Forvaltning, drift og vedlikehold NorDan Ytterdør

Takk for at du valgte NorDan

For å sikre optimal ytelse og lang levetid for din ytterdør, er det viktig å følge regelmessige vedlikeholdrutiner. Dette dokumentet gir en oversikt over vedlikeholdsrutiner for ytterdør, inkludert bruk, rengjøring, smøring, inspeksjon og generelle tips. På dørbladet finnes det en QR-kode montert, scan denne for mer informasjon om produktet.

INNHOLD:

Sikkerhet og produkthåndtering	Side 3
Betjening av Ytterdør	Side 4
Demontering av dørblad	Side 5
Produktblad Ytterdør	Side 6
Gjenvinning av demontert produkt	Side 7
Produktblad overflatebehandling	Side 8
Vedlikehold hengsler	Side 9
Justering av sluttstykke	Side 10
Brukerinformasjon Sylinder	Side 12
Brukerinformasjon ASSA håndtak/ Lås	SIde 15
ID-Lock informasjon	Side 16
Generelt vedlikehold og rengjøring	Side 17
Fjerning av flekker og missfarging	Side 17
Vedlikehold beslag	Side 18

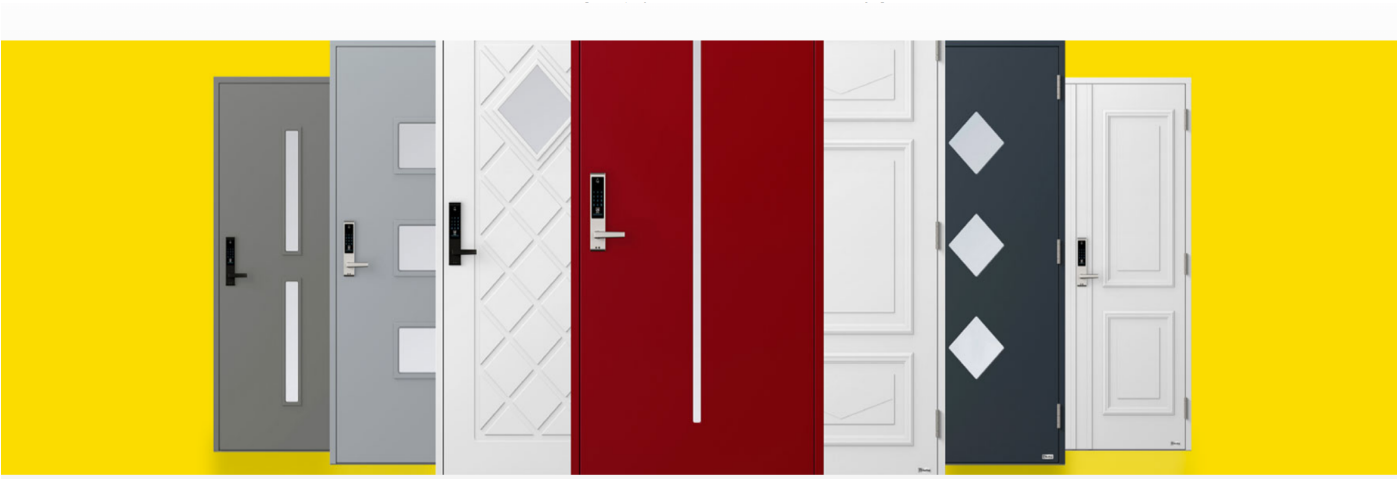

Generell sikkerhet:
Uansett hvilke vindus- og dørprodukter du har, er det utformet generelle sikkerhets anbefalninger for å unngå ulykker når produktet er i bruk.

1. For å unngå risiko for klemskader/knusningsskader, må du aldri legge armer, hender, fingre eller andre "kropsdeler" mellom rammen og dørbladet.

2. Hold alle vinduer og dører skikkelig lukket. Vi anbefaler at under åpning og lufting bør det gjøres under observasjon for å unngå skade ved lukking (igjenblåsning)/ åpning. Å la produktene være åpne uten oppsyn er en høy risiko for person- eller produktskader.

3. Ved feil på NorDan produktet må du sørge for at det ikke brukes, og lukk den hvis mulig. Kontakt NorDan for ytterligere råd. Se www.nordan.no for kontakt informasjon.

4. For å opprettholde full garanti anbefaler vi å alltid følge de trinnvise monteringsveiledingene og vedlikeholds prosedyrene som medfølger produktet. Hvis du igjen er usikker på montering eller vedlikehold, du kan finne mer informasjon på www.nordan.no.

5. Alle brukere og besøkende på eiendommen skal alltid gjøre seg kjent med produktets funksjonallitet og sikkerhetsfunksjoner før bruk. Sørg for at produktet er forsvarlig sikret og ikke etterlat barn og kjæledyr uten tilsyn.

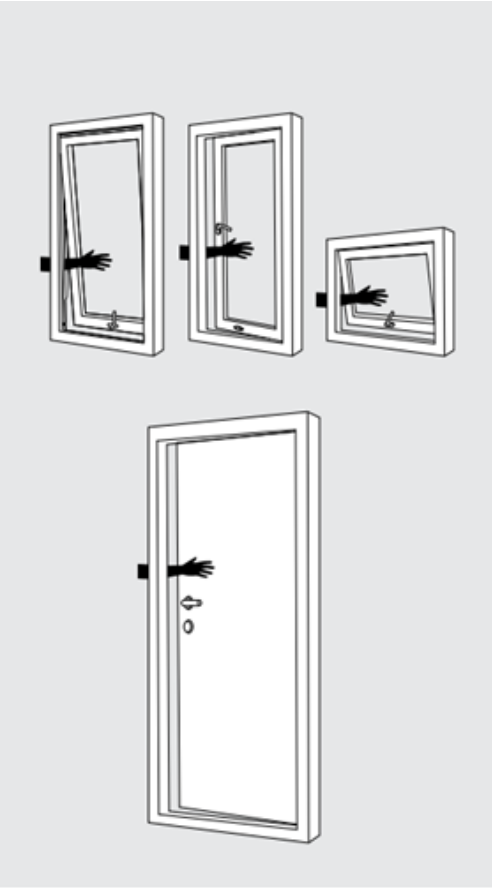

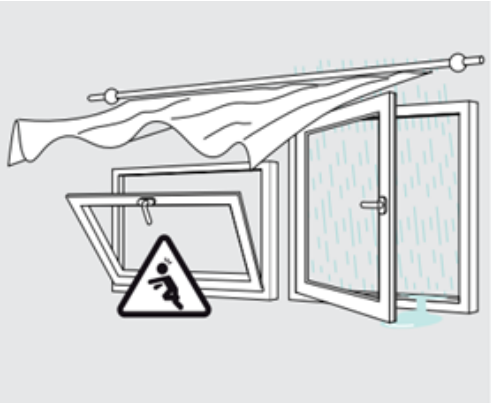

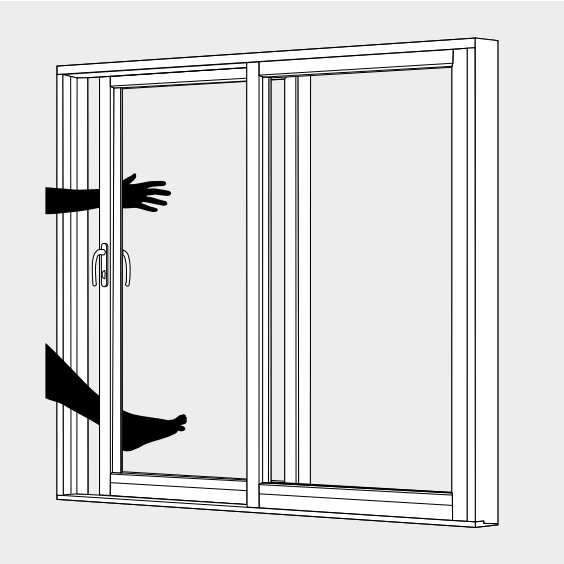

BETJENING AV YTTERDØR

1. For å åpne døren fra lukket posisjon låser du den opp med å taste inn koden på ID Lock panelet.

2. Skyv ned håndtaket og døren kan åpnes.

3. For å lukke døren må du skyve døren tilbake til karmen og ID Lock låser døren automatisk.

Se vårt dokumentsenter https://portal.nordan.no/ndocs/search?market=NO&q=Lock for informasjon og video fra ID Lock om regisrering av kode og vedlikehold osv.

DEMONTERING AV DØRBLAD

1. Åpne døren til åpen stilling.

2. Løft så ut dørbladet.

3. Sett det til side på et sikkert og stabilt underlag.

4. For å installere dørbladet igjen, løft det forsiktig på hengslene.

5. Skyv så dørbladet på plass tilbake i rammen.

6. ID Lock vil låse seg automatisk. Kontroller døren etter montering for korrekt funksjon.

PRODUKTBLAD - YTTERDØRER

Malte ytterdører
Alle våre dører leveres ferdigmalt med hvitt som standard farge (NCS S 0502-Y). Hvis du ønsker en annen farge kan du få dette mot et pristillegg. Hele NCS-skalaen og RAL-skalaen er tilgjengelig. Vedlikeholdsinstruks følger med leveringen.
Se også www.nordan.no.

Dørblad
Rammetre i kraftig dimensjonert, massivt tre. Massivt tre rundt alle glassåpninger. Doble rustbeskyttede stålplater som sikrer fuktsperre, formstabilitet og innbruddsvern. Yttermateriale av HDF. Tetningslist i dørbladet er av silikon, samt klimapakningen som forbedrer støynivå, U-verdi og dørens tetthet.

Karm og terskel
Vakuumimprignert, lamelimt karm med fingerskjøting 56x105mm. Karmene leveres forborret i sidekarmer, samt montert adjufix. Gjelder ikke side- eller overlys. Dekkplugger i plast medfølger separat, hvite til hvitmalte dører, transparente til dører i andre farger. Terskelen er 25mm høy, aluminiumskledt og handikaptilpasset.

Dimmensjoner karmyttermål (Standardmodukler)

Bredde										
Modulmål i dm.	2	3	4	9	10	13	14	15	16	17
Eksakte mål i mm.	194	294	394	890	990	1290	1390	1490	1590	1690

Høyde		
Modulmål i dm.	20	21
Eksakte mål i mm.	1988	2088

Dimmensjonstabell for beslag

Artikkel	A	B	C
Enkeltdør	69	26	43
To-fløyet	69	26	43

Beslag
Låskasse: ID-Lock
Sluttstykke: ID-Lock
Hengsel: Alle dører utstyrt med 3 stk justerbare hengsler
Kantskåte: 1 stk handicapvennlig enhånds kantskåte (pardører)
Overflatebehandling på resterende beslag: Mattkrom

Glass
Glasspartier til ytterdører har trelags isolerglassrute som standard. Sikkerhetsglass leveres også på dører hvor det er påkrevd.

Sikkerhetsklassifisering
Som tilvalg kan alle enkeltdører bestilles med sikkerhetsklassifiseringen EN 1627 RC2 (N).

Brannklassifisering
Lyddøren Rw40 kan også bestilles med typegodkjent brannklassifisering EI30. Dører kan bestilles som EI30, både tette dører og dører med glass. Gjelder kun for enkeltdører.

Lydklassifisering
Standard enkeldør tilfredstiller Rw29dB - Rw31dB som standrard. For lydklasse Rw38 og Rw40 dB finnes en tett enkeltdør, type Løven 801eller med glass type Stenbukken 871G, og for Rw43 dB finnes den helglassede døren type Utsikten 930G.

Montering
Ved kjøp av en NorDan Ytterdør følger monterings- og vedlikeholdsdokumentasjon, tetteringer samt dekkplugger. De to gjennomsiktige tetteringene er enkle å montere og skal monteres samtidig som sylinder og håndtak på dørens utside.
For mer informasjon om prosuktet, scan QR-koden som er montert på dørbladet.

GJENVINNING AV DEMONTERT PRODUKT

Når du har demontert produktene fra veggen, kan du gjenbruke eller gjenvinne materialet. NorDan AS satser på langsiktig bærekraftig utvikling for miljøet og vi anbefaler å overlate materialet som ikke skal gjenbrukes til en gjenvinninssentral. Kommunen kan informere deg om gjenvinning på hjemstedet ditt. Alle produktgrupper i produktutvalget vårt har en unik kontroksjon. Ta kontakt med NorDan AS hvis du har behov for instruksjoner om demontering.

PRODUKTBLAD OVERFLATEBEHANDLING

OM PRODUKTETS VEDLIKEHOLDSBEHOV:
Produktene er sammensatt av ulike materialer som har forskjellige egenskaper. Dette krever ulik behandlig/vedlikehold. Vedlikeholdsbehovet varierer med produktenes funksjon og bruksfrekvens, hva produktet er utsatt for, f.eks sollys, temperatursvigninger, korroderende miljø, nedbør og luftfuktighet samt mugg- og algeangrep osv.
- Vedlikeholdsbehovet varierer altså med materialegenskaper og boforhold.

Material/generelle vedlikeholds intervaller:
* Tre:
  - Dekkende lyse farger: Males på nytt etter 7-10 år
  - Dekkende mørke farger: Males på nytt etter 3-5 år
  - Transparente farger: Males på nytt etter 3-5 år
* Aluminium: Sort sett vedlikeholdsfritt, men må renholdes
* Beslag: Smøres 1 til 2 ganger pr. år
* Glass: Vaskes og pusses ved behov

Det beste er å gjøre vedlikeholdsarbeidet til en rutine, f.eks når du rengjør vinduene dine kan du samtidig passe på å rengjøre tre- og aluminiums detaljer utvendig. Da ser du du hvilken tilstad overflatebehandlingen er i, samtidig som du vedlikeholder utsiden med å holde den ren og fin.
Produkter som leveres med fargeløs grunning, krever overflatebehandling så snart som mulig etter levering og før montering. Tll utvendig behandling må det benyttes en pigmentert behandling. Dette for å gi treet beskyttelse mot nedbrytning, fuktighet og UV-stråling.
Overfaltebehandlede produkter har normalt en god fuktighetsbeskyttelse så lenge de er skikkelig vedlikeholdt. For å hindre inntrenging av vann må malingsfilmen (overflaten) holdes intakt og i god kvalitet.

TRE: DEKKENDE BEHANDLING:
Som dekkende behandling bruker vi en vannfortynnet akrylmaling med en middels glans, spesielt designet for vinduer og dører. Malingen gir en effektiv beskyttelse mot fuktighet og lys, og gir en hard og motstandsdyktig overflate med god holdbarhet. Dessuten er den lett å vedlikeholde og kompatibel med de fleste utvendige malinger. Kontroller overflaten utvendig på dine malte vinduer og dører minst 1 gang pr år.
Ser du tegn på bobler, sprekker, flassing eller matt overflate, skal dette rettes opp. Ved behov, skrap, slip, sparkle og påfør maling, bruk en halvblank vannløslig maling for utvendig bruk. Fuktighetsinnholdet bør være lavere enn 15% når du maler. Innvendig beholder malingen sin farge og glans i minst 10-20 år. Forleng livslengden gjennom å holde overflatene rene og fine. Ved behov, skrap, slip, sparkle og påfør en halvblank vannløslig innvendig maling.

TRE: TRANSPARENT BEHANGLING:
Som transparent behandling bruker vi fargepigmenert lakk som leveres i 6 forskjellige standard farger. Behandlingen er værbestandig, vannavisende og diffusjonsåpen. Transparent behandling er ikke like værbestandig som maling og trenger derfor oftere vedlikehold. Produkter som er plassert i utsatte posisjoner for sterkt sollys (sørvendt) krever ekstra tilsyn og vedlikehold. Ved tegn til uttørking, sprekker, matthet eller grå overflate må dette vedlikeholdes. Ved behov, skrape, slipe og påfør en pigmenert lakk for utvendig bruk.

ALUMINIUM: ALUMINIUMSBEKLEDNING, GLASSLISTER OG SPROSSER
Aluminiumen er behandlet som pulverlakkert eller eloksert, dette gir en overflate med god korrosjonsmotstand og som er stort sett vedlikeholdsfri. Vedlikeholdet består i å holde overflaten ren.
Kan også poleres med bilpolering som gjør rengjøring enklere (ikke eloksert).

BESLAG OG TETTNINGSLISTER:
Alle beslag av metall er overflatebehandlet og koroosjonsbestandig. Beslagene bør ikke overmales da funksjonen kan reduseres. I utsatte miljøer hvor det finnes fare for rustangrep/missfaring, på f.eks hengslenes overflate. Dette gjelder også for såkalte rustfrie beslag, også kalt syrefast stål. Forebygg rust/missfarging ved å tørke av hengslene årlig og smøre overflaten med Würth HHS5000 eller tilsvarende.
Smør bevegelige deler som hengsler, espagnoletter, låskasser og reiler årlig med olje. Glideskinner smøres årlig med vaselin. Bremser på vinduer og dører smøres med fett ved behov. Tettelister mellom karm, ramme og tettelister mot isolerglass skal ikke overmales. Materialenes elasitet vil reduseres ved overmaling. Skadede tettelister kan gi luft og vannlekasjer og bør byttes.

Standard White NCS S 0502-Y Gloss 30	White NCS S 0500-N Gloss 30	Oyster White RAL 1013 Gloss 30	Pure White RAL 9010 Gloss 30	Jet Black RAL 9005 Gloss 30	Slate Grey RAL 7015 Gloss 30	Traffic grey B RAL 7043 Gloss 30	Anthracite Grey RAL 7016 Gloss 30	Basalt Grey RAL 7012 Gloss 30	Dusty Grey RAL 7037 Gloss 30	Window Grey RAL 7040 Gloss 30
Silk Grey RAL 7044 Gloss 30	Grey Brown RAL 8019 Gloss 30	Nut Brown RAL 8011 Gloss 30	Red RAL 3011 Gloss 30	Brilliant Blue RAL 5007 Gloss 30	Moss Green RAL 6005 Gloss 30	Umbra Grey RAL 7022 Gloss 30	Black Grey RAL 7021 Gloss 30	Black NCS S 8500-N Gloss 30	White aluminium RAL 9006	Grey aluminium RAL 9007

VEDLIKEHOLD HENGSLER

Vedlikeholdsintruksjoner for hengsler:
Smør stiften på hengslet minst èn gang i året med vaselinspray eller parafinolje.
Forebygg korrosjon ved generell rengjøring av hengselflatene. Bruk en vanlig kjøkkensvamp med litt oppvaskmiddel.
Skru på henglsene på nymonterte dører, og stram alltid etter noen måneder når treverket i karm og dør har tørket.

Etterjustering av justerbare hengsler:
Hvis rammen er riktig montert, kan små justeringer gjøres ved å stramme eller løsne med et Trox-verktøy (TX20).

Horisontal justering (blå piler):
Ved horisontal justering av hengslene, se de blå markeringene, må hengselskruene løsnes litt (nr 1). Justeringen skal gjøres slik at belastningen på dørbladet fordeles likt mellom alle hengslene.
MERK: Ikke glem å stramme til når justeringen er ferdig!

Vertikal justering (røde piler):
Se de røde markeringene når du justerer hengslene vertikalt. Justeringen skal gjøres slik at belastningnen på dørbladet fordeles likt på alle hengslene.
MERK: Ikke glem å stramme til når justeringen er ferdig!

Låshus:
Smøring med fett anbefales to ganger i året. Begge sider av stemplene er like viktige. Bruk fett med god vedheft, f.eks låsefett.

Endestykker:
For jevn og sikker drift bør glideflaten mellom låsehuset og endeplaten smøres minst to ganger i året. Bruk låsefett, og tørk av overflødig fett.

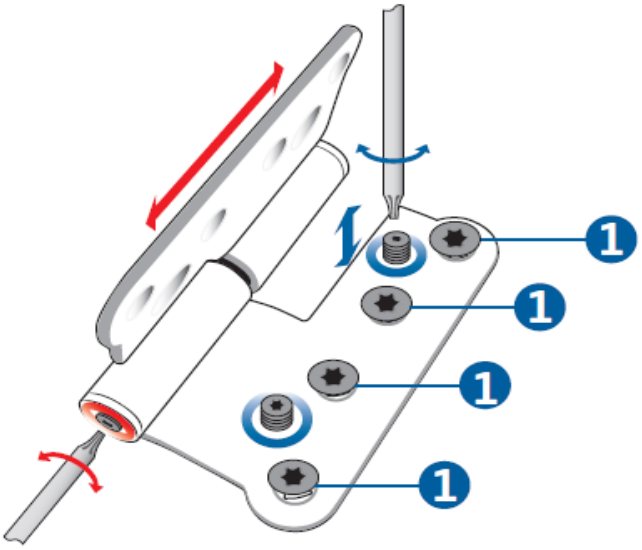

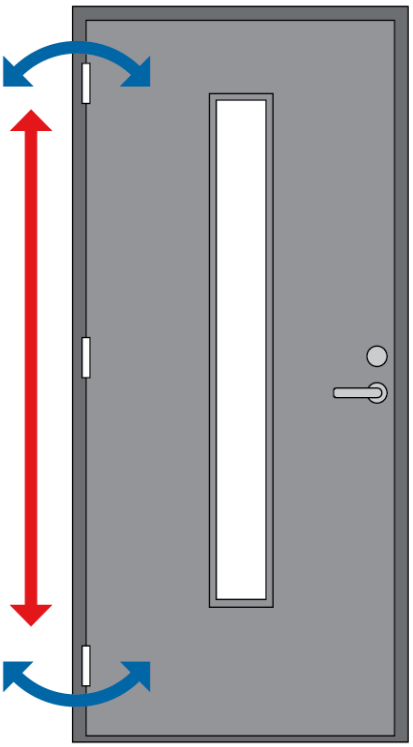

JUSTERING AV SLUTTSTYKKE

Justering av ASSA 1489-14 sluttstykkeplate:
1. Bruk en Trox-meisel T20 og løsne skruene C1 og C2. Skru 1 ½ omdreining.
2. Nå er sluttstykket klart for justering. Bruk en flat meisel eller lignende til å flytte hetten merket K til ønsket posisjon. Sørg for at hetten er rett.
3. Trekk til skruene C1 og C2. Test at døren lukkes ordentlig.

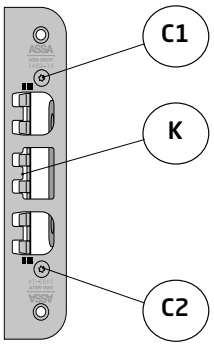

Justering av ND S40-1-endehetten
1. Bruk en 3 mm umbrakonøkkel til å rotere justeringsskruene (1) og dermed flytte dekselet til ønsket posisjon.
2. Test at døren lukkes ordentlig

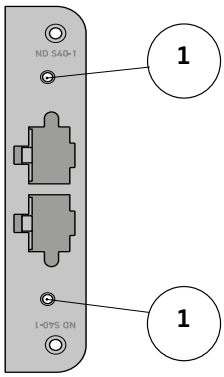

Justering av Winkhaus STV-endeplaten:
1. Bruk en stjernemeisel til å løsne skruene C1 og C2. Skru ca 4 omdreininger.
2. Nå er sluttplaten klar for justering. Bruk en flatmeisel eller lignende til å flytte hetten merket K til ønsket posisjon. Forsikre deg om at hetten er rett.
3. Tekk til skruene C1 og C2. Test at døren lukkes ordentlig.

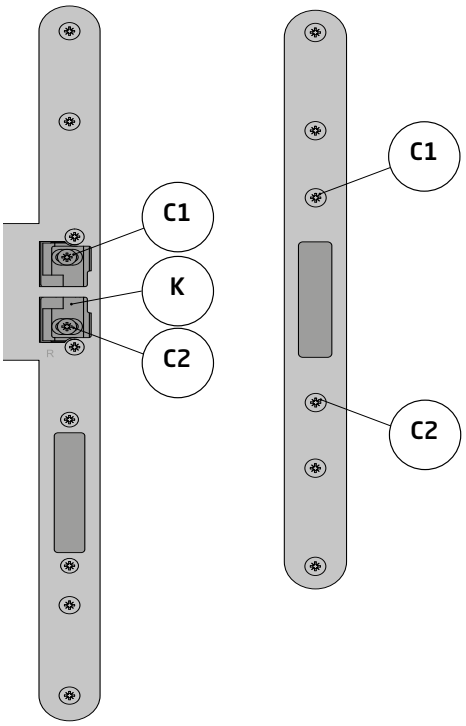

Sylinder og trykk/håndtak:
Bruk en spesialtilpasset låsrens for å løse opp forurensninger, forbygge og løse opp isdannelse i sylinderen. Avslutt med å smøre sylinderen med låsespray, for problemfri drift og økt levetid.
Den årlige funktionskontrollen omfatter også kontroll av at skruene til låshus, tilbehør, dørhåndtak og sluttstykker sitter godt fast.

Vedlikehold av tetningslister:
Tetningslistene må holdes rene. Tørk av tetningslistene om nødvendig. Skadede tetningslister forårsaker luftlekasje og bør skiftes ut.

Pleie og vedlikehold av gjenstander i rustfritt stål:
Hva kan forårsake rust og flekker på rustfritt stål?
- Aggressive miljøer med forurenset og salt luft, som f.eks bygninger ved sjøen, veier/tunneller, idustrier, storbyer, osv.
- Installasjoner der rustfritt stål er i kontakt med ulegert stål.
- Fuktige miljøer der det finnes ulike jernpartikler.
- Avisningsmidler, saltløsninger, rester av klorerte rengjøringsmidler.

Selv om rustfritt stål i varrierende grad er motstandsdyktig mot korrosjon, er det ikke vedlikeholdsfritt, og det betyr ikke at det ikke kan oppstå korrosjon - et annet begrep for rustfritt stål er rustent stål - og derfor er det viktig med regelmessig kontroll og vedlikehold. Vedlikeholdsintervallene er bassert på miljøpåvirkningen i henhold til punktene ovenfor.
Vask gjenstander i rustfritt stål med rent vann noen ganger i året for å unngå missfarging eller rust. Hvis den rustne gjenstanden er flekkete eller misfarget og ikke kan fjernes med vanlig vannvask, kan følgende rengjøringsmetoder anbefales:

Enkle flekker og fingeravtrykk:
- For børstede overflater anbefaler vi vanlig såpevann og etterpolering med en tørr, myk klut.
- For blanke overflater kan vanlig vindusrens brukes (uten klorider).
- Generelt, og for både matte og blanke overflater, kan en "kremaktig" polish brukes ved missfarging.

For sterkt forsømte overflater:
- Et metallpoleringsmiddel som Autosol eller lakkoppruller anbefales.
- Vær forsiktig, da høyglanspolerte overflater kan bli ripete av poleringsmidler.
- Hvis kjemikalier brukes, skyll grundig med vann og tørk deretter med en tørr bolmullsklut.

NB! Vær forsiktig så du ikke skader lakkerte overflater i nærheten av rustutsatte gjenstander under stell eller vedlikehold.

BRUKERINFORMASJON SYLINDER

Synlindere og autorisasjoner for ASSA 1212/1312, 2002/2500, MPL 2002

(følger ikke med)
1. Kontroller at pilene i låshuset peker nedover på begge sider, ellers vil ikke låsen fungere.
2. Fjern pyntehylsen på innsiden av sylinderen ved å skyve inn låsestiften.
3. Fest sylinderene fra innsiden med fire skruer. Dekorhylsen på den utvendige sylinderen må skyves inn under monteringen, og tetningspakken (8) må skyves på fra utsiden.

MERK: For dørtykkelser der avstanden fra dørenkanten til midten av låsen overstiger 27 mm, må forlengelsesstykket og den tilpassede skruen brukes. Dimensjonstabell for låser og tilbehør finner du nedenfor.

4. Blokker skruene ved å montere pluggene. Vri først nøkkelen til "klokken 10" og skyv pluggen inn i fordypningen mellom skruene på høyre side av sylinderen. Vri deretter nøkkelen til "klokken 2" for å montere pluggen på venstre side.
5. Skyv og klikk på den innvendige derkorhylsen (2).
6. Sett knottholderen og knottplaten på plass med knotten plassert loddrett.
7. Skyv på sylinderringen både på utsiden og innsiden, og fest den med riktig skrue.
8. Når du monterer håndtaket, monterer tetningspakkningen på utsiden (8).
9. Ved montering av håndtaket på branndør må de runde, svarte pakningene monteres, èn på innsiden og èn på utsiden.

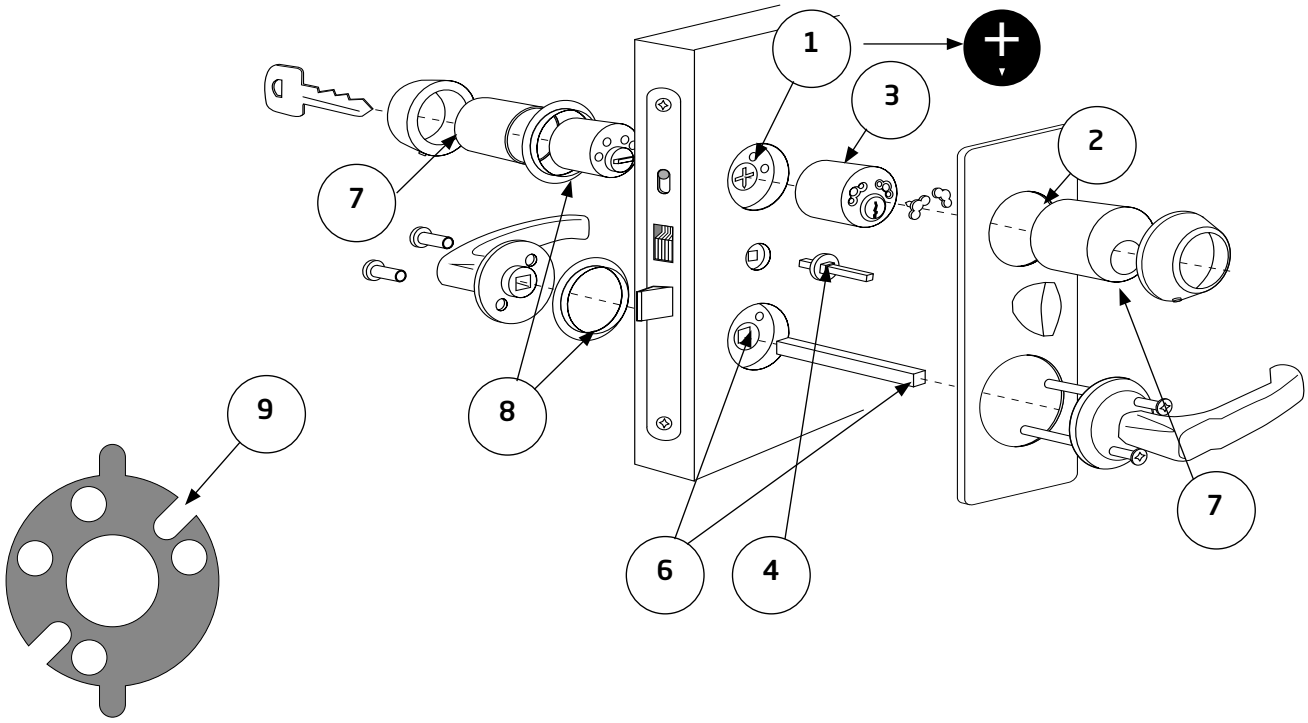

Sylinder og vrider til ASSA 410/8765/510/220/222/230/232/1211/1311/MPL 410, FIX 2025

(følger ikke med)

1. Kontroller at pilene i låshuset peker nedover på begge sider, ellers vil ikke låsen fungere.
2. Monter sylinderen og vridersylinderen fra innsiden ved hjelp av de fire medfølgende skruene, unntatt sylinderpluggene. Kompletter med eventuell påsatt sylinderforlengelse.

MERK!: Sylinderhylsen på den utvendige sylinderen må festes under monteringen. Det må brukes vridersylinder med magnet, ellers er det fare for at låsen ikke fungerer som den skal.

3. Plasser den ytre tetningspakningen (5).
4. Skyv og klikk på den indre sylinderhylsen og sylinderringen. Monter vrideren på stiften. Pass på at skruehullet på virderen passer med hullet på stiften. Trekk til skruen ordentlig.
5. Når du monterer håndtaket, må du montere pakningen på utsiden.
6. Når du monterer håndtaket på en branndør, må du også montere de runde, svarte pakningene, èn på innsiden og èn på utsiden.

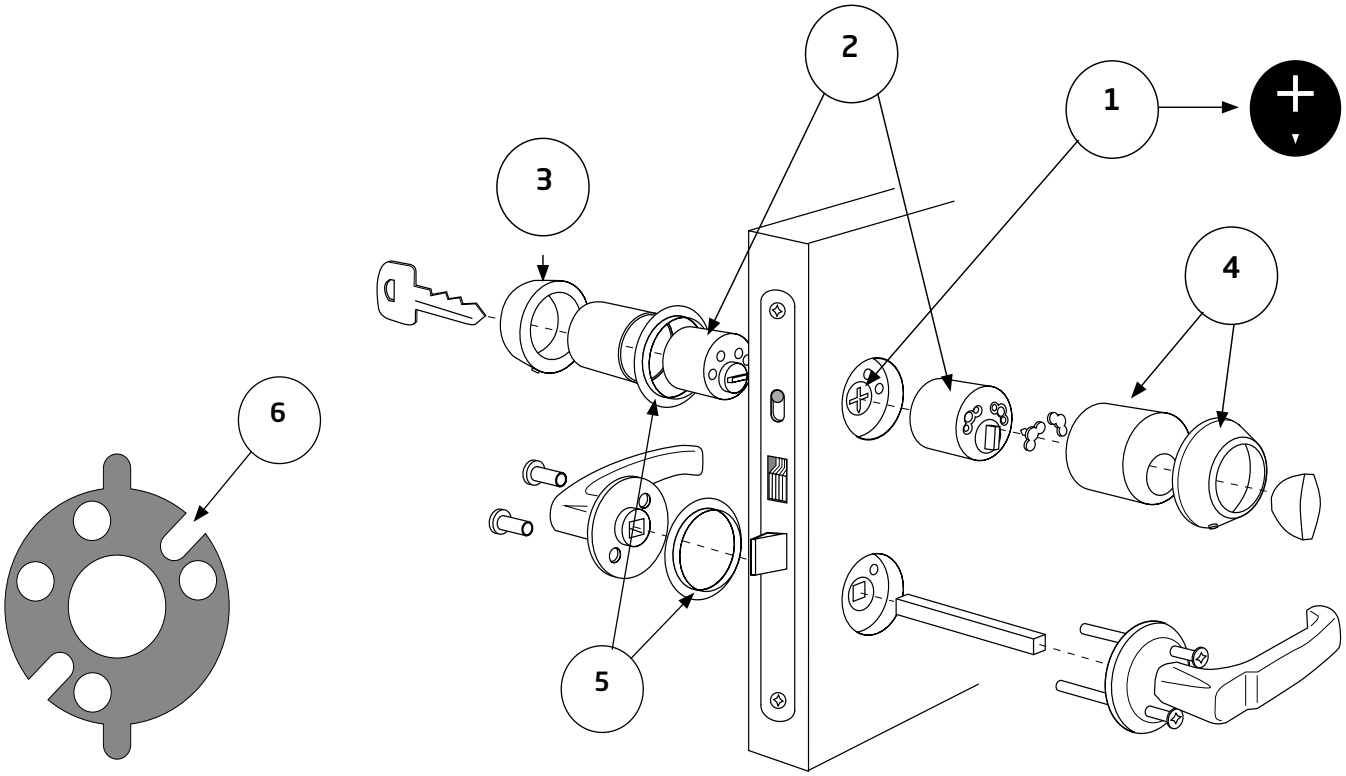

Sylindere, vridere og tilbehør til ASSA 410, 8765, 1285M, MPL 410, FIX2025

1. Skru sylinderringene på sylinderene.
2. Trykk den utvendige tetningspakningen (5) på plass før sylinderringen monteres.
3. Monter den ytre og den indre sylinderen (2). Den borede sylinderen skal være på innsiden. Hvis døren er tykk må det brukes en lang bærer. Kontroller at pilene i låshuset peker nedover på begge sider, ellers vil ikke låsen fungere (1).
4. Dekk til sylinderskruene (4) med plugger som presses inn i hullene over skruene. NB! Test sylinderens funksjon før skruehullene plugges igjen.
5. Når du monterer håndtaket, må du montere tetningspakningnen på utsiden (5).

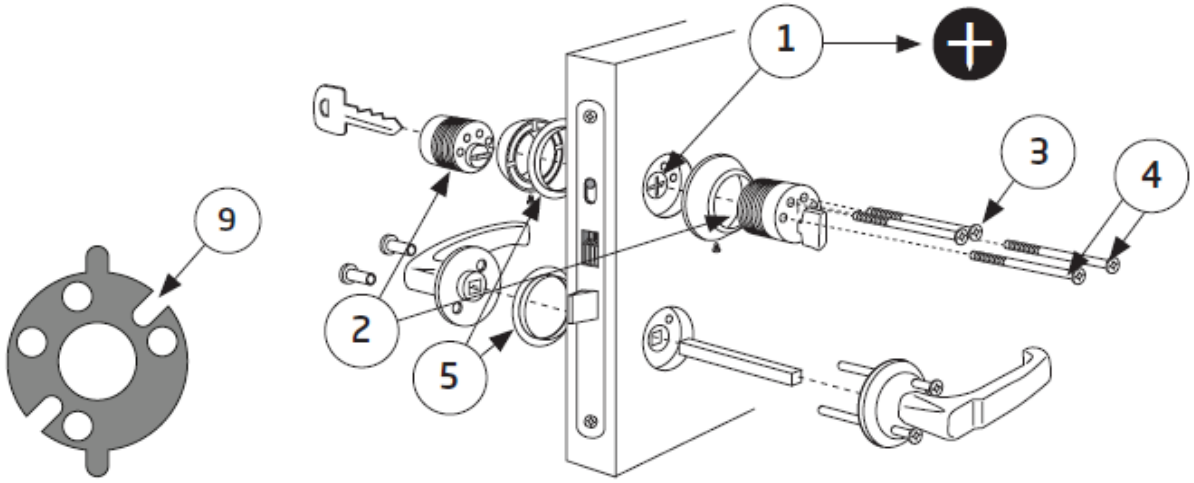

Dimmensjonstabell for låser og tilbehør

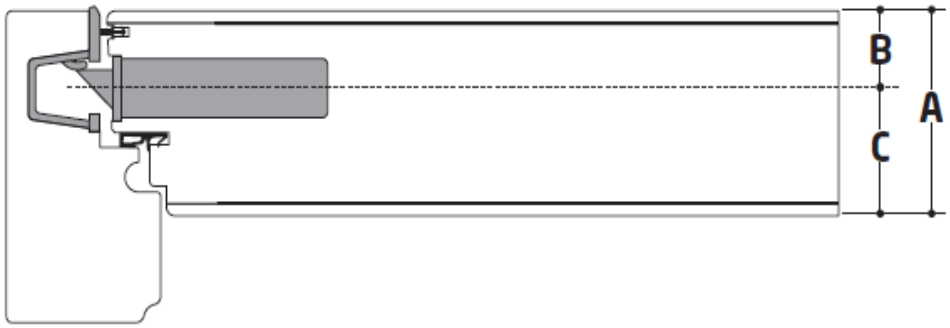

Tykkelse på dørbladet	Lås	Utadgående			Innadgående		
		A	B	C	A	B	C
69mm	ASSA 410/8765/2002/510/2500/220/222/230/232	69	26	43	69	43	26
69 mm	Fix 2025, MPL 410/2002	69	23	46	69	46	23

Bruk av ASSA 2500/510 og ASSA 410/2002 MPL

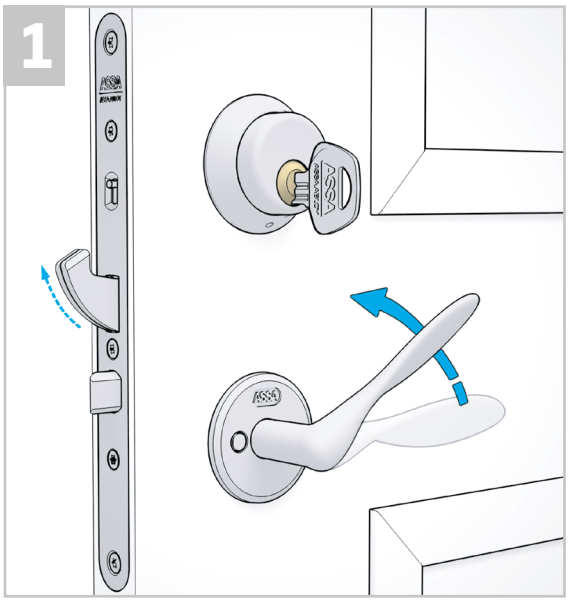

Lås døren:
Trekk håndtaket oppover, og låsebolten vil strekke seg ut.
Håndtaket går deretter tilbake til normal posisjon.

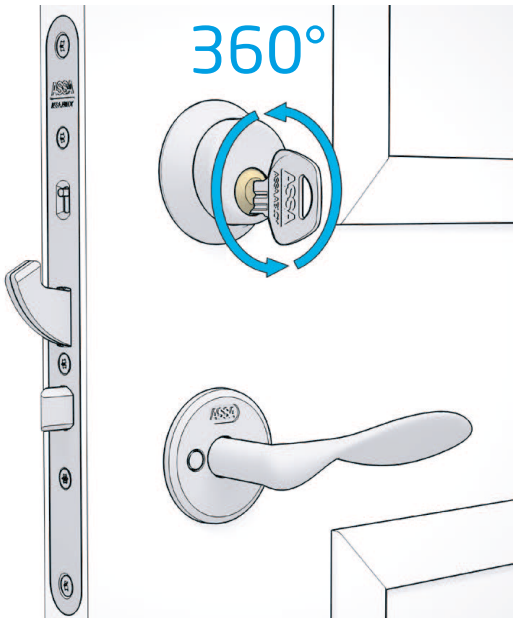

Vri nøkkelen 360 °
(èn hel omdreining)

Ta ut nøkkelen, og døren er nå låst og håndtaket er festet.
Enkelt og trygt!

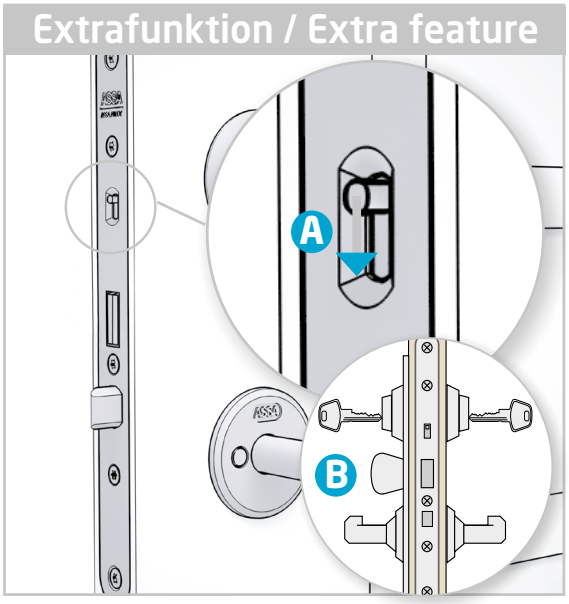

Home-away-funksjon
(Kun ASSA 2500/2002MPL)
For å bruke Home Away- funksjonen må du trykke på knappen (A) før du låser døren. Da deaktiveres knappen (B), noe som betyr at du ikke kan åpne døren uten nøkkel, verken utenfra eller innenfra, når døren er låst.

ID-LOCK JUSTERING:

Justering av sluttstykket:

Døren skal ligge med et lite trykk mot pakningen. Trykket vil være ulikt på forskjellige dørtyper.
Dersom døren ikke tetter nok mot pakningen kan sluttstykket justeres.

Benytt medfølgende sekskantnøkkel for å justere. Som oftest må nederste skrue justeres litt for å få en tett pakning rundt døren (se bildet). Det kan hjelpe å slakke på festeskruene før du gjør en justering.

NB! Dersom øverste skrue justeres, sørg for at låsekilen kan bevege seg fritt.

For mer informasjon om din ID Lock, se ID Lock sine hjemmesider; https://idlock.no/ eller NorDan sitt dokumentsenter; https://portal.nordan.no/ndocs

GENERELT VEDLIKEHOLD OG RENGJØRING

Vedlikehold:
Malte flater anbefales å rengjøres med lunkent vann og såpe minst to ganger i året avhengig av hvor utsatt flaten er for sol, regn og vind, samt at et malt produkt anbefales og behandles minst to ganger i året med en flytende bilvoks. Dette er avgjørende for at glans og farge skal ha best mulig holdbarhet. Ved eventuelle muggangrep anbefales det å bruke et rengjøringsmiddel som fjerner muggsporer, ikke et middel som kan ripe eller løse opp flaten.
Bruk derfor ikke løsningsmiddel, skurepulver, stålull eller liknende. Kontroll av eventuelle lakkskader og sprekker gjøres kontinuerlig. Hvis det har oppstått lakkskader og sprekker, må de repareres omgående så det ikke trenger inn fukt i kontruksjonen. Vær nøye med å undersøke glasslister og dekorlister på produktet. Reparasjonsmaling kan kjøpes hos nærmereste fargehandel. NorDan anbefaler Norsjø One som reparasjonsmaling.

OBS! Dekkmalte produkter i annen farge enn hvit trenger nøyere vedlikehold på grunn av solbleking.

Tetningslister av silikon mellom karm og dør må ikke males eller oiljes over, da det vil føre til at tetningsfunksjonen og materialet svekkes.

OBS! Ikke glem å behandle over- og underkanten av dørbladet også.

Ytterdør vil / kan ha forskjellig farge og årestrukturer fra dør til dør fordi de er laget av levende tre. Fargene kan påvirkes av sol, regn og vind, men dette gjør ikke døren mindre tett eller funksjonsdyktig og er ikke reklamasjonsgrunn. Derfor er det veldig viktig å behandle døren regelmessig med beskyttende overflatebehandling.

GLASSPRODUKT:
Undersøk regelmessig om fugen mellom glasset og glasslisten er tett. Hvis det oppstår utetthet i fugen på utsiden, repareres toppforseglingen/ fugen med silikon/ fugemasse. Ved unormalt store bevegelser, avhengig av hvor utsatt produktet sitter, kan det oppstå lommer og tettheter i den utvendige fugen i bunnen. Dette repareres ved å legge på ny toppforsegling (silikon-fugemasse).

OBS! Hvis dørene skal dekkes med plast ved fasadepussing, må det ikke brukes tape av type fadaetape. Bruk en maskeringstape med lav klebeevne, og fjern den straks arbeidet er gjort.

OBS! Døren må gå fritt i karmen - ellers må den justeres! Dessuten må ikke dørbladene i en pardør gå i mot hverandre.

OBS! I bygget kan døren / dørene påvirkes forskjellig, avhengig hvor værutsatt det er den er montert. Derfor kan dører i samme bygg trenge vedlikehold med forskjellig hyppighet.

OBS! Alle beslag som inngår i produktet er overflate-behandlet og børe ikke overmales. De fungerer dårligere ved overmaling. Derimot må de vedlikeholdes etter veldikeholdsforskriftene våre.

FJERNING AV FLEKKER OG MISFARGING

Hvis den rustfrie stålplaten har fått flekker eller misfarging som ikke kan fjernes med vanlig rengjøring ved hjelp av vann og såpe, anbefaler vi følgende rengjøringmetoder:

- Fingeravtrykk - Vask med sprit, tynner eller aceton, skyll deretter med vann og tørk.
- Mer vanskelige flekker - Vask med et mildt, slipende vaskemiddel type skurepulver, gni på noen synlig ytstrukturs retning, skyll med vann å tørk.
- Kraftige flekker - Gni med Scotch-Brite i noen synlig struktur retning, skyll med vann og tørk.
- Korrosjons flekker - Fukt overflaten med oksalsyre løsning, la stå i 15-20 minutter. IKKE la løsningen renne av på lakken da dette kan etterlate merker. Skyll med kaldt vann og tørk.

MERK!
Vær forsiktig slik at de malte overflatene rundt den rustfrie dekoren ikke blir skadet.

VEDLIKEHOLD BESLAG

Dørbeslagene trenger vedlikehold for å fungere godt, akkurat som alt annet teknisk utstyr, og bør derfor kontrolleres av å til. Her følger noen tips om hvordan du forlenger levetiden til døren og besslagene dine.

LÅSHUS:
Smøres med fett to ganger i året. Begge sidene av fallene er like viktige. Bruk fett med god klebeevne, av type låsfett.

LÅSSTOLPEN:
For myk og sikker funksjon bør glideflaten mellom fallen og låsstoplen smøres minst to ganger i året. Bruk låsfett og tørk bort eventuelt overflødig fett.

HENGSLER:
Vedlikeholdsbehovet varierer med bruk, belastning og miljø. Sjekk funksjonen og smør minst en gang i året. Når hengslene er i bruk, får de et svart støvbelegg. Belegget forebygges best med regelmessing vedlikehold og smøring. Bruk fett med god kleveevne, av typen låsfett.

SYLINDER:
Bruk tilpasset låsrengjøring/låscleaner som løser forurensninger og hinderer eller løser opp isdannelser i sylinderen. Avslutt med å smøre sylinderen med låsspray for problemfri funksjon og økt levetid.
Ved den årlige funksjonsgjennomgangen kontrolleres også strammingen av skruene i låskassen, skilt, dørvridere og låsstolpe.

VRIDER:
Sjekk at festeskruer og settskruer ikke har løsnet. Overflater vaskes/renses med vann og såpe. Polerte messingoverflater som ikke er lakkert, behandles med messingpuss.

VEDLIKEHOLD AV TERSKLER:
Aluminiumssiktet er overflatebehandlet ved pulverlakkering eller anodisering, som gir et hardt overflatelag med god korrosjonsmotstand. Materialet er stort sett vedlikeholdsfritt. Vedlikeholdsarbeidet består i holde overflaten ren.

- Overflaten skal holdes ren. Vask overflaten med vann og passende rengjøringmiddel.
- Et tips er å vokse og polere flatene med en bilvoks for å få en vannavstøtende beskyttelse som gjør det lett å holde overflaten ren.

VEDLIKEHOLD AV RUSTFRI DEKOR:
Vask rustfri dekor med rent vann et par ganger i året for å hindre misfarging. Selv rustfritt stål kan misfarges når det utsettes for et aggresivt miljø, som for eksempel svært forurenset luft, saltløsninger, rester av klor rengjøringsmidler, veisalt.

www.nordan.no

April 2025

Marked: Norge