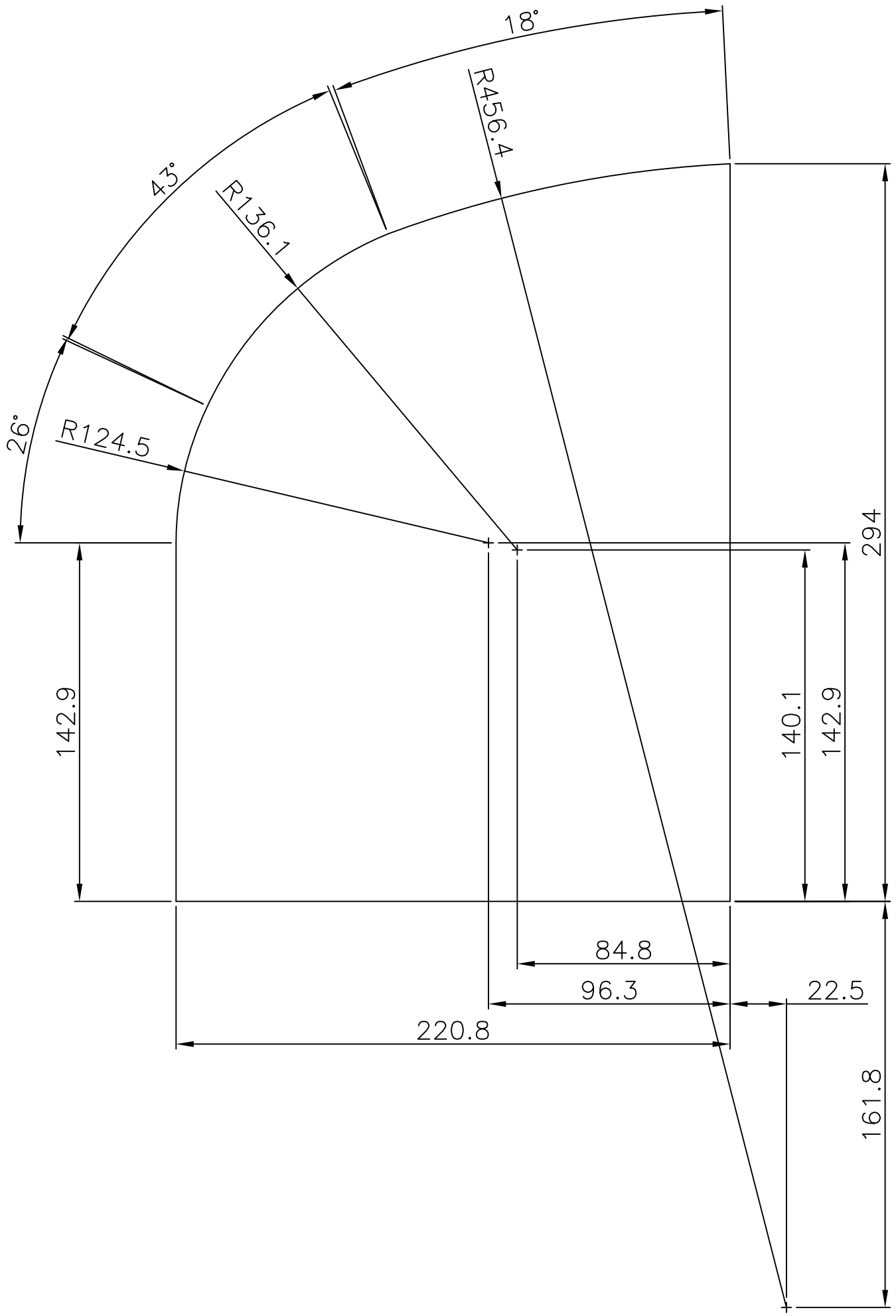

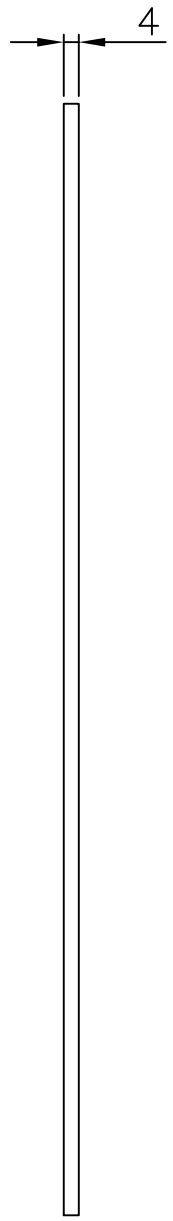

Katalog.nr Catalog.no.	stk no	gjenstand partname	Pos.nr Pos.no	Tegn.nr Drawing.no	Materiale Material	Merknad notes

Toleranser hvor annet ikke er angitt
Tolerances where not specified:
NS1430, 2.utg.jan1969

Rev	Dato	Rev.by	Endr.mel.

Jøtul F 400

Glass høyre/venstre

Glass Left/Right

Scale 1/2

Constr. by, date EFO 03.03.00

Tracet by, date

Checked by, date

JØTUL
Jøtul ASA, P.O.box 1411, N-1602 Fredrikstad, Norway
Tlf +47 69 359000 Fax +47 69 341049

Katalognr./Catalog.no.
129860

Tegn_nr/drw.no
3-2487

Revision
U00