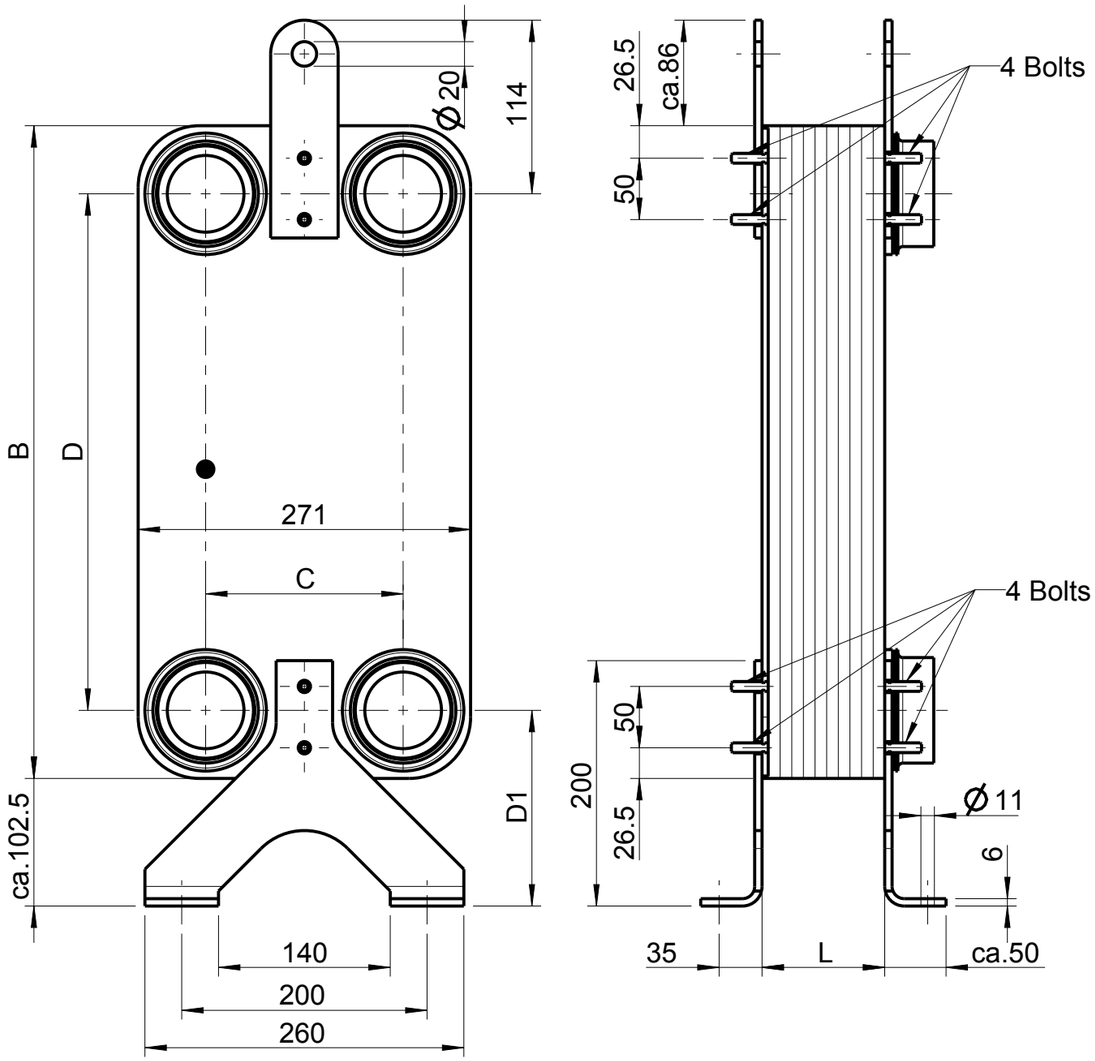

GEA WTT - Plate Heat Exchanger							
Type	B	C	D	D1	N<100 - stud bolts - N>=100		L
GBS700/GBH700/WP7	532	200	460	138,5	M8x16	M12x30	according drawing plate heat exchanger
NP7							
GBS800/GBH800/WP8	532	161	421	158	M8x16	M12x30	
NP8							
GBS900/GBH900/WP9	802	161	690	158	M12x30	M12x30	

Dateiname des Zeichnungsobjektes: BK79-0509_0509_01-E

Dateityp: ASSEM

Dateiname der Zeichnung: BK79-0509_0509_01-E

GEA WTT GmbH
Remsaer Straße 2a
D-04603 Nobitz-Wilchwitz
Tel. 03447-5539-0
Fax. 03447-5539-30

Maßstab 1:5 | Gew.:

Werkstoff:
Halbzeug:

	Datum	Name
Bear.	01.09.2005	Dietrich
Gepr.	01.09.2005	Graichen
Norm		

Benennung:
Bottom Console + Transportation Brackets
BK79 + TH79

Zeichnungsnummer: BK79/TH79_EN

Blatt 1 / 1 Bl.

Zust. | Änderung | Datum | Nam. | (Urspr.) | (Ers.f.:) | (Ers.d.:)

The manufacturer herewith certifies that construction, production and examination of his pressure vessel are in conformity with EU guideline 97/23/EC.