NYTT OVERBESLAG

SCHIEDEL



Overbeslag for kasse over tak, inkl regnkrave

- Beslag for pipe med utvendig mål 250
  - sap nr: 170930
  - pris: 2.720,-
- Beslag for pipe med utvendig mål 300
  - sap nr: 170931
  - pris: 2.800,-
- Beslag for pipe med utvendig mål 300
  - sap nr: 170932
  - pris: 2.880,-

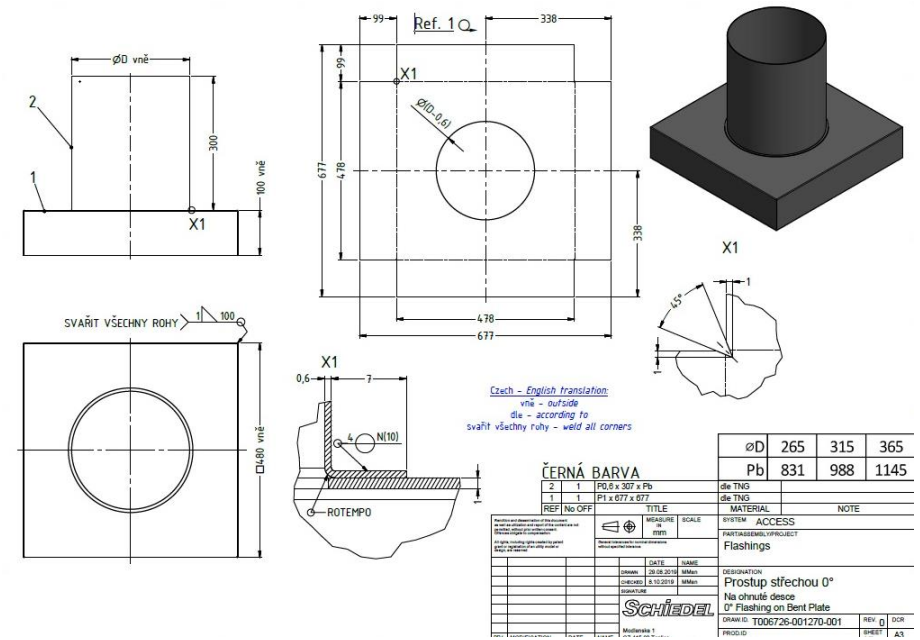

Utvendig mål på kasse skal være maks 46 x 46 cm