Milwaukee®

Nothing but **HEAVY DUTY.**®

M18 BBL

Original instructions
Originalbetriebsanleitung
Notice originale
Istruzioni originali
Manual original
Oorspronkelijke gebruiksaanwijzing
Original brugsanvisning
Original bruksanvisning
Bruksanvisning i original
Alkuperäiset ohjeet
Πρωτότυπο οδηγιών χρήσης
Orijinal işletme talimatı
Původním návodem k používání
Pôvodný návod na použitie
Instrukcją oryginalną
Eredeti használati utasítás
Izvirna navodila
Originalne pogonske upute
Instrukcijām oriģinālvalodā
Originali instrukcija
Algupärane kasutusjuhend
Оригинальное руководство по эксплуатации
Оригинално ръководство за експлоатация
Instrucţiuni de folosire originale
Оригинален прирачник за работа
原始的指南

Technical Data,safety instructions, Specified Conditions of Use, EC-Declaration of Conformity, Batteries, Characteristics, Maintenance, Symbols	Please read and save these instructions!	ENGLISH	18
Technische Daten, Sicherheitshinweise, Bestimmungsgemäße Verwendung, CE-Konformitätserklärung, Akkus, Merkmale, Wartung, Symbole	Bitte lesen und aufbewahren!	DEUTSCH	20
Caractéristiques techniques, Instructions de sécurité, Utilisation conforme aux prescriptions, Declaration CE de Conformité, Accus, Description, Entretien, Symboles	Prière de lire et de conserver!	FRANÇAIS	22
Dati tecnici, Norme di sicurezza, Utilizzo conforme, Dicharazione di Conformità CE, Batterie, Breve Indicazione, Manutenzione, Simboli	Si prega di leggere le istruzioni e di conservarle!	ITALIANO	24
Datos técnicos, Instrucciones de seguridad, Aplicación de acuerdo a la finalidad, Declaracion de Conformidad CE, Bateria, Señalización, Mantenimiento, Símbolos	Lea y conserve estas instrucciones por favor!	ESPAÑOL	26
Características técnicas, Instruções de segurança, Utilização autorizada, Declaração de Conformidade CE, Acumulador, Características, Manutenção, Symbole	Por favor leia e conserve em seu poder!	PORTUGUES	28
Technische gegevens, Veiligheidsadviezen, Voorgeschreven gebruik van het systeem, EC-Konformiteitsverklaring, Akku, Kenmerken, Onderhoud, Symbolen	Lees en let goed op deze adviezen!	NEDERLANDS	30
Tekniske data, Sikkerhedshenvisninger, Tiltænkt formål, CE-Konformitetserklæring, Batteri, Beskrivelse, Vedligeholdelse, Symboler	Vær venlig at læse og opbevare!	DANSK	32
Tekniske data, Spesielle sikkerhetshenvisninger, Formålsmessig bruk, CE-Samsvarserklæring, Batterier, Kjennetegn, Vedlikehold, Symboler	Vennligst les og oppbevar!	NORSK	34
Tekniska data, Säkerhetsutrustning, Använd maskinENligt anvisningarna, CE-Försäkran, Batterier, Kännemärke, Skötsel, Symboler	Var god läs och tag tillvara dessa instruktioner!	SVENSKA	36
Tekniset arvot, Turvallisuusohjeet, Tarkoituksenmukainen käyttö, Todistus CE-standardinmukaisuudesta, Akku, Ominaisuudet, Huolto, Symbolit	Lue ja säilytö!	SUOMI	38
Τεχνικα στοιχεια, Ειδικεσ υποδειξεισ ασφαλειασ, Χρηση συμφωνα με το σκοπο προορισμου, Δηλωση πιστοτητασ εκ, Μπαταρίες,Χαρακτηριστικα, Συντηρηση, Συμβολα	Παρακαλώ διαβάστε τις και φυλάξτε τις!	ΕΛΛΗΝΙΚΑ	40
Teknik veriler, Güvenliğiniz için talimatlar, Kullanim, CE uygunluk beyanice, Akü, Özellikler, Bakim, Semboller	Lütfen okuyun ve saklayın	TÜRKÇE	42
Technická data, Speciální bezpečnostní upozornění, Oblast využití, Ce-prohlášení o shodě, Akumulátory, Upozornění, Údržba, Symboly	Po přečtení uschovejte	ČESKY	44
Technické údaje, Špeciálne bezpečnostné pokyny, Použitie podľa predpisov, CE-Vyhlásenie konformity, Akumulátory, Znaky, Údrzba, Symboly	Prosím prečítať a uschovať!	SLOVENSKY	46
Dane techniczne, Specjalne zalecenia dotyczące bezpieczeństwa, Użytkowanie zgodne z przeznaczeniem, Świadectwo zgodności ce, Baterie akumulatorowe, Właściwości, Gwarancja, Symbole	Prosimy o uważne przeczytanie i przestrzeganie zaleceń zamie szczonych w tej instrukcji.	POLSKI	48
Műszaki adatok, Különleges biztonsági tudnivalók, Rendeltetésszerű használat, Ce-azonossági nyilatkozat, Akkuk, Jellegzetességek, Karbantartás, Szimbólumok	Olvassa el és őrizze meg	MAGYAR	50
Tehnični podatki, Specialni varnostni napotki, Uporaba v skladu z namembnostjo, Ce-izjava o konformnosti, Akumulatorji, Značilnosti, Vzdrževanje, Simboli	Prosimo preberite in shranite!	SLOVENSKO	52
Tehnički podaci, Specijalne sigurnosne upute, Propisna upotreba, CE-Izjava konformnosti, Baterije, Obilježja, Održavanje, Simboli	Molimo pročitati i sačuvati	HRVATSKI	54
Tehniskie dati, Speciālie drošības noteikumi, Noteikumiem atbilstošs izmantojums, Atbilstība CE normām, Akumulātori, Pazīmes, Apkope, Simboli	Pielikums lietošanas pamācībai	LATVISKI	56
Techniniai duomenys, Ypatingos saugumo nuorodos, Naudojimas pagal paskirtį, CE Atitikties pareiškimas, Akumuliatoriai, Požymiai, Techninis aptarnavimas, Simboliai	Prašome perskaityti ir neišmesti!	LIETUVIŠKAI	58
Tehnilised andmed, Spetsiaalsed turvajuhised, Kasutamine vastavalt otstarbele, EÜ Vastavusavaldus, Akud, Tunnused, Hooldus, Sümbolid	Palun lugege läbi ja hoidke alal!	EESTI	60
Технические данные, Рекомендации по технике безопасности, Использо- вание, Аккумулятор, Характеристики, Обслуживание, Символы	Пожалуйста, прочтите и сохраните настоящую! инструкцию	РУССКИЙ	62
Технически данни, Специални указания за безопасност, Използване по предназначение, CE-Декларация за съответствие, Акумулатори, Характеристики, Поддръжка, Символи	Моля прочетете и запазете!	БЪЛГАРСКИ	64
Date tehnice, Instrucţiuni de securitate, Condiţii de utilizare specificate, Declaraţie de conformitate, Alimentare de la reţea, Caracteristici, Intreţinere, Simboluri	Va rugăm citiţi şi păstraţi aceste instrucţiuni	ROMÂNIA	66
Технички Податоци, Упатство За Употреба, Специфицирани Услови На Употреба, Еу-декларација За Сообразност, Батерии, Карактеристики, Одржување, Симболи	Ве молиме прочитајте го и чувајте го ова упатство!	МАКЕДОНСКИ	68
技术数据, 特殊安全指示, 正确地使用机器, 欧洲安全规定说明, 蓄电池, 特点, 维修, 符号	请详细阅读并妥善保存！	中文	70

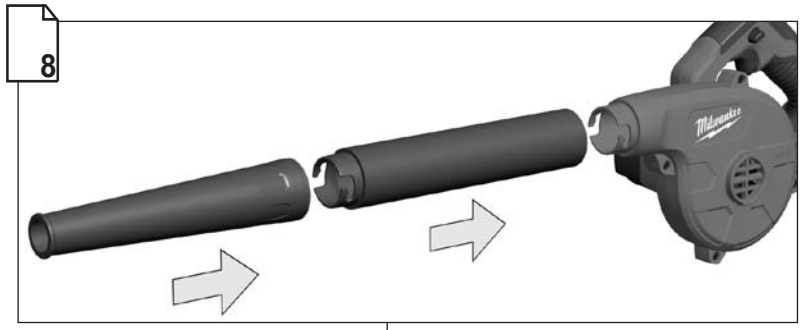

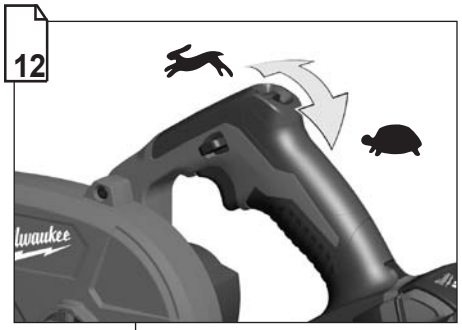

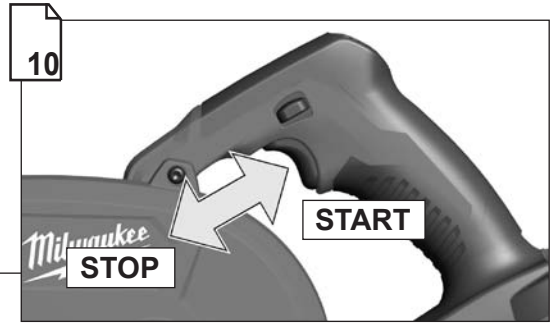

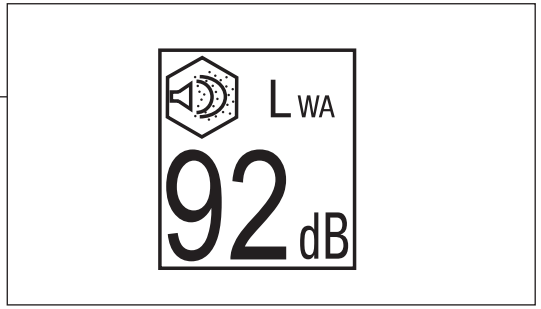

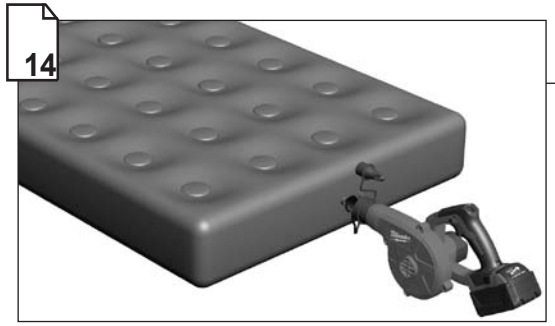

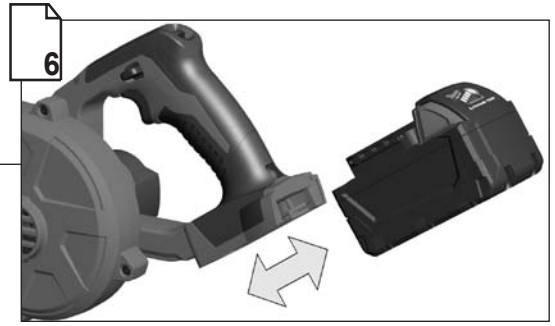

Remove the battery pack before starting any work on the machine.

Vor allen Arbeiten an der Maschine den Wechselakku herausnehmen

Avant tous travaux sur la machine retirer l'accu interchangeable.

Prima di iniziare togliere la batteria dalla macchina.

Retire la batería antes de comenzar cualquier trabajo en la máquina.

Antes de efectuar qualquer intervenção na máquina retirar o bloco acumulador.

Voor alle werkzaamheden aan de machine de akku verwijderen.

Ved arbejde inden i maskinen, bør batteriet tages ud.

Ta ut vekselbatteriet før du arbeider på maskinen

Drag ur batteripaket innan arbete utföres på maskinen.

Tarkista pistotulppa ja verkkojohto mahdollisilta vauriolta. Viat saa korjata vain alan erikoismies.

Πριν από κάθε εργασία στη μηχανή αφαιρείτε την ανταλλακτική μπαταρία.

Aletin kendinde bir çalışma yapmadan önce kartuş aküyü çıkarın.

Před zahájením veškerých prací na vrtacím šroubováku vyjmout výměnný akumulátor.

Pred každou prácou na stroji výmenný akumulátor vytiahnuť.

Przed przystąpieniem do jakichkolwiek prac na elektronarzędziu należy wyjąć wkładkę aku mulatorową.

Karbantartás, javítás, tisztítás, stb. előtt az akkumulátort ki kell venni a készülékből.

Pred deli na stroju izvlecite izmenljivi akumulator.

Prije svih radova na stroju izvaditi bateriju za zamjenu.

Pirms mašīnai veikt jebkāda veida apkopes darbus, ir jāizņem ārā akumulators.

Prieš atlikdami bet kokius darbus įrenginyje, išimkite keičiamą akumuliatorių.

Enne kõiki töid masina kallal võtke vahetatav aku välja.

Выньте аккумулятор из машины перед проведением с ней каких-либо манипуляций.

Преди започване на каквито е да е работи по машината извадете акумулатора.

在机器上进行任何修护工作之前，先拿出蓄电池。

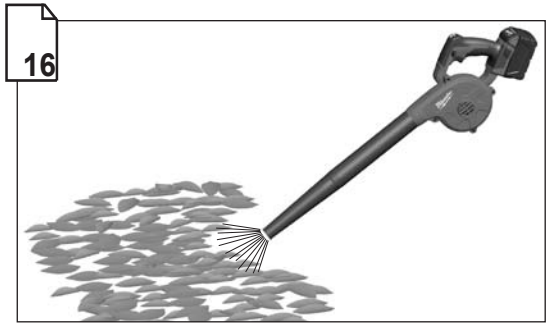

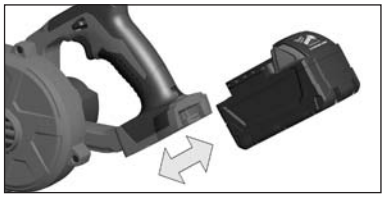

Remove the battery pack before starting any work on the machine.

Vor allen Arbeiten an der Maschine den Wechselakku herausnehmen

Avant tous travaux sur la machine retirer l'accu interchangeable.

Prima di iniziare togliere la batteria dalla macchina.

Retire la batería antes de comenzar cualquier trabajo en la máquina.

Antes de efectuar qualquer intervenção na máquina retirar o bloco acumulador.

Voor alle werkzaamheden aan de machine de akku verwijderen.

Ved arbejde inden i maskinen, bør batteriet tages ud.

Ta ut vekselbatteriet før du arbeider på maskinen

Drag ur batteripaket innan arbete utföres på maskinen.

Ota akku pois ennen kaikkia koneeseen tehtäviä toimenpiteitä.

Πριν από κάθε εργασία στη μηχανή αφαιρείτε την ανταλλακτική μπαταρία.

Aletin kendinde bir çalışma yapmadan önce kartuş aküyü çıkarın.

Před zahájením veškerých prací na vrtacím šroubováku vyjmout výměnný akumulátor.

Pred každou prácou na stroji výmenný akumulátor vytiahnuť.

Przed przystąpieniem do jakichkolwiek prac na elektronarzędziu należy wyjąć wkładkę akumulatorową.

Karbantartás, javítás, tisztítás, stb. előtt az akkumulátort ki kell venni a készülékből.

Pred deli na stroju izvlecite izmenljivi akumulator.

Prije svih radova na stroju izvaditi bateriju za zamjenu.

Pirms mašīnai veikt jebkāda veida apkopes darbus, ir jāizņem ārā akumulātors.

Prieš atlikdami bet kokius darbus įrenginyje, išimkite keičiamą akumuliatorių.

Enne kõiki töid masina kallal võtke vahetatav aku välja.

Выньте аккумулятор из машины перед проведением с ней каких-либо манипуляций.

Преди започване на каквито е да е работи по машината извадете акумулатора.

Scoateţi acumulatorul înainte de a începe orice intervenţie pe maşină.

Отстранете ја батеријата пред да започнете да ја користите машината.

在机器上进行任何修护工作之前，先拿出蓄电池。

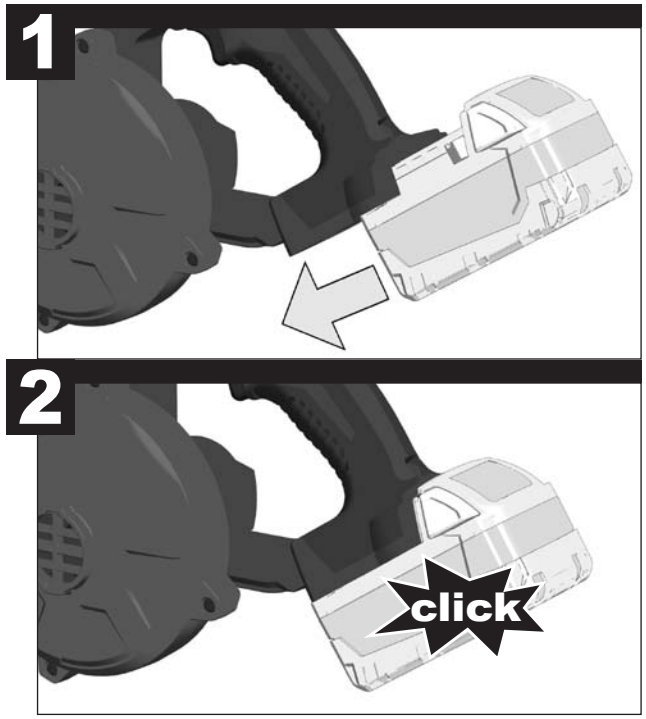

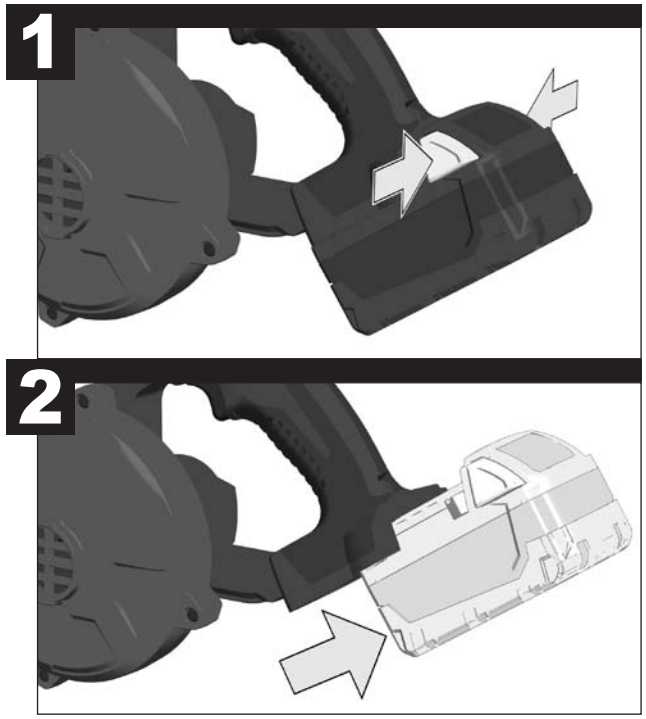

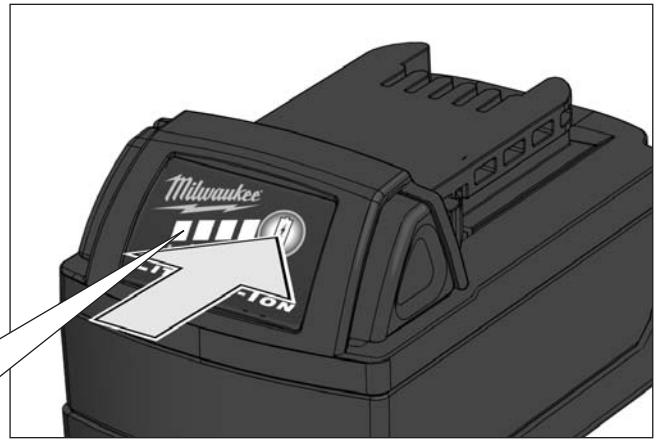

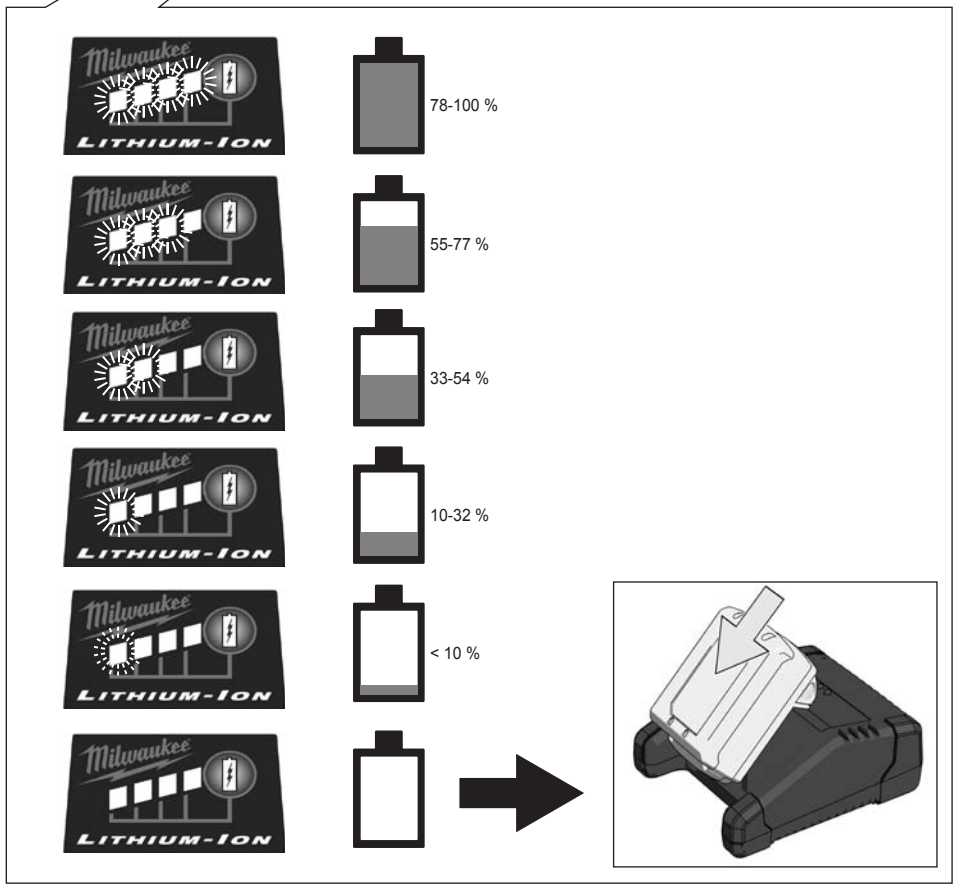

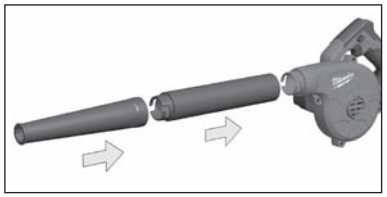

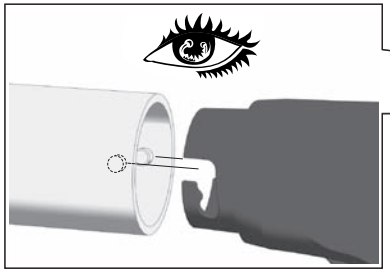

1

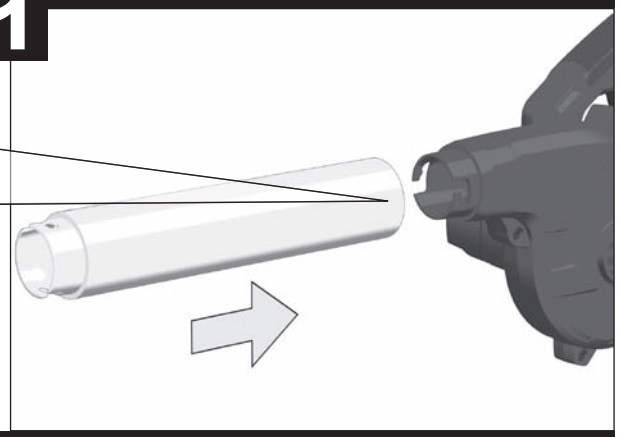

2

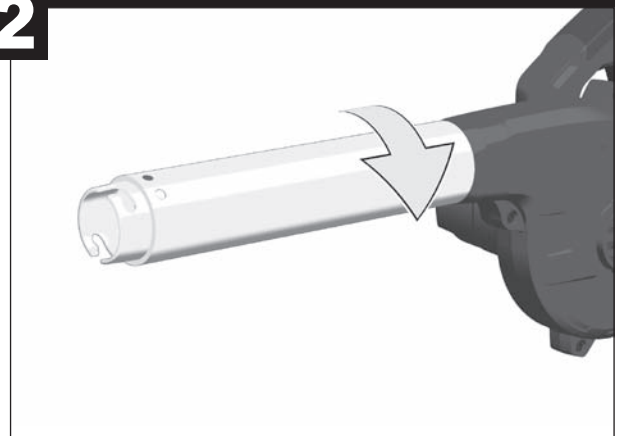

3

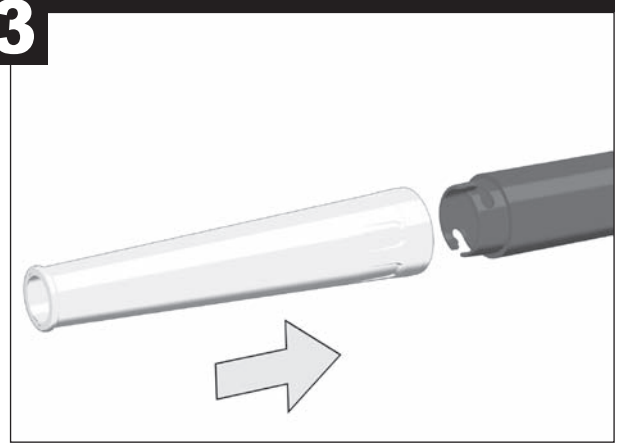

4

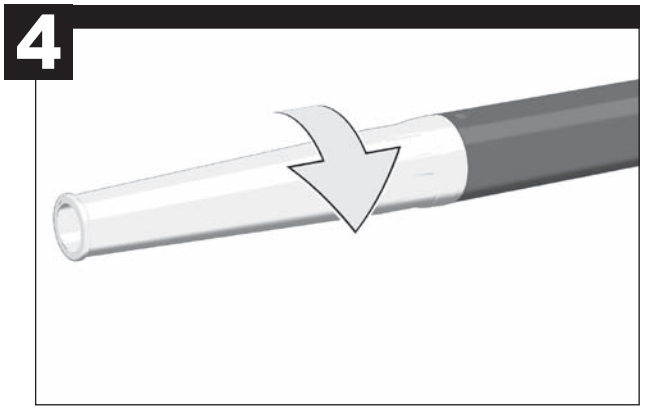

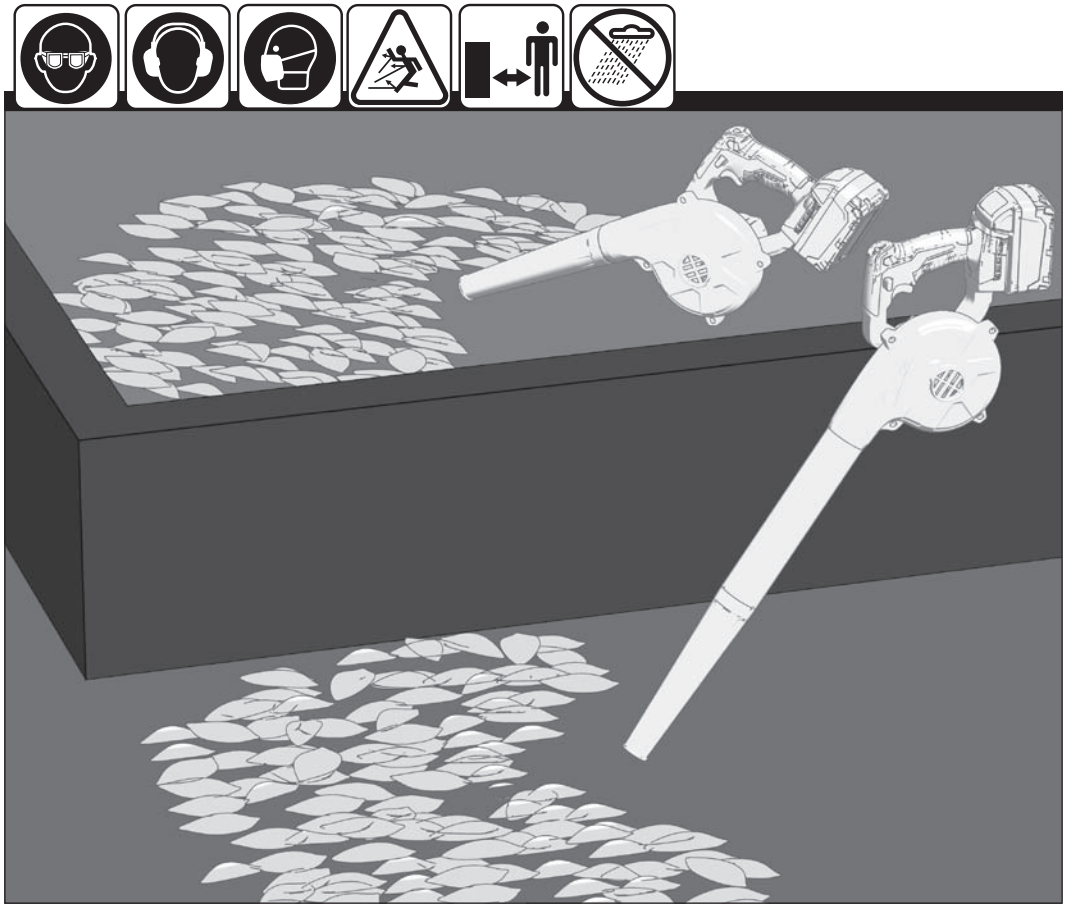

START

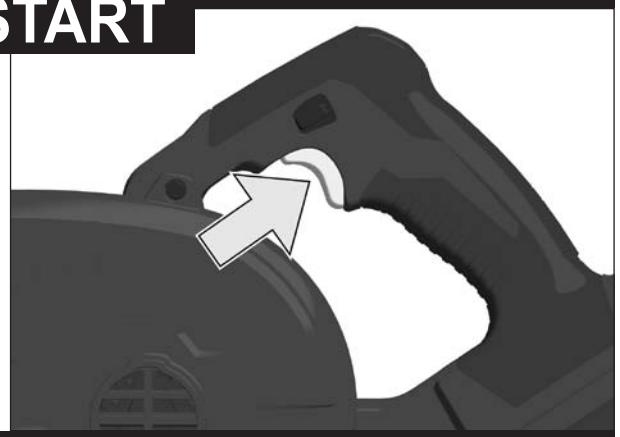

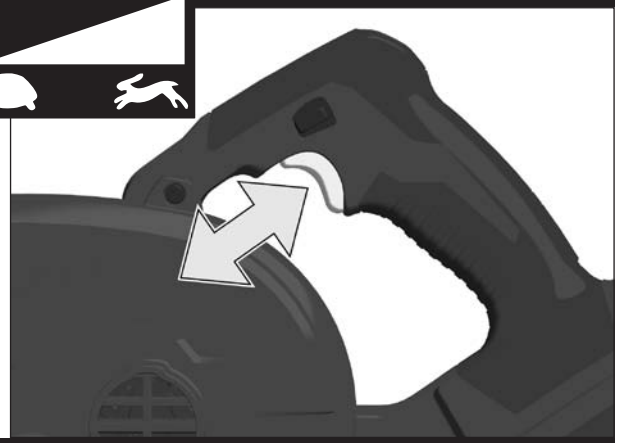

STOP

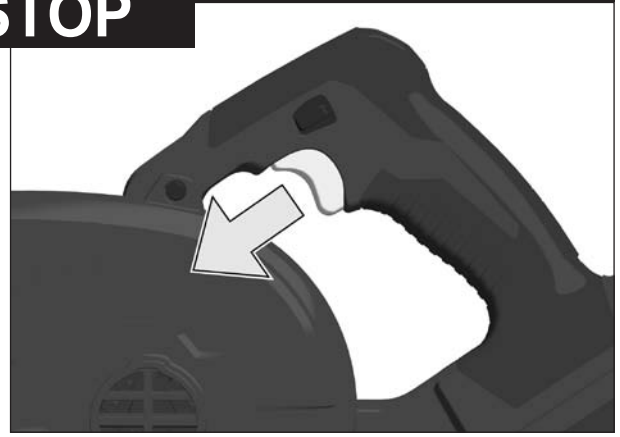

START/LOCK

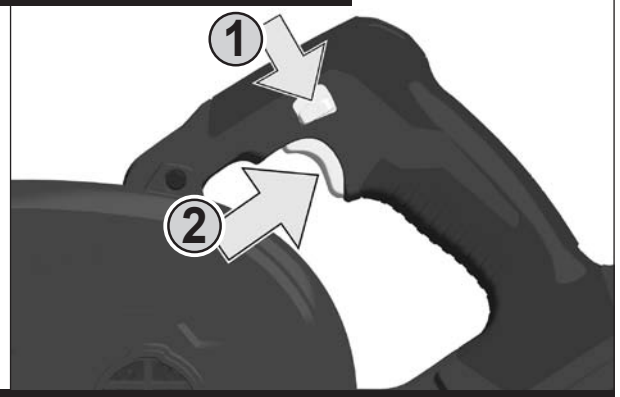

STOP

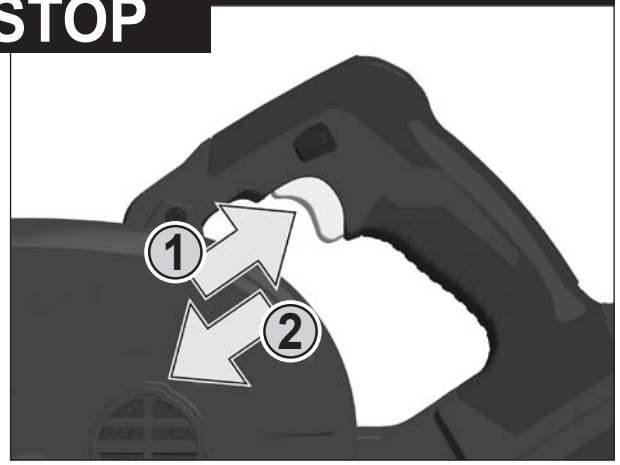

1

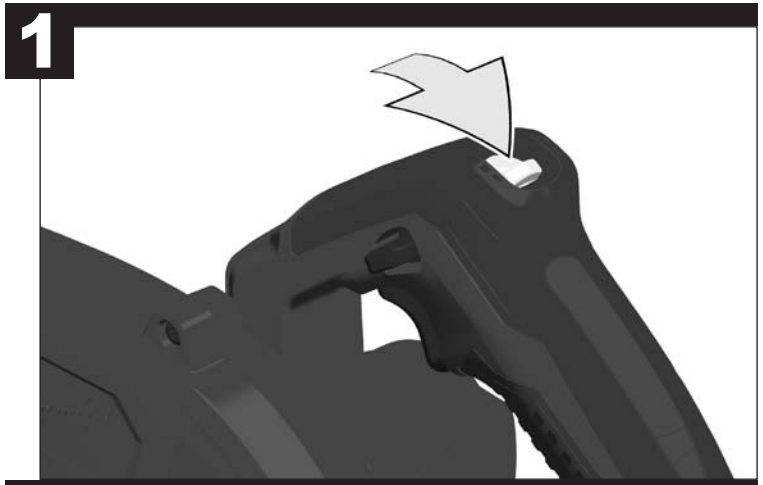

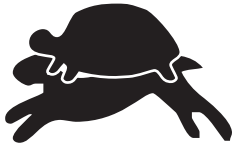

2

3

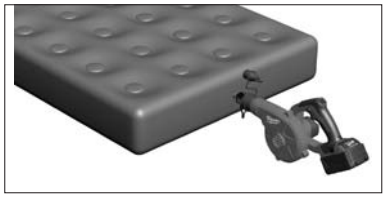

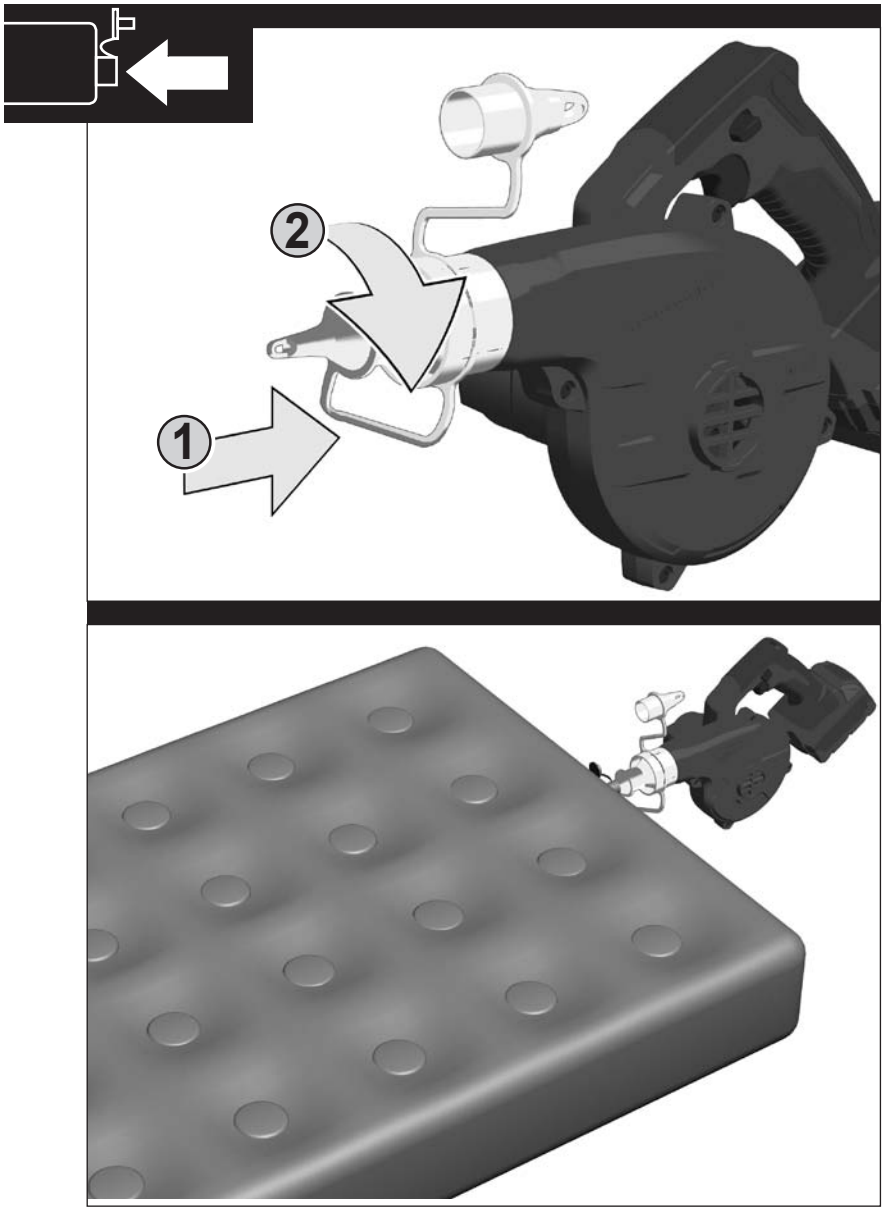
2
1

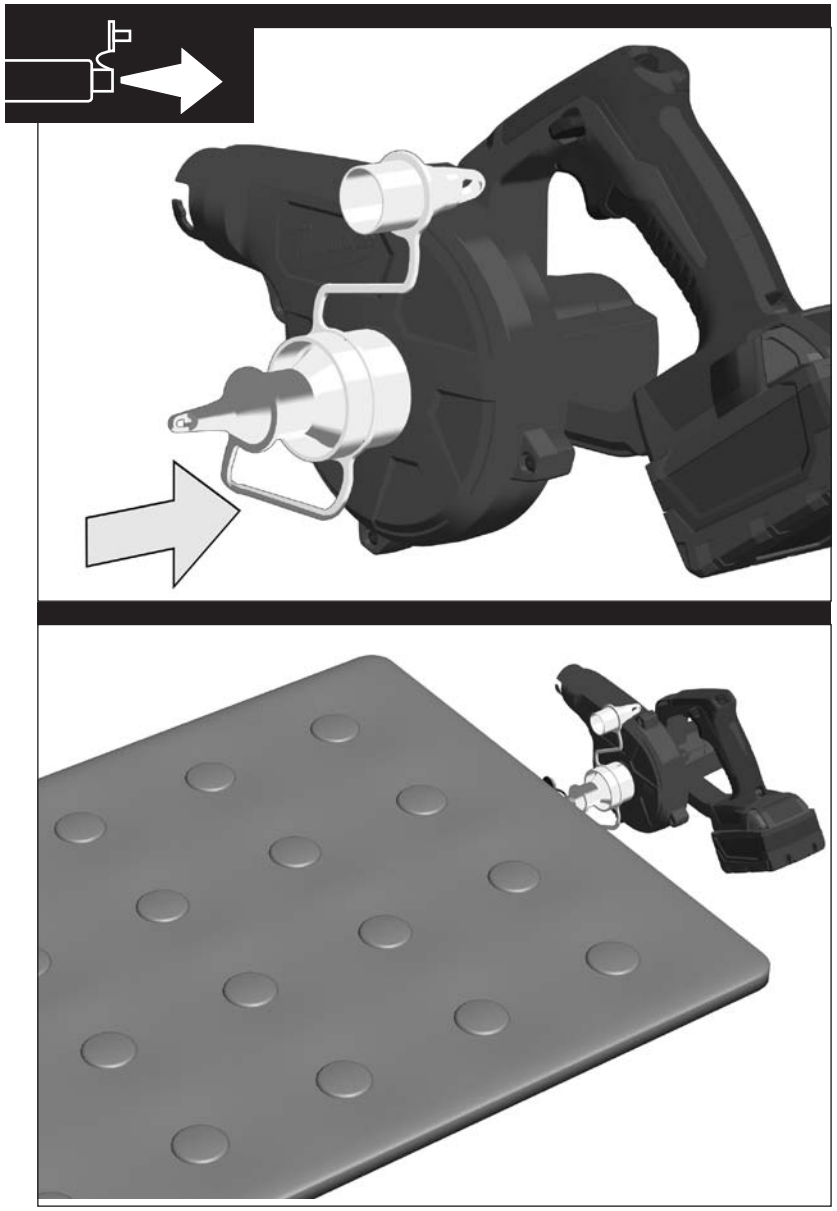

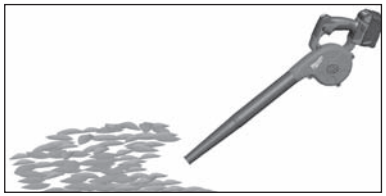

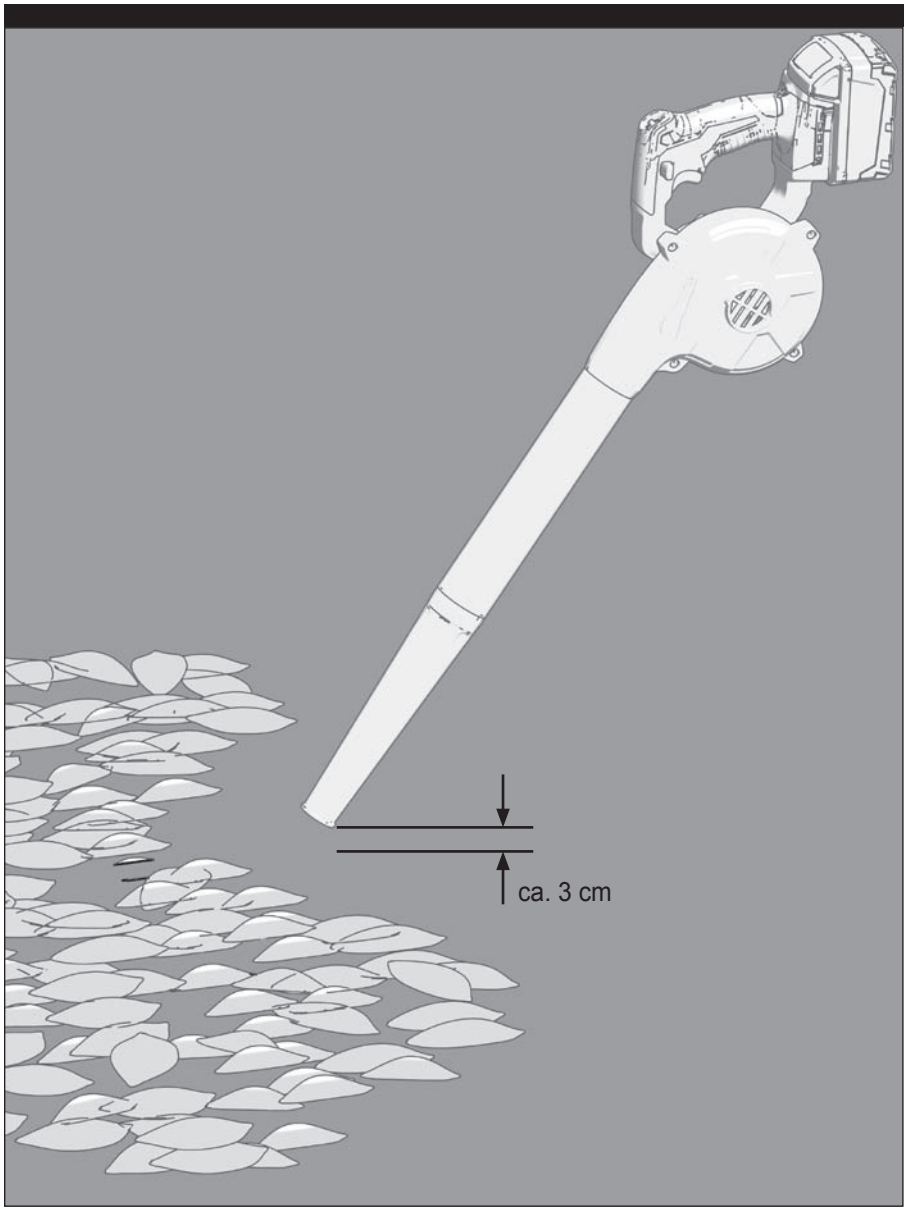

Nicht als Sauger verwenden!
Do not use for sucking!
Ne pas employer comme aspirateur !
Non usare come aspiratore!
¡No utilizar como aspiradora!
Não usar como aspirador!
Niet gebruiken als blad- of stofzuiger!
Må ikke bruges til sugning!
Skal ikke bruker som suger!
Använd lövblåsen aldrig för att suga upp något!
Ei saa käyttää imurina!
Να μη χρησιμοποιείται για αναρρόφηση!
Emme aleti olarak kullanmayınız!
Nepoužívejte jej jako vysavač!
Nepoužívajte ho ako vysávač!
Nie stosować jako ssawki!
Ne használja szívó berendezésként!
Ne uporabljajte kot sesalec!
Ne koristiti kao usisavač!
Neizmantot kā putekļsūcēju!
Nenaudokite kaip siurblio!
Ärge kasutage imurina!
Не использовать для всасывания!
Да не се ползва като смукалка.
A nu se folosi în chip de aspirator!
Не се употребува како всмукувач!
不要当作抽吸机！

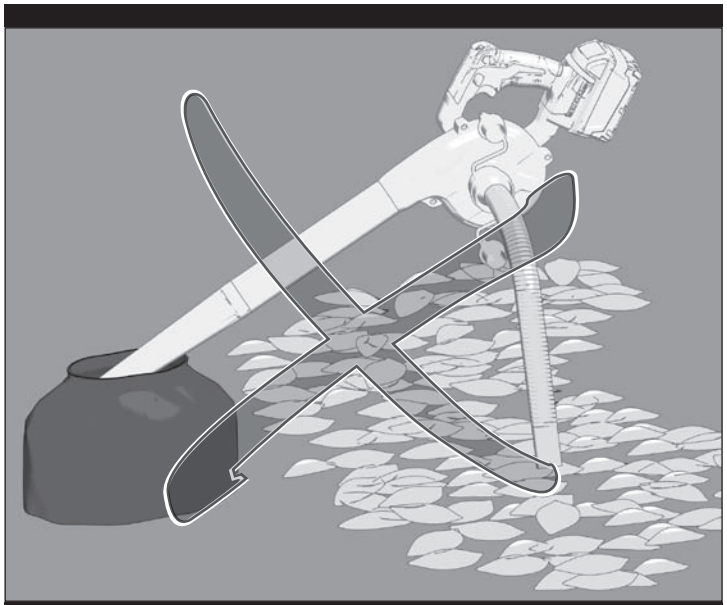

Keine Flüssigkeiten saugen!
Do not use for sucking liquids!
Ne pas aspirer des liquides !
Non aspirare liquidi!
¡No aspirar líquidos!
Não aspirar líquidos!
Niet gebruiken om vloeistoffen op te zuigen!
Må ikke bruges til at suge væsker!
Ikke sug opp væske!
Sug inte upp några vätskor!
Ei saa imeä nesteitä!
Να μη χρησιμοποιείται για αναρρόφηση υγρών!
Sıvılar emdirmeyiniz!
Nevysávejte žádné kapaliny!
Nevysávajte žiadne kvapaliny!
Nie zasysać żadnych cieczy!
Ne szívjon vele folyadékot!
Ne sesajte nobenih tekočin!
Ne usisavati tekućine!
Nav piemērots šķidrumu sūkšanai!
Nesiurbkite skysčių!
Ärge imege vedelikke!
Не использовать для всасывания жидкостей!
Да не се ползва за изсмукване на течности.
A nu se aspira substanţe lichide!
Не всмукувајте течности!
不要抽吸液体！

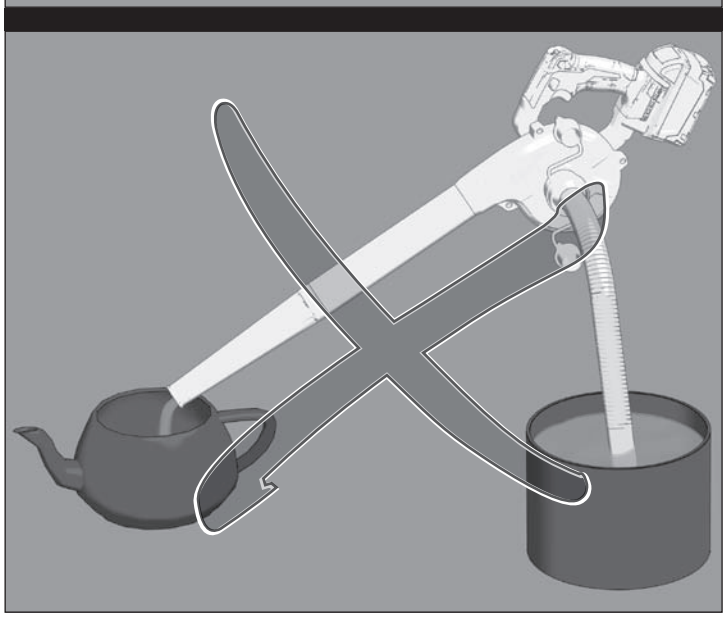

TECHNICAL DATA	Cordless Blower	M18 BBL

Production code ..... 4462 17 01...
...000001-999999
Rated input ..... 15 A
No-load speed
Level 1 ..... 18700 min^{-1}
Level 2 ..... 15300 min^{-1}
Level 3 ..... 11400 min^{-1}
Air speed max.
Level 1 ..... 42,8 km/h
Level 2 ..... 32,2 km/h
Level 3 ..... 26,7 km/h
Air flow rate
Level 1 ..... 2,9 m^3/min
Level 2 ..... 2,4 m^3/min
Level 3 ..... 1,8 m^3/min
Battery voltage ..... 18 V
Weight according EPTA-Procedure 01/2003 (with Li-Ion Battery 3,0 Ah) ..... 1,9 kg
Weight according EPTA-Procedure 01/2003 (with Li-Ion Battery 4,0 Ah) ..... 1,9 kg

Noise/vibration information
Measured values determined according to EN 60335.
Typically, the A-weighted noise levels of the tool are:
Sound pressure level (K=3dB(A)) ..... 77,7 dB (A)
Sound power level (K=3dB(A)) ..... 89,6 dB (A)

Wear ear protectors!

Total vibration values (vector sum in the three axes) determined according to EN 60745.
Vibration emission value a_h ..... 3,0 m/s^2
Uncertainty K= ..... 1,5 m/s^2

WARNING

The vibration emission level given in this information sheet has been measured in accordance with a standardised test given in EN 60745 and may be used to compare one tool with another. It may be used for a preliminary assessment of exposure.

The declared vibration emission level represents the main applications of the tool. However if the tool is used for different applications, with different accessories or poorly maintained, the vibration emission may differ. This may significantly increase the exposure level over the total working period.

An estimation of the level of exposure to vibration should also take into account the times when the tool is switched off or when it is running but not actually doing the job. This may significantly reduce the exposure level over the total working period.

Identify additional safety measures to protect the operator from the effects of vibration such as: maintain the tool and the accessories, keep the hands warm, organisation of work patterns.

⚠ WARNING! Read these instructions carefully, be familiar with the controls and the proper use of the machine. Save all warnings and instructions for future reference.

SAFETY INSTRUCTIONS

This appliance is not intended to be used or cleaned by persons with reduced physical, sensory or mental capabilities, or lack of experience or knowledge, unless they have been given instructions concerning the safe use of the appliance by a person legally responsible for their safety. They should be supervised whilst using the appliance. Children shall not use, clean or play with this appliance, which when not in use should be secured out of their reach.

Failure to keep loose clothing or long hair from being drawn into air intake could result in personal injury.

Ensure you have proper footing, especially in case of slanted surfaces.

The blower shall not be used for sucking!

Do not blow hot, flammable or explosive material.

Never allow children or people unfamiliar with these instructions to use the machine. Local regulations may restrict the age of the operator. When not in use store the machine out of reach of children.

The operator or user is responsible for accidents or hazards occurring to other people or their property.

Never operate the machine while people, especially children or pets, are nearby.

Use the machine only in daylight or good artificial light.

Do not operate the machine when barefoot or wearing open sandals, always wear substantial footwear and long trousers.

Failure to keep loose clothing from being drawn into air intake could result in personal injury.

Failure to keep long hair away from the air inlet could result in personal injury.

Always be sure of your footing on slopes.

Never blow debris in the direction of bystanders.Do not operate without tubes in place. Use included adapter to blow up or empty air bed.

Do not overreach and keep your balance at all times.

Walk, never run.

Keep all cooling air inlets clear of dirt.

Do not modify this blower. Unauthorized modifications may impair the safety of your product and may result in increased noise and vibration.

Store the appliance only in a dry place.

Remove the battery pack before starting any work on the machine.

Do not dispose of used battery packs in the household refuse or by burning them. Milwaukee Distributors offer to retrieve old batteries to protect our environment.

Do not store the battery pack together with metal objects (short circuit risk).

Use only System C18 chargers for charging System C18 battery packs. Do not use battery packs from other systems.

Battery acid may leak from damaged batteries under extreme load or extreme temperatures. In case of contact with battery acid wash it off immediately with soap and water. In case of eye contact rinse thoroughly for at least 10 minutes and immediately seek medical attention.

SPECIFIED CONDITIONS OF USE

The cordless blower may be used as follows:
Blowing of dirt and leaves.
Blow up air bed.
Empty air bed.

Do not use this product in any other way as stated for normal use.

EC-DECLARATION OF CONFORMITY

We declare under our sole responsibility that the product described under “Technical Data” is in conformity with the following standards or standardization documents:

EN 60335-1, IEC 60335-2-100, EN 55014-1, EN 55014-2

according to the provisions of the directives 2006/95/EC, 2004/108/EC, 2006/42/EC, 2000/14/EC.

2000/14/EC: Guaranteed sound power level 92 dB(A).
Conformity assessment procedure according to Annex I.
Equipment category: 34

Winnenden, 2013-12-09

Alexander Krug
Managing Director

Authorized to compile the technical file.

Techtronic Industries GmbH
Max-Eyth-Straße 10
71364 Winnenden
Germany

BATTERIES

New battery packs reach full loading capacity after 4 - 5 chargings and dischargings. Battery packs which have not been used for some time should be recharged before use.

Temperatures in excess of 50°C (122°F) reduce the performance of the battery pack. Avoid extended exposure to heat or sunshine (risk of overheating).

The contacts of chargers and battery packs must be kept clean.

For an optimum life-time, after use, the battery packs have to be fully charged.

To obtain the longest possible battery life remove the battery pack from the charger once it is fully charged.

For battery pack storage longer than 30 days:
Store the battery pack where the temperature is below 27°C and away from moisture
Store the battery packs in a 30% - 50% charged condition
Every six months of storage, charge the pack as normal.

MAINTENANCE

Keep all nuts, bolts and screws tight to be sure that the machine is in safe working condition.

Examine the machine and replace worn or damaged parts for safety.

Use only Milwaukee accessories and Milwaukee spare parts. Should components need to be replaced which have not been described, please contact one of our Milwaukee service agents (see our list of guarantee/service addresses).

If needed, an exploded view of the tool can be ordered. Please state the machine type printed as well as the six-digit No. on the label and order the drawing at your local service agents or directly at: Techtronic Industries GmbH, Max-Eyth-Straße 10, 71364 Winnenden, Germany.

SYMBOLS

Please read the instructions carefully before starting the machine.

Remove the battery pack before starting any work on the machine.

Wear goggles.

Wear ear protectors.

Wear dust mask.

Pay attention that bystanders are not injured through foreign objects thrown from the machine.

Keep bystanders a safe distance away from the machine.

Do not use in the rain or leave outdoors while it is raining.

Noise according 2000/14/EC

Do not dispose of electric tools together with household waste material! In observance of European Directive 2002/96/EC on waste electrical and electronic equipment and its implementation in accordance with national law, electric tools that have reached the end of their life must be collected separately and returned to an environmentally compatible recycling facility.

European Conformity Mark

TECHNISCHE DATEN	Akku-Laubbläser	M18 BBL

Produktionsnummer	4462 17 01... ...000001-999999
Stromaufnahme	15 A
Leerlaufdrehzahl	
Stufe 1	18700 min^{-1}
Stufe 2	15300 min^{-1}
Stufe 3	11400 min^{-1}
Luftstromgeschwindigkeit max.	
Stufe 1	42,8 km/h
Stufe 2	32,2 km/h
Stufe 3	26,7 km/h
Luftvolumenstrom	
Stufe 1	2,9 m^3/min
Stufe 2	2,4 m^3/min
Stufe 3	1,8 m^3/min
Spannung Wechselakku	18 V
Gewicht nach EPTA-Prozedur 01/2003 (Li-Ion 3,0 Ah)	1,9 kg
Gewicht nach EPTA-Prozedur01/2003 (Li-Ion 4,0 Ah)	1,9 kg

Geräusch/Vibrationsinformation
Messwerte ermittelt entsprechend EN 60335.
Der A-bewertete Geräuschpegel des Gerätes beträgt typischerweise:

Schalldruckpegel (K=3dB(A))	77,7 dB (A)
Schallleistungspegel (K=3dB(A))	89,6 dB (A)

Gehörschutz tragen!

Schwingungsgesamtwerte (Vektorsumme dreier Richtungen) ermittelt entsprechend EN 60745.

Schwingungsemissionswert a_h	3,0 m/s^2
Unsicherheit K=	1,5 m/s^2

WARNUNG

Der in diesen Anweisungen angegebene Schwingungspegel ist entsprechend einem in EN 60745 genormten Messverfahren gemessen worden und kann für den Vergleich von Elektrowerkzeugen miteinander verwendet werden. Er eignet sich auch für eine vorläufige Einschätzung der Schwingungsbelastung.

Der angegebene Schwingungspegel repräsentiert die hauptsächlichen Anwendungen des Elektrowerkzeugs. Wenn allerdings das Elektrowerkzeug für andere Anwendungen, mit abweichenden Einsatzwerkzeugen oder ungenügender Wartung eingesetzt wird, kann der Schwingungspegel abweichen. Dies kann die Schwingungsbelastung über den gesamten Arbeitszeitraum deutlich erhöhen.

Für eine genaue Abschätzung der Schwingungsbelastung sollten auch die Zeiten berücksichtigt werden, in denen das Gerät abgeschaltet ist oder zwar läuft, aber nicht tatsächlich im Einsatz ist. Dies kann die Schwingungsbelastung über den gesamten Arbeitszeitraum deutlich reduzieren.

Legen Sie zusätzliche Sicherheitsmaßnahmen zum Schutz des Bedieners vor der Wirkung von Schwingungen fest wie zum Beispiel: Wartung von Elektrowerkzeug und Einsatzwerkzeugen, Warmhalten der Hände, Organisation der Arbeitsabläufe.

⚠ Achtung! Lesen Sie die nachfolgenden Anweisungen sorgfältig durch. Machen Sie sich mit den Bedienelementen und dem ordnungsgemäßen Gebrauch des Geräts vertraut. Bewahren Sie alle Sicherheitshinweise und Anweisungen für die Zukunft auf.

SPEZIELLE SICHERHEITSHINWEISE

Dieses Gerät darf nicht von Personen bedient oder gereinigt werden, die über verminderte körperliche, sensorische oder geistige Fähigkeiten bzw. mangelnde Erfahrung oder Kenntnisse verfügen, es sei denn, sie wurden von einer gesetzlich für ihre Sicherheit verantwortliche Person im sicheren Umgang mit dem Gerät unterwiesen. Oben genannte Personen sind bei der Verwendung des Geräts zu beaufsichtigen. Dieses Gerät gehört nicht in die Hände von Kindern. Bei Nichtverwendung ist es deshalb sicher und außerhalb der Reichweite von Kindern zu verwahren.

Achten Sie darauf, dass lose Kleidung oder lange Haare nicht in die Luftzufuhr hineingezogen werden, da dies zu Verletzungen führen könnte.

Achten Sie immer auf einen festen Stand, insbesondere bei schrägen Flächen.

Der Laubbläser darf nicht zum Saugen verwendet werden!

Blasen Sie keine heiße, brennbare oder explosive Materialien zusammen.

Niemals Kindern oder mit diesen Anweisungen nicht vertrauten Personen erlauben das Gerät zu benutzen. Nationale Vorschriften beschränken möglicherweise das Alter des Bedieners. Bewahren Sie das Gartengerät für Kinder unerreichbar auf, wenn es nicht in Gebrauch ist.

Der Bediener oder Nutzer ist für Unfälle oder Schäden an anderen Menschen oder deren Eigentum verantwortlich.

Betreiben Sie das Gartengerät niemals, während sich Personen, insbesondere Kinder oder Haustiere, in unmittelbarer Nähe aufhalten.

Verwenden Sie das Gartengerät nur bei Tageslicht oder gutem künstlichen Licht.

Benutzen Sie das Gartengerät nicht barfuß oder mit offenen Sandalen. Tragen Sie stets festes Schuhwerk und eine lange Hose.

Achten Sie darauf, dass lose Kleidung nicht in die Luftzufuhr hineingezogen wird, da dies zu Verletzungen führen könnte.

Achten Sie darauf, dass lange Haare nicht in die Luftzufuhr hineingezogen werden, da dies zu Verletzungen führen könnte.

Achten Sie auf schrägen Flächen stets auf sicheren Tritt.

Blasen Sie Schmutz/Laub nie in die Richtung von in der Nähe stehender Personen.

Lehnen Sie sich nicht zu weit hinaus und halten Sie jederzeit das Gleichgewicht.

Nur gehen, nicht rennen.

Sämtliche Kühlluftöffnungen frei von Schmutz halten.

Nehmen Sie keine Veränderungen am Laubbläser vor. Unzulässige Veränderungen können die Sicherheit des Laubbläsers beeinträchtigen und zu verstärkten Geräuschen und Vibrationen führen.

Vor allen Arbeiten an der Maschine den Wechselakku herausnehmen

Verbrauchte Wechselakkus nicht ins Feuer oder in den Hausmüll werfen. Milwaukee bietet eine umweltgerechte Alt-Wechselakku-Entsorgung an; bitte fragen Sie Ihren Fachhändler.

Wechselakkus nicht zusammen mit Metallgegenständen aufbewahren (Kurzschlussgefahr).

Wechselakkus des Systems C18 nur mit Ladegeräten des Systems C18 laden. Keine Akkus aus anderen Systemen laden.

Unter extremer Belastung oder extremer Temperatur kann aus beschädigten Wechselakkus Batterieflüssigkeit auslaufen. Bei Berührung mit Batterieflüssigkeit sofort mit Wasser und Seife abwaschen. Bei Augenkontakt sofort mindestens 10 Minuten gründlich spülen und unverzüglich einen Arzt aufsuchen.

BESTIMMUNGSGEMÄßE VERWENDUNG

Der Laubbläser ist für folgende Arbeiten geeignet:
Blasen von Laub und Schmutz.
Aufblasen von Luftmatratzen.
Entleeren von Luftmatratzen.

Dieses Gerät darf nur wie angegeben bestimmungsgemäß verwendet werden.

CE-KONFORMITÄTSERKLÄRUNG

Wir erklären in alleiniger Verantwortung, dass das unter „Technische Daten“ beschriebene Produkt mit den folgenden Normen oder normativen Dokumenten übereinstimmt:

EN 60335-1, IEC 60335-2-100, EN 55014-1, EN 55014-2

gemäß den Bestimmungen der Richtlinien

2006/95/EG, 2004/108/EG, 2006/42/EG, 2000/14/EG.

2000/14/EG: Garantierter Schallleistungspegel 83 dB(A).
Bewertungsverfahren der Konformität gemäß Anhang I.
Produktkategorie: 34

Winnenden, 2013-12-09

Alexander Krug
Managing Director

Bevollmächtigt die technischen Unterlagen zusammenzustellen.

Techtronic Industries GmbH
Max-Eyth-Straße 10
71364 Winnenden
Germany

AKKUS

Neue Wechselakkus erreichen ihre volle Kapazität nach 4-5 Lade- und Entladezyklen. Längere Zeit nicht benutzte Wechselakkus vor Gebrauch nachladen.

Eine Temperatur über 50°C vermindert die Leistung des Wechselakkus. Längere Erwärmung durch Sonne oder Heizung vermeiden.

Die Anschlusskontakte an Ladegerät und Wechselakku sauber halten.

Für eine optimale Lebensdauer müssen nach dem Gebrauch die Akkus voll geladen werden.

Für eine möglichst lange Lebensdauer sollten die Akkus nach dem Aufladen aus dem Ladegerät entfernt werden.

Bei Lagerung des Akkus länger als 30 Tage:
Akku bei ca. 27°C und trocken lagern.
Akku bei ca. 30%-50% des Ladezustandes lagern.
Akku alle 6 Monate erneut aufladen.

WARTUNG

Stellen Sie den Festsitz aller Muttern, Bolzen und Schrauben sicher, damit ein sicherer Arbeitszustand des Gartengeräts gewährleistet ist.

Überprüfen Sie das Gartengerät und ersetzen Sie sicherheitshalber abgenutzte oder beschädigte Teile.

Nur Milwaukee Zubehör und Ersatzteile verwenden. Bauteile, deren Austausch nicht beschrieben wurde, bei einer Milwaukee Kundendienststelle auswechseln lassen (Broschüre Garantie/ Kundendienstadressen beachten).

Bei Bedarf kann eine Explosionszeichnung des Gerätes unter Angabe der Maschinen Type und der sechsstelligen Nummer auf dem Leistungsschild bei Ihrer Kundendienststelle oder direkt bei Techtronic Industries GmbH, Max-Eyth-Straße 10, 71364 Winnenden, Germany angefordert werden.

SYMBOLE

Bitte lesen Sie die Gebrauchsanweisung vor Inbetriebnahme sorgfältig durch.

Vor allen Arbeiten an der Maschine den Wechselakku herausnehmen

Schutzbrille tragen.

Gehörschutz tragen!

Atemschutz tragen

Achten Sie darauf, dass in der Nähe stehende Personen nicht durch weggeschleuderte Fremdkörper verletzt werden.

Halten Sie in der Nähe stehende Personen auf sicheren Abstand zum Gartengerät.

Nicht im Regen verwenden oder im Außenbereich lassen wenn es regnet.

Geräuschemmission nach 2000/14/EG

Werfen Sie Elektrowerkzeuge nicht in den Hausmüll! Gemäß Europäischer Richtlinie 2002/96/EG über Elektro- und Elektronik-Altgeräte und Umsetzung in nationales Recht müssen verbrauchte Elektrowerkzeuge getrennt gesammelt und einer umweltgerechten Wiederverwertung zugeführt werden.

CE-Zeichen

CARACTÉRISTIQUES TECHNIQUES	Souffleur sans fil	M18 BBL

Numéro de série	4462 17 01... ...000001-999999
Ampéres	15 A
Vitesse de rotation à vide	
Echelon 1	18700 min^{-1}
Echelon 2	15300 min^{-1}
Echelon 3	11400 min^{-1}
Vitesse max. du jet d'air	
Echelon 1	42,8 km/h
Echelon 2	32,2 km/h
Echelon 3	26,7 km/h
Jet d'air volumétrique	
Echelon 1	2,9 m^3/min
Echelon 2	2,4 m^3/min
Echelon 3	1,8 m^3/min
Tension accu interchangeable	18 V
Poids suivant EPTA-Procedure 01/2003 (Li-Ion 3,0 Ah)	1,9 kg
Poids suivant EPTA-Procedure01/2003 (Li-Ion 4,0 Ah)	1,9 kg

Informations sur le bruit et les vibrations
Valeurs de mesure obtenues conformément à la EN 60335.
Les mesures réelles (A) des niveaux acoustiques de l'appareil sont :

Niveau de pression acoustique (K=3dB(A))	77,7 dB (A)
Niveau d'intensité acoustique (K=3dB(A))	89,6 dB (A)

Toujours porter une protection acoustique!

Valeurs totales des vibrations (somme vectorielle de trois sens) établies conformément à EN 60745.

Valeur d'émission vibratoire a_h	3,0 m/s^2
Incertitude K=	1,5 m/s^2

AVERTISSEMENT

Le niveau vibratoire indiqué dans ces instructions a été mesuré selon un procédé de mesure normalisé dans la norme EN 60745 et peut être utilisé pour comparer des outils électriques entre eux. Il convient aussi à une estimation provisoire de la sollicitation par les vibrations.

Le niveau vibratoire indiqué représente les applications principales de l'outil électrique. Toutefois, si l'outil électrique est utilisé pour d'autres applications, avec des outils rapportés qui diffèrent ou une maintenance insuffisante, il se peut que le niveau vibratoire diverge. Cela peut augmenter nettement la sollicitation par les vibrations sur tout l'intervalle de temps du travail.

Pour une estimation précise de la sollicitation par les vibrations, on devrait également tenir compte des temps pendant lesquels l'appareil n'est pas en marche ou tourne sans être réellement en service. Cela peut réduire nettement la sollicitation par les vibrations sur tout l'intervalle de temps du travail.

Définissez des mesures de sécurité supplémentaires pour protéger l'utilisateur contre l'influence des vibrations, comme par exemple : la maintenance de l'outil électrique et des outils rapportés, le maintien au chaud des mains, l'organisation des déroulements de travail.

⚠ Attention ! Lisez avec attention toutes les instructions suivantes. Familiarisez-vous avec les éléments de commande et l'utilisation appropriée de l'outil de jardin. Bien garder tous les avertissements et instructions.

INSTRUCTIONS DE SÉCURITÉ PARTICULIERES

Ce dispositif ne doit pas être utilisé ou nettoyé par des personnes avec des capacités physiques, sensorielles ou mentales réduites, ou manque d'expérience ou de connaissances, à moins qu'elles n'aient reçu une instruction concernant la gestion sécurisée du dispositif par une personne juridiquement responsable de leur sécurité. Les personnes mentionnées ci-dessus devront être surveillées pendant l'utilisation du dispositif. Ce dispositif ne doit pas être manié par des enfants. Pour cette raison, en cas de non utilisation, il doit être gardé en sécurité hors de la portée des enfants.

S'assurer que dans l'alimentation de l'air des vêtements floues ou des cheveux longs ne soient pas aspirés en vue d'éviter tout risque de lésions.

S'assurer d'avoir une position stable, surtout sur des surfaces inclinées.

Le souffleur de feuilles ne doit pas être utilisé pour aspirer !

Ne pas souffler sur matériaux ardents, inflammables ou explosifs.

Ne laissez jamais un enfant ou une autre personne n'ayant pas pris connaissance des instructions d'utilisation se servir de l'outil de jardin. Il est possible que les réglementations locales fixent une limite d'âge minimum de l'utilisateur. Gardez l'outil de jardin non utilisé hors de la portée des enfants.

L'opérateur ou l'utilisateur de la tondeuse est responsable des accidents et des dommages causés à autrui ou à ses biens.

N'utilisez jamais l'outil de jardin lorsque des personnes, en particulier des enfants ou des animaux domestiques, se trouvent à roximité.

N'utiliser l'outil de jardinage que de jour ou avec un bon éclairage artificiel.

Ne faites jamais fonctionner l'outil de jardin si vous marchez pieds us ou portez des sandales ouvertes. Portez toujours des aussures fermées et des pantalons longs.

Si vous portez des vêtements amples, veillez à ce qu'ils ne soient pas happés par l'alimentation en air; ceci pourrait vous blesser.

Si vous avez des cheveux longs, veillez à ce qu'ils ne soient pas happés par l'alimentation en air; ceci pourrait vous blesser.

Faites attention à ne pas perdre l'équilibre si vous travaillez sur des pentes.

Ne soufflez jamais les déchets/les feuilles en direction de personnes se trouvant à proximité.

Ne pas se pencher trop et garder toujours l'équilibre.

Marcher, ne pas courir.

S'assurer que toutes les ouvertures pour l'air de refroidissement soient dégagées des déchets.

Ne pas effectuer des modifications sur le souffleur de feuilles. Toute modification non autorisée pourrait compromettre la sécurité du souffleur de feuilles et comporter une augmentation du bruit et des vibrations.

Avant tous travaux sur la machine retirer l'accu interchangeable.

Ne pas jeter les accus interchangeables usés au feu ou avec les déchets ménagers. Milwaukee offre un système d'évacuation écologique des accus usés.

Ne pas conserver les accus interchangeables avec des objets métalliques (risque de court-circuit)

Ne charger les accus interchangeables du système C18 qu'avec le chargeur d'accus du système C18. Ne pas charger des accus d'autres systèmes.

En cas de conditions ou températures extrêmes, du liquide caustique peut s'échapper d'un accu interchangeable endommagé. En cas de contact avec le liquide caustique de la batterie, laver immédiatement avec de l'eau et du savon. En cas de contact avec les yeux, rincer soigneusement avec de l'eau et consulter immédiatement un médecin.

UTILISATION CONFORME AUX PRESCRIPTIONS

Le souffleur de feuilles est approprié pour les opérations suivantes: soufflage de feuilles et déchets
gonflage de matelas
dégonflage de matelas

Comme déjà indiqué, cette machine n'est conçue que pour être utilisée conformément aux prescriptions.

DECLARATION CE DE CONFORMITÉ

Nous déclarons sous notre propre responsabilité que le produit décrit sous « Caractéristiques Techniques » est en conformité avec les normes ou documents normatifs suivants :

EN 60335-1, IEC 60335-2-100, EN 55014-1, EN 55014-4

conformément aux termes des réglementations en vigueur

2006/95/CE, 2004/108/CE, 2006/42/CE, 2000/14/CE.

2000/14/CE : Niveau d'intensité acoustique garanti 83 dB(A).
Procédures d'évaluation de la conformité conformément à l'annexe I.
Catégorie des produits : 34

Winnenden, 2013-12-09

Alexander Krug
Managing Director

Autorisé à compiler la documentation technique.

Techtronic Industries GmbH
Max-Eyth-Straße 10
71364 Winnenden
Germany

ACCUS

Les nouveaux accus interchangeables atteignent leur pleine capacité après 4-5 cycles de chargement et déchargement. Recharger les accus avant utilisation après une longue période de non utilisation.

Une température supérieure à 50°C amoindrit la capacité des accus. Eviter les expositions prolongées au soleil ou au chauffage.

Tenir propres les contacts des accus et des chargeurs.

Pour une durée de vie optimale, les accus doivent être chargés à fond après l'utilisation.

Pour une plus longue durée de vie, enlever les batteries du chargeur de batterie quand celles-ci seront chargées.

En cas d'entreposage de la batterie pour plus de 30 jours: Entreposer la batterie à 27°C environ dans un endroit sec. Entreposer la batterie avec une charge d'environ 30% - 50%. Recharger la batterie tous les 6 mois.

ENTRETIEN

Vérifiez que tous les écrous, boulons et vis sont bien serrés afin d'assurer que l'outil de jardin se trouve dans un état de fonctionnement ne présentant aucun danger.

Contrôlez l'outil de jardin et, pour des raisons de sécurité, remplacez les pièces usées ou endommagées.

N'utiliser que des pièces et accessoires Milwaukee. Pour des pièces dont l'échange n'est pas décrit, s'adresser de préférence aux stations de service après-vente Milwaukee (voir brochure Garantie/Adresses des stations de service après-vente).

Si besoin est, une vue éclatée de l'appareil peut être fournie. S'adresser, en indiquant bien le numéro porté sur la plaque signalétique, à votre station de service après-vente (voir liste jointe) ou directement à Techtronic Industries GmbH, Max-Eyth-Straße 10, 71364 Winnenden, Germany.

SYMBOLES

Veuillez lire avec soin le mode d'emploi avant la mise en service

Avant tous travaux sur la machine retirer l'accu interchangeable.

Porter des lunettes de protection.

Toujours porter une protection acoustique!

Employer une masque de protection.

Faites attention à ce que les personnes se trouvant à proximité ne soient pas blessées par des projections provenant de la machine.

Gardez une distance de sécurité entre l'outil de jardin et les personnes se trouvant à proximité.

Ne pas utiliser sous la pluie et ne pas laisser à l'extérieur pendant la pluie.

Émissions sonores 2000/14CE.

Ne pas jeter les appareils électriques dans les ordures ménagères !
Conformément à la directive européenne 2002/96/EG relative aux déchets d'équipements électriques ou électroniques (DEEE), et à sa transposition dans la législation nationale, les appareils électriques doivent être collectés à part et être soumis à un recyclage respectueux de l'environnement.

Marque CE

DATI TECNICI	Soffiatore per foglie a batteria	M18 BBL

Numero di serie	4462 17 01... ...000001-999999
Ampere	15 A
Numero di giri a vuoto	
Stadio 1	18700 min^{-1}
Stadio 2	15300 min^{-1}
Stadio 3	11400 min^{-1}
Velocità max. del flusso d'aria	
Stadio 1	42,8 km/h
Stadio 2	32,2 km/h
Stadio 3	26,7 km/h
Flusso d'aria volumetrico	
Stadio 1	2,9 m^3/min
Stadio 2	2,4 m^3/min
Stadio 3	1,8 m^3/min
Tensione batteria	18 V
Peso secondo la procedura EPTA01/2003 (Li-Ion 3,0 Ah)	1,9 kg
Peso secondo la procedura EPTA01/2003 (Li-Ion 4,0 Ah)	1,9 kg

Informazioni sulla rumorosità/sulle vibrazioni
Valori misurati conformemente alla norma EN 60335.
La misurazione A del livello di pressione acustica dell'utensile è di solito di:

Livello di rumorosità (K=3dB(A))	77,7 dB (A)
Potenza della rumorosità (K=3dB(A))	89,6 dB (A)

Utilizzare le protezioni per l'udito!

Valori totali delle oscillazioni (somma di vettori in tre direzioni) misurati conformemente alla norma EN 60745

Valore di emissione dell'oscillazione a_h	3,0 m/s^2
Incertezza della misura K=	1,5 m/s^2

AVVERTENZA

Il livello di vibrazioni indicato nelle presenti istruzioni è stato misurato in conformità con un procedimento di misurazione codificato nella EN 60745 e può essere utilizzato per un confronto tra attrezzi elettrici. Inoltre si può anche utilizzare per una valutazione preliminare della sollecitazione da vibrazioni.

Il livello di vibrazioni indicato rappresenta le applicazioni principali dellattrezzo elettrico. Se viceversa si utilizza lattrezzo elettrico per altri scopi, con accessori differenti o con una manutenzione insufficiente, il livello di vibrazioni può risultare diverso. E questo può aumentare decisamente la sollecitazione da vibrazioni lungo lintero periodo di lavorazione.

Ai fini di una valutazione precisa della sollecitazione da vibrazioni si dovrebbero tenere presente anche i periodi in cui l'apparecchio rimane spento oppure, anche se acceso, non viene effettivamente utilizzato. Ciò può ridurre notevolmente la sollecitazione da vibrazioni lungo l'intero periodo di lavorazione.

Stabilite misure di sicurezza supplementari per la tutela dell'operatore dall'effetto delle vibrazioni, come ad esempio: manutenzione dell'attrezzo elettrico e degli accessori, riscaldamento delle mani, organizzazione dei processi di lavoro.

⚠ Attenzione! Leggere attentamente le istruzioni sotto indicate. Acquisire dimestichezza con gli elementi di comando ed il corretto utilizzo dell'apparecchio per il giardinaggio. Conservare tutte le avvertenze di pericolo e le istruzioni operative per ogni esigenza futura.

NORME DI SICUREZZA

Questo dispositivo non deve essere usato o pulito da persone con capacità fisiche, sensoriali o mentali ridotte o con mancanza di esperienza o conoscenza, salvo che vengano istruite nella gestione in sicurezza del dispositivo da persona giuridicamente responsabile della loro sicurezza. Le persone di cui sopra dovranno essere sorvegliate durante l'uso del dispositivo. Questo dispositivo non deve essere maneggiato da bambini. Per questo motivo, quando non viene usato, deve essere conservato in sicurezza al di fuori della portata di bambini.

Avere cura affinché nell'alimentazione d'aria non vengano aspirati vestiario sciolto o capelli lunghi, per evitare il rischio di lesioni.

Avere sempre cura di stare in piedi saldamente, in particolare su superfici inclinate.

Il soffiatore per foglie non deve essere utilizzato per aspirare!

Non soffiare su materiale ardente, infiammabile o esplosivo.

Non permettere a bambini oppure a persone che non abbiano preso visione delle presenti istruzioni di utilizzare l'apparecchio per il giardinaggio. Le norme nazionali prevedono eventualmente dei limiti di restrizione relativamente all'età dell'operatore. Se l'apparecchio per il giardinaggio non viene impiegato, conservarlo fuori della portata dei bambini.

L'operatore o l'utente è responsabile degli incidenti o dei rischi in cui possono incorrere le altre persone o le loro proprietà.

Non utilizzare mai l'apparecchio per il giardinaggio quando nelle immediate vicinanze vi sono persone ed in modo particolare bambini oppure animali domestici.

Utilizzare l'apparecchio per il giardinaggio solamente di giorno o con una buona illuminazione artificiale.

Mai utilizzare l'apparecchio per il giardinaggio a piedi nudi né calzando sandali aperti. Portare sempre robuste scarpe di sicurezza e pantaloni lunghi.

Prestare attenzione affinché indumenti larghi non vengano aspirati nell'alimentazione dell'aria in quanto questo potrebbe causare lesioni.

Prestare attenzione affinché capelli lunghi non vengano aspirati nell'alimentazione dell'aria in quanto questo potrebbe causare lesioni.

In caso di superfici con una certa pendenza fare attenzione a non scivolare.

Non soffiare mai sporcizia/foglie in direzione di persone che si trovano nelle vicinanze.

Non sporgersi troppo e mantenere sempre l'equilibrio.

Camminare, non correre.

Tenere tutte le aperture per aria di raffreddamento libere da sporcizia.

Non eseguire modifiche sul soffiatore per foglie. Modifiche non autorizzate potrebbero pregiudicare la sicurezza del soffiatore per foglie e comportare una maggiore rumorosità e vibrazioni.

Prima di iniziare togliere la batteria dalla macchina.

Non gettare le batterie esaurite sul fuoco o nella spazzatura di casa. La Milwaukee offre infatti un servizio di recupero batterie usate.

Nel vano d'innesto per la batteria del caricatore non devono entrare parti metalliche.(pericolo di cortocircuito).

Le batterie del System C18 sono ricaricabili esclusivamente con i caricatori del System C18. Le batterie di altri sistemi non possono essere ricaricate.

Nel caso di batterie danneggiate da un carico eccessivo o da temperature alte, l'acido di queste potrebbe fuoriuscire. In caso di contatto con l'acido delle batterie lavarsi immediatamente con acqua e sapone. In caso di contatto con gli occhi risciacquare immediatamente con acqua per almeno 10 minuti e contattare subito un medico.

UTILIZZO CONFORME

Il soffiatore per foglie è idoneo per le seguenti operazioni:
soffiaggio di foglie e sporcizia
gonfiaggio di materassini ad aria
sgonfiaggio di materassini ad aria

Utilizzare il prodotto solo per l'uso per cui è previsto.

DICHARAZIONE DI CONFORMITÀ CE

Assumendone la piena responsabilità, dichiariamo che il prodotto descritto nei «Dati tecnici» è conforme alle seguenti normative oppure ai relativi documenti:

EN 60335-1, IEC 60335-2-100, EN 55014-1, EN 55014-5

in base alle prescrizioni delle direttive

2006/95/CE, 2004/108/CE, 2006/42/CE, 2000/14/CE.

2000/14/CE: Llivello di potenza sonora garantito 83 dB(A).
Procedimento di valutazione della conformità secondo appendice I.
Categoria di prodotto: 34

Winnenden, 2013-12-09

Alexander Krug
Managing Director

Autorizzato alla preparazione della documentazione tecnica

Techtronic Industries GmbH
Max-Eyth-Straße 10
71364 Winnenden
Germany

BATTERIE

Le batterie nuove raggiungono la loro piena capacità dopo 4-5 cicli di carica e scarica. Batterie non utilizzate per molto tempo devone essere ricaricate prima dell'uso.

A temperature superiori ai 50°C , la potenza della batteria si riduce.

Evitare di esporre l'accumulatore a surriscaldamento prolungato, dovuto ad esempio ai raggi del sole o ad un impianto di riscaldamento.

Per una ottimale vita utile è necessario ricaricare completamente le batterie dopo l'uso.

Per una più lunga durata, rimuovere le batterie dal caricabatterie quando saranno cariche.

In caso di immagazzinaggio della batteria per più di 30 giorni: Immagazzinare la batteria a circa 27°C in ambiente asciutto. Immagazzinare la batteria con carica di circa il 30% - 50%. Ricaricare la batteria ogni 6 mesi.

MANUTENZIONE

Per essere certi che la tagliasiepi possa operare in condizioni di assoluta sicurezza, assicurarsi sempre che tutti i dadi, i bulloni e le viti siano ben avvitati.

Controllare l'apparecchio per il giardinaggio e per ragioni di sicurezza sostituire parti usurate o danneggiate.

Utilizzare esclusivamente accessori e pezzi di ricambio Milwaukee. L'installazione di pezzi di ricambio non specificamente prescritti dall'Milwaukee va preferibilmente effettuata dal servizio di assistenza clienti Milwaukee (ved. opuscolo Garanzia/Indirizzi Assistenza tecnica).

In caso di mancanza del disegno esploso, può essere richiesto al seguente indirizzo: Techtronic Industries GmbH, Max-Eyth-Straße 10, 71364 Winnenden, Germany.

SIMBOLI

Leggere attentamente le istruzioni per l'uso prima di mettere in funzione l'elettroutensile.

Prima di iniziare togliere la batteria dalla macchina.

Indossare occhiali protettivi.

Utilizzare le protezioni per l'udito!

Indossare una maschera protettiva

Attenzione a non mettere in pericolo l'incolumità di persone che si trovano nelle vicinanze attraverso corpi lanciati o fatti volare per aria.

Fare in modo che persone che si trovano nelle vicinanze rimangano a distanza di sicurezza dall'apparecchio per il giardinaggio.

Non usare sotto la pioggia e non lasciare all'esterno mentre piove.

Emissioni sonore secondo 2000/14 CE

Non gettare le apparecchiature elettriche tra i rifiuti domestici. Secondo la Direttiva Europea 2002/96/CE sui rifiuti di pparecchiature elettriche ed elettroniche e la sua attuazione in conformità alle norme nazionali, le apparecchiature elettriche esauste devono essere accolte separatamente, al fine di essere reimpiegate in modo eco-compatibile.

Marchio CE

DATOS TÉCNICOS — Soplador de hojas a bateria — M18 BBL

Número de producción	4462 17 01... ...000001-999999
Amperios	15 A
Velocidad en vacío	
Nivel 1	18700 min^{-1}
Nivel 2	15300 min^{-1}
Nivel 3	11400 min^{-1}
Velocidad máxima del flujo de aire	
Nivel 1	42,8 km/h
Nivel 2	32,2 km/h
Nivel 3	26,7 km/h
Caudal de aire	
Nivel 1	2,9 m^3/min
Nivel 2	2,4 m^3/min
Nivel 3	1,8 m^3/min
Voltaje de batería	18 V
Peso de acuerdo con el procedimiento EPTA01/2003 (Li-Ion 3,0 Ah)	1,9 kg
Peso de acuerdo con el procedimiento EPTA01/2003 (Li-Ion 4,0 Ah)	1,9 kg

Información sobre ruidos / vibraciones
Determinación de los valores de medición según norma EN 60335.
El nivel de ruido típico del aparato determinado con un filtro A corresponde a:

Presión acústica (K=3dB(A))	77,7 dB (A)
Resonancia acústica (K=3dB(A))	89,6 dB (A)

Usar protectores auditivos!

Nivel total de vibraciones (suma vectorial de tres direcciones) determinado según EN 60745.

Valor de vibraciones generadas a_h	3,0 m/s^2
Tolerancia K=	1,5 m/s^2

ADVERTENCIA

El nivel vibratorio indicado en estas instrucciones ha sido medido conforme a un método de medición estandarizado en la norma EN 60745, y puede utilizarse para la comparación entre herramientas eléctricas. También es apropiado para una estimación provisional de la carga de vibración.

El nivel vibratorio indicado representa las aplicaciones principales de la herramienta eléctrica. Si, pese a ello, se utiliza la herramienta eléctrica para otras aplicaciones, con útiles adaptables diferentes o con un mantenimiento insuficiente, el nivel vibratorio puede diferir. Esto puede incrementar sensiblemente la carga de vibración durante todo el periodo de trabajo.

Para una estimación exacta de la carga de vibración deberían tenerse en cuenta también los tiempos durante los que el aparato está apagado o, pese a estar en funcionamiento, no está siendo realmente utilizado. Esto puede reducir sustancialmente la carga de vibración durante todo el periodo de trabajo.

Adopte medidas de seguridad adicionales para la protección del operador frente al efecto de las vibraciones, como por ejemplo: mantenimiento de la herramienta eléctrica y de los útiles adaptables, mantener las manos calientes, organización de los procesos de trabajo.

⚠ Atención! Lea detenidamente las siguientes instrucciones. Familiarícese con los elementos de manejo y el uso reglamentario del aparato para jardín. Guardar todas las advertencias de peligro e instrucciones para futuras consultas.

INSTRUCCIONES DE SEGURIDAD

Este aparato no debe ser manejado o limpiado por personas cuyas capacidades físicas, sensoriales o mentales sean reducidas, o por personas sin experiencia o conocimientos, a no ser que éstas hayan sido instruidas en el manejo seguro del aparato por una persona legalmente responsable de su seguridad. Las personas arriba mencionadas deben ser supervisadas durante el uso del aparato. Este aparato no debe ser utilizado por los niños. En caso de no ser utilizado, el aparato se debe mantener fuera del alcance y de la vista de los niños.

Prestar atención a que la ropa holgada o los pelos largos no queden atrapados en la entrada de aire, puesto que ello podría ocasionar lesiones.

Prestar atención a que los pies estén bien apoyados en el suelo, particularmente en superficies inclinadas.

¡El soplador de hojas no debe ser utilizado para aspirar!

No sople ni concentre materiales calientes, inflamables o explosivos.

Jamás permita que usen el aparato para jardín niños, ni aquellas personas que no estén familiarizadas con estas instrucciones. Tenga en cuenta la edad mínima que pudiera prescribirse en su país para el usuario. Guarde el aparato para jardín fuera del alcance de los niños cuando no lo utilice.

El usuario es responsable de los accidentes o daños provocados a otras personas o a sus pertenencias.

Nunca ponga a funcionar el aparato para jardín si en las inmediaciones se encuentran personas, y muy en especial niños, así como animales domésticos.

Únicamente utilice el aparato para jardín con luz diurna o con buena iluminación artificial.

No utilice el aparato para jardín si está descalzo o si lleva puestas sandalias. Siempre lleve puesto calzado fuerte y pantalones argos.

Cuide que la ropa suelta no sea aspirada hacia la toma de aire, ya que podría lesionarse.

Si lleva el pelo largo, cuide que éste no sea aspirado hacia la toma de aire, ya que podría lesionarse.

Siempre mantenga un paso firme y seguro al trabajar en pendientes.

Jamás sople suciedad/hojarasca en dirección a las personas situadas cerca.

No se incline demasiado y mantenga el equilibrio en todo momento.

Sólo caminar, no correr.

Mantener todos los orificios de aire refrigerante libres de suciedad.

No lleve a cabo modificaciones en el soplador de hojas. Las modificaciones no autorizadas pueden mermar la seguridad del soplador de hojas y aumentar los ruidos y las vibraciones.

Retire la batería antes de comenzar cualquier trabajo en la máquina.

No tire las baterías usadas a la basura ni al fuego. Los Distribuidores Milwaukee ofrecen un servicio de recogida de baterías antiguas para proteger el medio ambiente.

No almacene la batería con objetos metálicos (riesgo de cortocircuito).

Recargar solamente los acumuladores del Sistema C18 en cargadores C18. No intentar recargar acumuladores de otros sistemas.

En caso de sobrecarga o alta temperatura, pueden llegar a producirse escapes de ácido provenientes de la batería. En caso de contacto con éste, límpie inmediatamente la zona con agua y jabón. Si el contacto es en los ojos, límpiese concienzudamente con agua durante 10 minutos y acuda inmediatamente a un médico

APLICACIÓN DE ACUERDO A LA FINALIDAD

El soplador de hojas es apropiado para los siguientes trabajos:
Para soplar hojas y suciedad.
Para inflar colchones neumáticos.
Para desinflar colchones neumáticos.
No utilice este producto para ninguna otra aplicación que no sea su uso normal.

DECLARACION DE CONFORMIDAD CE

Declaramos bajo nuestra responsabilidad, que el producto descrito bajo “Datos técnicos” está en conformidad con las normas o documentos normalizados siguientes:

EN 60335-1, IEC 60335-2-100, EN 55014-1, EN 55014-6

de acuerdo con las directivas

2006/95/CE, 2004/108/CE, 2006/42CE, 2000/14/CE.

2000/14/CE: Nivel de potencia acústica garantizado 83 dB(A).
Procedimiento para evaluación de la conformidad según anexo I.
Categoría de producto: 34

Winnenden, 2013-12-09

Alexander Krug
Managing Director

Autorizado para la redacción de los documentos técnicos.

Techtronic Industries GmbH
Max-Eyth-Straße 10
71364 Winnenden
Germany

BATERIA

Las baterías nuevas alcanzan su plena capacidad de carga después de 4 - 5 cargas y descargas. Las baterías no utilizadas durante cierto tiempo deben ser recargadas antes de usar.

Las temperaturas superiores a 50°C reducen el rendimiento de la batería. Evite una exposición excesiva a fuentes de calor o al sol (riesgo de sobrecalentamiento).

Los puntos de contacto de los cargadores y las baterías se deben mantener limpios.

Para un tiempo óptimo de vida, deberán cargarse las baterías completamente después de su uso.

Para garantizar la máxima capacidad y vida útil, las baterías recargables se deberían retirar del cargador una vez finalizada la carga.

En caso de almacenar la batería recargable más de 30 días:
Almacenar la batería recargable en un lugar seco a una temperatura de aproximadamente 27°C.
Almacenar la batería recargable con un estado de carga del 30% y 50% aproximadamente.
Recargar la batería cada 6 meses.

MANTENIMIENTO

Asegúrese de que todas las tuercas, pernos y tornillos están firmemente sujetos para garantizar un trabajo seguro con el aparato para jardín.

Controle el aparato para jardín y sustituya las piezas desgastadas o dañadas para mayor seguridad.

Solo se deben utilizar accesorios y piezas de repuestos Milwaukee. Piezas cuyo recambio no está descrito en las instrucciones de uso, deben sustituirse en un centro de asistencia técnica Milwaukee (Consulte el folleto Garantia/Direcciones de Centros de Asistencia Técnica).

En caso necesario, puede solicitar un despiece de la herramienta. Por favor indique el número de impreso que hay en la etiqueta y pida el despiece a la siguiente dirección: Techtronic Industries GmbH, Max-Eyth-Straße 10, 71364 Winnenden, Germany.

SÍMBOLOS

Lea las instrucciones detenidamente antes de conectar la herramienta

Retire la batería antes de comenzar cualquier trabajo en la máquina.

Llevar gafas de protección.

Usar protectores auditivos!

Usar protección respiratoria

Preste atención a que las personas circundantes no resulten lesionadas por los cuerpos extraños que pudieran salir royectados.

Cuide que las personas circundantes mantengan una distancia segura respecto al aparato para jardín.

No usar bajo la lluvia o dejar en el exterior si está lloviendo.

Emisión de ruidos según 2000/14/CE

¡No deseche los aparatos eléctricos junto con los residuos domésticos! De conformidad con la Directiva Europea 2002/96/CE sobre residuos de aparatos eléctricos y electrónicos y su aplicación de acuerdo con la legislación nacional, las herramientas eléctricas cuya vida útil haya llegado a su fin se deberán recoger por separado y trasladar a una planta de reciclaje que cumpla con las exigencias ecológicas.

Marca CE

CARACTERÍSTICAS TÉCNICAS	Soprador de folhas a bateria	M18 BBL

Número de produção	4462 17 01... ...000001-999999
Amperes	15 A
Nº de rotações em vazio	
Nível 1	18700 min^{-1}
Nível 2	15300 min^{-1}
Nível 3	11400 min^{-1}
Velocidade máx. do fluxo de ar	
Nível 1	42,8 km/h
Nível 2	32,2 km/h
Nível 3	26,7 km/h
Caudal de ar	
Nível 1	2,9 m^3/min
Nível 2	2,4 m^3/min
Nível 3	1,8 m^3/min
Tensão do acumulador	18 V
Peso nos termos do procedimento-EPTA01/2003 (Li-Ion 3,0 Ah)	1,9 kg
Peso nos termos do procedimento-EPTA01/2003 (Li-Ion 4,0 Ah)	1,9 kg

Informações sobre ruído/vibração
Valores de medida de acordo com EN 60335.
O nível de ruído avaliado A do aparelho é tipicamente:

Nível da pressão de ruído (K=3dB(A))	77,7 dB (A)
Nível da poténcia de ruído (K=3dB(A))	89,6 dB (A)

Use protectores auriculares!

Valores totais de vibração (soma dos vectores das três direcções) determinadas conforme EN 60745.

Valor de emissão de vibração a_h	3,0 m/s^2
Incerteza K=	1,5 m/s^2

ATENÇÃO

O nível vibratório indicado nestas instruções foi medido em conformidade com um procedimento de medição normalizado na EN 60745 e pode ser utilizado para comparar entre si ferramentas eléctricas. O mesmo é também adequado para avaliar provisoriamente o esforço vibratório.

O nível vibratório indicado representa as principais aplicações da ferramenta eléctrica. Se, no entanto, a ferramenta eléctrica for utilizada para outras aplicações, com outras ferramentas adaptadas ou uma manutenção insuficiente, o nível vibratório poderá divergir. Isto pode aumentar consideravelmente o esforço vibratório ao longo de todo o período do trabalho.

Para uma avaliação exacta do esforço vibratório devem também ser considerados os tempos durante os quais o aparelho está desligado ou está a funcionar, mas não está efectivamente a ser utilizado. Isto pode reduzir consideravelmente o esforço vibratório ao longo de todo o período do trabalho.

Defina medidas de segurança suplementares para proteger o operador do efeito das vibrações, como por exemplo: manutenção da ferramenta eléctrica e das ferramentas adaptadas, manter as mãos quentes, organização das sequências de trabalho.

⚠ Atenção! Leia atentamente as seguintes instruções. Familiarize-se com os elementos de comando e com a utilização do aparelho de jardinagem.
Guarde bem todas as advertências e instruções para futura referência.

INSTRUÇÕES DE SEGURANÇA

Este aparelho não deve ser usado ou limpado por pessoas com capacidades físicas, sensoriais ou psíquicas reduzidas ou que não possuam a experiência ou os conhecimentos necessários, a não ser que tenham sido instruídas sobre o manejo seguro do aparelho por uma pessoa que possua a responsabilidade legal para a sua segurança. As pessoas supra referenciadas devem ser supervisionadas durante a utilização do aparelho. Este aparelho não deve ser usado por crianças. Por isso, ele deve ser guardado num lugar seguro e fora do alcance de crianças, quando ele não for usado.

Para evitar feridas observe que roupas soltas ou cabelos compridos não sejam aspirados pela alimentação de ar.

Mantenha-se sempre numa posição segura, particularmente em áreas inclinadas.

O soprador de folhas não deve ser usado para aspirar!

Não sopre para juntar materiais quentes, inflamáveis ou exclusivos.

Jamais permitir que crianças ou pessoas não familiarizadas com as instruções utilizem o aparelho de jardim. É possível que directivas nacionais limitem a idade do operador. Quando não estiver em uso, o aparelho de jardim deverá ser guardado em local inacessível para crianças.

O operador ou o utilizador é responsável por acidentes ou danos, se outras pessoas forem feridas e se as suas propriedades forem danificadas.

Jamais trabalhar com o aparelho de jardinagem enquanto pessoas, especialmente crianças, ou animais e estiverem ao redor.

Só utilizar o aparelho de jardim à luz do dia ou com boa iluminação artificial.

Não usar o aparelho de jardinagem com os pés descalços nem com sandalhas abertas. Sempre usar sapatos firmes e calças longas.

Observe que a roupa solta não seja puxada para dentro da adução de ar, pois isto poderia levar a lesões.

Observe que os cabelos soltos não sejam puxados para dentro da adução de ar, pois isto poderia levar a lesões.

Em superfícies inclinadas deverá sempre manter uma posição segura.

Nunca soprar sujidades/folhagens na direcção de pessoas que se encontrarem por perto.

Não se debruce demais e mantenha sempre o equilíbrio.

Só ande, não corra.

Mantenha todas as aberturas de arrefecimento livres de sujeira.

Não faça alterações no soprador de folhas. Alterações inadmissíveis podem prejudicar a segurança do soprador de folhas e causar ruídos e vibrações mais fortes.

Antes de efectuar qualquer intervenção na máquina retirar o bloco acumulador.

Não queimar acumuladores gastos nem deitá-los no lixo doméstico. A Milwaukee possue uma eliminação de acumuladores gastos que respeita o meio ambiente.

Não guardar acumuladores junto com objectos metálicos (perigo de curto-circuito).

Use apenas carregadores do Sistema C18 para recarregar os acumuladores do Sistema C18. Não utilize acumuladores de outros sistemas.

Em caso de cargas ou temperaturas extremas, um acumulador de substituição danificado poderá verter líquido de bateria. Se entrar em contacto com este líquido, deverá lavar-se imediatamente com água e sabão. Em caso de contacto com os olhos, enxagúe-os bem e de imediato durante pelo menos 10 minutos e consulte um médico o mais depressa possível.

UTILIZAÇÃO AUTORIZADA

O soprador de folhas destina-se aos seguintes trabalhos:
Soprar folhas e sujeira.
Encher colchões pneumáticos.
Esvaziar colchões pneumáticos.

Não use este produto de outra maneira sem ser a normal para o qual foi concebido.

DECLARAÇÃO DE CONFORMIDADE CE

Declaramos sob nossa exclusiva responsabilidade, que o produto descrito nos “Dados técnicos” cumpre as seguintes normas ou documentos normativos:

EN 60335-1, IEC 60335-2-100, EN 55014-1, EN 55014-7

conforme as directivas

2006/95/CE, 2004/108/CE, 2006/42/CE, 2000/14/CE.

2000/14/CE: Nível de potência acústica garantido de 83 dB(A).
Processo de avaliação da conformidade de acordo com o anexo I.
Categoria de produto: 34

Winnenden, 2013-12-09

Alexander Krug
Managing Director

Autorizado a reunir a documentação técnica.

Techtronic Industries GmbH
Max-Eyth-Straße 10
71364 Winnenden
Germany

ACUMULADOR

Acumuladores novos atingem a sua plena capacidade após 4-5 ciclos de carga e descarga. Acumuladores não utilizados durante algum tempo devem ser recarregados antes da sua utilização.

Temperaturas acima de 50°C reduzem a capacidade do bloco acumulador. Evitar exposição prolongada ao sol ou a caloríferos.

Manter limpos os contactos eléctricos no carregador e no bloco acumulador.

Para uma vida útil óptima das baterias, terá que carregá-las plenamente após a sua utilização.

Para assegurar uma vida útil longa, o pacote de bateria deve ser removido da carregadora depois do carregamento.

Se o pacote de bateria for armazenado por mais de 30 dias:
Armazene o pacote de bateria com aprox. 27°C em um lugar seco.
Armazene o pacote de bateria com aprox. 30%-50% da carga completa.
Carregue o pacote de bateria novamente de 6 em 6 meses.

MANUTENÇÃO

Controlar se todas as porcas, cavilhas e parafusos estão firmes, para assegurar-se de que o aparelho de jardinagem trabalhe de forma impecável.

Controlar o aparelho de jardinagem e, se necessário, substituir as peças gastas ou danificadas.

Utilizar unicamente acessórios e peças sobressalentes da Milwaukee. Sempre que a substituição de um componente não tenha sido descrita nas instruções, será de toda a conveniência mandar executar esse trabalho a um Serviço de Assistência Milwaukee (veja o folheto Garantia/Endereços de Serviços de Assistência).

A pedido e mediante indicação da referência que consta da chapa de características da máquina, pode requerer-se um desenho explosivo da ferramenta eléctrica a: Techtronic Industries GmbH, Max-Eyth-Straße 10, 71364 Winnenden, Germany.

SYMBOLE

Leia atentamente o manual de instruções antes de colocar a máquina em funcionamento.

Antes de efectuar qualquer intervenção na máquina retirar o bloco acumulador.

Use óculos de proteção.

Use protectores auriculares!

Use uma máscara respiratória.

Observe que as pessoas ao redor não possam ser feridas por objectos catapultados para longe.

As pessoas ao redor devem ser mantidas suficientemente afastadas do aparelho de jardinagem.

Não use na chuva e não deixe ao exterior, quando chover.

Emissão de rúidos nos termos de 2000/14/CE

Não deite ferramentas eléctricas no lixo doméstico! De acordo com a directiva europeia 2002/96/CE sobre ferramentas eléctricas e electrónicas usadas e a transposição para as leis nacionais, as ferramentas eléctricas usadas devem ser recolhidas em separado e encaminhadas a uma instalação de reciclagem dos materiais ecológica.

Marca CE

TECHNISCHE GEGEVENS	Accu-bladblazer	M18 BBL

Productienummer	4462 17 01... ...000001-999999
Ampère	15 A
Onbelast toerental	
Stand 1	18700 min^{-1}
Stand 2	15300 min^{-1}
Stand 3	11400 min^{-1}
Max. luchtstroomsnelheid	
Stand 1	42,8 km/h
Stand 2	32,2 km/h
Stand 3	26,7 km/h
Luchtvolumestroom	
Stand 1	2,9 m^3/min
Stand 2	2,4 m^3/min
Stand 3	1,8 m^3/min
Spanning wisselakku	18 V
Gewicht volgens de EPTA-procedure01/2003 (Li-Ion 3,0 Ah)	1,9 kg
Gewicht volgens de EPTA-procedure01/2003 (Li-Ion 4,0 Ah)	1,9 kg

Geluids-/trillingsinformatie
Meetwaarden vastgesteld volgens EN 60335.
Het kenmerkende A-gewogen geluidsniveau van de machine bedraagt:

Geluidsdrukniveau (K=3dB(A))	77,7 dB (A)
Geluidsvermogenniveau (K=3dB(A))	89,6 dB (A)

Draag oorbeschermers!

Totale trillingswaarden (vectorsom van drie richtingen) bepaald volgens EN 60745.

Trillingsemissiewaarde a_h	3,0 m/s^2
Onzekerheid K=	1,5 m/s^2

WAARSCHUWING

De in deze aanwijzingen vermelde trillingsdruk is gemeten volgens een in EN 60745 genormeerde meetmethode en kan worden gebruikt voor de onderlinge vergelijking van apparaten. Hij is ook geschikt voor een voorlopige inschatting van de trillingsbelasting.

De aangegeven trillingsdruk geldt voor de meest gebruikelijke toepassingen van het elektrische apparaat. Wanneer het elektrische gereedschap echter voor andere doeleinden, met andere dan de voorgeschreven hulpstukken gebruikt of niet naar behoren onderhouden wordt, kan de trillingsdruk afwijken. Dit kan de waarde van de trillingsdruk over de hele werkperiode aanzienlijk verhogen.

Voor een nauwkeurige inschatting van de trillingsdruk moeten ook de tijden in aanmerking worden genomen dat het apparaat uitgeschakeld is of weliswaar loopt, maar niet werkelijk in gebruik is. Dit kan de waarde van de trillingsdruk over de hele werkperiode aanzienlijk verminderen.

Bepaal extra veiligheidsmaatregelen ter bescherming van de bediener tegen de inwerking van trillingen, bijvoorbeeld: onderhoud van elektrische gereedschappen en apparaten, warmhouden van de handen, organisatie van de werkprocessen.

⚠ Let op! Lees de volgende voorschriften orgvuldig door. Maak uzelf vertrouwd met de bedieningselementen en het juiste gebruik van het tuingereedschap. Bewaar alle waarschuwingen en voorschriften voor toekomstig gebruik.

VEILIGHEIDSADVIEZEN

Dit apparaat mag niet door personen gereinigd of bediend worden die over verminderde lichamelijke, sensorische of geestelijke vermogens resp. gebrekkige ervaring of kennis beschikken, tenzij ze door een wettelijk voor hun veiligheid verantwoordelijke persoon werden geïnstrueerd in de veilige omgang met het apparaat. De hierboven genoemde personen mogen het apparaat alleen onder toezicht gebruiken. Dit apparaat hoort niet thuis in kinderhanden. Als het apparaat niet gebruikt wordt, moet het dan ook buiten de reikwijdte van kinderen worden bewaard.

Let op dat geen losse kleding of lange haren in de luchttoevoer worden getrokken. Hierdoor bestaat gevaar voor letsel.

Let op dat u altijd vast en veilig staat, in het bijzonder bij schuine oppervlakken.

De bladblazer mag niet worden gebruikt voor het opzuigen van bladeren of verontreinigingen!

Blaas geen hete, brandbare of explosieve materialen bij elkaar.

Laat kinderen of personen die deze voorschriften niet hebben gelezen dit tuingereedschap nooit gebruiken. In uw land gelden eventueel voorschriften ten aanzien van de leeftijd van de bediener. Bewaar het tuingereedschap buiten het bereik van kinderen wanneer het niet wordt gebruikt.

De bediener of gebruiker is verantwoordelijk voor ongevallen, persoonlijk letsel of schade aan het eigendom van anderen.

Gebruik het tuingereedschap nooit dicht in de buurt van personen, in het bijzonder kinderen, of huisdieren.

Gebruik het tuingereedschap alleen bij daglicht of goed kunstlicht.

Gebruik het tuingereedschap niet met blote voeten of met open sandalen. Draag altijd stevige schoenen en een lange broek.

Let erop dat er geen losse kleding in de luchttoevoer naar binnen wordt getrokken. Anders kan letsel het gevolg zijn.

Let erop dat er geen lang haar in de luchttoevoer naar binnen wordt getrokken. Anders kan letsel het gevolg zijn.

Zorg ervoor dat u op een helling altijd stevig staat.

Blaas vuil of bladeren nooit in de richting van personen in de buurt.

Reik niet te ver voorover en houd te allen tijde uw evenwicht.

Alleen lopen, niet rennen.

Houd alle koelluchtopeningen vrij van verontreinigen.

Voer geen veranderingen aan de bladblazer uit. Ongeoorloofde veranderingen aan de bladblazer kunnen de veiligheid belemmeren en tevens leiden tot verhoogde geluidsontwikkeling en sterkere trillingen.

Voor alle werkzaamheden aan de machine de akku verwijderen.

Verbruikte akku's niet in het vuur of bij het huisvuil werpen. Milwaukee biedt namelijk een milieuvriendelijke recyclingmethode voor uw oude akku's.

Wisselakku's niet bij metalen voorwerpen bewaren (kortsluitingsgevaar !) .

Wisselakku's van het Akku-Systeem C18 alléén met laadapparaten van het Akku-Systeem C18 laden. Geen akku's van andere systemen laden.

Onder extreme belasting of extreme temperaturen kan uit de accu accu-vloeistof lopen. Na contact met accu-vloeistof direct afwassen met water en zeep. Bij oogcontact direct minstens 10 minuten grondig spoelen en onmiddelijk een arts raadplegen.

VOORGESCHREVEN GEBRUIK VAN HET SYSTEEM

De bladblazer is geschikt voor de volgende werkzaamheden:
wegblazen van bladeren en verontreinigingen.
oppompen van luchtmatrassen.
leegpompen van luchtmatrassen.

Dit apparaat uitsluitend gebruiken voor normaal gebruik, zoals aangegeven.

EC - VERKLARING VAN OVEREENSTEMMING

Wij verklaren als alleen verantwoordelijke dat het onder „Technische gegevens" beschreven product voldoet aan de volgende normen en normatieve documenten:

EN 60335-1, IEC 60335-2-100, EN 55014-1, EN 55014-8

volgens de bepalingen van de richtlijnen

2006/95/EG, 2004/108/EG, 2006/42/EG, 2000/14/EG.

2000/14/EG: Gegarandeerd geluidsdrukniveau 83 dB(A).
Wegingsmethode van de conformiteit volgens aanhangsel I.
Productcategorie: 34

Winnenden, 2013-12-09

Alexander Krug
Managing Director

Gemachtigd voor samenstelling van de technische documenten

Techtronic Industries GmbH
Max-Eyth-Straße 10
71364 Winnenden
Germany

AKKU

Nieuwe wisselakku's bereiken hun volle kapaciteit na 4-5 laad-/ontlaadcycli. Langere tijd niet toegepaste wisselakku's vóór gebruik altijd naladen.

Een temperatuur boven de 50°C vermindert de capaciteit van de accu. Langdurige verwarming door zon of hitte vermijden.

De aansluitkontakten aan het laadapparaat en de akku schoonhouden.

Voor een optimale levensduur moeten de accu's na het gebruik volledig opgeladen worden.

Voor een zo lang mogelijke levensduur van de accu's dienen deze na het opladen uit het laadtoestel te worden verwijderd.

Bij een langere opslag van de accu dan 30 dagen:
accu bij ca. 27 °C droog bewaren.
accu bij ca. 30 % - 50 % van de laadtoestand bewaren.
accu om de 6 maanden opnieuw opladen.

ONDERHOUD

Controleer of alle moeren, bouten en schroeven vastzitten, zodat een veilige toestand van het tuingereedschap gewaarborgd is.

Controleer het tuingereedschap. Versleten of beschadigde delen moeten veiligheidshalve worden vervangen.

Alleen Milwaukee toebehoren en onderdelen gebruiken. Onderdelen welke niet vermeld worden, kunnen het beste door de Milwaukee servicedienst verwisseld worden (zie Serviceadressen).

Onder vermelding van het nummer op het machineplaatje is desgewenst een doorsnedetekening van de machine verkrijgbaar bij: Techtronic Industries GmbH, Max-Eyth-Straße 10, 71364 Winnenden, Germany.

SYMBOLEN

Graag instructies zorgvuldig doorlezen vóórdat u de machine in gebruik neemt.

Voor alle werkzaamheden aan de machine de akku verwijderen.

Draag een veiligheidsbril!

Draag oorbeschermers!

Adembescherming dragen

Voorkom dat personen in de buurt gewond raken door weggeslingerde voorwerpen.

Houd in de buurt staande personen op een veilige afstand tot het tuingereedschap.

Niet in de regen gebruiken of buiten laten als het regent.

Geluidsemissie conform 2000/14/EG

Geef elektrisch gereedschap niet met het huisvuil mee! Volgens de Europese richtlijn 2002/96/EG inzake oude elektrische en lektronische apparaten en de toepassing daarvan binnen de nationale wetgeving, dient gebruikt elektrisch gereedschap gescheiden te worden ingezameld en te worden afgevoerd naar een recycle bedrijf dat voldoet aan de geldende milieu-eisen.

CE-keurmerk

TEKNISKE DATA	Akku-Løvblæseren	M18 BBL

Produktionsnummer	4462 17 01... ...000001-999999
Ampere	15 A
Omdrejningstal, ubelastet	
Niveau 1	18700 min^{-1}
Niveau 2	15300 min^{-1}
Niveau 3	11400 min^{-1}
Luftstrømmens hastighed maks.	
Niveau 1	42,8 km/h
Niveau 2	32,2 km/h
Niveau 3	26,7 km/h
Luftstrømmens volumen	
Niveau 1	2,9 m^3/min
Niveau 2	2,4 m^3/min
Niveau 3	1,8 m^3/min
Udskiftningsbatteriets spænding	18 V
Vægt svarer til EPTA-procedure01/2003 (Li-Ion 3,0 Ah)	1,9 kg
Vægt svarer til EPTA-procedure01/2003 (Li-Ion 4,0 Ah)	1,9 kg

Støj/Vibrationsinformation
Måleværdier beregnes iht. EN 60335.
Værktøjets A-vurderede støjniveau er typisk:

Lydtrykniveau (K=3dB(A))	77,7 dB (A)
Lydeffekt niveau (K=3dB(A))	89,6 dB (A)

Brug høreværn!

Samlede vibrationsværdier (værdisum for tre retninger) beregnet iht. EN 60745.

Vibrationseksponering a_h	3,0 m/s^2
Usikkerhed K=	1,5 m/s^2

ADVARSEL

Svingningsniveauet, som er angivet i disse anvisninger, er målt i henhold til standardiseret måleprocedure ifølge EN 60745 og kan anvendes til indbyrdes sammenligning mellem el-værktøjer. Svingningsniveauet er ligeledes egnet som foreløbigt skøn over svingningsbelastningen.

Det angivne svingningsniveau er baseret på el-værktøjets primære anvendelsesformål. Hvis el-værktøjet benyttes til andre formål, med andet indsatsværktøj eller ikke vedligeholdes tilstrækkeligt, kan svingningsniveauet afvige. Dette kan øge svingningsbelastningen over den samlede arbejdsperiode betydeligt.

For en nøjagtig vurdering af svingningsbelastningen skal der også tages højde for de tidsperioder, hvor apparatet er slukket, eller hvor apparatet kører, men uden at være i anvendelse. Dette kan reducere svingningsbelastningen over den samlede arbejdsperiode betydeligt.

Supplerende sikkerhedsforanstaltninger til beskyttelse af brugeren mod påvirkninger fra svingninger skal iværksættes, f.eks.: Vedligeholdelse af el-værktøj og indsatsværktøj, varmholdelse af hænder, organisering af arbejdsprocesser.

⚠ Pas på! Læs efterfølgende instrukser mhyggeligt. Gør dig fortrolig med haveværktøjets betjeningsanordninger og korrekte anvendelse..
Opbevar alle advarselshenvisninger og instrukser til senere brug.

SIKKERHEDSHENVISNINGER

Dette apparat må ikke betjenes eller rengøres af personer, der har nedsatte fysiske, sensoriske eller mentale evner eller mangel på erfaring og viden, med mindre de har fået instruktion i sikker brug af apparatet af en person, som rent lovmæssigt er ansvarlig for deres sikkerhed. Ovennævnte personer skal være under opsyn, når de bruger apparatet. Børn må ikke have adgang til dette apparat. Hvis det ikke bruges, skal det derfor opbevares sikkert og utilgængeligt for børn.

Vær opmærksom på, at løst tøj eller langt hår ikke trækkes ind i lufttilførslen, da dette kan føre til tilskadekomst.

Vær altid opmærksom på at stå sikkert, især på skrå overflader.

Løvblæseren må ikke anvendes til sugning!

Blæs ikke varme, brændbare eller eksplosionsfarlige materialer sammen.

Lad aldrig børn eller personer, der ikke har gennemlæst denne betjeningsvejledning, anvende haveværktøjet. Lokale regler kan bestemme alderen på den person, som må betjene haveværktøjet. Haveværktøjet skal opbevares utilgængeligt for børn, når det ikke er i brug.

Brugeren er ansvarlig for ulykker og skader, der sker på andre mennesker eller deres ejendom.

Brug aldrig haveværktøjet, mens personer, især børn eller kæledyr, er i nærheden.

Anvend kun haveværktøjet ved dagslys eller godt kunstigt lys.

Betjen ikke haveværktøjet med bare fødder eller åbne sandaler. Bær altid fastsiddende fodtøj og lange bukser.

Vær opmærksom på, at løst tøj ikke trækkes ind i lufttilførslen, da dette kan føre til kvæstelser.

Vær opmærksom på, at langt hår ikke trækkes ind i lufttilførslen, da dette kan føre til kvæstelser.

Sørg altid for at stå sikkert på skråt terræn.

Blæs aldrig snavs/løv hen imod personer, der befinder sig i nærheden.

Læn dig ikke for langt ud og sørg hele tiden for at holde balancen.

Gå kun, løb ikke.

Hold samtlige køleluftsåbninger frie for snavs.

Foretag ikke nogen ændringer på løvblæseren. Ikke tilladte ændringer kan reducere løvblæserens sikkerhed og føre til forøget støj og vibrationer.

Ved arbejde inden i maskinen, bør batteriet tages ud.

Opbrugte udskiftningsbatterier må ikke brændes eller kasseres sammen med alm. husholdningdaffald. Milwaukee har en miljørigtig bortskaffelse af gamle udskiftningsbatterier, henvend Dem til Deres forhandler.

Opbevar ikke udskiftningsbatterier sammen med metalgenstandeaf fare for kortslutning.

Brug kun C18 ladeapparater for opladning af System C18 batterier.

I tilfælde af en ekstrem belastning elle ekstrem temperatur kan der flyde batterivæske ud af et beskadiget batteri. Hvis De kommer i berøring med batterivæsken, skal den vaskes godt og grundigt af med vand og sæbe. I tilfælde af øjenkontakt, skal man mindst skylle øjnene godt og grundigt igennem i 10 minutter og omgående opsøge en læge.

TILTÆNKT FORMÅL

Løvblæseren er egnet til det følgende:
At blæse løv og snavs.
At pumpe luftmadrasser op.
At tømme luftmadrasser.

Produktet må ikke anvendes på anden måde og til andre formål end foreskrevet.

CE-KONFORMITETSERKLÆRING

Vi erklærer under almindeligt ansvar, at det produkt, der er beskrevet under „Tekniske data“, er i overensstemmelse med følgende standarder eller normative dokumenter:

EN 60335-1, IEC 60335-2-100, EN 55014-1, EN 55014-9

iht. bestemmelserne i retningslinjerne

2006/95/EF, 2004/108/EF, 2006/42/EF, 2000/14/EF.

2000/14/EF: Garanteret lydeffektniveau 83 dB(A). Procedurer for overensstemmelsesvurdering iht. Bilag I.
Produktkategori: 34

Winnenden, 2013-12-09

Alexander Krug
Managing Director

Autoriseret til at udarbejde de tekniske dokumenter.

Techtronic Industries GmbH
Max-Eyth-Straße 10
71364 Winnenden
Germany

BATTERI

Nye udskiftningsbatterier opnår deres fulde kapacitet efter 4-5 oplade- og afladecykler. Udskiftningsbat terier, der ikke har været brugt i længere tid, efterlades inden brug.

Ved temperaturer over 50°C forminskes batteriets effekt. Undgå direkte sollys og stærk varme.

Tilslutningskontakterne på oplader og udkiftningsbatterier skal holdes rene.

For at opnå en optimal levetid skal de genopladelige batterier oplades fuldt efter brug.

For at sikre en så lang levetid som muligt skal batterierne tages ud af ladeaggregatet efter opladning.

Skal batterierne opbevares længere end 30 dage:
Temperatur ca. 27°C i tørre omgivelser.
Opbevares ved ca. 30%-50% af ladetilstanden.
Batteri skal genoplades hver 6. måned.

VEDLIGEHOLDELSE

Kontroller, at alle møtrikker, bolte og skruer sidder rigtigt, så haveværktøjets arbejdstilstand er sikret.

Kontroller haveværktøjet og erstat for en sikkerheds skyld slidte eller beskadigede dele.

Brug kun Milwaukee tilbehør og reservedele. Lad de komponenter, hvis udskiftning ikke er blevet beskrevet, udskifte hos Atlas Copco service (se kundeserviceadresser).

Ved opgivelse af type nr. der er angivet på maskinens effektskilt, kan de rekvirere en reservedelstegning, ved henvendelse til: Techtronic Industries GmbH, Max-Eyth-Straße 10, 71364 Winnenden, Germany.

SYMBOLER

Læs brugsanvisningen nøje før ibrugtagning.

Ved arbejde inden i maskinen, bør batteriet tages ud.

Brug beskyttelsesbriller.

Brug høreværn!

Brug åndedrætsværn

Pas på udkastede eller flyvende genstande, der kan kvæste tilskuere.

Hold tilskuere i sikker afstand fra haveværktøjet.

Må ikke bruges i regnvejr eller efterlades udendørs, når det regner.

Støjemission iht. 2000/14/EF

Elværktøj må ikke bortskaffes som almindeligt affald! I henhold til det europæiske direktiv 2002/96/EF om bortskaffelse af elektriske og elektroniske produkter og gældende national lovgivning skal brugt lværktøj indsamles separat og bortskaffes på en måde, der skåner miljøet mest muligt.

CE-mærke

TECHNISCHE GEGEVENS	Accu-bladblazer	M18 BBL

Productienummer	4462 17 01... ...000001-999999
Ampere	15 A
Onbelast toerental	
Stand 1	18700 min^{-1}
Stand 2	15300 min^{-1}
Stand 3	11400 min^{-1}
Max. luchtstroomsnelheid	
Stand 1	42,8 km/h
Stand 2	32,2 km/h
Stand 3	26,7 km/h
Luchtvolumestroom	
Stand 1	2,9 m^3/min
Stand 2	2,4 m^3/min
Stand 3	1,8 m^3/min
Spanning wisselakku	18 V
Gewicht volgens de EPTA-procedure01/2003 (Li-Ion 3,0 Ah)	1,9 kg
Gewicht volgens de EPTA-procedure01/2003 (Li-Ion 4,0 Ah)	1,9 kg

Geluids-/trillingsinformatie
Meetwaarden vastgesteld volgens EN 60335.
Het kenmerkende A-gewogen geluidsniveau van de machine bedraagt:

Geluidsdrukniveau (K=3dB(A))	77,7 dB (A)
Geluidsvermogenniveau (K=3dB(A))	89,6 dB (A)

Draag oorbeschermers!

Totale trillingswaarden (vectorsom van drie richtingen)
bepaald volgens EN 60745.

Trillingsemissiewaarde a_h	3,0 m/s^2
Onzekerheid K=	1,5 m/s^2

WAARSCHUWING

De in deze aanwijzingen vermelde trillingsdruk is gemeten volgens een in EN 60745 genormeerde meetmethode en kan worden gebruikt voor de onderlinge vergelijking van apparaten. Hij is ook geschikt voor een voorlopige inschatting van de trillingsbelasting.

De aangegeven trillingsdruk geldt voor de meest gebruikelijke toepassingen van het elektrische apparaat. Wanneer het elektrische gereedschap echter voor andere doeleinden, met andere dan de voorgeschreven hulpstukken gebruikt of niet naar behoren onderhouden wordt, kan de trillingsdruk afwijken. Dit kan de waarde van de trillingsdruk over de hele werkperiode aanzienlijk verhogen.

Voor een nauwkeurige inschatting van de trillingsdruk moeten ook de tijden in aanmerking worden genomen dat het apparaat uitgeschakeld is of weliswaar loopt, maar niet werkelijk in gebruik is. Dit kan de waarde van de trillingsdruk over de hele werkperiode aanzienlijk verminderen.

Bepaal extra veiligheidsmaatregelen ter bescherming van de bediener tegen de inwerking van trillingen, bijvoorbeeld: onderhoud van elektrische gereedschappen en apparaten, warmhouden van de handen, organisatie van de werkprocessen.

⚠ Let op! Lees de volgende voorschriften orgvuldig door. Maak uzelf vertrouwd met de bedieningselementen en het juiste gebruik van het tuingereedschap. Bewaar alle waarschuwingen en voorschriften voor toekomstig gebruik.

VEILIGHEIDSADVIEZEN

Dit apparaat mag niet door personen gereinigd of bediend worden die over verminderde lichamelijke, sensorische of geestelijke vermogens resp. gebrekkige ervaring of kennis beschikken, tenzij ze door een wettelijk voor hun veiligheid verantwoordelijke persoon werden geïnstrueerd in de veilige omgang met het apparaat. De hierboven genoemde personen mogen het apparaat alleen onder toezicht gebruiken. Dit apparaat hoort niet thuis in kinderhanden. Als het apparaat niet gebruikt wordt, moet het dan ook buiten de reikwijdte van kinderen worden bewaard.

Let op dat geen losse kleding of lange haren in de luchttoevoer worden getrokken. Hierdoor bestaat gevaar voor letsel.

Let op dat u altijd vast en veilig staat, in het bijzonder bij schuine oppervlakken.

De bladblazer mag niet worden gebruikt voor het opzuigen van bladeren of verontreinigingen!

Blaas geen hete, brandbare of explosieve materialen bij elkaar.

Laat kinderen of personen die deze voorschriften niet hebben gelezen dit tuingereedschap nooit gebruiken. In uw land gelden eventueel voorschriften ten aanzien van de leeftijd van de bediener. Bewaar het tuingereedschap buiten het bereik van kinderen wanneer het niet wordt gebruikt.

De bediener of gebruiker is verantwoordelijk voor ongevallen, persoonlijk letsel of schade aan het eigendom van anderen.

Gebruik het tuingereedschap nooit dicht in de buurt van personen, in het bijzonder kinderen, of huisdieren.

Gebruik het tuingereedschap alleen bij daglicht of goed kunstlicht.

Gebruik het tuingereedschap niet met blote voeten of met open sandalen. Draag altijd stevige schoenen en een lange broek.

Let erop dat er geen losse kleding in de luchttoevoer naar binnen wordt getrokken. Anders kan letsel het gevolg zijn.

Let erop dat er geen lang haar in de luchttoevoer naar binnen wordt getrokken. Anders kan letsel het gevolg zijn.

Zorg ervoor dat u op een helling altijd stevig staat.

Blaas vuil of bladeren nooit in de richting van personen in de buurt.

Reik niet te ver voorover en houd te allen tijde uw evenwicht.

Alleen lopen, niet rennen.

Houd alle koelluchtopeningen vrij van verontreinigen.

Voer geen veranderingen aan de bladblazer uit. Ongeoorloofde veranderingen aan de bladblazer kunnen de veiligheid belemmeren en tevens leiden tot verhoogde geluidsontwikkeling en sterkere trillingen.

Voor alle werkzaamheden aan de machine de akku verwijderen.

Verbruikte akku's niet in het vuur of bij het huisvuil werpen. Milwaukee biedt namelijk een milieuvriendelijke recyclingmethode voor uw oude akku's.

Wisselakku's niet bij metalen voorwerpen bewaren (kortsluitingsgevaar !) .

Wisselakku's van het Akku-Systeem C18 alléén met laadapparaten van het Akku-Systeem C18 laden. Geen akku's van andere systemen laden.

Onder extreme belasting of extreme temperaturen kan uit de accu accu-vloeistof lopen. Na contact met accu-vloeistof direct afwassen met water en zeep. Bij oogcontact direct minstens 10 minuten grondig spoelen en onmiddelijk een arts raadplegen.

VOORGESCHREVEN GEBRUIK VAN HET SYSTEEM

De bladblazer is geschikt voor de volgende werkzaamheden:
wegblazen van bladeren en verontreinigingen.
oppompen van luchtmatrassen.
leegpompen van luchtmatrassen.

Dit apparaat uitsluitend gebruiken voor normaal gebruik, zoals aangegeven.

EC - VERKLARING VAN OVEREENSTEMMING

Wij verklaren als alleen verantwoordelijke dat het onder „Technische gegevens" beschreven product voldoet aan de volgende normen en normatieve documenten:

EN 60335-1, IEC 60335-2-100, EN 55014-1, EN 55014-8

volgens de bepalingen van de richtlijnen

2006/95/EG, 2004/108/EG, 2006/42/EG, 2000/14/EG.

2000/14/EG: Gegarandeerd geluidsdrukniveau 83 dB(A).
Wegingsmethode van de conformiteit volgens aanhangsel I.
Productcategorie: 34

Winnenden, 2013-12-09

Alexander Krug
Managing Director

Autorisert til å utarbeide den tekniske dokumentasjonen

Techtronic Industries GmbH
Max-Eyth-Straße 10
71364 Winnenden
Germany

AKKU

Nieuwe wisselakku's bereiken hun volle kapaciteit na 4-5 laad-/ontlaadcycli. Langere tijd niet toegepaste wisselakku's vóór gebruik altijd naladen.

Een temperatuur boven de 50°C vermindert de capaciteit van de accu. Langdurige verwarming door zon of hitte vermijden.

De aansluitkontakten aan het laadapparaat en de akku schoonhouden.

Voor een optimale levensduur moeten de accu's na het gebruik volledig opgeladen worden.

Voor een zo lang mogelijke levensduur van de accu's dienen deze na het opladen uit het laadtoestel te worden verwijderd.

Bij een langere opslag van de accu dan 30 dagen:
accu bij ca. 27 °C droog bewaren.
accu bij ca. 30 % - 50 % van de laadtoestand bewaren.
accu om de 6 maanden opnieuw opladen.

ONDERHOUD

Controleer of alle moeren, bouten en schroeven vastzitten, zodat een veilige toestand van het tuingereedschap gewaarborgd is.

Controleer het tuingereedschap. Versleten of beschadigde delen moeten veiligheidshalve worden vervangen.

Alleen Milwaukee toebehoren en onderdelen gebruiken. Onderdelen welke niet vermeld worden, kunnen het beste door de Milwaukee servicedienst verwisseld worden (zie Serviceadressen).

Onder vermelding van het nummer op het machineplaatje is desgewenst een doorsnedetekening van de machine verkrijgbaar bij: Techtronic Industries GmbH, Max-Eyth-Straße 10, 71364 Winnenden, Germany.

SYMBOLEN

Graag instructies zorgvuldig doorlezen vóórdat u de machine in gebruik neemt.

Voor alle werkzaamheden aan de machine de akku verwijderen.

Draag een veiligheidsbril!

Draag oorbeschermers!

Adembescherming dragen

Voorkom dat personen in de buurt gewond raken door weggeslingerde voorwerpen.

Houd in de buurt staande personen op een veilige afstand tot het tuingereedschap.

Niet in de regen gebruiken of buiten laten als het regent.

Geluidsemissie conform 2000/14/EG

Geef elektrisch gereedschap niet met het huisvuil mee! Volgens de Europese richtlijn 2002/96/EG inzake oude elektrische en lektronische apparaten en de toepassing daarvan binnen de nationale wetgeving, dient gebruikt elektrisch gereedschap gescheiden te worden ingezameld en te worden afgevoerd naar een recycle bedrijf dat voldoet aan de geldende milieu-eisen.

CE-tegn

TEKNISKA DATA	Batteridriven lövblåsen	M18 BBL
Produktionsnummer		4462 17 01... ...000001-999999
Ampere		15 A
Obelastat varvtal		
Steg 1		18700 min^{-1}
Steg 2		15300 min^{-1}
Steg 3		11400 min^{-1}
Luftströmhastighet max.		
Steg 1		42,8 km/h
Steg 2		32,2 km/h
Steg 3		26,7 km/h
Luftvolymström		
Steg 1		2,9 m^3/min
Steg 2		2,4 m^3/min
Steg 3		1,8 m^3/min
Batterispänning		18 V
Vikt enligt EPTA01/2003 (Li-Ion 3,0 Ah)		1,9 kg
Vikt enligt EPTA01/2003 (Li-Ion 4,0 Ah)		1,9 kg

Buller-/vibrationsinformation
Mätvärdena har tagits fram baserande på EN 60335.
A-värdet av maskinens ljudnivå utgör:

Ljudtrycksnivå (K=3dB(A))	77,7 dB (A)
Ljudeffektsnivå (K=3dB(A))	89,6 dB (A)

Använd hörselskydd!

Totala vibrationsvärden (vektorsumma ur tre riktningar) framtaget enligt EN 60745.

Vibrationsemissionsvärde a_h	3,0 m/s^2
Onoggrannhet K=	1,5 m/s^2

VARNING

Den i de här anvisningarna angivna vibrationsnivån har uppmätts enligt ett i EN 60745 normerat mätförfarande och kan användas vid jämförelse mellan olika elverktyg. Nivån är även lämplig att använda vid en preliminär bedömning av vibrationsbelastningen.

Den angivna vibrationsnivån representerar den huvudsakliga användningen av det aktuella elverktyget. Men om elverktyget ska användas i andra användningsområden, tillsammans med avvikande insatsverktyg eller efter otillräckligt underhåll, kan vibrationsnivån skilja sig. Det kan öka vibrationsbelastningen betydligt under hela arbetstiden.

För att få en exaktare bedömning av vibrationsbelastningen ska även den tid beaktas, under vilken elverktyget är avstängt eller är påslaget, utan att det verkligen används. Det kan reducera vibrationsbelastningen betydligt under hela arbetstiden.

Lägg som skydd för användaren fast extra säkerhetsåtgärder mot vibrationernas verkan, som till exempel: underhåll av elverktyg och insatsverktyg, varmhållning av händer och organisering av arbetsförlopp.

⚠ Obs! Läs noggrant igenom anvisningarna. Gör dig förtrogen med trädgårdsredskapets manöverorgan och dess korrekta användning..Förvara alla varningar och anvisningar för framtida bruk.

SÄKERHETSUTRUSTNING

Denna produkt får inte användas och rengöras av personer med nedsatt fysisk eller mental förmåga eller personer med bristande erfarenhet eller kunskap, förutsatt att de inte har instruerats om hur produkten ska hanteras på ett säkert sätt av en person som enligt lag är ansvarig för deras säkerhet. Ovan nämnda personer ska stå under uppsikt när de använder produkten. Produkten ska förvaras oåtkomligt för barn. När produkten inte används ska den därför förvaras säkert och utom räckhåll för barn.

Se till att löst sittande kläder eller långt hår inte kan dras in i luftintaget eftersom detta kan leda till att du skadar dig.

Se alltid till att du står stadigt, i synnerhet om marken lutar.

Lövblåsen får inte användas till att suga upp smuts eller löv!

Blås inte på material som är hett, brännbart eller som kan explodera.

Låt aldrig barn eller personer som inte är förtrogna med bruksanvisningen använda trädgårdsredskapet. Nationella föreskrifter begränsar eventuellt tillåten ålder för användning. När trädgårdsredskapet inte används ska det förvaras oåtkomligt för
barn.

Användaren eller ägaren ansvarar för olyckor och skador som drabbar andra människor eller deras egendom.

Använd aldrig trädgårdsredskapet när personer, speciellt då barn eller husdjur, uppehåller sig i närheten.

Använd trädgårdsredskapet endast i dagsljus eller vid god belysning.

Du får inte använda trädgårdsredskapet barfota eller med öppna sandaler. Använd alltid kraftiga skor och långa byxor.

Se till att löst hängande kläder inte dras in i luftintaget eftersom detta kan leda till personskada.

Se till att långt hår inte dras in i luftintaget eftersom detta kan leda till personskada.

Se till att du på slutning står stadigt.

Blås aldrig smuts/löv mot personer som står i närheten.

Luta dig inte ut för långt och se till att du alltid håller balansen.

Gå endast, spring inte.

Se alltid till att alla kylluftöppningar är fria från smuts.

Förändra ingenting på lövblåsen. Om du förändrar något så kan lövblåsens säkerhet påverkas negativt och buller och vibrationerna tillta.

Drag ur batteripaket innan arbete utföres på maskinen.

Kasta inte förbrukade batterier. Lämna dem till Milwaukee Tools för återvinning.

Förvara ej batteriet ihop med metallföremål, kortslutning kan uppstå.

System C18 batterier laddas endast i System C18 laddare. Ladda inte batterier från andra system.

Under extrem belastning eller extrem temperatur kan batterivätska tränga ut ur skadade utbytesbatterier. Vid beröring med batterivätska tvätta genast av med vatten och tvål. Vid ögonkontakt spola genast i minst 10 minuter och kontakta genast läkare.

ANVÄND MASKINEN ENLIGT ANVISNINGARNA

Lövblåsen rekommenderas för följande arbeten:
Blåsa löv och smuts.
Blåsa upp luftmadrasser.
Tömma luftmadrasser.

Maskinen får endast användas för angiven tillämpning.

CE-FÖRSÄKRAN

Vi försäkrar härmed under exklusivt ansvar att denna produkt som beskrivs i ”Tekniska data” överensstämmer med följande normer och normativa dokument:

EN 60335-1, IEC 60335-2-100, EN 55014-1, EN 55014-11

uppfyller bestämmelserna i direktiven

2006/95/EG, 2004/108/EG, 2006/42/EG, 2000/14/EG.

2000/14/EG: Garanterad ljudeffektnivå 83 dB(A).
Bedömningsmetod för överensstämmelse enligt bilaga I.
Produktkategori: 34

Winnenden, 2013-12-09

Alexander Krug
Managing Director

Befullmäktigad att sammanställa teknisk dokumentation.

Techtronic Industries GmbH
Max-Eyth-Straße 10
71364 Winnenden
Germany

BATTERIER

Nya batterier uppnår max effekt efter 4-5 laddningscykler. Batteri som ej använts på länge måste laddas före nytt bruk.

En temperatur över 50°C reducerar batteriets effekt. Undvik längre uppvärmning tex i solen eller nära ett element.

Se till att anslutningskontakterna i laddaren och på batteriet är rena.

För att batterierna ska få lång livslängd ska de laddas fulla efter användning.

För att få en så lång livslängs som möjligt bör laddningsbara batterier avlägsnas från laddaren när de är laddade.

Om laddningsbara batterier lagras längre än 30 dagar:
Lagra batteriet torrt och vid ca 27°C.
Lagra batteriet vid ca 30%-50% av laddningskapaciteten.
Ladda batterierna på nytt var 6:e månad.

SKÖTSEL

Granska att alla muttrar, bultar och skruvar sitter stadigt fast; detta garanterar att trädgårdsredskapets tillförlitlighet upprätthålls.

Kontrollera trädgårdsredskapet och byt av säkerhetsskäl ut förslitna och skadade delar.

Använd endast Milwaukee tillbehör och reservdelar. Reservdelar vars utbyte ej beskrivs bytes bäst av Milwaukee auktoriserad serviceverkstad (se broschyr Garanti/Kundtjänstadresser).

Vid behov av sprängskiss, kan en sådan, genom att uppge maskinens art. nr. (som finns på typskylten) erhållas från:

Techtronic Industries GmbH, Max-Eyth-Straße 10,
71364 Winnenden, Germany.

SYMBOLER

Läs instruktionen noga innan du startar maskinen.

Drag ur batteripaket innan arbete utföres på maskinen.

Använd skyddsglasögon.

Använd hörselskydd!

Använd andningsskydd

Se till att personer som står i närheten inte skadas av föremål som eventuellt slungas ut.

Håll personer på betryggande avstånd från trädgårdsredskapet.

Ska inte användas när det regnar och inte lämnas kvar utomhus om det regnar.

Bulleremission enlig 2000/14/EG

Elektriska verktyg får inte kastas i hushållssoporna! Enligt direktivet 2002/96/EG som avser äldre elektrisk och elektronisk utrustning och dess tillämpning enligt nationell lagstiftning ska uttjänta elektriska verktyg sorteras separat och lämnas till miljövänlig återvinning.

CE-symbol

TEKNISET ARVOT — Akkulehtipuhallinta — M18 BBL

Tuotantonumero	4462 17 01... ...000001-999999
Amp	15 A
Kuormittamaton kierrosluku	
Porras 1	18700 min^{-1}
Porras 2	15300 min^{-1}
Porras 3	11400 min^{-1}
Ilmanvirtauksen nopeus enint.	
Porras 1	42,8 km/h
Porras 2	32,2 km/h
Porras 3	26,7 km/h
Ilmavirran määrä	
Porras 1	2,9 m^3/min
Porras 2	2,4 m^3/min
Porras 3	1,8 m^3/min
Jännite vaihtoakku	18 V
Paino EPTA-menettelyn01/2003 mukaan (Li-Ion 3,0 Ah)	1,9 kg
Paino EPTA-menettelyn01/2003 mukaan (Li-Ion 4,0 Ah)	1,9 kg

Melunpäästö-/tärinätiedot
Mitta-arvot määritetty EN 60335 mukaan.
Koneen tyypillinen A-luokitettu melutaso:

Melutaso (K=3dB(A))	77,7 dB (A)
Äänenvoimakkuus (K=3dB(A))	89,6 dB (A)

Käytä kuulosuojaimia!

Värähtelyn yhteisarvot (kolmen suunnan vektorisumma) mitattuna EN 60745 mukaan.

Värähtelyemissioarvo a_h	3,0 m/s^2
Epävarmuus K=	1,5 m/s^2

VAROITUS

Näissä ohjeissa mainittu värähtelytaso on mitattu EN 60745 -standardin mukaisella mittausmenetelmällä ja sitä voidaan käyttää sähkötyökalujen vertaamiseen. Sitä voidaan käyttää myös värähtelyrasituksen väliaikaiseen arviointiin.

Mainittu värähtelytaso edustaa sähkötyökalun pääasiallista käyttöä. Jos sähkötyökalua kuitenkin käytetään muihin tehtäviin, poikkeavin työkaluin tai riittämättömästi huoltaen, värähtelytaso voi olla erilainen. Se voi korottaa värähtelyrasitusta koko työajan osalta.

Tarkan värähtelyrasituksen toteamiseen tulee ottaa huomioon aika, jona laite on kytketty pois tai on kylläkin päällä, mutta ei käytössä. Se voi pienentää värähtelyrasitusta koko työajan osalta.

Määrittele lisäturvatoimenpiteitä käyttäjän suojaamiseksi värinöiden vaikutukselta, kuten esimerkiksi: sähkötyökalujen ja käyttötyökalujen huolto, käsien lämpiminä pitäminen, työvaiheiden organisaatio.

⚠ Huom! Lue seuraavat ohjeet tarkasti. Tutustu puutarhalaitteen käyttöelementteihin ja asianmukaiseen käyttöön. Säilytä kaikki turvallisuus- ja muut ohjeet ulevaisuutta varten.

TURVALLISUUSOHJEET

Tätä laitetta eivät saa käyttää tai puhdistaa sellaiset henkilöt, joiden ruumiilliset, aistiperäiset tai henkiset kyvyt ovat rajoittuneet tai joilla ei ole tähän tarvittavaa kokemusta tai tietämystä, paitsi jos heidän turvallisuudestaan laillisesti vastuullinen henkilö on opastanut heitä laitteen turvallisessa käsittelyssä. Yllämainittuja henkilöitä tulee valvoa heidän käyttäessään laitetta. Tämä laite ei saa joutua lasten käsiin. Siksi sitä tulee säilyttää tuvallisessa paikassa poissa lasten ulottuvilta, kun sitä ei käytetä.

Huolehdi siitä, ettei väljiä vaatteita tai pitkiä hiuksia vedetä sisään ilmantuontiin, koska tästä voi aiheutua tapaturmia.

Huolehdi aina tukevasta asennosta, varsinkin kaltevilla pinnoilla.

Lehtipuhallinta ei saa käyttää imurina!

Älä puhalla kokoon mitään kuumia, tulenarkoja tai räjähdysalttiita materiaaleja.

Älä koskaan anna lasten tai henkilöiden, jotka eivät ole tutustuneet näihin ohjeisiin käyttää puutarhalaitetta. Kansalliset säännökset saattavat määrätä käyttäjän alaikärajan. Säilytä puutarhalaite lasten ulottumattomissa, kun sitä ei käytetä.

Käyttäjä on vastuussa onnettomuuksista ja toisille ihmisille tai heidän omaisuudelleen aiheuttamistaan vaurioista.

Älä koskaan käytä puutarhalaitetta, jos ihmisiä, etenkin lapsia tai kotieläimiä ovat välittömässä läheisyydessä.

Käytä puutarhalaitetta vain valoisaan aikaan tai hyvässä keinovalossa.

Älä käytä puutarhalaitetta paljain jaloin tai avoimissa sandaaleissa. Käytä aina tukevia jalkineita ja pitkälahkeisia housuja.

Varmista, että imuilma ei vedä väljiä vaatteita sisään laitteeseen, se voi aiheuttaa loukkaantumisia.

Varmista, että imuilma ei vedä pitkiä hiuksia sisään laitteeseen, se voi aiheuttaa loukkaantumisia.

Varmista aina varma kulku kaltevissa pinnoissa.

Älä koskaan puhalla likaa/lehtiä lähellä seisovan henkilön suuntaan.

Älä kurottele liian pitkälle, vaan säilytä aina tasapainosi.

Kävele, älä juokse.

Pidä kaikki jäähdytysilman aukot puhtaina.

Älä tee lehtipuhaltimeen mitään muutoksia. Luvattomat muutokset saattavat heikentää lehtipuhaltimen työturvallisuutta ja aiheuttaa voimakkaampia melunpäästöjä ja tärinää.

Ota akku pois ennen kaikkia koneeseen tehtäviä toimenpiteitä.

Käytettyjä vaihtoakkuja ei saa polttaa eikä poistaa normaalin jätehuollon kautta. Milwaukeella on tarjolla vanhoja vaihtoakkuja varten ympäristöystävällinen jätehuoltopalvelu.

Vaihtoakkuja ei saa säilyttää yhdessä metalliesineiden kanssa (oikosulkuvaara).

Käytä ainoastaan System C18 latauslaitetta System C18 akkujen lataukseen. Älä käytä muiden järjestelmien akkuja.

Vaurioituneesta akusta saattaa erityisen kovassa käytössä tai poikkeavassa lämpötilassa vuotaa akkuhappoa . Ihonkohta, joka on joutunut kosketukseen akkuhapon kanssa on viipymättä pestävä vedellä ja saippualla. Silmä, johon on joutumut akkuhappoa, on huuhdeltava vedellä vähintään 10 minuutin ajan, jonka jälkeen on viipymättä hakeuduttava lääkärin apuun.

TARKOITUKSENMUKAINEN KÄYTTÖ

Lehtipuhallin soveltuu seuraaviin töihin:
lehtien ja lian puhaltamiseen,
ilmapatjojen täyttämiseen,
ilmapatjojen tyhjentämiseen.

Älä käytä tuotettaa ohjeiden vastaisesti.

TODISTUS CE-STANDARDINMUKAISUUDESTA

Vakuutamme yksin vastaavamme siitä, että kohdassa ”Tekniset tiedot” selostettu tuote vastaa seuraavia standardeja tai standardoituja asiakirjoja:

EN 60335-1, IEC 60335-2-100, EN 55014-1, EN 55014-12

direktiivien määräysten mukaan

2006/95/EY, 2004/108/EY, 2006/42/EY, 2000/14/EY.

2000/14/EY: Taattu äänen tehotaso 83 dB(A). Yhteensopivuuden arviointimenetelmä liitteen I mukaan.
Tuotelaji: 34

Winnenden, 2013-12-09

Alexander Krug
Managing Director

Valtuutettu kokoamaan tekniset dokumentit.

Techtronic Industries GmbH
Max-Eyth-Straße 10
71364 Winnenden
Germany

AKKU

Uudet vaihtoakut saavuttavat täyden varauskyvyn 4-5 latauksen ja purkauksen jälkeen. Pitkään käyttämättä olleet vaihtoakut on ladattava ennen käyttöä.

Yli 50°C lämpötilassa akun suorituskyky heikkenee. Vältäthän akkujen säilyttämistä auringossa tai kuumissa tiloissa.

Pidä aina latauslaitteen ja akun kosketinpinnat puhtaina.

Optimaalisen käyttöiän saavuttamiseksi akut on ladattava täyteen käytön jälkeen.

Mahdollisimman pitkän elinajan takaamiseksi akut tulee poistaa laturista lataamisen jälkeen.

Akkuja yli 30 päivää säilytettäessä:
Säilytä akku yli 27 °C:ssa ja kuivassa.
Sälytä akku sen latauksen ollessa 30 % - 50 %.
Lataa akku 6 kuukauden välein uudelleen.

HUOLTO

Varmista kaikkien muttereiden, pulttien ja ruuvien hyvä kiinnitys, jotta puutarhalaitteen turvallinen työkunto olisi taattu.

Tarkista puutarhalaite ja vaihda varmuuden vuoksi kaikki loppuun kuluneet tai vaurioituneet osat uusiin.

Käytä vain Milwaukee:n lisälaitteita ja varaosia. Käytä ammattitaitoisten Milwaukee-huoltosopimusliikkeiden palveluja muiden kuin käyttöohjeessa kuvattujen osien vaihdossa. (esite takuu/huoltoliikeluettelo).

Tarpeen vaatiessa voit pyytää lähettämään laitteen kokoonpanopiirustuksen ilmoittamalla arvokilven numeron seuraavasta osoitteesta: Techtronic Industries GmbH, Max-Eyth-Straße 10, 71364 Winnenden, Germany.

SYMBOLIT

Lue käyttöohjeet huolelleisesti, ennen koneen käynnistämistä.

Ota akku pois ennen kaikkia koneeseen tehtäviä toimenpiteitä.

Käytä suojalaseja.

Käytä kuulosuojaimia!

Käytä hengityssuojaa

Varmista, että sivulle sinkoutuvat vieraat esineet eivät loukkaa lähellä seisovia ihmisiä.

Pidä lähistöllä olevat henkilöt turvallisella etäisyydellä puutarhalaitteesta.

Älä käytä laitetta sateella tai jätä sitä ulos sateeseen.

Melunpäästöt direktiivin 2000/14/EY mukaan

Älä hävitä sähkötyökalua tavallisen kotitalousjätteen mukana! Vanhoja sähkö- ja elektroniikkalaitteita koskevan EU-direktiivin 2002/96/ETY ja sen maakohtaisten sovellusten mukaisesti käytetyt sähkötyökalut on toimitettava ongelmajätteen keräyspisteeseen ja ohjattava ympäristöystävälliseen kierrätykseen.

CE-merkki

ΤΕΧΝΙΚΑ ΣΤΟΙΧΕΙΑ	Φυσητήρας	M18 BBL
Αριθμός παραγωγής		4462 17 01... ...000001-999999
Αμπέρ		15 A
Αριθμός στροφών χωρίς φορτίο		
1η βαθμίδα		18700 min^{-1}
2η βαθμίδα		15300 min^{-1}
3η βαθμίδα		11400 min^{-1}
Μέγιστη ταχύτητα του ρεύματος αέρα		
1η βαθμίδα		42,8 km/h
2η βαθμίδα		32,2 km/h
3η βαθμίδα		26,7 km/h
Ροή του ρεύματος αέρα		
1η βαθμίδα		2,9 m^3/min
2η βαθμίδα		2,4 m^3/min
3η βαθμίδα		1,8 m^3/min
Τάση ανταλλακτικής μπαταρίας		18 V
Βάρος σύμφωνα με τη διαδικασία EPTA01/2003 (Li-Ion 3,0 Ah)		1,9 kg
Βάρος σύμφωνα με τη διαδικασία EPTA01/2003 (Li-Ion 4,0 Ah)		1,9 kg

Πληροφορίες θορύβου/δονήσεων

Τιμές μέτρησης εξακριβωμένες κατά EN 60335. Η σύφωνα με την καμπύλη A εκτιμηθείσα στάθμη θορυβου του μηχανήματος αναφέρεται σε:

Στάθμη ηχητικής πίεσης (K=3dB(A))	77,7 dB (A)
Στάθμη ηχητικής ισχύος (K=3dB(A))	89,6 dB (A)

Φοράτε προστασία ακοής (ωτασπίδες)!

Υλικές τιμές κραδασμών (άθροισμα διανυσμάτων τριών διευθύνσεων) εξακριβώθηκαν σύμωνα με τα πρότυπα EN 60745.

Τιμή εκπομπής δονήσεων a_h	3,0 m/s^2
Ανασφάλεια K=	1,5 m/s^2

ΠΡΟΕΙΔΟΠΟΙΗΣΗ

Το αναφερόμενο σ' αυτές τις οδηγίες επίπεδο δονήσεων έχει μετρηθεί με μια τυποποιημένη σύμφωνα με το EN 60745 μέθοδο μέτρησης και μπορεί να χρησιμοποιηθεί για τη σύγκριση των ηλεκτρικών εργαλείων μεταξύ τους. Αυτό είναι επίσης κατάλληλο για μια προσωρινή εκτίμηση της επιβάρυνση των δονήσεων.

Το αναφερόμενο επίπεδο δονήσεων αντιπροσωπεύει τις κύριες χρήσεις του ηλεκτρικού εργαλείου. Εάν όμως το ηλεκτρικό χρησιμοποιείται σε άλλες χρήσεις, με διαφορετικά εργαλεία εφαρμογής ή ανεπαρκή συντήρηση, μπορεί να υπάρξει απόκλιση του επιπέδου δονήσεων. Αυτό μπορεί να αυξήσει σημαντικά την επιβάρυνση των δονήσεων για τη συνολική διάρκεια της εργασίας

Για μια ακριβή εκτίμηση της επιβάρυνσης των δονήσεων οφείλουν επίσης να λαμβάνονται υπόψη οι χρόνοι, στους οποίους η συσκευή είναι απενεργοποιημένη ή είναι μεν ενεργοποιημένη αλλά δεν χρησιμοποιείται πραγματικά. Αυτό μπορεί να μειώσει σημαντικά την επιβάρυνση των δονήσεων για τη συνολική διάρκεια της εργασίας.

Καθορίζετε πρόσθετα μέτρα ασφαλείας για την προστασία του χειριστή από την επίδραση των δονήσεων όπως για παράδειγμα: Συντήρηση του ηλεκτρικού εργαλείου και των εργαλείων εφαρμογής, διατηρείτε ζεστά τα χέρια, οργάνωση των διαδικασιών εργασίας.

⚠ Προσοχή! Διαβάστε προσεκτικά τις οδηγίες που ακολουθούν. Εξοικειωθείτε με τα στοιχεία χειρισμού και τη σωστή χρήση του μηχανήματος κήπου..
Φυλάξτε όλες τις προειδοποιητικές υποδείξεις και οδηγίες για κάθε μελλοντική χρήση.

ΕΙΔΙΚΕΣ ΥΠΟΔΕΙΞΕΙΣ ΑΣΦΑΛΕΙΑΣ

Η χρήση και ο καθαρισμός αυτού του εργαλείου δεν επιτρέπεται να πραγματοποιείται από άτομα με μειωμένες σωματικές και διανοητικές ικανότητες και αισθητικές δεξιότητες ή/και άτομα με ελλιπή εμπειρία και γνώση σχετικά με τον ασφαλή χειρισμό του εκτός και αν βρίσκονται υπό την επίβλεψη ατόμων που είναι νομικά υπεύθυνα για την ασφάλειά τους. Τα παραπάνω άτομα πρέπει να επιβλέπονται κατά τη χρήση του εν λόγω εργαλείου. Το εργαλείο δεν είναι κατάλληλο για παιδιά. Για αυτόν τον λόγο πρέπει όταν δεν χρησιμοποιείται να φυλάσσεται σε ασφαλές μέρος μακριά από παιδιά.

Προσέξτε να μην εισχωρήσουν χαλαρά ρούχα ή μαλλιά στην παροχή αέρα, γιατί αυτό θα μπορούσε να προκαλέσει τραυματισμούς.

Φροντίστε η βάση να είναι πάντα σταθερή, ιδιαίτερα σε επιφάνειες με κλίση.

Δεν επιτρέπεται να χρησιμοποιείται ο φυσητήρας φύλλων για αναρρόφηση.

Μη φυσάτε ζεστά, εύφλεκτα και εκρηκτικά υλικά.

Να μην επιτρέψετε ποτέ σε παιδιά ή σε άτομα που δεν είναι εξοικειωμένα με τις παρούσες οδηγίες να χρησιμοποιήσουν το μηχάνημα κήπου. Εθνικές διατάξεις μπορεί να περιορίζουν ενδεχομένως την ηλικία του χειριστή. Να διαφυλάγετε/αποθηκεύετε το μηχάνημα κήπου απρόσιτο στα παιδιά όταν δεν το χρησιμοποιείτε.

Ο χειριστής ή ο χρήστης ευθύνονται για τυχόν ατυχήματα ή ζημιές σε ανθρώπους ή την περιουσία τους.

Να μην χρησιμοποιήσετε ποτέ το μηχάνημα κήπου όσο παρευρίσκονται άλλα άτομα, ιδιαίτερα παιδιά ή κατοικίδια ζώα, άμεσα κοντά σ' αυτό.

Να εργάζεστε με το μηχάνημα κήπου πάντοτε υπό το φως της ημέρας ή υπό καλό τεχνητό φως.

Μην χρησιμοποιείτε το μηχάνημα κήπου όταν είστε ξυπόλητοι ή όταν φοράτε ανοιχτά σανδάλια. Να φοράτε πάντοτε στερεά παπούτσια και μακριά παντελόνια.

Προσέχετε, να μην τραβηχτούν τυχόν φαρδιά ρούχα από τον εισερχόμενο στο φυσητήρα αέρα, επειδή αυτό μπορεί να οδηγήσει σε τραυματισμούς.

Προσέχετε, να μην τραβηχτούν τυχόν μακριά μαλλιά από τον εισερχόμενο στο φυσητήρα αέρα, επειδή αυτό μπορεί να οδηγήσει σε τραυματισμούς.

Όταν εργάζεστε σε κατηφορικές επιφάνειες φροντίζετε να πατάτε ασφαλώς.

Να μη φυσάτε ποτέ τις βρωμιές/τα φύλλα με κατεύθυνση προς τυχόν παρευρισκόμενα πρόσωπα.

Μη σκύβετε και να κρατάτε την ισορροπία σας συνεχώς.

Χρήση μόνο περπατώντας, ποτέ τρέχοντας.

Διατηρείτε την συνολική κυκλοφορία κρύου αέρα ελεύθερη από ακαθαρσίες.

Μη προβείτε σε καμία μετατροπή του παρόντος φυσητήρα φύλλων. Μη επιτρεπτή μεταβολή μπορεί να περιορίσει την ασφάλεια του φυσητήρα φύλλων και να οδηγήσει σε αυξημένο θόρυβο και κραδασμούς.

Πριν από κάθε εργασία στη μηχανή αφαιρείτε την ανταλλακτική μπαταρία.

Μην πετάτε τις μεταχειρισμένες ανταλλακτικές μπαταρίες στη φωτιά ή στα οικιακά απορρίμματα. Η Milwaukee προσφέρει μια απόσυρση των παλιών ανταλλακτικών μπαταριών σύμφωνα με τους κανόνες προστασίας του περιβάλλοντος, ρωτήστε παρακαλώ σχετικά στο ειδικό κατάστημα πώλησης.

Μην αποθηκεύετε τις ανταλλακτικές μπαταρίες μαζί με μεταλλικά αντικείμενα (κίνδυνος βραχυκυκλώματος).

Φορτίζετε τις ανταλλακτικές μπαταρίες του συστήματος C18 μόνο με φορτιστές του συστήματος C18. Μη φορτίζετε μπαταρίες από άλλα συστήματα.

Όταν υπάρχει υπερβολική καταπόνηση ή υψηλή θερμοκρασία μπορεί να τρέξει υγρό μπαταρίας από τις χαλασμένες επαναφορτιζόμενες μπαταρίες. Αν έρθετε σε επαφή με υγρό μπαταρίας να πλυθήτε αμέσως με νερό και σαπούνι. Σε περίπτωση επαφής με τα μάτια να πλυθήτε σχολαστικά για τουλάχιστον 10 λεπτά και να αναζητήσετε αμέσως ένα γιατρό.

ΧΡΗΣΗ ΣΥΜΦΩΝΑ ΜΕ ΤΟ ΣΚΟΠΟ ΠΡΟΟΡΙΣΜΟΥ

Ο φυσητήρας φύλλων είναι κατάλληλος για τις παρακάτω εργασίες:
Απομάκρυνση ακαθαρσιών και φύλλων.
Φούσκωμα φουσκωτών στρωμάτων.
Ξεφούσκωμα φουσκωτών στρωμάτων.

Αυτή η συσκευή επιτρέπεται να χρησιμοποιηθεί μόνο σύμφωνα με τον αναφερόμενο σκοπό προορισμού.

ΔΗΛΩΣΗ ΠΙΣΤΟΤΗΤΑΣ ΕΚ

Δηλώνουμε υπευθύνως ότι το προϊόν που περιγράφεται στα «Τεχνικά χαρακτηριστικά» εκπληρώνει τους εξής κανονισμούς ή κατασκευαστικές συστάσεις:

EN 60335-1, IEC 60335-2-100, EN 55014-1, EN 55014-13

σύμφωνα με τις διατάξεις των οδηγιών

2006/95/EK, 2004/108/EK, 2006/42/EK, 2000/14/EK.

2000/14/EK: Εγγυόμαστε στάθμη ακουστικής ισχύος 83 dB(A).
Διαδικασία αξιολόγησης της Δήλωσης συμβατότητας σύμφωνα με το παράρτημα I.
Κατηγορία προϊόντος: 34

Winnenden, 2013-12-09

Alexander Krug
Managing Director

Εξουσιοδοτημένος να συντάξει τον τεχνικό φάκελο.

Techtronic Industries GmbH
Max-Eyth-Straße 10
71364 Winnenden
Germany

ΜΠΑΤΑΡΙΕΣ

Οι νέες ανταλλακτικές μπαταρίες φθάνουν στην πλήρη χωρητικότητά τους μετά από 4-5 κύκλους φόρτισης και εκφόρτισης. Επαναφορτίζετε τις ανταλλακτικές μπαταρίες που δεν έχουν χρησιμοποιηθεί για μεγαλύτερο χρονικό διάστημα πριν τη χρήση.

Μια θερμοκρασία πάνω από 50°C μειώνει την ισχύ της ανταλλακτικής μπαταρίας. Αποφεύγετε τη θέρμανση για μεγαλύτερο χρονικό διάστημα από τον ήλιο ή τις συσκευές θέρμανσης.

Διατηρείτε τις επαφές σύνδεσης στο φορτιστή και στην ανταλλακτική μπαταρία καθαρές.

Για μια άριστη διάρκεια ζωής πρέπει μετά τη χρήση οι μπαταρίες να φορτιστούν πλήρως.

Για μια κατά το δυνατόν μεγάλη διάρκεια ζωής οι μπαταρίες μετά τη φόρτιση οφείλουν να αφαιρεθούν από το φορτιστή.

Για την αποθήκευση της μπαταρίας για διάστημα μεγαλύτερο των 30 ημερών:
Αποθηκεύετε τη μπαταρία περ. στους 27°C σε στεγνό χώρο.
Αποθηκεύετε τη μπαταρία περ. στο 30%-50% της κατάστασης φόρτισης.
Κάθε 6 μήνες φορτίζετε εκ νέου τη μπαταρία.

ΣΥΝΤΗΡΗΣΗ

Να βεβαιώνεστε ότι κάθονται γερά και ασφαλώς όλα τα παξιμάδια, οι πίροι και οι βίδες. Έτσι έχετε την εγγύηση ότι το μηχάνημα κήπου λειτουργεί ασφαλώς.

Να ελέγχετε το μηχάνημα κήπου και για λόγους ασφαλείας να αντικαθιστάτε τυχόν φθαρμένα ή/και χαλασμένα εξαρτήματα.

Χρησιμοποιείτε μόνο εξαρτήματα και ανταλλακτικά της Milwaukee. Αναθέστε την αλλαγή των εξαρτημάτων, των οποίων η αντικατάσταση δεν έχει περιγραφεί, σ' ένα κέντρο σέρβις της Milwaukee (προσέξτε το εγχειρίδιο Εγγύηση/Διευθύνσεις εξυπηρέτησης πελατών).

Όταν χρειάζεται, μπορείτε να ζητήσετε ένα σχέδιο συναρμολόγησης της συσκευής, δίνοντας τον τύπο της μηχανής και αριθμό στην πινακίδα ισχύος, από το κέντρο σέρβις ή απευθείας από τη φίρμα Techtronic Industries GmbH, Max-Eyth-Straße 10, 71364 Winnenden, Germany.

ΣΥΜΒΟΛΑ

Παρακαλώ διαβάστε σχολαστικά τις οδηγίες χρήσης πριν από την έναρξη λειτουργίας.

Πριν από κάθε εργασία στη μηχανή αφαιρείτε την ανταλλακτική μπαταρία.

Φοράτε προστατευτικά γυαλιά.

Φοράτε προστασία ακοής (ωτασπίδες)!

Να φοράτε προστατευτική μάσκα για την αναπνοή

Φροντίζετε να μην διατρέχουν κίνδυνο τραυματισμού από εκσφενδονιζόμενα ξένα σώματα τυχόν παρευρισκόμενα άτομα.

Να κρατάτε τυχόν παρευρισκόμενα άτομα σε ασφαλή απόσταση από το μηχάνημα κήπου.

Μη χρησιμοποιείτε τη συσκευή και μη την αφήνετε εκτεθειμένη στη βροχή.

Εκπομπή θορύβου σύμφωνα με 2000/14/EK

Μην πετάτε τα ηλεκτρικά εργαλεία στον κάδο οικιακών απορριμμάτων! Σύμφωνα με την ευρωπαϊκή οδηγία 2002/96/EK περί ηλεκτρικών και ηλεκτρονικών συσκευών και την ενσωμάτωσή της στο εθνικό δίκαιο, τα ηλεκτρικά εργαλεία πρέπει να συλλέγονται ξεχωριστά και να πιστρέφονται για ανακύκλωση με τρόπο φιλικό προς το περιβάλλον.

Σήμα συμμόρφωσης CE

TEKNIK VERILER — Akülü yaprak üfleme — M18 BBL

Üretim numarası	4462 17 01... ...000001-999999
Amper	15 A
Boştaki devir sayısı	
Kademe 1	18700 min^{-1}
Kademe 2	15300 min^{-1}
Kademe 3	11400 min^{-1}
Maks. hava akım hızı	
Kademe 1	42,8 km/h
Kademe 2	32,2 km/h
Kademe 3	26,7 km/h
Hava debisi	
Kademe 1	2,9 m^3/min
Kademe 2	2,4 m^3/min
Kademe 3	1,8 m^3/min
Kartuş akü gerilimi	18 V
Ağırlığı ise EPTA-üretici01/2003'e göre (Li-Ion 3,0 Ah)	1,9 kg
Ağırlığı ise EPTA-üretici01/2003'e göre (Li-Ion 4,0 Ah)	1,9 kg

Gürültü/Vibrasyon bilgileri
Ölçüm değerleri EN 60335 e göre belirlenmektedir.
Aletin, frekansa bağımlı uluslararası ses basıncı seviyesi değerlendirme eğrisi A'ya göre tipik gürültü seviyesi: ..... 77,7 dB (A)
Ses basıncı seviyesi (K=3dB(A)) ..... 89,6 dB (A)
Akustik kapasite seviyesi (K=3dB(A))

Koruyucu kulaklık kullanın!

Toplam titreşim değeri (üç yönün vektör toplamı)
EN 60745'e göre belirlenmektedir: ..... 3,0 m/s^2
titreşim emisyon değeri a_h ..... 1,5 m/s^2
Tolerans K=

UYARI

Bu talimatlarda belirtilen titreşim seviyesi, EN 60745 standardına uygun bir ölçme metodu ile ölçülmüştür ve elektrikli el aletleri birbiriyle karşılaştırmak için kullanılabilir. Ölçüm sonuçları ayrıca titreşim yükünün geçici değerlendirmesi için de uygundur.

Belirtilen titreşim seviyesi, elektrikli el aletinin genel uygulamaları için geçerlidir. Ancak elektrikli el aleti başka uygulamalar için, farklı eklenti parçalarıyla ya da yetersiz bakım koşullarında kullanılırsa, titreşim seviyesi farklılık gösterebilir. Bu durumda, titreşim yükü toplam çalışma zaman aralığı içerisinde belirgin ölçüde yükselebilir.

Titreşim yükünün tam bir değerlendirmesi için ayrıca cihazın kapalı olduğu süreler ve cihazın çalışır durumda olduğu, ancak gerçek kullanımda bulunmadığı süreler de dikkate alınmalıdır. Böylelikle, toplam çalışma zamanı aralığı boyunca meydana gelen titreşim yükü belirgin ölçüde azaltılabilir.

Kullanıcıyı titreşimlerin etkisinden korumak üzere, örneğin elektrikli el aletlerinin ve eklenti parçalarının bakımı, ellerin sıcak tutulması ve iş akışlarının organizasyonu gibi ek güvenlik tedbirleri belirleyiniz.

⚠ Dikat! Aşağdaki talimatı dikkatle okuyun. Bahçe aletinin usulüne uygun olarak kullanımını ve kumanda elemanlarının işlevlerini tam olarak öğrenin.
Bütün uyarıları ve talimat hükümleini ileride kullanmak üzere saklayın.

GÜVENLIĞINIZ IÇIN TALIMATLAR

Bu cihaz, fiziksel, duyusal veya zihinsel yetenekleri yetersiz veya tecrübe veya bilgi eksikliği olan insanlar tarafından kullanılmaz veya temizlenemez. Kendilerine yasalar gereği güvenliklerinden sorumlu olan bir kişi tarafından cihazın güvenli şekilde kullanımının öğretilmiş olması durumu hariçtir. Yukarıda belirtilen insanlar, cihazı kullandıkları sırada gözetim altında tutulmalıdır. Bu cihaz çocuklardan uzak tutulmalıdır. Kullanılmadığında güvenli bir şekilde ve çocukların erişemeyeceği bir yerde muhafaza edilmelidir.

Bol giysilerin veya uzun saçların hava girişi içine çekilmemesine dikkat ediniz, çünkü bu yaralanmalara neden olabilir.

Daima güvenli bir şekilde durmaya dikkat ediniz, özellikle meyilli yüzeylerde.

Yaprak üfleme makinesi emdirmek için kullanılamaz!

Sıcak, yanıcı veya patlayıcı malzemeleri üfleyerek toplamayınız.

Çocukların veya bu talimatı okumamış kişilerin bahçe aletini kullanmasına hiçbir zaman izin vermeyin. Ulusal güvenlik yönetmelikleri bazı ülkelerde bu aleti kullanma yaşını kısıtlamaktadır. Kullanım dışındaki bahçe aletini çocukların erişemeyeceği bir yerde saklayın.

Bu aleti kullananlar başkalarının başına gelebilecek kazalardan veya bunların özel mülkiyetinde bulunan mallarda meydana gelebilecek hasarlardan sorumludur.

Yakınınızda başkaları, özellikle çocuklar veya evcil hayvanlar varken bahçe aletini hiçbir zaman çalıştırmayın.

Bahçe aletini sadece gün ışığında veya iyi aydınlatma koşullarında kullanın.

Bahçe aletini çıplak ayakla veya açık sandaletlerle kullanmayın. Sağlam iş ayakkabıları ve uzun pantolon kullanın.

Bol giysilerin hava girişi tarafından çekilmemesine dikkat edin, aksi takdirde yaralanmalara neden olabilirsiniz.

Uzun saçların hava girişi tarafından çekilmemesine dikkat edin, aksi takdirde yaralanmalara neden olabilirsiniz.

Meyilli alanlarda çalışırken duruşununuz ve adımlarınızın güvenli olmasına dikkat edin.

Kirleri ve yaprakları hiçbir zaman yakınınızda bulunan kişilere doğru üfletmeyin.

Fazla dışarı uzanmayınız ve her zaman dengeli durunuz.

Sadece yürüyünüz, koşmayınız.

Bütün soğutma havası deliklerinde kir olmamasına dikkat ediniz.

Yaprak üfleme makinesinde değişiklikler yapmayınız. İzin verilmeyen değişiklikler yaprak üfleme makinesinin güvenliğini etkileyebilir ve aşırı ses ve titreşime neden olabilir.

Aletin kendinde bir çalışma yapmadan önce kartuş aküyü çıkarın.

Kullanılmış kartuş aküleri ateşe veya ev çöplerine atmayın. Milwaukee, kartuş akülerin çevreye zarar vermeyecek biçimde tasfiye edilmesine olanak sağlayan hizmet sunar; lütfen bu konuda yetkili satıcınızdan bilgi alın.

Kartuş aküleri metal parça veya eşyalarla birlikte saklamayın (kısa devre tehlikesi).

C18 sistemli kartuş aküleri sadece C18 sistemli şarj cihazları ile şarj edin. Başka sistemli aküleri şarj etmeyin.

Aşırı zorlanma veya aşırı ısınma sonucu hasar gören kartuş akülerden batarya sıvısı dışarı akabilir. Batarya sıvısı ile temasa gelen yeri hemen bol su ve sabunla yıkayın. Batarya sıvısı gözünüze kaçacak olursa en azından 10 dakika yıkayın ve zaman geçirmeden bir hekime başvurun.

KULLANIM

Yaprak üfleme makinesi şu işleri için uygundur:
Yaprak ve kir üflemek.
Şişirme yatakları şişirmek.
Şişirme yatakların havasını boşaltmak.

Bu alet sadece belirtiği gibi ve usulüne uygun olarak kullanılabilir.

CE UYGUNLUK BEYANI

Tek sorumlu olarak "Teknik veriler" bölümünde tanımlanan ürünün aşağıdaki norm veya normatif belgelere uygun olduğunu beyan ederiz:

EN 60335-1, IEC 60335-2-100, EN 55014-1, EN 55014-14

yönetmelik hükümleri uyarınca ve

2006/95/EC, 2004/108/EC, 2006/42/EC, 2000/14/EC.

2000/14/EC: Garanti edilen gürültü emisyonu seviyesi 83 dB(A).
Uyumluluk değerlendirme yöntemi ek I uyarınca.
Ürün kategorisi: 34

Winnenden, 2013-12-09

Alexander Krug
Managing Director

Teknik evrakları hazırlamakla görevlendirilmiştir.

Techtronic Industries GmbH
Max-Eyth-Straße 10
71364 Winnenden
Germany

AKÜ

Yeni kartuş aküler ancak 4-5 şarj/deşarj işleminden sonra tam kapasitelerine ulaşırlar. Uzun süre kullanım dışı kalmış kartuş aküleri kullanmadan önce şarj edin.

50°C üzerindeki sıcaklıklar kartuş akünün performansını düşürür. Akünün güneş ışığı veya mekân sıcaklığı altında uzun süre ısınmamasına dikkat edin.

Şarj cihazı ve kartuş akü bağlantı kontaklarını temiz tutun.

Akünün ömrünün mükemmel bir şekilde uzun olması için kullandıktan sonra tamamen doldurulması gerekir.

Ömrünün mümkün olduğu kadar uzun olması için akülerin yükleme yapıldıktan sonra doldurma cihazından uzaklaştırılması gerekir.

Akünün 30 günden daha fazla depolanması halinde:
Aküyü takriben 27°C'de kuru olarak depolayın.
Aküyü yükleme durumunun takriben % 30 - %50 olarak depolayın.
Aküyü her 6 ay yeniden doldurun.

BAKIM

Çit kesme makinesini güvenli bir durumda kullanabilmek için bütün somunların, cıvataların ve pimlerin yerlerine iyice oturmasını sağlayın.

Bahçe aletini kontrol edin ve güvenlik önlemi olarak aşınmış veya hasar görmüş parçaları değiştirin.

Sadece Milwaukee aksesuarını ve yedek parçalarını kullanın. Değiştirilmesi açıklanmamış olan parçaları bir Milwaukee müşteri servisinde değiştirin (Garanti broşürüne ve müşteri servisi adreslerine dikkat edin).

Gerektiği takdirde aletin dağınık görünüş şeması, alet tipinin ve tip etiketi üzerindeki sayının bildirilmesi koşuluyla müşteri servisinden veya doğrudan Techtronic Industries GmbH, Max-Eyth-Straße 10, 71364 Winnenden, Germany adresinden istenebilir.

SEMBOLLER

Lütfen aleti çalıştırmadan önce kullanma kılavuzunu dikkatli biçimde okuyun.

Aletin kendinde bir çalışma yapmadan önce kartuş aküyü çıkarın.

Koruyucu gözlük takınız.

Koruyucu kulaklık kullanın!

Solunum maskesi takınız

Çalışırken yakınınızda bulunan kişilerin etrafa savrulabilicek yabancı cisimler tarafından yaralanmaması için gerekli önlemleri alın.

Çalışırken çevrenizdeki kişileri bahçe aletinden güvenli bir uzaklıkta tutun.

Yağmurlu havada kullanmayınız veya yağmur yağdığında dışarda bırakmayınız.

2000/14/EC standardına göre ses emisyonu

Elektrikli el aletlerini evdeki çöp kutusuna atmayınız! Kullanılmış elektrikli aletleri, elektrik ve elektronikli eski cihazlar hakkındaki 2002/96/EC Avrupa yönergelerine göre ve bu yönergeler ulusal hukuk kurallarına göre uyarlanarak, ayrı olarak toplanmalı ve çevre sartlarına uygun bir sekilde tekrar degerlendirmeye gönderilmelidir.

CE işareti

TECHNICKÁ DATA	Aku fukar listí	M18 BBL

Výrobní číslo	4462 17 01... ...000001-999999
Amp.	15 A
Počet otáček při běhu naprázdno	
Stupeň 1	18700 min^{-1}
Stupeň 2	15300 min^{-1}
Stupeň 3	11400 min^{-1}
Rychlost proudu vzduchu max.	
Stupeň 1	42,8 km/h
Stupeň 2	32,2 km/h
Stupeň 3	26,7 km/h
Průtokové množství vzduchu	
Stupeň 1	2,9 m^3/min
Stupeň 2	2,4 m^3/min
Stupeň 3	1,8 m^3/min
Napětí výměnného akumulátoru	18 V
Hmotnost podle prováděcího předpisu EPTA01/2003 (Li-Ion 3,0 Ah)	1,9 kg
Hmotnost podle prováděcího předpisu EPTA01/2003 (Li-Ion 4,0 Ah)	1,9 kg

Informace o hluku / vibracích
Naměřené hodnoty odpovídají EN 60335.
V třídě A posuzovaná hladina hluku přístroje činí typicky:

Hladina akustického tlaku (K=3dB(A))	77,7 dB (A)
Hladina akustického výkonu (K=3dB(A))	89,6 dB (A)

Používejte chrániče sluchu !

Celkové hodnoty vibrací (vektorový součet tří směrů) zjištěné ve smyslu EN 60745.

Hodnota vibračních emisí a_h	3,0 m/s^2
Kolísavost K=	1,5 m/s^2

VAROVÁN

Úroveň chvění uvedená v tomto návodu byla naměřena podle metody měření stanovené normou EN 60745 a může být použita pro porovnání elektrického nářadí. Hodí se také pro průběžný odhad zatížení chvěním.

Uvedená úroveň chvění představuje hlavní účely použití elektrického nářadí. Jestliže se ale elektrické nářadí používá pro jiné účely, s odlišnými nástroji nebo s nedostatečnou údržbou, může se úroveň chvění odlišovat. To může značně zvýšit zatížení chvěním během celé pracovní doby.

Pro přesný odhad zatížení chvěním se musí také zohlednit časy, během kterých je přístroj vypnutý nebo kdy je sice v chodu, ale skutečně se s ním nepracuje. To může zatížení chvěním během celé pracovní doby značně snížit.

Stanovte doplňková bezpečnostní opatření pro ochranu obsluhy před účinky chvění jako například: technická údržba elektrického nářadí a nástrojů, udržování teploty rukou, organizace pracovních procesů.

⚠ Pozor! Pročtěte si pozorně následující pokyny. Seznamte se s obslužnými prvky a řádným používáním zahradního nářadí. Všechna varovná upozornění a pokyny do budoucna uschovejte.

SPECIÁLNÍ BEZPEČNOSTNÍ UPOZORNĚNÍ

Tento přístroj nesmějí obsluhovat nebo čistit osoby se sníženými tělesnými, smyslovými nebo duševními schopnostmi, resp. s nedostatečnými zkušenostmi nebo znalostmi, ledaže by byly poučeny osobou ze zákona zodpovědnou za jejich bezpečnost o bezpečné manipulaci s přístrojem. Výše uvedené osoby vyžadují při používání přístroje dozor. Tento přístroj nepatří do rukou dětem. Proto když se nepoužívá, musí být uložený bezpečně a mimo dosah dětí.

Dávejte pozor na to, aby do přívodu vzduchu nebylo vtáhnuto volné oblečení nebo dlouhé vlasy, protože by to mohlo způsobit zranění.

Vždy dbejte na pevný postoj, zejména na šikmých plochách.

Fukar listí se nesmí používat na vysávání!

Nesfoukávejte dohromady horké, hořlavé nebo výbušné materiály.

Nikdy nedovolte dětem nebo osobám, jež nejsou obeznámeny s těmito pokyny, zahradní nářadí používat. Národní předpisy mohou vymezovat věk obsluhy. Pokud zahradní nářadí nepoužíváte,
uschovávejte je mimo dosah dětí.

Obsluha nebo uživatel je zodpovědný za nehody nebo ublížení jiným osobám nebo jejich majetku.

Zahradní nářadí nikdy neprovozujte, zatímco se v bezprostřední blízkosti zdržují osoby, zejména děti, nebo domácí zvířata.

Zahradní nářadí používejte pouze za denního světla nebo dobrého umělého osvětlení.

Zahradní nářadí nepoužívejte bosí nebo s otevřenými sandály. Neustále noste pevnou obuv a dlouhé kalhoty.

Dbejte na to, aby volný oděv nebyl vtažen do vstupních otvorů vzduchu, poněvadž to by mohlo vést k poraněním.

Dbejte na to, aby dlouhé vlasy nebyly vtaženy do vstupních otvorů vzduchu, poněvadž to by mohlo vést k poraněním.

Na šikmých plochách neustále dbejte na bezpečnou chůzi.

Nikdy nefoukejte nečistoty/ití ve směru v blízkosti stojících osob.

Nenaklánějte se příliš a stále udržujte rovnováhu.

Jen kráčejte, neběhejte.

Všechny otvory pro vstup chladicího vzduchu udržujte čisté.

Na fukaru na listí neprovádějte žádné změny. Nepřípustné změny mohou omezit bezpečnost fukaru na listí a může to vést k zesílení hluku a vibrací.

Před zahájením veškerých prací na vrtacím šroubováku vyjmout výměnný akumulátor.

Použité nevyhazujte do domovního odpadu nebo do ohně. Milwaukee nabízí ekologickou likvidaci starých článků, ptejte se u vašeho obchodníka s nářadím.

Náhradní akumulátor neskladujte s kovovými předměty, nebezpečí zkratu.

Akumulátor systému C18 nabíjejte pouze nabíječkou systému C18. Nenabíjejte akumulátory jiných systémů.

Při extrémní zátěži či vysoké teplotě může z akumulátoru vytékat kapalina. Při zasažení touto kapalinou okamžitě zasažená místa omyjte vodou a mýdlem. Při zasažení očí okamžitě důkladně po dobu alespoň 10min.omývat a neodkladně vyhledat lékaře.

OBLAST VYUŽITÍ

Fukar na listí je vhodný na následující práce:
Foukání listí a nečistot.
Nafukování nafukovacích matrací.
Vyprazdňování nafukovacích matrací.

Toto zařízení lze používat jen pro uvedený účel.

CE-PROHLÁŠENÍ O SHODĚ

Prohlašujeme ve výhradní zodpovědnosti, že v odstavci „Technická data“ popsaný výrobek je v souladu s následujícími normami nebo normativními dokumenty:

EN 60335-1, IEC 60335-2-100, EN 55014-1, EN 55014-15

podle ustanovení směrnic

2006/95/ES, 2004/108/ES, 2006/42/ES, 2000/14/ES.

2000/14/ES: garantovaná hladina akustického výkonu 83 dB(A).
Metoda posouzení shody podle dodatku I.
Kategorie výrobků: 34

Winnenden, 2013-12-09

Alexander Krug
Managing Director

Zplnomocněn k sestavování technických podkladů.

Techtronic Industries GmbH
Max-Eyth-Straße 10
71364 Winnenden
Germany

AKUMULÁTORY

Nový akumulátor dosáhne plné kapacity po 4 - 5 nabíjecích cyklech. Déle nepoužívané akumulátory je nutné před použitím znovu nabít.

Teplota přes 50°C snižuje výkon akumulátoru. Chraňte před dlouhým přehříváním na slunci či u topení.

Kontakty nabíječky a akumulátoru udržujte v čistotě.

Pro optimální životnost je nutné akumulátory po použití plně dobít.

K zabezpečení dlouhé životnosti by se akumulátory měly po nabití vyjmout z nabíječky.

Při skladování akumulátoru po dobu delší než 30 dní:
Skladujte akumulátor v suchu při cca 27°C.
Skladujte akumulátor při cca 30%-50% nabíjecí kapacity.
Opakujte nabíjení akumulátoru každých 6 měsíců.

ÚDRŽBA

Zajistěte pevné usazení všech matic, čepů a šroubů, aby byl zaručen bezpečný pracovní stav zahradního nářadí.

Zahradní nářadí kontrolujte a opotřebované nebo poškozené díly pro jistotu nahraďte.

Používejte výhradně náhradní díly a příslušenství Milwaukee. Díly, jejichž výměna nebyla popsána, nechávejte vyměnit v odborném servisu Milwaukee. (Viz záruční list.)

Při potřebě podrobného rozkresu konstrukce, oslovte informací o typu a čísle přímo servis a nebo výrobce, Techtronic Industries GmbH, Max-Eyth-Straße 10, 71364 Winnenden, Germany.

SYMBOLY

Před spuštěnám stroje si pečlivě pročtěte návod k používání.

Před zahájením veškerých prací na vrtacím šroubováku vyjmout výměnný akumulátor.

Noste ochranné brýle.

Používejte chrániče sluchu !

Noste ochranu dýchacích cest.

Dbejte na to, aby osoby stojící v blízkosti nebyly poraněny odmrštěnými cizími tělesy.

Poblíž stojící osoby zadržte v bezpečné vzdálenosti vůči zahradnímu nářadí.

Nepoužívejte v dešti, a když prší, přístroj nenechávejte venku.

L_{WA} 92 dB

Emise hluku podle 2000/14/ES

Elektrické náradí nevyhazujte do komunálního odpadu! Podle evropské smernice 2002/96/EC o nakládání s pou~itými elektrickými a elektronickými zarízeními a odpovídajících ustanovení právních predpisu jednotlivých zemí se pou~itá elektrická náradí musí sbírat oddelene od ostatního odpadu a podrobit ekologicky aetrnému recyklování.

Značka CE

TECHNICKÉ ÚDAJE	Akumulátorové fúkač lístia	M18 BBL

Výrobné číslo ..... 4462 17 01...
...000001-999999
Odber prúdu ..... 15 A
Otáčky naprázdno
1. stupeň ..... 18700 min^{-1}
2. stupeň ..... 15300 min^{-1}
3. stupeň ..... 11400 min^{-1}
Rýchlosť prúdu vzduchu max.
1. stupeň ..... 42,8 km/h
2. stupeň ..... 32,2 km/h
3. stupeň ..... 26,7 km/h
Prietokové množstvo vzduchu
1. stupeň ..... 2,9 m^3/min
2. stupeň ..... 2,4 m^3/min
3. stupeň ..... 1,8 m^3/min
Napätie výmenného akumulátora ..... 18 V
Hmotnosť podľa vykonávacieho predpisu EPTA01/2003 (Li-Ion 3,0 Ah) ..... 1,9 kg
Hmotnosť podľa vykonávacieho predpisu EPTA01/2003 (Li-Ion 4,0 Ah) ..... 1,9 kg

Informácia o hluku / vibráciách
Namerané hodnoty určené v súlade s EN 60335.
V triede A posudzovaná hladina hluku prístroja činí typicky:
Hladina akustického tlaku (K=3dB(A)) ..... 77,7 dB (A)
Hladina akustického výkonu (K=3dB(A)) ..... 89,6 dB (A)

Používajte ochranu sluchu!

Celkové hodnoty vibrácií (vektorový súčet troch smerov) zistené v zmysle EN 60745.
Hodnota vibračných emisií a_h ..... 3,0 m/s^2
Kolísavosť K= ..... 1,5 m/s^2

POZOR

Úroveň vibrácií uvedená v týchto pokynoch bola nameraná meracou metódou, ktorú stanovuje norma EN 60745 a je možné ju použiť na vzájomné porovnanie elektrického náradia. Hodí sa aj na predbežné posúdenie kmitavého namáhania.

Uvedená úroveň vibrácií reprezentuje hlavné aplikácie elektrického náradia. Ak sa však elektrické náradie používa pre iné aplikácie, s odlišnými vloženými nástrojmi alebo s nedostatočnou údržbou, môže sa úroveň vibrácií líšiť. Toto môže kmitavé namáhanie v priebehu celej pracovnej doby podstatne zvýšiť.

Pre presný odhad kmitavého namáhania by sa mali tiež zohľadniť doby, v ktorých je náradie vypnuté alebo je síce v chode, ale v skutočnosti sa nepoužíva. Toto môže kmitavé namáhanie v priebehu celej pracovnej doby zreteľne redukovať.

Stanovte dodatočné bezpečnostné opatrenia pre ochranu obsluhy pred účinkami vibrácií, ako napríklad: údržba elektrického náradia a vložených nástrojov, udržiavanie teploty rúk, organizácia pracovných postupov.

⚠ Dôležité upozornenie! Starostlivo si prečítajte pokyny uvedené v nasledujúcom texte. Dobre sa oboznámte s obslužnými prvkami a so správnym používaním tohto záhradníckeho náradia. Tieto Výstražné upozornenia a bezpečnostné pokyny starostlivo uschovajte na budúce použitie.

ŠPECIÁLNE BEZPEČNOSTNÉ POKYNY

Tento prístroj nesmú obsluhovať alebo čistiť osoby so zníženými telesnými, zmyslovými alebo duševnými schopnosťami príp. nedostatočnými skúsenosťami alebo znalosťami, jedine ako boli osobou zo zákona zodpovednou za ich bezpečnosť poučené o bezpečnej manipulácii s prístrojom. Vyššie uvedené osoby si vyžadujú pri používaní prístroja dozor. Tento prístroj nepatrí do rúk deťom. Preto ak sa nepoužíva, musí byť odložený bezpečne a mimo dosahu detí.

Dávajte si pozor na to, aby do prívodu vzduchu nebolo vtiahnuté voľné oblečenie alebo dlhé vlasy, lebo by to mohlo viesť k zraneniam.

Vždy dbajte na pevný postoj, predovšetkým pri šikmých plochách.

Fúkač lístia sa nesmie používať na vysávanie!

Nesfukujte dohromady horúce, horľavé alebo výbušné materiály.

Nikdy nedovoľte používať toto záhradnícke náradie deťom ani žiadnym iným osobám, ktoré nie sú dôkladne oboznámené s jeho používaním. Predpisy niektorej krajiny môžu prípadne obmedzovať vek obsluhujúcej osoby. Keď záhradnícke náradie nepoužívate, uschovávajte ho tak, aby nebolo dosiahnuteľné pre deti.

Obsluhujúca osoba alebo užívateľ je zodpovedný za úrazy a škody spôsobené iným ľuďom alebo za škody na ich majetku.

Nikdy nepoužívajte toto záhradnícke náradie vtedy, keď sa v bezprostrednej blízkosti zdržiavajú nejaké osoby, predovšetkým deti, alebo domáce zvieratá.

Používajte toto záhradnícke náradie len za denného svetla alebo pri dobrom umelom svetle.

Nepracujte s týmto záhradníckym náradím vtedy, keď ste bosý, alebo keď máte obuté otvorené sandále. Pri práci noste vždy pevnú obuv a dlhé nohavice.

Dávajte pozor na to, aby sa Vám voľné kúsky odevu nevtiahlo do otvorov vstupu vzduchu, pretože to by mohlo mať za následok zranenie.

Dávajte pozor na to, aby Vám náradie nevtiahlo dlhé vlasy do otvorov vstupu vzduchu, pretože to by mohlo mať za následok zranenie.

Dávajte pozor na to, aby ste na šikmej ploche šliapli pri každom kroku bezpečne.

V žiadnom prípade nefúkajte nečistotu/lístie do toho smeru, kde sa v blízkosti nachádzajú nejaké osoby.

Nenakláňajte sa príliš a stále udržiavajte rovnováhu.

Len kráčajte, nebehajte.

Všetky otvory na vstup chladiaceho vzduchu udržiavajte čisté.

Na fúkači lístia neuskutočňujte žiadne zmeny. Neprípustné zmeny môžu obmedziť bezpečnosť fúkača lístia a môže to viesť k zosíleniu hluku a vibrácií.

Pred každou prácou na stroji výmenný akumulátor vytiahnuť.

Opotrebované výmenné akumulátory nezahadzujte do ohňa alebo medzi domový odpad. Milwaukee ponúka likvidáciu starých výmenných akumulátorov, ktorá je v súlade s ochranou životného prostredia; informujte sa u Vášho predajcu.

Výmenné akumulátory neskladovať spolu s kovovými predmetmi (nebezpečenstvo skratu).

Výmenné akumulátory systému C18 nabíjať len nabíjacími zariadeniami systému C18. Akumulátory iných systémov týmto zariadením nenabíjať .

Pri extrémnych záťažiach alebo extrémnych teplotách môže dôjsť k vytekaniu batériovej tekutiny z poškodeného výmenného akumulátora. Ak dôjte ku kontaktu pokožky s roztokom, postihnuté miesto umyť vodou a mydlom. Ak sa roztok dostane do očí, okamžite ich dôkladne vypláchnuť po dobu min. 10 min a bezodkladne vyhľadať lekára.

POUŽITIE PODĽA PREDPISOV

Fúkač lístia je vhodný na nasledujúce práce:
Fúkanie lístia a nečistôt.
Nafukovanie nafukovacích matracov.
Vyprázdňovanie nafukovacích matracov.

Tento prístroj sa smie používať len v súlade s uvedenými predpismi.

CE - VYHLÁSENIE KONFORMITY

Na vlastnú zodpovednosť vyhlasujeme, že tento výrobok, popísaný nižšie v časti „Technické údaje“ sa zhoduje s nasledujúcimi normami alebo normatívnymi dokumentmi:

EN 60335-1, IEC 60335-2-100, EN 55014-1, EN 55014-16

podľa ustanovení smerníc

2006/95/EC, 2004/108/EC, 2006/42/EC, 2000/14/EC.

2000/14/EC: Garantovaná hladina akustického výkonu 83 dB(A).
Spôsob hodnotenia konformity podľa prílohy I.
Kategória produktu: 34

Winnenden, 2013-12-09

Alexander Krug
Managing Director

Splnomocnený zostaviť technické podklady.

Techtronic Industries GmbH
Max-Eyth-Straße 10
71364 Winnenden
Germany

AKUMULÁTORY

Nové výmenné akumulátory dosiahnu svoju maximálnu kapacitu po 4-5 nabitiach a vybitiach. Dlhší čas nepoužívané výmenné akumulátory pred použitím dobiť.

Teplota vyššia ako 50°C znižuje výkon výmenného akumulátora. Zabráňte dlhšiemu ohriatiu slnkom alebo kúrením.

Pripájacie kontakty na nabíjacom zariadení a výmennom akumulátore udržovať čisté.

Pre optimálnu životnosť je nutné akumulátory po použití plne dobiť.

K zabezpečeniu dlhej životnosti by sa akumulátory mali po nabití vybrať z nabíjačky.

Pri skladovaní akumulátora po dobu dlhšiu než 30 dní:
Skladujte akumulátor v suchu pri cca 27°C.
Skladujte akumulátor pri cca 30%-50% nabíjacej kapacity.
Opakujte nabíjanie akumulátora každých 6 mesiacov.

ÚDRZBA

Postarajte sa o to, aby boli všetky matice, zavŕtané skrutky a ostatné skrutky dobre utiahnuté, aby bol zaručený bezpečný prevádzkový stav záhradníckeho náradia.

Kontrolujte pravidelne svoje záhradnícke náradie a keď zistíte, že niektoré súčiastky sú opotrebované alebo poškodené, preventívne ich kvôli vlastnej bezpečnosti vymeňte.

Používať len Milwaukee príslušenstvo a náhradné diely. Súčiastky bez návodu na výmenu treba dať vymeniť v jednom z Milwaukee zákazníckych centier (viď brožúru Záruka/Adresy zákazníckych centier).

Pri udani typu stroja a čísla nachádzajúceho sa na štítku dá sa v prípade potreby vyžiadat explozívna schéma prístroja od vášho zákazníckeho centra alebo priamo v Techtronic Industries GmbH, Max-Eyth-Straße 10, 71364 Winnenden, Germany.

SYMBOLY

Pred prvým použitím prístroja si pozorne prečítajte návod na obsluhu.

Pred každou prácou na stroji výmenný akumulátor vytiahnuť.

Noste ochranné okuliare.

Používajte ochranu sluchu!

Noste ochranu dýchacích ciest

Dávajte pozor na to, aby ste pri práci nezranili blízko stojace osoby odletujúcimi cudzími telieskami.

Postarajte sa o to, aby osoby, ktoré sa nachádzajú v blízkosti, mali bezpečný odstup od pracovného priestoru záhradníckeho náradia.

Nepoužívajte v daždi, a keď prší, prístroj nenechávajte vonku.

L_{WA} 92 dB

Emisie hluku podľa 2000/14/ES

Elektrické náradie nevyhadzujte do komunálneho odpadu! Podla európskej smernice 2002/96/ES o nakladaní s použitými elektrickými a elektronickými zariadeniami a zodpovedajúcich ustanovení právnych predpisov jednotlivých krajín sa použité elektrické náradie musí zbierat oddelene od ostatného odpadu a podrobit ekologicky šetrnej recyklácii.

Značka CE

DANE TECHNICZNE	Dmuchawy do liści baterii	M18 BBL

Numer produkcyjny	4462 17 01... ...000001-999999
Napięcie prądu	15 A
Prędkość bez obciążenia	
Stopień 1	18700 min^{-1}
Stopień 2	15300 min^{-1}
Stopień 3	11400 min^{-1}
Prędkość strumienia powietrza maks.	
Stopień 1	42,8 km/h
Stopień 2	32,2 km/h
Stopień 3	26,7 km/h
Strumień objętościowy powietrza	
Stopień 1	2,9 m^3/min
Stopień 2	2,4 m^3/min
Stopień 3	1,8 m^3/min
Napięcie baterii akumulatorowej	18 V
Ciężar wg procedury EPTA01/2003 (Li-Ion 3,0 Ah)	1,9 kg
Ciężar wg procedury EPTA01/2003 (Li-Ion 4,0 Ah)	1,9 kg

Informacja dotycząca szumów/wibracji
Zmierzone wartości wyznaczono zgodnie z normą EN 60335.
Poziom szumów urządzenia oszacowany jako A wynosi typowo:

Poziom ciśnienia akustycznego (K=3dB(A))	77,7 dB (A)
Poziom mocy akustycznej (K=3dB(A))	89,6 dB (A)

Należy używać ochroniaczy uszu!

Wartości łączne drgań (suma wektorowa trzech kierunków) wyznaczone zgodnie z normą EN 60745

Wartość emisji drgań a_h	3,0 m/s^2
Niepewność K=	1,5 m/s^2

OSTRZEŻENIE

Podany w niniejszych instrukcjach poziom drgań został zmierzony za pomocą metody pomiarowej zgodnej z normą EN 60745 i może być użyty do porównania ze sobą elektronarzędzi. Nadaje się on również do tymczasowej oceny obciążenia wibracyjnego.

Podany poziom drgań reprezentuje główne zastosowania elektronarzędzia. Jeśli jednakże elektronarzędzie użyte zostanie do innych celów z innym narzędziami roboczymi lub nie jest dostatecznie konserwowane, wtedy poziom drgań może wykazywać odchylenia. Może to wyraźnie zwiększyć obciążenie wibracjami przez cały okres pracy.

Dla dokładnego określenia obciążenia wibracjami należy uwzględnić również czasy, w których urządzenie jest wyłączone względnie jest włączone, lecz w rzeczywistości nie pracuje. Może to spowodować wyraźną redukcję obciążenia wibracyjnego w całym okresie pracy.

Należy wprowadzić dodatkowe środki zapobiegawcze celem ochrony obsługującego przed oddziaływaniem drgań, jak na przykład: konserwacja narzędzi roboczych i elektronarzędzi, nagrzanie rąk, organizacja przebiegu pracy.

⚠ Uwaga! Poniższe wskazówki należy dokładnie przeczytać. Należy zapoznać się z elementami sterującymi i prawidłową obsługą narzędzia ogrodowego. Należy starannie przechowywać wszystkie przepisy i wskazówki bezpieczeństwa dla dalszego zastosowania.

INSTRUKCJE DOTYCZĄCE BEZPIECZEŃSTWA

Urządzenie to nie może być obsługiwane ani też czyszczone przez osoby, które posiadają ograniczone fizyczne, sensoryczne lub umysłowe zdolności wzgl. nie dysponują dostatecznym doświadczeniem, chyba że zostały one poinstruowane przez osobę prawnie odpowiedzialną za bezpieczeństwo w zakresie bezpiecznego obchodzenia się z urządzeniem. Wyżej wymienione osoby należy nadzorować podczas użytkowania urządzenia. Urządzenie to nie może dostać się do rąk dzieci. Dlatego też, gdy nie jest ono używane, należy je bezpiecznie przechowywać w miejscu niedostępnym dla dzieci.

Zwracaj uwagę na to, żeby luźna odzież lub długie włosy nie zostały wciągnięte do dopływu powietrza, ponieważ mogłoby to prowadzić do obrażeń ciała.

Zawsze zwracaj uwagę na pewną postawę, zwłaszcza w przypadku ukośnych powierzchni.

Dmuchawy do liści nie wolno używać do zasysania!

Nie wydmuchuj wraz z liśćmi lub zanieczyszczeniami żadnych gorących, palnych lub wybuchowych materiałów.

Nie wolno udostępniać narzędzia ogrodowego do użytkowania dzieciom, a także osobom, które nie zapoznały się z niniejszymi zaleceniami. Należy zwrócić uwagę, czy w danym kraju nie istnieją przepisy, ograniczające wiek użytkownika podobnych narzędzi.

Nieużywane narzędzie ogrodowe należy przechowywać w miejscu niedostępnym dla dzieci.

Osoba obsługująca lub użytkująca urządzenie odpowiedzialna jest za wypadki i szkody na osobie i mieniu, wyrządzone innym osobom.

Nie wolno nigdy użytkować narzędzia ogrodowego, jeżeli w bezpośredniej bliskości znajdują się osoby postronne, w szczególności dzieci lub zwierzęta domowe.

Narzędzie ogrodowe można użytkować tylko przy świetle dziennym lub przy bardzo dobrym oświetleniu sztucznym.

Nie wolno używać narzędzia ogrodowego boso ani w odkrytym obuwiu. Podczas pracy należy zawsze zakładać stabilne obuwie robocze i długie spodnie.

Należy zwrócić uwagę, aby luźne części ubrania nie zostały wciągnięte do wlotu powietrza dmuchawy, gdyż mogłoby to spowodować obrażenia ciała.

Należy zwrócić uwagę, aby do wlotu powietrza dmuchawy nie dostały się długie włosy użytkownika, gdyż mogłoby to doprowadzić do poważnych obrażeń ciała.

Na pochyłych powierzchniach należy pracować ostrożnie, aby nie stracić równowagi.

Nie wolno zdmuchiwać zanieczyszczeń i liści w kierunku znajdujących się w pobliżu osób.

Nie wychylać się zbyt daleko i zawsze utrzymywać równowagę.

Tylko chodzić, nie biegać.

Wszelkie otwory powietrza chłodzącego należy utrzymywać w stanie wolnym od zanieczyszczeń.

Nie dokonuj żadnych zmian w dmuchawie do liści. Niedozwolone zmiany mogą negatywnie wpłynąć na bezpieczeństwo dmuchawy do liści i prowadzić do zwiększonych hałasów i wibracji.

Przed przystąpieniem do jakichkolwiek prac na elektronarzędziu należy wyjąć wkładkę akumulatorową.

Zużytych akumulatorów nie wolno wrzucać do ognia ani traktować jako odpadów domowych. Milwaukee oferuje ekologiczną utylizację zużytych akumulatorów.

Nie przechowywać akumulatorów wraz z przedmiotami metalowymi (niebezpieczeństwo zwarcia).

Akumulatory Systemu C18 należy ładować wyłącznie przy pomocy ładowarek Systemu C18. Nie ładować przy pomocy tych ładowarek akumulatorów innych systemów.

W skrajnych warunkach temperaturowych lub przy bardzo dużym obciążeniu może dochodzić do wycieku kwasu akumulatorowego z uszkodzonych baterii akumulatorowych. W przypadku kontaktu z kwasem akumulatorowym należy natychmiast przemyć miejsce kontaktu wodą z mydłem. W przypadku kontaktu z oczami należy dokładnie przepłukiwać oczy przynajmniej przez 10 minut i zwrócić się natychmiast o pomoc medyczną.

WARUNKI UŻYTKOWANIA

Dmuchawa do liści nadaje się do następujących robót:
Zdmuchiwanie liści i zanieczyszczeń.
Nadmuchiwanie materaców dmuchanych.
Opróżnianie materaców dmuchanych.

Produkt można użytkować wyłącznie zgodnie z jego normalnym przeznaczeniem.

DEKLARACJA ZGODNOŚCI CE

Oświadczamy z pełną odpowiedzialnością, że produkt przedstawiony w rozdziale „Dane techniczne“ odpowiada wymaganiom następujących norm i dokumentów normatywnych:

EN 60335-1, IEC 60335-2-100, EN 55014-1, EN 55014-17

zgodnie z wymaganiami dyrektyw

2006/95/WE, 2004/108/WE, 2006/42/WE, 2000/14/WE.

2000/14/WE: Gwarantowany poziom mocy akustycznej 83 dB(A).
Sposób oceny zgodności wg załącznika I.
Kategoria produktów: 34

Winnenden, 2013-12-09

Alexander Krug
Managing Director

Upełnomocniony do zestawienia danych technicznych

Techtronic Industries GmbH
Max-Eyth-Straße 10
71364 Winnenden
Germany

BATERIE AKUMULATOROWE

Nowe baterie akumulatorowe osiągają swoją pełną pojemność po 4 - 5 cyklach ładowania i rozładowywania. Akumulatory, które nie były przez dłuższy czas użytkowane, należy przed użyciem naładować.

W temperaturze powyżej 50°C następuje spadek osiągów wkładki akumulatorowej. Unikać długotrwałego wystawienia na oddziaływanie ciepła lub promieni słonecznych (niebezpieczeństwo przegrzania).

Styki ładowarek i wkładek akumulatorowych należy utrzymywać w czystości

Dla zapewnienia optymalnej żywotności akumulatory po użyciu należy naładować do pełnej pojemności.

Dla zapewnienia możliwie długiej żywotności akumulatory należy wyjąć z ładowarki po ich naładowaniu.

W przypadku składowania akumulatorów dłużej aniżeli 30 dni: Przechowywać je w suchym miejscu w temperaturze ok. 27°C. Przechowywać je w stanie naładowanym do ok. 30% - 50%. Ładować je ponownie co 6 miesięcy.

UTRZYMANIE I KONSERWACJA

Aby mieć pewność, że stan techniczny narzędzia ogrodowego gwarantuje bezpieczną pracę, należy regularnie sprawdzać, czy wszystkie nakrętki, trzpienie i śruby są mocno dokręcone.

Skontrolować narzędzie ogrodowe i w trosce o własne bezpieczeństwo, wymienić zużyte lub uszkodzone części.

Należy stosować wyłącznie wyposażenie dodatkowe i części zamienne Milwaukee. W przypadku konieczności wymiany części, dla których nie podano opisu, należy skontaktować się z przedstawicielami serwisu Milwaukee (patrz lista punktów obsługi gwarancyjnej/serwisowej).

Na życzenie można otrzymać rysunek widoku zespołu rozebranego. Przy zamawianiu należy podać numer oraz typ elektronarzędzia umieszczony na tabliczce znamionowej. Zamówienia można dokonać albo u lokalnych przedstawicieli serwisu, albo bezpośrednio w Techtronic Industries GmbH, Max-Eyth-Straße 10, 71364 Winnenden, Germany.

SYMBOLE

Przed uruchomieniem elektronarzędzia zapoznać się uważnie z treścią instrukcji.

Przed przystąpieniem do jakichkolwiek prac na elektronarzędziu należy wyjąć wkładkę akumulatorową.

Należy nosić okulary ochronne.

Należy używać ochroniaczy uszu!

Używać ochrony dróg oddechowych

Należy zwracać uwagę, aby osoby, przebywające w pobliżu, nie zostały skaleczone przez odrzucone podczas pracy ciała obce.

Osoby, przebywające się w pobliżu, powinny zachować bezpieczną odległość od narzędzia ogrodowego.

Nie użytkować w czasie deszczu lub na zewnątrz, gdy pada deszcz.

Emisja hałasu zgodnie z dyrektywą 2000/14/WE

Nie wyrzucaj elektronarzedzi wraz z odpadami z gospodarstwa domowego! Zgodnie z Europejska Dyrektywa 2002/96/WE w sprawie zuzytego sprzetu elektrotechnicznego i elektronicznego oraz dostosowaniem jej do prawa krajowego, zuzyte elektronarzedzia nalezy posegregowac i zutylizowac w sposób przyjazny dla srodowiska.

Znak CE

MŰSZAKI ADATOK — Akkumulátoros lombfúvót — M18 BBL

Gyártási szám	4462 17 01... ...000001-999999
Amper	15 A
Üresjárati fordulatszám	
1. fokozat	18700 min^{-1}
2. fokozat	15300 min^{-1}
3. fokozat	11400 min^{-1}
Légáram max. sebessége	
1. fokozat	42,8 km/h
2. fokozat	32,2 km/h
3. fokozat	26,7 km/h
Levegő térfogatáram	
1. fokozat	2,9 m^3/min
2. fokozat	2,4 m^3/min
3. fokozat	1,8 m^3/min
Akkumulátor feszültség	18 V
Súly a01/2003 EPTA-eljárás szerint (Li-Ion 3,0 Ah)	1,9 kg
Súly a01/2003 EPTA-eljárás szerint (Li-Ion 4,0 Ah)	1,9 kg

Zaj-/Vibráció-információ
A közölt értékek megfelelnek az EN 60335 szabványnak.
A készülék munkahelyi zajszintje tipikusan:

Hangnyomás szint (K=3dB(A))	77,7 dB (A)
Hangteljesítmény szint (K=3dB(A))	89,6 dB (A)

Hallásvédő eszköz használata ajánlott!

Összesített rezgésértékek (három irány vektoriális összege) az EN 60745-nek megfelelően meghatározva.

a_h rezegésemisszió érték	3,0 m/s^2
K bizonytalanság	1,5 m/s^2

FIGYELMEZTETÉS

A jelen utasításokban megadott rezgésszint értéke az EN 60745-ben szabályozott mérési eljárásnak megfelelően került lemérésre, és használható elektromos szerszámokkal történő összehasonlításhoz. Az érték alkalmas a rezgésterhelés előzetes megbecsülésére is.

A megadott rezgésszint-érték az elektromos szerszám legfőbb alkalmazásait reprezentálja. Ha az elektromos szerszámot azonban más alkalmazásokhoz, eltérő használt szerszámokkal vagy nem elegendő karbantartással használják, a rezgésszint értéke eltérő lehet. Ez jelentősen megnövelheti a rezgésterhelést a munkavégzés teljes időtartama alatt.

A rezgésterhelés pontos megbecsüléséhez azokat az időket is figyelembe kell venni, melyekben a készülék lekapcsolódik, vagy ugyan működik, azonban ténylegesen nincs használatban. Ez jelentősen csökkentheti a rezgésterhelést a munkavégzés teljes időtartama alatt.

Határozzon meg további biztonsági intézkedéseket a kezelő védelmére a rezgések hatása ellen, például: az elektromos és a használt szerszámok karbantartásával, a kezek melegen tartásával, a munkafolyamatok megszervezésével.

⚠ Figyelem! Gondosan olvassa el a következő utasításokat. Ismerkedjen meg a kezelőelemekkel és a kerti kisgép előírásszerű használatával. Kérjük a későbbi használatra gondosan őrizze meg ezeket az előírásokat.

KÜLÖNLEGES BIZTONSÁGI TUDNIVALÓK

A készüléket nem kezelhetik vagy tisztíthatják csökkent testi, érzékszervi vagy szellemi képességű, ill. hiányos tapasztalatokkal vagy ismertekkel rendelkező személyek, kivéve, ha egy törvényileg a biztonságukért felelős személy eligazításban részesítette őket a készülék biztonságos használatáról. A fentnevezett személyeket felügyelni kell a készülék használatakor. A készülék nem gyermekek kezébe való. Ezért ha nem használják, akkor biztonságosan, gyermekek elől elzárva kell tárolni.

Ügyeljen arra, hogy a bemenő levegő ne szippantsa be a laza ruházatot vagy a hosszú hajat, mivel az sérülésekhez vezethet.

Mindig ügyeljen a stabil állásra, különösen ferde felületeken.

A lombfúvót nem szabad szívásra használni!

Ne fújjon össze forró, éghető vagy robbanékony anyagokat.

Sohase engedje meg gyerekeknek, vagy az ezen előírásokat nem ismerő személyeknek, hogy a kerti kisgépet használják. Az Ön országában érvényes előírások lehet hogy korlatozzák a kezelő korát. Ha a kerti kisgépet nem használja, azt gyermekek számára nem elérhető helyen tárolja.

A más személyek által elszenvedett balesetekért, illetve a más tulajdonában keletkezett károkért a kezelő vagy felhasználó felel.

Sohase üzemeltesse a kerti kisgépet, ha a berendezés közvetlen közelében személyek, mindenek előtt gyerekek vagy háziállatok,
tartózkodnak.

A kerti kisgépet csak nappali fényben vagy jó mesterséges megvilágítás mellett használja.

Ne használja a kerti kisgépet mezítláb vagy nyitott szandálban. Viseljen mindig stabil lábbelit és egy hosszú nadrágot.

Ügyeljen arra, hogy a gép ne húzza be a lazán ülő ruhát a levegő beszívó nyílásba, mivel ez személyi sérüléshez vezethet.

Ügyeljen arra, hogy a gép ne húzza be a hosszú haját a levegő beszívó nyílásba, mivel ez személyi sérüléshez vezethet.

Lejtős területeken ügyeljen arra, hogy mindig biztosan álljon és biztos helyre lépjen.

Sohase fújja a szemetet/leveleket a közelében álló személyek felé.

Ne hajoljon ki túlságosan, és mindig őrizze meg egyensúlyát.

Csak menjen, ne fusson.

Valamennyi hűtőlevegő-nyílást tartsa tisztán.

Ne végezzen változtatásokat a lombfúvón. A nem megengedett módosítások hátrányosan befolyásolhatják a lombfúvó biztonságát, és erősebb zajt, ill. rezgést eredményezhetnek.

Karbantartás, javítás, tisztítás, stb. előtt az akkumulátort ki kell venni a készülékből.

A használt akkumulátort ne dobja tűzbe vagy a háztartási szemétbe. Tájékozódjon a szakszerű megsemmisítés helyi lehetőségeiről.

Az akkumulátort ne tárolja együtt fém tárgyakkal. (Rövidzárlat veszélye).

Az "C18" elnevezésű rendszerhez tartozó akkumulátorokat kizárólag a rendszerhez tartozó töltővel töltse fel. Ne használjon más rendszerbe tartozó töltőt.

Akkumulátor sav folyhat a sérült akkumulátorból extrém terhelés alatt, vagy extrém hő miatt. Ha az akkumulátor sav a bőrére kerül azonnal mossa meg szappanos vízzel. Szembe kerülés esetén folyóvíz alatt tartsa a szemét minimum 10 percig és azonnal forduljon orvoshoz.

RENDELTETÉSSZERŰ HASZNÁLAT

A lombfúvó az alábbi munkákhoz alkalmas:
Lomb és kosz fújása.
Légmatracok felfújása.
Légmatracok leengedése.

A készüléket kizárólag az alábbiakban leírtaknak megfelelően szabad használni.

CE-AZONOSSÁGI NYILATKOZAT

Egyedüli felelősséggel kijelentjük, hogy a „Műszaki adatok” alatt leírt termék megfelel a következő szabványoknak, illetve irányadó dokumentumoknak:

EN 60335-1, IEC 60335-2-100, EN 55014-1, EN 55014-18

irányelvek rendelkezései szerint

2006/95/EK, 2004/108/EK, 2006/42/EK, 2000/14/EK.

2000/14/EK: Garantált hangteljesítmény-szint 83 dB(A). A konformítás megállapítási eljárás leírása az I függelékben található.
Termék kategória: 34

Winnenden, 2013-12-09

Alexander Krug
Managing Director

Műszaki dokumentáció összeállításra felhatalmazva

Techtronic Industries GmbH
Max-Eyth-Straße 10
71364 Winnenden
Germany

AKKUK

Új akkumulátor a teljes kapacitást 4-5 töltési/lemerülési ciklus után éri el. A hosszabb ideig üzemen kívül lévő akkumulátort használat előtt ismételten fel kell tölteni.

50°C feletti hőmérsékletnél csökkenhet az akkumulátor teljesítménye. Kerülni kell a túlzottan meleg helyen vagy napon történő hosszabb idejű tárolást.

A töltő és az akkumulátor csatlakozóit mindig tisztán kell tartani.

Az optimális élettartam érdekében használat után az akkukat teljesen fel kell tölteni.

A lehetőleg hosszú élettartamhoz az akkukat feltöltés után ki kell venni a töltőkészülékből.

Az akku 30 napot meghaladó tárolása esetén:
Az akkut kb. 27 °C-on, száraz helyen kell tárolni.
Az akkut kb. 30-50%-os töltöttségi állapotban kell tárolni.
Az akkut 6 havonta újra fel kell tölteni.

KARBANTARTÁS

Gondoskodjon arról, hogy valamennyi anya, csapszeg és csavar biztonságosan rögzítve legyen, hogy garantálhassa a kerti kisgép biztonságos munkavégzési állapotát.

Vizsgálja felül a kerti kisgépet és a biztonság érdekében cserélje ki az elhasználódott vagy megrongálódott alkatrészeket.

Javításhoz, karbantartáshoz kizárólag Milwaukee alkatrészeket és tartozékokat szabad használni. A készülék azon részeinek cseréjét, amit a kezelési útmutató nem engedélyez, kizárólag a javításra feljogosított márkaszervíz végezheti. (Lásd a szervízlistát)

Szükség esetén a készülékek robbantott ábráját - a készülék típusa és azonosító száma alapján a területileg illetékes Milwaukee márkaszervíztől vagy közvetlenül a gyártótól (Techtronic Industries GmbH, Max-Eyth-Straße 10, 71364 Winnenden, Germany) lehet kérni.

SZIMBÓLUMOK

Kérjük alaposan olvassa el a tájékoztatót mielőtt a gépet használja.

Karbantartás, javítás, tisztítás, stb. előtt az akkumulátort ki kell venni a készülékből.

Viseljen védőszemüveget.

Hallásvédő eszköz használata ajánlott!

Viseljen légzésvédőt

Ügyeljen arra, hogy a berendezésből kirepülő idegen anyagok ne sebesithessék meg a közelben álló személyeket.

Gondoskodjon arról, hogy a közelben álló személyek a kerti kisgéptől biztonságos távolságban maradjanak.

Ne használja esőben, vagy ne hagyja kültéren, ha esik az eső.

Zajkibocsátás a 2000/14/EK szerint

Az elektromos kéziszerszámokat ne dobja a háztartási szemétbe!
A használt villamos és elektronikai készülékekrol szóló 2002/96/EK irányelv és annak a nemzeti jogba való átültetése szerint az elhasznált elektromos kéziszerszámokat külön kell gyujteni, és környezetbarát módon újra kell hasznosítani.

CE-jelölés

TEHNIČNI PODATKI	Baterijska razpihovalnika listja	M18 BBL

Proizvodna številka	4462 17 01... ...000001-999999
Sprejem toka	15 A
Število vrtljajev v prostem teku	
1. stopnja	18700 min^{-1}
2. stopnja	15300 min^{-1}
3. stopnja	11400 min^{-1}
Maks. hitrost zračnega toka	
1. stopnja	42,8 km/h
2. stopnja	32,2 km/h
3. stopnja	26,7 km/h
Tok zračnega volumna	
1. stopnja	2,9 m^3/min
2. stopnja	2,4 m^3/min
3. stopnja	1,8 m^3/min
Napetost izmenljivega akumulatorja	18 V
Teža po EPTA-proceduri01/2003 (Li-Ion 3,0 Ah)	1,9 kg
Teža po EPTA-proceduri01/2003 (Li-Ion 4,0 Ah)	1,9 kg

Informacije o hrupnosti/vibracijah
Vrednosti merjenja ugotovljene ustrezno z EN 60335.
Raven hrupnosti naprave ovrednotena z A, znaša tipično:

Nivo zvočnega tlaka (K=3dB(A))	77,7 dB (A)
Višina zvočnega tlaka (K=3dB(A))	89,6 dB (A)

Nosite zaščito za sluh!

Skupna vibracijska vrednost (Vektorska vsota treh smeri) določena ustrezno EN 60745.

Vibracijska vrednost emisij a_h	3,0 m/s^2
Nevarnost K=	1,5 m/s^2

OPOZORILO

V teh navodilih navedena raven tresljajev je bila izmerjena po EN60745 normiranem merilnem postopku in lahko služi medsebojni primerjavi električnih orodij. Prav tako je primeren za predhodno oceno obremenitve s tresljaji.

Navedena raven tresljajev navaja najpomembnejše vrste rabe električnega orodja. Kadar se električno orodje uporablja za drugačne namene, z odstopajočimi orodji ali pa z nezadostnim vzdrževanjem, lahko raven tresljajev tudi odstopa. Le to lahko čez celoten delovni čas znatno zviša obremenitev s tresenjem.

Za natančno oceno obremenitve s tresljaji naj bi se upošteval tudi čas v katerem je naprava izklopljena ali sicer teče, vendar dejansko ni v rabi. Le to lahko obremenitev s tresljaji čez celoten delovni čas znatno zmanjša.

Za zaščito upravljalca pred učinkom tresljajev uvedite dodatne zaščitne ukrepe npr.: Vzdrževanje električnega orodja in orodja, delo s toplimi rokami, organizacija delovnih potekov.

⚠ Pozor! Skrbno si preberite naslednja navodila. Seznanite se z upravljalnimi elementi in s pravilno uporabo vrtnega orodja. Vsa opozorila in napotila shranite, ker jih boste v prihodnje še potrebovali.

SPECIALNI VARNOSTNI NAPOTKI

Te naprave ni dovoljeno upravljati ali čistiti s strani oseb, ki imajo omejene telesne, senzorične ali duševne sposobnosti oz. pomanjkljive izkušnje ali znanja, razen kadar so bili s strani, za njihovo varnost zakonsko odgovorne osebe, poučeni o varni rabi naprave. Zgoraj navedene osebe je med uporabo naprave potrebno nadzorovati. Ta naprava ne sodi v roke otrok. Vsled tega jo je v primeru neuporaabe potrebno shranjevati varno in izven dosega otrok.

Bodite pozorni na to, da ohlapnih oblačil ali dolgih las ne bi potegnilo v dovod zraka, saj bi to lahko privedlo do poškodb.

Bodite zmeraj pozorni na stabilen položaj, še posebej pri poševnih površinah.

Razpihovalnika listja ni dovoljeno uporabljati za sesanje!

Ne pihajte skupaj vročih, gorljivih ali eksplozivnih materialov.

Nikoli ne dovolite otrokom ali osebam, ki niso seznanjene s temi navodili, da bi uporabljale to vrtno orodje. Nacionalni predpisi morebiti omejujejo starost uporabnika. Kadar vrtno orodje ni v uporabi, ga hranite izven dosega otrok.

Za nezgode ali škodo, povzročeno na drugih osebah ali njihovi lastnini, je odgovoren uporabnik ali lastnik.

Nikoli ne uporabljajte naprave, ko se v neposredni bližini nahajajo osebe, še posebej otroci ali domače živali.

Vrtno orodje uporabljajte le pri dnevni svetlobi ali dobri umetni svetlobi.

Ne uporabljajte vrtnega orodja, ko ste bosi ali z odprtimi sandali. Nosite le fiksno obutev in dolge hlače.

Pazite na to, da se ohlapna obleka ne bo potegnila v dovod zraka, saj bi to lahko povzročilo poškodbe.

Pazite na to, da se dolgi lasje ne bodo potegnili v dovod zraka, saj bi to lahko povzročilo poškodbe.

Na poševnih površinah pazite na varno hojo.

Nečistoče/listja nikoli ne pihajte v smer, kjer se v bližini zadržujejo osebe.

Ne nagibajte se predaleč ven in držite ves čas ravnotežje.

Samo hodite, ne tecite.

Vse odprtine za hladen zrak vzdržujte proste nečistoč.

Na razpihovalniku listja ne izvajajte nobenih sprememb. Nedopustne spremembe lahko vplivajo na varnost razpihovalnika in privedejo do okrepljene hrupnosti in vibracij.

Pred vsemi deli na stroji odstranite izmenljivi akumulator.

Izrabljenih izmenljivih akumulatorjev ne mečite v ogenj ali v gospodinjske odpadke. Milwaukee nudi okolju prijazno odlaganje starih izmenljivih akumulatorjev; prosimo povprašajte vašega strokovnega trgovca.

Izmenljivih akumulatorjev ne hranite skupaj s kovinskimi predmeti (nevarnost kratkega stika).

Izmenljive akumulatorje sistema C18 polnite samo s polnilnimi aparati sistema C18. Ne polnite nobenih akumulatorjev iz drugih sistemov.

Pod ekstremno obremenitvijo ali ob ekstremni temperaturi iz poškodovanega izmenljivega akumulatorja lahko izteka akumulatorska tekočina. Po stiku z akumulatorsko tekočino prizadeto mesto takoj izperite z vodo in milom. Po stiku z očmi takoj najmanj 10 minut dolgo temeljito izpirajte in nemudoma obiščite zdravnika.

UPORABA V SKLADU Z NAMEMBNOSTJO

Razpihovalnik listja je primeren za sledeča dela:
Razpihovanje slitja in nečistoč.
Napihovanje napihljivih blazin.
Praznenje napihljivih blazin.

Ta naprava se sme uporabiti samo v skladu z namembnostjo uporabiti samo za navede namene.

CE-IZJAVA O KONFORMNOSTI

Izjavljamo pod izključno odgovornostjo, da proizvod, ki je opisan pod „Tehnični podatki“ ustreza naslednjim standardom oz. standardiziranim dokumentom:

EN 60335-1, IEC 60335-2-100, EN 55014-1, EN 55014-19

v skladu z določili Direktiv

2006/95/ES, 2004/108/ES, 2006/42/ES, 2000/14/ES.

2000/14/ES: Garantirana moč hrupa 83 dB(A). Postopek ocenjevanja skladnosti v skladu z dodatkom I.
Kategorija izdelka: 34

Winnenden, 2013-12-09

Alexander Krug
Managing Director

Pooblaščen za izdelavo spisov tehnične dokumentacije.

Techtronic Industries GmbH
Max-Eyth-Straße 10
71364 Winnenden
Germany

AKUMULATORJI

Novi izmenljivi akumulatorji dosežejo svojo polno kapaciteto po 4 – 5 ciklih polnjenja in praznjenja. Izmenljive akumulatorje, ki jih daljši čas niste uporabljali, pred uporabo naknadno napolnite.

Temperatura nad 50°C zmanjšuje zmogljivost izmenljivega akumulatorja. Izogibajte se daljšemu segrevanju zaradi sončnih žarkov ali gretja.

Pazite, da ostanejo priključni kontakti na polnilnem aparatu in izmenljivem akumulatorju čisti.

za optimalno življenjsko dobo je potrebno akumulatorje po uporabi do konca napolniti.

Za čim daljšo življensko dobo naj se akumulatorji po napolnitvi vzamejo ven iz naprave za polnjenje.

Pri skladiščenju akumulatorjev dalj kot 30 dni:
Akumulator skladiščiti pri 27°C in na suhem.
Akumulator skladiščiti pri 30%-50% stanja polnjenja.
Akumulator spet napolniti vsakih 6 mesecev.

VZDRŽEVANJE

Prepričajte se, da bodo vse matice, vsi sorniki in vijaki varno pritrjeni, le tako boste zagotovili varno delovno stanje vrtnega orodja.

Preverite vrtno orodje in zaradi varnosti nadomestite obrabljene ali poškodovane dele.

Uporabljajte samo Milwaukee pribor in nadomestne dele. Poskrbite, da sestavne dele, katerih zamenjava ni opisana, zamenjajo v Milwaukee servisni službi (upoštevajte brošuro Garancija/Naslovi servisnih služb).

Po potrebi se lahko pri vaši servisni službi ali direktno pri Techtronic Industries GmbH naroči eksplozijska risba naprave ob navedbi tipa stroja in številke s tipske ploščice Techtronic Industries GmbH, Max-Eyth-Straße 10, 71364 Winnenden, Germany.

SIMBOLI

Prosimo, da pred uporabo pozorno preberete to navodilo za uporabo.

Pred vsemi deli na stroji odstranite izmenljivi akumulator.

Nosite zaščitna očala.

Nosite zaščito za sluh!

Nosite zaščito dihal

Pazite, da predmeti, ki bi odleteli od škarij, ne bodo poškodovali oseb, ki stojijo v bližini.

Poskrbite za to, da se bodo vse osebe, ki stojijo v bližini, nahajale v varni razdalji do naprave.

Ne uporabljajte v dežju ali puščajte na prostem, kadar dežuje.

Emisija hrupa po 2000/14/ES

Elektricnega orodja ne odstranjujte s hišnimi odpadki! V skladu z Evropsko direktivo 2002/96/EC o odpadni elektricni in elektronski opremi in z njenim izvajanjem v nacionalni zakonodaji je treba elektricna orodja ob koncu njihove življenjske dobe loceno zbirati in jih predati v postopek okolju prijaznega recikliranja.

CE-znak

TEHNIČKI PODACI	Akumulatorski puhalo za lišće	M18 BBL

Broj proizvodnje	4462 17 01... ...000001-999999
Primanje struje	15 A
Broj okretaja praznog hoda	
1. stupanj	18700 min^{-1}
2. stupanj	15300 min^{-1}
3. stupanj	11400 min^{-1}
Brzina zračnog strujanja max.	
1. stupanj	42,8 km/h
2. stupanj	32,2 km/h
3. stupanj	26,7 km/h
Strujanja volumena zraka	
1. stupanj	2,9 m^3/min
2. stupanj	2,4 m^3/min
3. stupanj	1,8 m^3/min
Napon baterije za zamjenu	18 V
Težina po EPTA-proceduri01/2003 (Li-Ion 3,0 Ah)	1,9 kg
Težina po EPTA-proceduri01/2003 (Li-Ion 4,0 Ah)	1,9 kg

Informacije o buci/vibracijama
Mjerne vrijednosti utvrdjene odgovarajuće EN 60335.
A-ocijenjeni nivo buke aparata iznosi tipično:

nivo pritiska zvuka (K=3dB(A))	77,7 dB (A)
nivo učinka zvuka (K=3dB(A))	89,6 dB (A)

Nositi zaštitu sluha!

Ukupne vrijednosti vibracije (Vektor suma tri smjera) su odmjerene odgovarajuće EN 60745

Vrijednost emisije vibracije a_h	3,0 m/s^2
Nesigurnost K=	1,5 m/s^2

UPOZORENIE

Ova u ovim uputama navedena razina titranja je bila izmjerena odgovarajuće jednom u EN 60745 normiranom mjernom postupku i može se upotrijebiti za usporedbu električnog alata međusobno. Ona je prikladna i za privremenu procjenu titrajnog opterećenja.

Navedena razina titranja reprezentira glavne primjene električnog alata. Ukoliko se električni alat upotrebljava u druge svrhe sa odstupajućim primijenjenim alatima ili nedovoljnim održavanjem, onda razina titranja može odstupati. To može titrajno opterećenje kroz cijeli period rada bitno povisiti.

Za točnu procjenu titrajnog opterećenja se moraju uzeti u obzir i vremena u kojima je uređaj isključen ili u kojima doduše radi, ali nije i stvarno u upotrebi. To može titrajno opterećenje bitno smanjiti za vrijeme cijelog radnog perioda.

Utvrdite dodatne sigurnosne mjere za zaštitu poslužioca protiv djelovanja titranja kao npr.: Održavanje električnih alata i upotrebljenih alata, održavanje topline ruku, organizacija i radne postupke.

⚠ Pažnja! Pažljivo pročitajte slijedeće upute. Upoznajte se sa elementima posluživanja i propisnom uporabom vrtnog uređaja. Sačuvajte sve napomene o sigurnosti i upute za buduću primjenu.

SPECIJALNE SIGURNOSNE UPUTE

Ovaj uređaj ne smiju posluživati ili čistiti osobe sa smanjenim tjelesnim, senzoričkim ili duševnim sposobnostima odn. osobe ne raspolažu sa dovoljno iskustva ili znanja, osim ako su od strane osobe, koja je zakonski odgovorna za sigurnost bile upućene o sigurnom rukovanju sa uređajem. Gore navedene osobe moraju kod upotrebe uređaja biti pod nadzorom. Ovaj uređaj ne smije dospijeti u ruke djece. Kod nekorištenja se uređaj stoga mora čuvati izvan dohvata djece.

Pazite na to, da široka odjeća ili duga kosa ne bude povučena u dovod zraka, jer to može voditi do povreda.

Uvijek obratite pažnju na čvrsto stajanje, posebno kod kosih površina.

Puhalo za lišće se ne smije koristiti za usisavanje!

Nemojte skupa puhati vruće, gorive ili eksplozivne materijale.

Nikada ne dopustiti djeci ili osobama koje nisu upoznate sa ovim uputama da koriste vrtni uređaj. U nekim se zemljama zakonskim propisima ograničava starost korisnika. Kada vrtni uređaj ne koristite, spremite ga na mjesto nedostupno za djecu.

Osoba koja radi sa uređajem ili korisnik odgovorna je za nezgode ili za štete počinjene drugim ljudima ili njihovoj imovini.

Sa vrtnim uređajem ne radite nikada dok se osobe, a posebno djeca ili domaće životinje zadržavaju u neposrednoj blizini.

Vrtni uređaj koristite samo pri dnevnom svjetlu ili dovoljnom umjetnom svjetlu.

Sa škarama za živicu ne radite bosi ili u otvorenim sandalama. Nosite uvijek čvrstu obuću i duge hlače.

Pazite da se mlohavi dijelovi odjeće ne uvuku u ulaz zraka, što bi moglo prouzročiti ozlijede.

Pazite da se vaša duga kosa ne uvuče u ulaz zraka, što bi moglo prouzročiti ozljede.

Uvijek pazite kod rada na nagnutim površinama tla.

Prljavštinu/lišće ne otpuhujte nikada u smjeru osoba koje se nalaze u blizini.

Ne naginjite se previše van i održavajte u svako vrijeme ravnotežu.

Samo hodati, ne trčati.

Sve otvore rashladnog zraka držati u čistom stanju.

Nemojte poduzimati nikakve promjene na puhalu za lišće. Nedozvoljene promjene mogu nauditi sigurnosti puhala za lišće i stvoriti pojačane šumove i vibracije.

Prije svih radova na stroju izvaditi bateriju za zamjenu.

Istrošene baterije za zamjenu ne bacati u vatru ili u kućno smeće. Milwaukee nudi mogućnost uklanjanja starih baterija odgovarajuće okolini. Milwaukee nudi mogućnost uklanjanja starih baterija odgovarajuće okolini; upitajte molimo Vašeg stručnog trgovca.

Baterije za zamjenu ne čuvati skupa sa metalnim predmetima (opasnost od kratkog spoja).

Baterije sistema C18 puniti samo sa uređajem za punjenje sistema C18. Ne puniti baterije iz drugih sistema.

Pod ekstremnim opterećenjem ili ekstremne temperature može iz oštećenih baterija iscuriti baterijska tekućina. Kod dodira sa baterijskom tekućinom odmah isprati sa vodom i sapunom. Kod kontakta sa očima odmah najmanje 10 minuta temeljno ispirati i odmah potražiti liječnika.

PROPISNA UPOTREBA

Puhalo za lišće je prikladno za slijedeće radove:
Puhanje lišća i prljavštine.
Napuhavanje zračnih jastuka.
Pražnjenje zračnih jastuka.

Ovaj aparat se smije upotrijebiti samo u određene svrhe kao što je navedeno.

CE-IZJAVA KONFORMNOSTI

Izjavljujemo uz punu odgovornost da je proizvod opisan u Tehni

kim podacima uskla en sa slijede
im normama ili normativnim dokumentima:

EN 60335-1, IEC 60335-2-100, EN 55014-1, EN 55014-20

prema odredbama smjernica

2006/95/EC, 2004/108/EC, 2006/42/EC, 2000/14/EC.

2000/14/EG: Zajamčena razina učinka buke 83 dB(A). Postupci vrednovanja usklađenosti prema Dodatku I.
Kategorija proizvoda: 34

Winnenden, 2013-12-09

Alexander Krug
Managing Director

Ovlašten za formiranje tehničke dokumentacije.

Techtronic Industries GmbH
Max-Eyth-Straße 10
71364 Winnenden
Germany

BATERIJE

Nove baterije postižu svoj puni kapacitet nakon 4-5 ciklusa punjenja i pražnjenja. Baterije koje duže vremena nisu korištene, prije upotrebe napuniti.

Temperatura od preko 50°C smanjuje učinak baterija. Duže zagrijavanje od strane sunca ili grijanja izbjeći.

Priključne kontakte na uređaju za punjenje i baterijama držati čistima.

Za optimalni vijek trajanja se akumulatori poslije upotrebe moraju sasvim napuniti.

Za što moguće duži vijek trajanja, akumulatori se nakon punjenja moraju odstraniti iz punjača.

Kod skladištenja akumulatora duže od 30 dana:
Akumulator skladištiti na suhom kod ca. 27°C.
Akumulator skladištiti kod ca. 30%-50% stanja punjenja.
Akumulator ponovno napuniti svakih 6 mjeseci.

ODRŽAVANJE

Sve matice, svornjaci i vijci moraju biti čvrsto stegnuti, kako bi se zajamčilo sigurno radno stanje

Kontrolirajte vrtni uređaj i u interesu sigurnosti zamijenite istrošene ili oštećene dijelove.

Primijeniti samo Milwaukee opremu i rezervne dijelove. Sastavne dijelove, čija zamjena nije opisana, dati zamijeniti kod jedne od Milwaukee servisnih službi (poštivati brošuru Garancija/ Adrese servisa).

Po potrebi se može zatražiti crtež eksplozije aparata uz davanje podataka o tipu stroja i desetoznamenkastog broja na pločici snage kod Vaše servisne službe ili direktno kod Techtronic Industries GmbH, Max-Eyth-Straße 10, 71364 Winnenden, Germany.

SIMBOLI

Molimo da pažljivo pročitate uputu o upotrebi prije puštanja u rad.

Prije svih radova na stroju izvaditi bateriju za zamjenu.

Nositi zaštitne naočale.

Nositi zaštitu sluha!

Nositi zaštitu disanja

Pazite da odbačena strana tijela ne ozljede osobe koje se nalaze oko uređaja.

Ako radite blizu drugih osoba, neka se iste nalaze na

Ne koristiti na kiši i ne ostavljati na vanjskom području kada pada kiša.

Emisija buke po 2000/14/EG

Elektricne alate ne odlažite u kucne otpatke! Prema Europskoj direktivi 2002/96/EC o starim elektricnim i elektronickim strojevima i preuzimanju u nacionalno pravo moraju se istrošeni elektricni alati sakupljati odvojeno i odvesti u pogon za reciklažu.

Oznaka-CE

TEHNISKIE DATI	Akumulatoru lapu pūtējs	M18 BBL

Izlaides numurs	4462 17 01... ...000001-999999
Strāvas uzņemšana	15 A
Apgriezieni tukšgaitā	
1. pakāpe	18700 min^{-1}
2. pakāpe	15300 min^{-1}
3. pakāpe	11400 min^{-1}
Maksimālais gaisa plūsmas ātrums	
1. pakāpe	42,8 km/h
2. pakāpe	32,2 km/h
3. pakāpe	26,7 km/h
Gaisa plūsmas daudzums	
1. pakāpe	2,9 m^3/min
2. pakāpe	2,4 m^3/min
3. pakāpe	1,8 m^3/min
Akumulātora spriegums	18 V
Svars atbilstoši EPTA -Procedure01/2003 (Li-Ion 3,0 Ah)	1,9 kg
Svars atbilstoši EPTA -Procedure01/2003 (Li-Ion 4,0 Ah)	1,9 kg

Trokšņu un vibrāciju informācija
Vērtības, kas noteiktas saskaņā ar EN 60335.
A novērtētās aparatūras skaņas līmenis ir:

trokšņa spiediena līmenis (K=3dB(A))	77,7 dB (A)
trokšņa jaudas līmenis (K=3dB(A))	89,6 dB (A)

Nēsāt trokšņa slāpētāju!

Svārstību kopējā vērtība (Trīs virzienu vektoru summa) tiek noteikta atbilstoši EN 60745.

svārstību emisijas vērtība a_h	3,0 m/s^2
Nedrošība K=	1,5 m/s^2

UZMANĪBU

Instrukcijā norādītā svārstību robežvērtība ir izmērīta mērījumu procesā, kas veikts atbilstoši standartam EN 60745, un to var izmantot elektroinstrumentu savstarpējai salīdzināšanai. Tā ir piemērota arī svārstību noslogojuma pagaidu izvērtēšanai.

Norādītā svārstību robežvērtība ir reprezentatīva elektroinstrumenta pamata pielietojuma jomām. Tomēr, ja elektroinstruments tiek pielietots citās jomās, papildus izmantojot neatbilstošus elektroinstrumentus vai pēc nepietiekamas tehniskās apkopes, tad svārstību robežvērtība var atšķirties. Tas var ievērojami palielināt svārstību noslogojumu visa darba laikā.

Precīzai svārstību noslogojuma noteikšanai, ir jāņem vērā arī laiks, kad ierīces ir izslēgta vai arī ir ieslēgta, tomēr faktiski netiek lietota. Tas var ievērojami samazināt svārstību noslogojumu visa darba laikā.

Integrējiet papildus drošības pasākumus pret svārstību ietekmi lietotājam, piemēram: elektroinstrumentu un darba instrumentu tehniskā apkope, roku siltuma uzturēšana, darba procesu organizācija.

⚠ Uzmanību! Rūpīgi izlasiet tālāk sniegtos norādījumus. Iepazīstieties ar dārza instrumenta vadības elementiem un tā pareizu lietošanu. Pēc izlasīšanas uzglabājiet šos noteikumus turpmākai izmantošanai.

SPECIĀLIE DROŠĪBAS NOTEIKUMI

Šo ierīci nedrīkst lietot un tīrīt personas ar samazinātām fiziskām, sensorām vai garīgām spējām vai kam ir nepietiekama pieredze un zināšanas, izņemot, ja drošu apiešanos ar ierīci ir apmācījusi par viņu drošību juridiski atbildīga persona. Šīs personas ir jāuzrauga, kad tās rīkojas ar ierīci. Ar šo ierīci nedrīkst rīkoties bērni. Tādēļ laikā, kad ierīce netiek izmantota, tā jāglabā drošā, bērniem nepieejamā vietā.

Ievērojiet, lai gaisa padeves atverēs netiktu iesūktas brīva apģērba daļas vai gari mati, jo tas var radīt savainojumus.

Vienmēr stāviet stabilā stājā, jo īpaši atrodoties uz slīpām virsmām.

Lapu pūtēju nedrīkst izmantot kā putekļsūcēju!

Nepūtiet karstus, degošus vai sprādzienbīstamus materiālus.

Neļaujiet lietot dārza instrumentu bērniem vai personām, kuras ar to neprot apieties. Minimālais vecums dārza instrumentu lietotājiem tiek noteikts atbilstoši nacionālajai likumdošanai. Laikā, kad dārza instruments netiek lietots, uzglabājiet to vietā, kas nav sasniedzama bērniem.

Instrumenta lietotājs nes atbildību par kaitējumu, kas tā darbības rezultātā tiek nodarīts citām personām vai viņu īpašumam.

Nekad nelietojiet dārza instrumentu, ja darba vietas tiešā tuvumā atrodas citas personas (īpaši bērni) vai mājdzīvnieki.

Lietojiet dārza instrumentu tikai diennakts gaišajā laikā vai labā mākslīgajā apgaismojumā.

Nestrādājiet ar dārza instrumentu basām kājām vai vaļējās sandalēs. Darba laikā vienmēr nēsājiet stabilus apavus un garās bikses.

Sekojiet, lai brīvi plandošs apģērbs netiktu ievilkts gaisa iesūkšanas atverē, jo tas var izraisīt savainojumu.

Sekojiet, lai gari mati netiktu ievilkti gaisa iesūkšanas atverē, jo tas var izraisīt savainojumu.

Strādājot slīpumā, ieturiet stabilu ķermeņa stāvokli.

Neaizpūtiet gružus un kritušās lapas tuvumā esošo personu virzienā.

Neliecieties pārāk tālu un vienmēr turiet līdzsvaru.

Skriet aizliegts - ejiet.

Ievērot, lai visas ierīces ventilācijas atveres būtu tīras.

Neveiciet nekāda veida patvaļīgas lapu pūtēja izmaiņas. Neatļautas izmaiņas var samazināt lapu pūtēja drošību, kā arī palielināt trokšņu un vibrāciju līmeni.

Pirms mašīnai veikt jebkāda veida apkopes darbus, ir jāizņem ārā akumulātors.

Izmantotos akumulārus nedrīkst mest ugunī vai parastajos atkritumos. Firma Milwaukee piedāvā iespēju vecos akumulātorus savākt apkārtējo vidi saudzējošā veidā; jautājiet specializētā veikalā.

Akumulātorus nav ieteicams glabāt kopā ar metāla priekšmetiem (iespējams īsslēgums).

C18 sistēmas akumulātorus lādēt tikai ar C18 sistēmas lādētājiem. Nedrīkst lādēt citus akumulātorus no citām sistēmām.

Pie ārkārtas slodzes un ārkārtas temperatūrām no bojātā akumulātora var iztecēt akumulātora šķidrums. Ja nonākat saskarsmē ar akumulātora šķidrumu, saskarsmes vieta nekavējoties jānomazgā ar ūdeni un ziepēm. Ja šķidrums nonācis acīs, acis vismaz 10 min. skalot un nekavējoties konsultēties ar ārstu.

NOTEIKUMIEM ATBILSTOŠS IZMANTOJUMS

Lapu pūtējs ir piemērots turpmākajiem darbiem:
Lapu un netīrumu pūšanai.
Piepūšamo matraču piepūšanai.
Gaisa izlaišanai no piepūšamajiem matračiem.

Šo instrumentu drīkst izmantot tikai saskaņā ar minētajiem lietošanas noteikumiem.

ATBILSTĪBA CE NORMĀM

Mēs ar pilnu atbildību paziņojam, ka sadaļā „Tehniskie parametri“ aprakstītais izstrādājums atbilst šādiem standartiem un normatīvajiem dokumentiem:

EN 60335-1, IEC 60335-2-100, EN 55014-1, EN 55014-21

kā arī direktīvām

2006/95/EK, 2004/108/EK, 2006/42/EK, 2000/14/EK.

Direktīva 2000/14/EK: garantētais trokšņa jaudas līmenis ir 83 dB(A). Atbilstība ir noteikta saskaņā ar pielikumu I.
Izstrādājuma kategorija: 34

Winnenden, 2013-12-09

Alexander Krug
Managing Director

Pilnvarotais tehniskās dokumentācijas sastādīšanā.

Techtronic Industries GmbH
Max-Eyth-Straße 10
71364 Winnenden
Germany

AKUMULĀTORI

Jauni akumulātori sasniedz pilnu kapacitāti pēc 4-5 uzlādēšanas un izlādēšanās cikliem. Akumulātori, kas ilgāku laiku nav izmantoti, pirms lietošanas jāuzlādē.

Pie temperatūras, kas pārsniedz 50°C, akumulātoru darbspēja tiek negatīvi ietekmēta. Vajag izvairīties no ilgākas saules un karstuma iedarbības.

Lādētāja un akumulātoru pievienojuma kontakti jāuztur tīri.

Lai baterijas darba ilgums būtu optimāls, pēc iekārtas izmantošanas tā jāuzlādē.

Lai akumulatori kalpotu pēc iespējas ilgāku laiku, tos pēc uzlādes ieteicams atvienot no lādētāj ierīces.

Akumulatora uzglabāšana ilgāk kā 30 dienas: uzglabāt akumulatoru pie aptuveni 27° C un sausā vietā. Uzglabāt akumulatoru uzlādes stāvoklī aptuveni pie 30%-50%. Uzlādēt akumulatoru visus 6 mēnešus no jauna.

APKOPE

Pārbaudiet, vai ir stingri pieskrūvēti visi dārza instrumenta uzgriežņi un skrūves un vai tas atrodas apmierinošā tehniskā stāvoklī.

Lai panāktu augstu darba drošību, pārbaudiet dārza instrumentu un nomainiet tā izdilušās vai bojātās daļas.

Izmantojiet tikai firmu Milwaukee piederumus un firmas rezerves daļas. Lieciet nomainīt detaļas, kuru nomaiņa nav aprakstīta, kādā no firmu Milwaukee klientu apkalpošanas servisiem. (Skat. brošūru "Garantija/klientu apkalpošanas serviss".)

Ja nepieciešams, klientu apkalpošanas servisā vai tieši pie firmas Techtronic Industries GmbH, Max-Eyth-Straße 10, 71364 Winnenden, Germany, var pieprasīt instrumenta numurs, kas norādīts uz jaudas paneļa.

SIMBOLI

Pirms sākt lietot instrumentu, lūdzu, izlasiet lietošanas pamācību.

Pirms mašīnai veikt jebkāda veida apkopes darbus, ir jāizņem ārā akumulātors.

Jālieto aizsargbrilles.

Nēsāt trokšņa slāpētāju!

Izmantojiet elpceļu aizsarglīdzekļus

Nodrošiniet, lai tuvumā esošās personas neapdraudētu dažādi priekšmeti, kas var lidot prom no darba vietas.

Sekojiet, lai tuvumā esošās personas atrastos drošā attālumā no dārza instrumenta darbības vietas.

Neizmantot lietu, kā arī neatstāt ārtelpās, ja līst lietus.

Trokšņu emisija saskaņā ar regulu 2000/14/EK

Neizmetiet elektroiekartas sadzives atkritumos! Saskana ar Eiropas Direktivu 2002/96/EK par lietotajam lektroiekartam, elektronikas iekartam un tas ieklaušanu valsts likumdošana lietotas ektroiekartas ir jasavac atseviški un janogada otrreizejai parstradei videi draudziga veida.

CE marķējums

TECHNINIAI DUOMENYS	Baterija lapų pūstuvas	M18 BBL

Produkto numeris	4462 17 01... ...000001-999999
Imamoji srovė	15 A
Sūkių skaičius laisva eiga	
1 pakopa	18700 min^{-1}
2 pakopa	15300 min^{-1}
3 pakopa	11400 min^{-1}
Oro srovės maksimalus greitis.	
1 pakopa	42,8 km/h
2 pakopa	32,2 km/h
3 pakopa	26,7 km/h
Ventiliuojamo oro srovė	
1 pakopa	2,9 m^3/min
2 pakopa	2,4 m^3/min
3 pakopa	1,8 m^3/min
Keičiamo akumuliatoriaus įtampa	18 V
Prietaiso svoris įvertintas pagal EPTA 2003/01 tyrimų metodiką	1,9 kg
Prietaiso svoris įvertintas pagal EPTA 2003/01 tyrimų metodiką	1,9 kg

Informacija apie triukšmą/vibraciją
Vertės matuotos pagal EN 60335.
Įvertintas A įrenginio keliamo triukšmo lygis dažniausiai sudaro:

Garso slėgio lygis (K=3dB(A))	77,7 dB (A)
Garso galios lygis (K=3dB(A))	89,6 dB (A)

Nešioti klausos apsaugines priemones!

Bendroji svyravimų reikšmė (trijų krypčių vektorių suma), nustatyta remiantis EN 60745.

Vibravimų emisijos reikšmė a_h	3,0 m/s^2
Paklaida K=	1,5 m/s^2

DĖMESIO

Instrukcijoje nurodyta svyravimų ribinė vertė yra išmatuota remiantis standartu EN 60745; ji gali būti naudojama keliems elektriniams instrumentams palyginti. Ji taikoma ir laikinai įvertinti svyravimų apkrovą.

Nurodyta svyravimų ribinė vertė yra taikoma pagrindinėse elektrinio instrumento naudojimo srityse. Svyravimų ribinė vertė gali skirtis naudojant elektrinį instrumentą kitose srityse, papildomai naudojant netinkamus elektrinius instrumentus arba juos nepakankamai techniškai prižiūrint. Dėl to viso darbo metu gali žymiai padidėti svyravimų apkrova.

Siekiant tiksliai nustatyti svyravimų apkrovą, būtina atsižvelgti ir į laikotarpį, kai įrenginys yra išjungtas arba įjungtas, tačiau faktiškai nenaudojamas. Dėl to viso darbo metu gali žymiai sumažėti svyravimų apkrova.

Siekiant apsaugoti vartotojus nuo svyravimo įtakos naudojamos papildomos saugos priemonės, pavyzdžiui, elektrinių darbo instrumentų techninė priežiūra, rankų šilumos palaikymas, darbo procesų organizavimas.

⚠ Įdėmesio! Atidžiai perskaitykite žemiau pateiktus nurodymus. Susipažinkite su sodo priežiūros įrankio valdymo elementais bei išmokite tinkamai juo naudotis. Išsaugokite šias saugos nuorodas ir reikalavimus, kad ir ateityje galėtumėte jais pasinaudoti.

YPATINGOS SAUGUMO NUORODOS

Šio prietaiso naudoti arba valyti negali asmenys, turintys fizinę, jutiminę arba dvasinę negalią arba neturintys patirties ir žinių, nebent atsakingas asmuo juos išmokytų saugiai elgtis su prietaisu. Išvardytus asmenis būtina prižiūrėti, kai jie naudojasi prietaisu. Prietaisu negali naudotis vaikai. Pietaisu nesinaudojant jį būtina laikyti saugioje ir vaikams nepasiekiamoje vietoje.

Drabužiams arba ilgiems plaukams patekus į oro įtraukimo angą, galite susižeisti.

Stovėkite tvirtai, ypač ant nuolaidžių paviršių.

Lapų pūstuvas negali būti naudojimas siurbimui!

Nepūskite karštų, degių arba sprogių medžiagų.

Niekada neleiskite sodo priežiūros įrankiu naudotis vaikams arba su šia instrukcija nesusipažinusiems asmenims. Nacionalinėse direktyvose gali būti numatyti tokių prietaisų naudotojų amžiaus apribojimai. Kai su sodo priežiūros įrankiu nedirbate, laikykite jį vaikams nepasiekiamoje vietoje.

Naudotojas ar dirbantysis yra atsakingas už nelaimingus atsitikimus ir žmonėms ar jų nuosavybei padarytą žalą.

Niekada nedirbkite sodo priežiūros įrankiu, jei arti yra žmonių, ypač vaikų, ar naminių gyvūnų.

Su sodo priežiūros įrankiu dirbkite tik dienos šviesoje arba esant geram dirbtiniam apšvietimui.

Nedirbkite sodo priežiūros įrankiu basi ar atvirais batais. Visada avėkite tvirtus batus ir mūvėkite ilgomis kelnėmis.

Saugokite, kad laisvi drabužiai nebūtų įtraukti į oro tiekimo angą, nes tokioje situacijoje iškyla sužalojimo pavojus.

Saugokite, kad ilgi plaukai nebūtų įtraukti į oro tiekimo angą, nes tokioje situacijoje iškyla sužalojimo pavojus.

Nuokalnėse visada tvirtai stovėkite.

Nešvarumų ar lapų nepūskite netoli esančių žmonių kryptimi.

Per daug neišlįskite ir laikykite pusiausvyrą.

Eikite, o ne bėkite.

Stebėkite, kad šalto oro angose nebūtų nešvarumų.

Nemodifikuokite lapų pūstuvų. Neleistini pakeitimai gali pakenkti lapų pūstuvo saugumui ir sukelti didesnį triukšmą ar vibracijas.

Prieš atlikdami bet kokius darbus įrenginyje, išimkite keičiamą akumuliatorių.

Sunaudotų keičiamų akumuliatorių nedeginkite ir nemeskite į buitines atliekas. „Milwaukee“ siūlo tausojantį aplinką sudėvėtų keičiamų akumuliatorių tvarkymą, apie tai prekybos atstovo.

Keičiamų akumuliatorių nelaikykite kartu su metaliniais daiktais (trumpojo jungimo pavojus).

Keičiamus „C18“ sistemos akumuliatorius kraukite tik „C18“ sistemos įkrovikliais. Nekraukite kitų sistemų akumuliatorių.

Ekstremalių apkrovų arba ekstremalios temperatūros poveikyje iš keičiamų akumuliatorių gali ištekėti akumuliatoriaus skystis. Išsitepus akumuliatoriaus skysčiu, tuoj pat nuplaukite vandeniu su muilu. Patekus į akis, tuoj pat ne trumpiau kaip 10 minučių gausiai skalaukite vandeniu ir tuoj pat kreipkitės į gydytoją.

NAUDOJIMAS PAGAL PASKIRTĮ

Lapų pūstuvas pritaikytas šiems darbams: lapų ir nešvarumų pūtimas. Pripučiamų čiužinių pripūtimas. Pripučiamų čiužinių oro išleidimas.

Šį prietaisą leidžiama naudoti tik pagal nurodytą paskirtį.

CE ATITIKTIES PAREIŠKIMAS

Atsakingai pareiškiame, kad skyriuje „Techniniai duomenys“ aprašytas gaminys atitinka žemiau pateiktus standartus ir norminius dokumentus:

EN 60335-1, IEC 60335-2-100, EN 55014-1, EN 55014-22

pagal

2006/95/EB, 2004/108/EB, 2006/42/EB, 2000/14/EB.

2000/14/EB direktyvų reikalavimus: garantuotas garso galios lygis 83 dB(A). Atitikties įvertinimas atliktas pagal priedą I. Produkto kategorija: 34

Winnenden, 2013-12-09

Alexander Krug
Managing Director

Įgaliotas parengti techninius dokumentus.

Techtronic Industries GmbH
Max-Eyth-Straße 10
71364 Winnenden
Germany

AKUMULIATORIAI

Nauji keičiami akumuliatoriai savo pilną talpą įgyja po 4-5 įkrovos ir iškrovos ciklų. Ilgesnį laiką nenaudotus keičiamus akumuliatorius prieš naudojimą įkraukite.

Aukštesnė nei 50°C temperatūra mažina keičiamų akumuliatorių galią. Venkite ilgesnio saulės ar šilumos šaltinių poveikio.

Įkroviklio ir keičiamo akumuliatoriaus jungiamieji kontaktai visada turi būti švarūs.

Kad prietaisas kuo ilgiau veiktų, pasinaudoję juo, iki galo įkraukite akumuliatorius.

Siekiant užtikrinti kuo ilgesnį baterijos tarnavimo laiką, reikėtų ją po atlikto įkrovimo iškart išimti iš įkroviklio.

Baterija laikant ilgiau nei 30 dienų, būtina atkreipti dėmesį į šias nuorodas: bateriją laikyti sausoje aplinkoje, esant apie 27 °C temperatūrai. Baterijos įkrovimo lygis turi būti nuo 30% iki 50%. Baterija pakartotinai turi būti įkraunama kas 6 mėnesius.

TECHNINIS APTARNAVIMAS

Patikrinkite, ar gerai priveržtos visos veržlės, sraigtai ir varžtai, kad būtų užtikrinta, jog sodo priežiūros įrankis yra saugus naudoti.

Patikrinkite sodo priežiūros įrankį ir dėl saugumo pakeiskite susidėvėjusias ir pažeistas dalis.

Naudokite tik Milwaukee priedus ir atsargines dalis. Dalis, kurių keitimas neaprašytas, leidžiama keisti tik Milwaukee klientų aptarnavimo skyriams (žr. garantiją/klientų aptarnavimo skyrių adresus brošiūroje).

Jei reikia, nurodant įrenginio tipą bei specifikacijų lentelėje esantį numerį, iš klientų aptarnavimo skyriaus arba tiesiai iš Techtronic Industries GmbH, Max-Eyth-Straße 10, 71364 Winnenden, Germany, galima užsisakyti prietaiso surinkimo brėžinius.

SIMBOLIAI

Prieš pradėdami dirbti su prietaisu, atidžiai perskaitykite jo naudojimo instrukciją.

Prieš atlikdami bet kokius darbus įrenginyje, išimkite keičiamą akumuliatorių.

Dėvėkite apsauginius akinius.

Nešioti klausos apsaugines priemones!

Dėvėkite kvėpavimo apsaugą

Saugokite, kad netoli esančių žmonių nesužalotų išmetamos dalelės.

Pasirūpinkite, kad netoli esantys žmonės būtų saugiu atstumu nuo sodo priežiūros įrankio.

Nenaudokite lietuje arba nepalikite lauke, kai lyja.

Triukšmo emisija pagal 2000/14/EB

Neišmeskite elektros irengimu i buitinius šiukšlynus! Pagal ES Direktyva 2002/96/EB del naudotu irengimu, elektros irengimu ir ju itraukimo i valstybinius istatymus naudotus irengimus butina suringti atskirai ir nugabenti antriniu žaliavu perdirbimui aplinkai nekenksmingu budu.

CE ženklas

TEHNILISED ANDMED — Aku lehepuhur — M18 BBL

Tootmisnumber	4462 17 01... ...000001-999999
Voolu tarbimine	15 A
Pöörlemiskiirus tühijooksul	
Aste 1	18700 min^{-1}
Aste 2	15300 min^{-1}
Aste 3	11400 min^{-1}
Õhuvoolu kiirus max	
Aste 1	42,8 km/h
Aste 2	32,2 km/h
Aste 3	26,7 km/h
Õhu mahtvool	
Aste 1	2,9 m^3/min
Aste 2	2,4 m^3/min
Aste 3	1,8 m^3/min
Vahetatava aku pinge	18 V
Kaal vastavalt EPTA-protseduurile01/2003 (Li-Ion 3,0 Ah)	1,9 kg
Kaal vastavalt EPTA-protseduurile01/2003 (Li-Ion 4,0 Ah)	1,9 kg

Müra/vibratsiooni andmed

Mõõteväärtused on kindlaks tehtud vastavalt normile EN 60335.
Seadme tüüpiline hinnanguline (A) müratase:

Helirõhutase (K=3dB(A))	77,7 dB (A)
Helivõimsuse tase (K=3dB(A))	89,6 dB (A)

Kandke kaitseks kõrvaklappe!

Vibratsiooni koguväärtus (kolme suuna vektorsumma) mõõdetud EN 60745 järgi.

Vibratsiooni emissiooni väärtus a_h	3,0 m/s^2
Määramatus K=	1,5 m/s^2

TÄHELEPANU

Antud juhendis toodud võnketase on mõõdetud EN 60745 standardile vastava mõõtesüsteemiga ning seda võib kasutada erinevate elektriseadmete omavahelises võrdlemises. Antud näitaja sobib ka esmaseks võnkekoormuse hindamiseks.

Antud võnketase kehtib elektriseadme kasutamisel sihtotstarbeliselt. Kui elektriseadet kasutatakse muudel otstarvetel, muude tööriistadega või seda ei hooldata piisavalt võib võnketase siintoodust erineda. Eeltoodu võib võnketaset märkimisväärselt tõsta terves töökeskkonnas.

Võnketaseme täpseks hindamiseks tuleks arvestada ka aega, mil seade on välja lülitatud või on küll sisse lülitatud, kuid ei ole otseselt kasutuses. See võib märgatavalt vähendada kogu töökeskkonna võnketaset.

Rakendage spetsiaalseid ettevaatusabinõusid töötajate suhtes, kes puutuvad töö käigus palju kokku vibratsiooniga. Nendeks abinõudeks võivad olla, näiteks: elektri- ja tööseadmete korraline hooldus, käte soojendamine, töövoo parem organiseerimine.

⚠ Tähelepanu! Lugege järgmised juhised tähelepanelikult läbi. Tutvuge aiatööriista käsitsuselementide ja nõuetekohase kasutamisega. Hoidke kõik ohutusnõuded ja juhised edasiseks kasutamiseks hoolikalt alles.

SPETSIAALSED TURVAJUHISED

Antud seadet ei tohi käsitseda või puhastada piiratud füüsiliste, sensoorsete või vaimsete võimete, puudulike kogemuste või teadmistega isikud, välja arvatud juhul, kui neid instrueeriti nende ohutuse eest vastutava isiku poolt seadmega ohutus ümberkäimises. Ülalnimetatud isikuid tuleb seadme kasutamisel jälgida. Seade ei kuulu laste kätte. Mittekasutuse korral tuleb seda kindlalt ja lastele kättesaamatult alal hoida.

Pidage silmas, et õhuvooluga ei tõmmata sisse lahtist riietust ega pikki juukseid, sest see võib vigastusi põhjustada.

Jälgige alati stabiilset seisuasendit, eriti kaldus pindadel.

Lehepuhurit ei tohi kasutada imemiseks!

Ärge puhuge kokku kuumi, põlevaid või plahvatusohtlikke materjale.

Ärge lubage aiatööriista kasutada lastel ja inimestel, kes ei täida käesolevaid ohutusnõudeid. Seadme kasutaja iga võib olla piiratud konkreetse riigi seadustega. Kasutusvälisel ajal hoidke aiatööriista lastele kättesaamatus kohas.

Seadme käsitseja või kasutaja vastutab õnnetusjuhtumite ja teistele inimestele või nende varale tekitatud kahju eest.

Ärge kasutage seadet, kui vahetus läheduses viibivadinimesed, eeskätt lapsed, või koduloomad.

Kasutage aiatööriista ainult päevavalgel või hea kunstliku valgustuse korral.

Ärge töötage aiatööriistaga, kui olete paljajalu või kannate lahtisi jalanõusid. Kandke alati turvalisi jalatseid ja pikki pükse.

Veenduge, et lahtiseid rõivaid ei tõmmata õhu sissepuhkeavasse,
kuna selle tagajärjeks võivad olla vigastused.

Veenduge, et pikki juukseid ei tõmmata õhu sissepuhkeavasse, kuna selle tagajärjeks võivad olla vigastused.

Nõlvakutel töötades ärge komistage.

Ärge puhuge mustust/lehti kunagi läheduses viibivate inimeste suunas.

Ärge kallutage liiga kaugele ette ja hoidke alati tasakaalu.

Ainult kõndige, ärge jookske.

Hoidke kõik jahutusõhuavad mustusevabad.

Ärge tehke lehepuhuril muudatusi. Mittelubatud muudatused võivad halvendada lehepuhuri ohutust ja põhjustada kõrgendatud müra või vibratsiooni.

Enne kõiki töid masina kallal võtke vahetatav aku välja.

Ärge visake tarvitatud vahetatavaid akusid tulle ega olmeprügisse. Milwaukee pakub vanade akude keskkonnahoidlikku käitlust; palun küsige oma erialaselt tarnijalt.

Ärge säilitage vahetatavaid akusid koos metallesemetega (lühiseoht).

Laadige süsteemi C18 vahetatavaid akusid ainult süsteemi C18 laadijatega. Ärge laadige nendega teiste süsteemide akusid.

Äärmuslikul koormusel või äärmuslikul temperatuuril võib kahjustatud vahetatavast akust akuvedelik välja voolata. Akuvedelikuga kokkupuutumise korral peske kohe vee ja seebiga. Silma sattumise korral loputage kiiresti põhjalikult vähemalt 10 minutit ning pöörduge viivitamatult arsti poole.

KASUTAMINE VASTAVALT OTSTARBELE

Lehepuhur sobib järgmisteks töödeks:
puulehtede ja mustuse puhumiseks
õhkmadratsite täispuhumiseks
õhkmadratsite tühjendamiseks

Antud seadet tohib kasutada ainult vastavalt äranäidatud otstarbele.

EÜ VASTAVUSAVALDUS

Kinnitame ainuvastutajana, et punktis “Tehnilised andmed” kirjeldatud toode vastab järgmistele standarditele või õigusaktidele:

EN 60335-1, IEC 60335-2-100, EN 55014-1, EN 55014-23

kooskõlas direktiivide

2006/95/EÜ, 2004/108/EÜ, 2006/42/EÜ, 2000/14/EÜ.

2000/14/EÜ sätetega: Garanteeritud helivõimsuse tase 83 dB(A). Vastavuse hindamise meetod vastavalt lisale I. Tootekategooria: 34

Winnenden, 2013-12-09

Alexander Krug
Managing Director

On volitatud koostama tehnilist dokumentatsiooni.

Techtronic Industries GmbH
Max-Eyth-Straße 10
71364 Winnenden
Germany

AKUD

Uued vahetatavad akud saavutavad oma täieliku mahtuvuse pärast 4–5 laadimis- ja tühjendustsüklit. Pikemat aega mittekasutatud akusid laadige veel enne kasutamist.

Temperatuur üle 50 °C vähendab vahetatava aku töövõimet. Vältige pikemat soojenemist päikese või kütteseadme mõjul.

Hoidke laadija ja vahetatava aku ühenduskontaktid puhtad.

Optimaalse patarei eluea tagamiseks, pärast kasutamist lae patareiplokk täielikult.

Akud tuleks võimalikult pika kasutusea saavutamiseks pärast täislaadimist laadijast välja võtta.

Aku ladustamisel üle 30 päeva:
Ladustage akut kuivas kohas u 27°C juures.
Ladustage akut u 30-50% laetusseisundis.
Laadige aku iga 6 kuu tagant täis.

HOOLDUS

Veenduge, et kõik mutrid, poldid ja kruvid on kõvasti kinni keeratud ja et aiatööriist on korrektselt kokku pandud.

Kontrollige aiatööriista ja asendage kulunud ja vigastatud osad tööohutuse tagamiseks uutega.

Kasutage ainult Milwaukee tarvikuid ja tagavaraosi. Detailid, mille väljavahetamist pole kirjeldatud, laske välja vahetada Milwaukee klienditeeninduspunktis (vaadake brošüüri garantii / klienditeeninduste aadressid).

Vajaduse korral võite tellida seadme läbilõikejoonise, näidates ära masina tüübi ja andmesildil oleva numbri. Selleks pöörduge klienditeeninduspunkti või otse: Techtronic Industries GmbH, Max-Eyth-Straße 10, 71364 Winnenden, Germany.

SÜMBOLID

Palun lugege enne käikulaskmist kasutamisjuhend hoolikalt läbi.

Enne kõiki töid masina kallal võtke vahetatav aku välja.

Kandke kaitseprille.

Kandke kaitseks kõrvaklappe!

Kandke respiraatorit

Veenduge, et eemalepaiskuvad võõrkehad ei vigasta läheduses viibivaid inimesi.

Läheduses viibivad inimesed peavad paiknema seadmest ohutus kauguses.

Ärge kasutage vihmas ega jätke õue, kui sajab.

L_{WA} 92 dB

Müraemissioon vastavalt 2000/14/EÜ

Ärge käidelge kasutuskõlbmatuks muutunud elektrilisi tööriistu koos olmejäätmetega! Vastavalt Euroopa Parlamendi ja nõukogu direktiivile 2002/96/EÜ elektri- ja elektroonikaseadmete jäätmete kohta ning direktiivi nõuete kohaldamisele liikmesriikides tuleb asutuskõlbmatuks muutunud elektrilised tööriistad koguda eraldi
ja keskkonnasäästlikult korduskasutada või ringlusse võtta.

CE-märk

ТЕХНИЧЕСКИЕ ДАННЫЕ — Батарея листьев воздуходувки — M18 BBL

Серийный номер изделия	4462 17 01... ...000001-999999
Ампер	15 A
Число оборотов без нагрузки (об/мин)	
Ступень 1	18700 min^{-1}
Ступень 2	15300 min^{-1}
Ступень 3	11400 min^{-1}
Макс. скорость воздушного потока	
Ступень 1	42,8 km/h
Ступень 2	32,2 km/h
Ступень 3	26,7 km/h
Объемный расход воздуха	
Ступень 1	2,9 m^3/min
Ступень 2	2,4 m^3/min
Ступень 3	1,8 m^3/min
Вольтаж аккумулятора	18 V
Вес согласно процедуре EPTA01/2003 (Li-Ion 3,0 Ah)	1,9 kg
Вес согласно процедуре EPTA01/2003 (Li-Ion 4,0 Ah)	1,9 kg

Информация по шумам/вибрации
Значения замерялись в соответствии со стандартом EN 60335. Уровень шума прибора, определенный по показателю A, обычно составляет:

Уровень звукового давления (K=3dB(A))	77,7 dB (A)
Уровень звуковой мощности (K=3dB(A))	89,6 dB (A)

Пользуйтесь приспособлениями для защиты слуха.

Общие значения вибрации (векторная сумма трех направлений) определены в соответствии с EN 60745.

Значение вибрационной эмиссии a_h	3,0 m/s^2
Небезопасность K=	1,5 m/s^2

ВНИМАНИЕ

Указанный в настоящем руководстве уровень вибрации измерен в соответствии с технологией измерения, установленной стандартом EN 60745 и может использоваться для сравнения электроинструментов друг с другом. Он также подходит для предварительной оценки вибрационной нагрузки.

Указанный уровень вибрации представляет основные виды использования электроинструмента. Но если электроинструмент используется для других целей, используемый инструмент отклоняется от указанного или техническое обслуживание было недостаточным, то уровень вибрации может отклоняться от указанного. В этом случае вибрационная нагрузка в течение всего периода работы значительно увеличивается

Для точной оценки вибрационной нагрузки необходимо также учитывать время, в течение которого прибор отключен или включен, но фактически не используется. В этом случае вибрационная нагрузка в течение всего периода работы может существенно уменьшиться.

Установите дополнительные меры безопасности для защиты пользователя от воздействия вибрации, например: техническое обслуживание электроинструмента и используемого инструмента, поддержание рук в теплом состоянии, организация рабочих процессов.

⚠ Внимание! Внимательно прочитайте следующие указания. Ознакомьтесь с элементами управления и правильным пользованием садового инструмента. Сохраняйте эти инструкции и указания для будущего использования.

РЕКОМЕНДАЦИИ ПО ТЕХНИКЕ БЕЗОПАСНОСТИ

Данное устройство не разрешается эксплуатировать или чистить лицам с ограниченными физическими, сенсорными или умственными способностями, а также лицам с недостаточным опытом или знаниями, за исключением случаев, когда они были проинструктированы по безопасному обращению с устройством лицом, по закону отвечающим за их безопасность. При использовании устройства лицами, названными выше, за ними надлежит осуществлять надзор. Никогда не допускать попадания устройства в руки детям. Поэтому если устройство не используется, его надлежит хранить в безопасном и недоступном для детей месте.

Проконтролируйте, чтобы свободная одежда или длинные волосы не попали в систему подачи воздуха, поскольку при этом возможно травмирование.

Всегда следите за устойчивостью своего положения, особенно на наклонных поверхностях.

Воздуходувка для уборки листвы не должна использоваться для всасывания!

Не собирайте с помощью воздуходувки горячие, горючие или взрывоопасные материалы в одном месте.

Никогда не позволяйте пользоваться садовым инструментом детям или лицам, не знакомым с этими указаниями. Национальные предписания могут ограничивать возраст оператора. Если Вы не пользуйтесь садовым инструментом, храните его в недосягаемом для детей месте.

Оператор или пользователь ответственен за несчастные случаи и ущерб, нанесенный другим лицам или их имуществу.

Никогда не пользуйтесь садовым инструментом, если поблизости находятся другие люди, в особенности дети, или домашние животные.

Используйте садовый инструмент только при дневном свете либо хорошем искусственном

Не работайте с садовым инструментом босяком или в открытых сандалиях. Всегда одевайте прочную обувь и длинные брюки.

Следите за тем, чтобы просторная одежда не попала в систему подачи воздуха, поскольку это чревато травмами.

Следите за тем, чтобы длинные волосы не попали в систему подачи воздуха, поскольку это чревато травмами.

На наклонных поверхностях следите за устойчивостью своего положения.

Не сдувайте грязь/листья в направлении находящихся поблизости людей.

Не наклоняйтесь слишком сильно вперед и всегда держите равновесие.

Только идти, не бежать.

Все отверстия для охлаждающего воздуха должны быть чистыми.

Не вносите никаких изменений в конструкцию воздуходувки. Недопустимые изменения могут отрицательно сказаться на безопасности применения воздуходувки и привести к возникновению сильных шумов и вибраций.

Выньте аккумулятор из машины перед проведением с ней каких-либо манипуляций.

Не выбрасывайте использованные аккумуляторы вместе с домашним мусором и не сжигайте их. Дистрибьюторы компании Milwaukee предлагают восстановление старых аккумуляторов, чтобы защитить окружающую среду.

Не храните аккумуляторы вместе с металлическими предметами во избежание короткого замыкания.

Для зарядки аккумуляторов модели C18 используйте только зарядным устройством C18. Не заряжайте аккумуляторы других систем.

Аккамуляторная батарея может быть повреждена и дать течь под воздействием чрезмерных температур или повышенной нагрузки. В случае контакта с аккумуляторной кислотой немедленно промойте место контакта мылом и водой. В случае попадания кислоты в глаза промывайте глаза в течении 10 минут и немедленно обратитесь за медицинской помощью.

ИСПОЛЬЗОВАНИЕ

Воздуходувка для уборки листвы предназначена для выполнения следующих работ:
Уборка листвы и грязи.
Надувание воздушных матрацев.
Сдувание воздушных матрацев.

Не пользуйтесь данным инструментом способом, отличным от указанного для нормального применения.

ДЕКЛАРАЦИЯ О СООТВЕТСТВИИ СТАНДАРТАМ ЕС

Мы заявляем с полной ответственностью, что описанный в «Технических данных» продукт отвечает следующим стандартам и нормативам:

EN 60335-1, IEC 60335-2-100, EN 55014-1, EN 55014-24

согласно положениям директив

2006/95/EC, 2004/108/EC, 2006/42/EC, 2000/14/EC.

2000/14/EC: гарантированный уровень звуковой мощности 83 дБ(A).
Процедура оценки соответствия согласно приложения I.
Категория продукта: 34

Winnenden, 2013-12-09

Alexander Krug
Managing Director

Уполномочен на составление технической документации.

Techtronic Industries GmbH
Max-Eyth-Straße 10
71364 Winnenden
Germany

АККУМУЛЯТОР

Новый аккумулятор заряжается до полной емкости после 4 - 5 зарядных циклов. Перед использованием аккумулятора, которым не пользовались некоторое время, его необходимо зарядить.

Температура свыше 50°C снижает работоспособность аккумуляторов. Избегайте продолжительного нагрева или прямого солнечного света (риск перегрева).

Контакты зарядного устройства и аккумуляторов должны содержаться в чистоте.

Для обеспечения оптимального срока службы аккумулятор необходимо полностью заряжать после использования прибора.

Для достижения максимально возможного срока службы аккумуляторы после зарядки следует вынимать из зарядного устройства.

При хранении аккумулятора более 30 дней:
Храните аккумулятор при 27°C в сухом месте.
Храните аккумулятор с зарядом примерно 30% - 50%.
Каждые 6 месяцев аккумулятор следует заряжать.

ОБСЛУЖИВАНИЕ

Проверяйте все гайки, болты и винты на предмет прочной посадки с целью обеспечения безопасного рабочего состояния садового инструмента.

Проверяйте садовый инструмент и на всякий случай меняйте износившиеся или поврежденные детали.

Пользуйтесь аксессуарами и запасными частями только фирмы Milwaukee. В случае возникновения необходимости в замене, которая не была описана, пожалуйста, обращайтесь на один из сервисных центров (см. список наших гарантийных/сервисных организаций).

При необходимости может быть заказан чертеж инструмента с трехмерным изображением деталей. Пожалуйста, укажите номер и тип инструмента и закажите чертеж у Ваших местных агентов или непосредственно у Techtronic Industries GmbH, Max-Eyth-Straße 10, 71364 Winnenden, Germany.

СИМВОЛЫ

Пожалуйста, внимательно прочтите инструкцию по использованию перед началом любых операций с инструментом.

Выньте аккумулятор из машины перед проведением с ней каких-либо манипуляций.

Носить защитные очки.

Пользуйтесь приспособлениями для защиты слуха.

Использовать средства защиты органов дыхания

Следите за тем, чтобы отбрасываемые работающей машиной предметы не травмировали находящихся вблизи людей.

Держите стоящих рядом людей на безопасном расстоянии от садового инструмента.

Не пользоваться и не оставлять на улице во время дождя.

Эмиссия шума согласно 2000/14/EG

Не выбрасывайте электроинструмент с бытовыми отходами! Согласно Европейской директиве 2002/96/EC по отходам от электрического и электронного оборудования и соответствующим нормам национального права вышедшие из употребления электроинструменты подлежат сбору отдельно для экологически безопасной утилизации.

Знак CE

Соответствие техническому регламенту

Національний знак відповідності України

ТЕХНИЧЕСКИ ДАННИ — Листа вентилатор батерия — M18 BBL

Производствен номер	4462 17 01... ...000001-999999
Консумация на ток	15 A
Обороти на празен ход	
Степен 1	18700 min^{-1}
Степен 2	15300 min^{-1}
Степен 3	11400 min^{-1}
Максимална скорост на въздушната струя.	
Степен 1	42,8 km/h
Степен 2	32,2 km/h
Степен 3	26,7 km/h
Обем на въздушната струя.	
Степен 1	2,9 m^3/min
Степен 2	2,4 m^3/min
Степен 3	1,8 m^3/min
Напрежение на акумулатора	18 V
Тегло съгласно процедурата EPTA01/2003 (Li-Ion 3,0 Ah)	1,9 kg
Тегло съгласно процедурата EPTA01/2003 (Li-Ion 4,0 Ah)	1,9 kg

Информация за шума/вибрациите
Измерените стойности са получени съобразно EN 60335.
Оцененото с A ниво на шума на уреда е съответно:

Ниво на звукова мощност (K=3dB(A))	77,7 dB (A)
Ниво на звукова мощност (K=3dB(A))	89,6 dB (A)

Да се носи предпазно средство за слуха!

Общите стойности на вибрациите (векторна сума на три посоки) са определени в съответствие с EN 60745.

Стойност на емисии на вибрациите a_h	3,0 m/s^2
Несигурност K=	1,5 m/s^2

ВНИМАНИЕ

Посоченото в тези инструкции ниво на вибрациите е измерено в съответствие със стандартизиран в EN 60745 измервателен метод и може да се използва за сравнение на електрически инструменти помежду им. Подходящ е и за временна оценка на вибрационното натоварване.

Посоченото ниво на вибрациите представя основните приложения на електрическия инструмент. Ако обаче електрическият инструмент се използва с друго предназначение, с различни сменяеми инструменти или при недостатъчна техническа поддръжка, нивото на вибрациите може да е различно. Това чувствително може да увеличи вибрационното натоварване по време на целия работен цикъл.

За точната оценка на вибрационното натоварване трябва да се вземат предвид и периодите от време, в които уредът е изключен или работи, но в действителност не се използва. Това чувствително може да намали вибрационното натоварване по време на целия работен цикъл.

Определете допълнителни мерки по техника на безопасност в защита на обслужващия работник от въздействието на вибрациите като например: техническа поддръжка на електрическия инструмент и сменяемите инструменти, поддържане на ръцете топли, организация на работния цикъл.

⚠ Внимание! Прочетете указанията по-долу внимателно. Запознайте се добре с обслужващите елементи и начинът на работа с Вашия градински електроинструмент. Съхранявайте зти инструкции и указания дла будущего использования.

СПЕЦИАЛНИ УКАЗАНИЯ ЗА БЕЗОПАСНОСТ

Не е разрешено уредът да се обслужва или почиства от лица, които са с ограничени физически, сетивни или интелектуални възможности респективно които имат ограничен опит и познания, освен в случаите, в които са инструктирани за безопасно боравене с уреда от лице, което е законно упълномощено да отговаря за тяхната сигурност и безопасност. При използване на уреда горе посочените лица трябва да бъдат надзиравани Уредът не бива да се предоставя на деца. Поради тази причина в случаите, когато не се използва, уредът трябва да бъде съхраняван на сигурно място, извън достъпа на деца.

Внимавайте широки дрехи или дълги коси да не бъдат увлечени във входа за въздух на духалката, защото това може да предизвика нараняване.

Винаги заемайте стабилна стойка, особено ако сте върху наклонени повърхности.

Ползването на духалката за изсмукване е забранено.

Не насочвайте въздушната струя срещу горещи, лесно запалими или експлозивни материали.

В никакъв случай не допускайте с този градински електроинструмент да работят деца или лица, незапознати с указанията за работа с него. Възможно е националното законодателство да налага допълнителни ограничения за работа с този градински електроинструмент. Когато електроинструментът не се използва, го съхранявайте на места, недостъпни за деца.

Отговорен за травми на други лица или за материални щети е работещият с тревокосачката.

В никакъв случай не включвайте градинския електроинструмент, ако в непосредствена близост до него има хора, особено деца, или животни.

Използвайте градинския електроинструмент само на дневна светлина или на добро изкуствено осветление.

Не работете с градинския инструмент боси или със сандали. Носете винаги стабилни плътно затворени обувки и дълъг панталон.

Внимавайте в отвора за засмукване на въздух да не бъдат увлечени свободни дрехи, тъй като това може да причини наранявания.

Внимавайте в отвора за засмукване на въздух да не бъде увлечена косата Ви, тъй като това може да причини наранявания.

По наклонен терен внимавайте постоянно да поддържате стабилно положение на тялото.

Никога не издувайте шума или замърсявания по посока на намиращи се наблизо хора.

Не се наклянайте прекалено много напред и пазете равновесие по всяко време.

Вървете, не тичайте.

Поддържайте всички отвори за охлаждане чисти.

Не предприемайте никакви модификации на духалката. Не оторизирани модификации могат да повлияят отрицателно на безопасността на духалката и да доведат до увеличаване на шума и вибрациите.

Преди започване на каквито е да е работи по машината извадете акумулатора.

Не изхвърляйте изхабените акумулатори в огъня или в при битовите отпадъци. Milwaukee предлага екологосъобразно събиране на старите акумулатори; моля попитайте Вашия специализиран търговец.

Не съхранявайте акумулаторите заедно с метални предмети (опасност от късо съединение).

Акумулатори от системата C18 да се зареждат само със зарядни устройства от системата C18 laden. Да не се зареждат акумулатори от други системи.

При екстремно натоварване или екстремна температура от повредени акумулатори може да изтече батерийна течност. При допир с такава течност веднага измийте с вода и сапун. При контакт с очите веднага изплаквайте старателно най-малко 10 минути и незабавно потърсете лекар.

ИЗПОЛЗВАНЕ ПО ПРЕДНАЗНАЧЕНИЕ

Духалката е предназначена зе следните работи:
Издухване на листа и замърсявания.
Надуване на въздушни матраци.
Спадане на въздушни матраци.

Този уред може да се използва по предназначение само както е посочено.

CE - ДЕКЛАРАЦИЯ ЗА СЪОТВЕТСТВИЕ

С пълна отговорност ние декларираме, че продуктът, описан в раздела «Технически данни», съответства на изискванията на следните стандарти или нормативни документи:

EN 60335-1, IEC 60335-2-100, EN 55014-1, EN 55014-25

съгласно изискванията на Директиви

2006/95/EO, 2004/108/EO, 2006/42/EO, 2000/14/EO.

2000/14/EO: гарантирано ниво на мощността на звука 83 dB(A).
Метод за оценка на съответствието съгласно Приложение I.
Категория на продукта: 34

Winnenden, 2013-12-09

Alexander Krug
Managing Director

Упълномощен за съставяне на техническата документация

Techtronic Industries GmbH
Max-Eyth-Straße 10
71364 Winnenden
Germany

АКУМУЛАТОРИ

Новите сменяеми акумулатори достигат пълния си капацитет след 4-5 цикъла на зареждане и разреждане. Акумулатори, които не са ползвани по-дълго време, преди употреба да се дозаредят.

Температура над 50°C намалява мощността на акумулатора. Да се избягва по-продължително нагряване на слънце или от отопление.

Поддържайте чисти присъединителните контакти на зарядното устройство и на акумулатора.

За оптимална продължителност на живот след употреба батериите трябва да се заредят напълно.

За възможно по-дълга продължителност на живот батериите трябва да се изваждат от уреда след зареждане.

При съхранение на батериите за повече от 30 дни: съхранявайте батерията при прибл. 27°C и на сухо място. Съхранявайте батерията при 30 до 50 % от заряда. Зареждайте батерията на всеки 6 месеца.

ПОДДРЪЖКА

За да бъде гарантирано безопасно работно състояние на градинския инструмент, се уверявайте, че всички гайки, щифтове и винтове са затегнати.

Проверете градинския електроинструмент и за по-голяма сигурност заменяйте износени или повредени детайли.

Да се използват само аксесоари на Milwaukee и резервни части на. Елементи, чията подмяна не е описана, да се дадат за подмяна в сервиз на Milwaukee (вижте брошурата "Гаранция и адреси на сервизи).

При необходимост можете да поискате за уреда от Вашия сервиз или директно от Techtronic Industries GmbH, Max-Eyth-Straße 10, 71364 Winnenden, Germany, чертеж за в случай на експлозия, като посочите типа на машината и номер върху заводската табелка.

СИМВОЛИ

Преди пускане на уреда в действие моля прочетете внимателно инструкцията за използване.

Преди започване на каквито е да е работи по машината извадете акумулатора.

Носете предпазни очила.

Да се носи предпазно средство за слуха!

Носете респиратор.

Внимавайте намиращи се наблизо лица да не бъдат наранени от отхвърчащи частици.

Дръжте намиращи се наблизо лица на безопасно разстояние от градинския електроинструмент.

Не я използвайте по време на дъжд и не я оставяйте отвън, ако вали.

L_{WA} 92 dB — Емисии от шум според Директива на ЕС 2000/14/EC

Не изхвърляйте електроинструменти при битовите отпадъци! Съобразно Европейска директива 2002/96/EO за стари електрически и електронни уреди и нейното реализиране в националното законодателство изхабените електроинструменти трябва да се събират отделно и да се предават в пункт за екологосъобразно рециклиране.

CE-знак

DATE TEHNICE	Frunze Ventilatoare cu acumulator	M18 BBL

Număr producţie	4462 17 01... ...000001-999999
Amp.	15 A
Viteza la mers în gol	
1	18700 min^{-1}
2	15300 min^{-1}
3	11400 min^{-1}
Viteză max. a fluxului de aer	
1	42,8 km/h
2	32,2 km/h
3	26,7 km/h
Debit volumetric al aerului	
1	2,9 m^3/min
2	2,4 m^3/min
3	1,8 m^3/min
Tensiune acumulator	18 V
Greutatea conform „EPTA procedure01/2003" (Li-Ion 3,0 Ah)	1,9 kg
Greutatea conform „EPTA procedure01/2003" (Li-Ion 4,0 Ah)	1,9 kg

Informaţie privind zgomotul/vibraţiile
Valori măsurate determinate conform EN 60335.
Nivelul de zgomot evaluat cu A al aparatului este tipic de:

Nivelul presiunii sonore (K=3dB(A))	77,7 dB (A)
Nivelul sunetului (K=3dB(A))	89,6 dB (A)

Purtaţi căşti de protecţie

Valorile totale de oscilaţie (suma vectorială pe trei direcţii) determinate conform normei EN 60745.

Valoarea emisiei de oscilaţii a_h	3,0 m/s^2
Nesiguranţă K=	1,5 m/s^2

AVERTISMENT

Gradul de oscilaţie indicat în prezentele instrucţiuni a fost măsurat în conformitate cu o procedură de măsurare normată prin norma EN 60745 şi poate fi folosit pentru a compara unelte electrice între ele. El se pretează şi pentru o evaluare provizorie a solicitării la oscilaţii.

Gradul de oscilaţie indicat reprezintă aplicaţiile principale ale uneltelor electrice. În cazul în care însă uneltele electrice au fost folosite pentru alte aplicaţii, ori au fost folosite unelte de muncă diferite ori acestea nu au fost supuse unei suficiente inspecţii de întreţinere, gradul de oscilaţie poate fi diferit.

Acest fapt poate duce la o creştere netă a solicitărilor la oscilaţii dealungul întregii perioade de lucru.
În scopul unei evaluări exacte a solicitării la oscilaţii, urmează să fie luate în consideraţie şi perioadele de timp în care aparatul a fost oprit ori funcţionează dar, în realitate, el nu este folosit în mod practic. Acest fapt poate duce la o reducere netă a solicitărilor la oscilaţii dealungul întregii perioade de lucru.

Stabiliţi măsuri de siguranţă suplimenare în scopul protecţiei utilizatorului de efectele oscilaţiilor, de exemplu: inspecţie de întreţinere a uneltelor electrice şi a celor de muncă, păstrarea caldă a mâinilor, organizarea proceselor de muncă.

⚠ Atenţie! Citiţi cu grijă următoarele instrucţiuni. Familiarizaţi-vă cu elementele de operare şi utilizarea reglementară a sculei electrice de grădină. Păstraţi toate indicaţiile de avertizare şi instrucţiunile în vederea utilizărilor viitoare.

INSTRUCŢIUNI DE SECURITATE

Deservirea sau curăţarea acestui aparat nu este permisă persoanelor cu capacitate fizică, senzorială sau intelectuală redusă, respectiv lipsite de experienţă sau insuficient pregătite, cu excepţia cazului în care au fost instruite în legătură cu manipularea aparatului în condiţii de securitate de către o persoană legalmente responsabilă pentru siguranţa lor. Utilizarea aparatului de către persoanele menţionate mai sus trebuie să aibă loc sub supraveghere. Nu este îngăduit ca acest aparat să ajungă la îndemâna copiilor. Atunci când nu este folosit, aparatul trebuie păstrat la loc sigur, ferit de accesul copiilor.

Aveţi grijă să nu vă fie atrase în fluxul de aer piese de vestimentaţie prea largi sau părul lung, întrucât în acest fel v-aţi putea răni.

Asiguraţi-vă mereu o poziţie stabilă, în special pe suprafeţe înclinate.

Nu este permisă folosirea suflătorului de frunze pentru aspirare!

Nu adunaţi prin suflare materiale fierbinţi, combustibile sau explozive.

Nu permiteţi niciodată copiilor sau persoanelor nefamiliarizate cu prezentele instrucţiuni, să folosească scula electrică de grădină.

Este posibil ca normele naţionale să limiteze vârsta operatorului. În caz de nefolosire, păstraţi scula electrică de grădină la loc inaccesibil copiilor.

Operatorul sau utilizatorul este ţinut răspunzător pentru accidente sau pagube provocate altor oameni sau bunurilor acesora.

Nu folosiţi în niciun caz scula electrică de grădină atunci când persoane, mai ales copii sau animale de casă se află în imediata apropiere.

Folosiţi scula electrică de grădină numai la lumina zilei sau la lumină artificială bună.

Nu folosiţi scula electrică de grădină dacă sunteţi desculţi sau încălţaţi cu sandale deschise. Purtaţi încălţăminte solidă şi pantaloni lungi.

Aveţi grijă ca îmbrăcămintea largă să nu fie trasă în interiorul canalului de intrare a aerului, pentru că aceasta ar putea provoca răniri.

Aveţi grijă ca părul lung să nu fie tras în interiorul canalului de intrare a aerului, pentru că aceasta ar putea provoca răniri.

Aveţi grijă să păşiţi în condiţii de siguranţă pe suprafeţele aflate în pantă.

Nu suflaţi în niciun caz murdăria/frunzele în direcţia persoanelor aflate în apropiere.

Nu vă întindeţi prea mult în exterior și mențineți-vă tot timpul echilibrul.

Doar se merge, nu se aleargă.

Menţineţi toate orificiile pentru aerul de răcire libere de murdărie.

Nu modificaţi suflătorul de frunze. Modificările nepermise pot influenţa negativ siguranţa în exploatare a suflătorului de frunze şi pot cauza amplificări ale zgomotelor şi vibraţiilor.

Îndepărtaţi acumulatorul înainte de începerea lucrului pe maşina

Nu aruncaţi acumulatorii uzaţi la containerul de reziduri menajere şi nu îi ardeţi. Milwaukee Distributors se oferă să recupereze acumulatorii vechi pentru protecţia mediului înconjurător.

Nu depozitaţi acumulatorul împreună cu obiecte metalice (risc de scurtcircuit)

Folosiţi numai încărcătoare System C18 pentru încărcarea acumulatorilor System C18. Nu folosiţi acumulatori din alte sisteme.

Acidul se poate scurge din acumulatorii deterioraţi la încărcături sau temperaturi extreme. În caz de contact cu acidul din acumulator, spălaţi imediat cu apă şi săpun. În caz de contact cu ochii, clătiţi cu atenţie timp de cel puţin 10 minute şi apelaţi imediat la ingrijire medicală.

CONDIŢII DE UTILIZARE SPECIFICATE

Suflătorul de frunze este conceput pentru următoarele operaţii:
suflarea frunzelor şi a murdăriei
umflarea saltelelor de aer
golirea saltelelor de aer.

Nu utilizaţi acest produs în alt mod decât cel stabilit pentru utilizare normală

DECLARAŢIE DE CONFORMITATE

Declarăm pe proprie răspundere că produsul descris la paragraful „Date tehnice" este în conformitate cu următoarele standarde sau documente normative:

EN 60335-1, IEC 60335-2-100, EN 55014-1, EN 55014-26

potrivit dispoziţiilor Directivelor

2006/95/CE, 2004/108/CE, 2006/42/CE, 2000/14/CE.

2000/14/CE: nivel garantat al puterii sonore 83 dB(A). Procedură de evaluare a conformităţii conform Anexei I.
Categorie produs: 34

Winnenden, 2013-12-09

Alexander Krug
Managing Director

Împuternicit să elaboreze documentaţia tehnică.

Techtronic Industries GmbH
Max-Eyth-Straße 10
71364 Winnenden
Germany

ACUMULATORI

Noile pachete de acumulatori ating capacitatea totală de încărcare după 4-5 încărcări şi descărcări. Acumulatorii care nu au fost utilizaţi o perioadă de timp trebuie reîncărcaţi înainte de utilizare.

Temperatura mai mare de 50°C (122°F) reduce performanţa acumulatorului. Evitaţi expunerea prelungită la căldură sau radiaţie solară (risc de supraîncălzire)

Contactele încărcătoarelor şi acumulatorilor trebuie păstrate curate.

În scopul optimizării duratei de funcţionare, bateriile trebuie reîncărcate complet după utilizare.

Pentru o durată de viaţă cât mai lungă, acumulatorii ar trebui scoşi din încărcător după încărcare.

La depozitarea acumulatorilor mai mult de 30 zile:
Acumulatorii se depozitează la cca. 27°C şi la loc uscat.
Acumulatorii se depozitează la nivelul de încărcare de cca. 30%-50%.
Acumulatorii se încarcă din nou la fiecare 6 luni.

INTREŢINERE

Controlaţi dacă piuliţele, bolţurile şi şuruburile sunt bine fixate pentru garantarea funcţionării în condiţii de siguranţă a foarfecelui de tăiat gard viu.

Controlaţi scula electrică de grădină şi, din considerente legate siguranţă, înlocuiţi componentele uzate sau deteriorate ale acesteia.

Utilizaţi numai accesorii şi piese de schimb Milwaukee. Dacă unele din componente care nu au fost descrise trebuie înlocuite , vă rugăm contactaţi unul din agenţii de service Milwaukee (vezi lista noastră pentru service / garanţie)

Dacă este necesară, se poate comanda o imagine descompusă a sculei. Vă rugăm menţionaţi numărul art. Precum şi tipul maşinii tipărit pe etichetă şi comandaţi desenul la agenţii de service locali sau direct la Techtronic Industries GmbH, Max-Eyth-Straße 10, 71364 Winnenden, Germany.

SIMBOLURI

Va rugăm citiţi cu atenţie instrucţiunile înainte de pornirea maşinii

Îndepărtaţi acumulatorul înainte de începerea lucrului pe maşina

Purtaţi ochelari de protecţie:

Purtaţi căşti de protecţie

Se va purta mască de protecţie

Averţi grijă ca persoanele aflate în apropiere să nu fie rănite de corpurile străine aruncate de scula electrică.

Ţineţi persoanele aflate în preajmă la o distanţă sigură faţă de scula electrică de grădină.

A nu se utiliza în ploaie și nici nu se lasă afară dacă plouă.

Emisia de zgomot conform 2000/14/CE

Nu aruncaţi scule electrice în gunoiul menajer! Conform directivei europene nr. 2002/96/EC referitor la aparate electrice şi electronice uzate precum şi la transpunerea acesteia în drept naţional, sculele electrice trebuiesc colectate separat şi introduse într-un circit de reciclare ecologic.

Marcaj CE

ТЕХНИЧКИ ПОДАТОЦИ — Батерија лист вентилатор — M18 BBL

Производен број	4462 17 01... ...000001-999999
Ампери	15 A
Брзина без оптоварување	
Ниво 1	18700 min^{-1}
Ниво 2	15300 min^{-1}
Ниво 3	11400 min^{-1}
Макс. Брзина на воздушна струја	
Ниво 1	42,8 km/h
Ниво 2	32,2 km/h
Ниво 3	26,7 km/h
Струење на воздушниот волумен	
Ниво 1	2,9 m^3/min
Ниво 2	2,4 m^3/min
Ниво 3	1,8 m^3/min
Волтажа на батеријата	18 V
Тежина според ЕПТА-процедурата01/2003 (Li-Ion 3,0 Ah)	1,9 kg
Тежина според ЕПТА-процедурата01/2003 (Li-Ion 4,0 Ah)	1,9 kg

Информација за бучавата/вибрациите
Измерените вредности се одредени согласно стандардот EN 60335.
А-оценетото ниво на бучава на апаратот типично изнесува:

Ниво на звучен притисок. (K=3dB(A))	77,7 dB (A)
Ниво на јачина на звук. (K=3dB(A))	89,6 dB (A)

Носте штитник за уши.

Вкупни вибрациски вредности (векторски збир на трите насоки) пресметани согласно EN 60745.

Вибрациска емисиона вредност a_h	3,0 m/s^2
Несигурност K	1,5 m/s^2

ПРЕДУПРЕДУВАЊЕ

Нивото на осцилација наведено во овие инструкции е измерено во согласност со мерните постапки нормирани во EN 60745 и може да биде употребено за меѓусебна споредба на електро-алати. Ова ниво може да се употреби и за привремена проценка на оптоварувањето на осцилацијата.

Наведеното ниво на осцилација ги репрезентира главните намени на електро-алатот. Но, доколку електро-алатот се употребува за други намени, со отстапувачки додатоци или со несоодветно одржување, нивото на осцилација може да отстапи. Тоа може значително да го зголеми оптоварувањето на осцилацијата за време на целиот работен период.

За прецизна проценка на оптоварувањето на осцилацијата предвид треба да бидат земени и времињата, во коишто апаратот е исклучен или работи, но фактички не се употребува. Тоа може значително да го намали оптоварувањето на осцилацијата за време на целиот работен период

Утврдете дополнителни безбедносни мерки за заштита на операторот од влијанието на осцилациите, како на пример: одржување на електро-алатот и на додатоци кон електро-алатот, одржување топли раце, организација на работните процеси.

⚠ Внимание! Прочитајте ги долу наведените упатства многу внимателно. Запознајте се добро со елементите на ракување и со уредната употреба на апаратот. За потреби кои би настанале во иднина сочувајте ги сите безбедносни напомени и упатства.

УПАТСТВО ЗА УПОТРЕБА

Овој апарат не смее да се опслужува или чисти од страна на лица кои што располагаат со намалени телесни, сензорни или душевни способности односно недостаток на искуство или знаење, освен ако не биле обучени за безбедно опходување со апаратот од страна на лице кое што е според законот одговорно за нивната безбедност. Горе наведените лица треба да се набљудуваат при употреба на апаратот. На апаратот не му е место крај деца. Затоа при негова неупотреба апаратот треба да се чува безбедно и вон дофат на деца.

Обратете внимание на тоа, широката облека или долга коса да не се вовлече во дотокот на воздух затоа што тоа би можело да доведе до повреди.

Внимавајте на тоа секогаш да има добро налегната позиција, посебно кај накоси површини.

Дувачот на листови не смее да се користи за всмукување!

Не дувајте жешки, запаливи или експлозивни материјали заедно.

Никогаш немојте да им дозволите на деца или на лица кои што не се запознаети со овие упатства, да го користат апаратот. Националните прописи веројатно се ограничуваат на возраста на корисникот. Чувајте го градинарскиот апарат така, што кога не е во употреба, апаратот нема да биде на дофат на деца.

Корисникот или ракувачот е одговорен за несреќни случаеви или штети кои што би настанале кај други луѓе или нивен имот.

Никогаш не го употребувајте градинарскиот апарат кога во непосредна близина се наоѓаат деца или домашни миленичиња.

Употребувајте го градинарскиот апарат исклучиво на дневна светлина или на квалитетно вештачко светло.

Градинарскиот апарат не го користете кога сте боси или со отворени сандали. Секогаш при негова употреба носете цврсти чевли и долги панталони.

Ако носите лабава гардероба обратете внимание на тоа, таа да не биде вовлечена во всмукувачот на воздух затоа што тоа би можело да доведе до повреди.

Обратете внимание на тоа, долгата коса да не биде вовлечена во всмукувачот на воздух затоа што тоа би можело да доведе до повреди.

На коси површини внимавајте секогаш на тоа да можете безбедно и цврсто да газите по тлото.

Никогаш не ја испуштајте со издувувањето нечистотијата/сувите листја во правец на лица кои што би стоеле во Ваша близина.

Не се наслонувајте премногу према напред и во секое време одржувајте ја рамнотежата.

Внимавајте на тоа, само да чекорите никако да не трчате.

Сите отвори за ладење на воздухот одржувајте ги така, за да немаат допир со нечистотија.

Не изведувајте измени кај дувачот на листови. Недозволиви промени би можеле да ја загрозат безбедноста на дувачот на листови и да доведе до засилени шумови и вибрации.

Извадете го батерискиот склоп пред отпочнување на каков и да е зафат врз машината.

Не ги оставајте искористените батерии во домашниот отпад и не горете ги. Дистрибутерите на Милвоки ги собираат старите батерии, со што ја штитат нашата околина.

Не ги чувајте батериите заедно со метални предмети (ризик од краток спој).

Користете исклучиво Систем C18 за полнење на батерии од C18 систем. Не користете батерии од друг систем.

Киселината од оштетените батериите може да истече при екстремен напон или температури. Доколку дојдете во контакт со исатата, измијте се веднаш со сапун и вода. Во случај на контакт со очите плакнете ги убаво најмалку 10минути и задолжително одете на лекар.

СПЕЦИФИЦИРАНИ УСЛОВИ НА УПОТРЕБА

Дувачот на листови е наменет за изведување на следниве работи:
Издувување на листови и нечистотија.
Надувување на воздушни душеци.
Празнење на воздушни душеци.

Не го користете овој производ на било кој друг начин освен пропишаниот за нормална употреба.

ЕУ-ДЕКЛАРАЦИЈА ЗА СООБРАЗНОСТ

Во лична одговорност изјавуваме дека производот опишан под „Технички податоци„ е во склад со следните норми или нормативни документи:

EN 60335-1, IEC 60335-2-100, EN 55014-1, EN 55014-27

во склад со одредбите од регулативите

2006/95/EC, 2004/108/EC, 2006/42/EC, 2000/14/EC.

2000/14/EG: Гарантирано учинковито ниво на звук 83 dB(A).
Постапка на оценување на конформитетот според прилог I.
Производна категорија: 34

Winnenden, 2013-12-09

Alexander Krug
Managing Director

Ополномоштен за составување на техничката документација.

Techtronic Industries GmbH
Max-Eyth-Straße 10
71364 Winnenden
Germany

БАТЕРИИ

Нови комплети батерии постигнуваат целосен капацитет по 4-5 циклуса на полнење и празнење. Подолг период неупотребувани комплети батерии да се наполнат пред употреба.

Температура повисока од 50оС (122оФ) го намалуваат траењето на батериите. Избегнувајте подолго изложување на батериите на високи температури или сонце (ризик од прегревање).

Клемите на полначот и батериите мора да бидат чисти.

За оптимален работен век батериите мора да се наполнат целосно по употреба.

За можно подолг век на траење, апаратите после нивното полнење треба да бидат извадени од апаратот за полнење на батериите.

Во случај на складирање на батеријата подолго од 30 дена:
Акумулаторот да се чува на температура од приближно 27°C и на суво место.
Акумулаторот да се складира на приближно 30%-50% од состојбата на наполнетост.
Акумулаторот повторно да се наполни на секои 6 месеци.

ОДРЖУВАЊЕ

Осигурајте се дека сите мутери, клинови и штрафови се цврсти за да биде гарантирана безбедна состојба на работење на градинарскиот апарат.

Проверете го градинарскиот апарат и заменете ги заради причини на безбедност изабените или оштетените делови.

Користете само Milwaukee додатоци и резервни делови. Доколку некои од компонентите кои не се опишани треба да бидат заменети, Ве молиме контактирајте ги сервисните агенти на Milwaukee (консултирајте ја листата на адреси).

Доколку е потребно можно е да биде набавен детален приказ на алатот. Ве молиме наведете го бројот на артиклот како и типот на машина кој е отпечатен на етикетата и порачајте ја скицата кај локалниот застапник или директно кај: Techtronic Industries GmbH, Max-Eyth-Straße 10, 71364 Winnenden, Germany.

СИМБОЛИ

Ве молиме пред да ја стартувате машината обрнете внимание на упатствата за употреба.

Извадете го батерискиот склоп пред отпочнување на каков и да е зафат врз машината.

Да се носат заштитни очила.

Носте штитник за уши.

Носете маска за заштита на дишењето

Обратете внимание на тоа, од расфрлуваните страни тела да не бидат повредени лица кои што би стоеле во Ваша близина.

Држете ги лицата кои што стојат во близина на едно безбедно растојание од градинарскиот апарат.

Не го употребувајте кога врне ниту пак оставајте го во тој случај надвор.

Емисија на шумови според 2000/14/EG

Не ги фрлајте електричните апарати заедно со другиот домашен отпад! Европска регулатива 2002/96/EC за одлагање на електрична и електронска опрема и се применува согласно националните закони. Елекричните апарати кои го достигнале крајот на својот животен век мора да бидат одвоено собрани и вратени во соодветна рециклажна установа.

CE-знак

技术数据 电池叶风机 M18 BBL

生产号	4462 17 01... ...000001-999999
电源接头	15 A
无负载转速	
第 1 档	18700 min^{-1}
第 2 档	15300 min^{-1}
第 3 档	11400 min^{-1}
最高气流速度	
第 1 档	42,8 km/h
第 2 档	32,2 km/h
第 3 档	26,7 km/h
气流量	
第 1 档	2,9 m^3/min
第 2 档	2,4 m^3/min
第 3 档	1,8 m^3/min
蓄电池电压	18 V
重量符合EPTA－Procedure01／2003 (Li-Ion 3,0 Ah)	1,9 kg
重量符合EPTA－Procedure01／2003 (Li-Ion 4,0 Ah)	1,9 kg

噪音/振动信息
本测量值符合 EN 60335 条文的规定。
器械的标准A-值噪音级为：

##音压值 (K=3dB(A))	77,7 dB (A)
##音量值 (K=3dB(A))	89,6 dB (A)

请戴上护耳罩！

依欧盟EN 60745 标准确定的振荡总值（三方向矢量和）。

a_h-振荡发射值	3,0 m/s^2
K=-不可靠性	1,5 m/s^2

注意

本规程列出的依欧盟EN 60745 标准一项标准测量方法测量的振荡级也可用于电动工具比较并适合于临时振荡负荷估计。

该振荡级代表电动工具的主要应用。电动工具的其他应用，不正确的工作工具或欠缺维护可造成振荡级偏差。此可明确提高总工作期间的振荡负荷。

正确地估计一定工作期间的振荡负荷也要考虑到工具关闭或接通而不使用的期间。此可明确减少总工作期间的振荡负荷。

为提高操作人员对振荡作用的保护得规定补充安全措施：电动工具及工作工具的维护，温手，工作过程组织等。

⚠ 注意！请仔细地阅读下列指示以了解机器的操作元件和其正确使用。把所有安全提示和指示保存以备后用。

特殊安全指示

除非由按法律规定负责安全的人员受到有关机器安全操作的培训，身体、感觉或精神机能障碍者或缺乏经验或知识的人员不得使用此机器。应看管上述人员使用机器。不要让小孩玩弄机器。由此，机器不被使用时，应把它保管在小孩拿不到的地方 。

为避免人员受伤，应注意到宽松衣服或长头发不会被吸进吸气口。

务必经常保持站位稳定，尤其在斜面上进行工作时。

严禁使用吹叶机当作抽吸机 。

务必不要吹堆热、易燃或易爆的材料。

在任何情况下不能让儿童或不了解本指示的人员使用机器。国家法规可能会限制操作者的年龄。不使用园艺机器时，必须把它放在儿童接触不到的地方。

操作者或使用者承担任何意外事故或疏忽造成财产损坏或人身伤害。

其他人尤其儿童或宠物在附近时，切勿操作园艺机器。

只应使用园艺机器在白天或良好人造光下。

使用园艺机器时不要赤脚或穿凉鞋。务必经常穿坚实的鞋和长裤子。

为避免人员受伤，应注意到宽松衣服不会被吸进吸气口。

为避免人员受伤，应注意到长头发不会被吸进吸气口。

在斜面上进行工作时，务必经常保持站位稳定。

严禁向附近人员吹污物或落叶。

手不要伸得太长，时刻注意脚下和身体平衡。

只要走，不要跑。

应确保所有冷却气口无污垢。

吹叶机上不应进行改造。不允许改造可能会妨碍吹叶机的安全并引起增加的噪声和振动。

在机器上进行任何修护工作之前，先拿出蓄电池。

损坏的蓄电池不可以丢人火中或一般的家庭垃圾中。Milwaukee 提供了符合环保要求的回收项目： 请向您的专业经销商索取有关详情。

蓄电池不可以和金属物体存放在一起（可能产生短路）。

C18 系列的蓄电池只能和 C18 系列的充电器配合使用。不可以使用本充电器为其它系列的电池充电。

在过度超荷或极端的温度下，可能从损坏的蓄电池中流出液体。如果触摸了此液体，必须马上使用肥皂和大量清水冲洗。如果此类流体侵入眼睛， 马上用清水彻底清洗眼睛（至少冲洗 10 分钟），接着即刻就医治疗。

正确地使用机器

吹叶机适用进行下列工作：
吹落叶和污物。
气垫充气。
气垫排气。

请依照本说明书的指示使用此机器。

蓄电池

新的蓄电池经过 4 - 5 次的充 、放电后 ，可达到最大的电容量 。长期储放的蓄电池 ，必须先充电再使用 。

如果周围环境的温度超过摄氏 50 度，蓄电池的功能会减弱 。勿让蓄电池长期曝露在阳光或暖气下 。

充电器和蓄电池的接触点都必须保持干净 。

为获得最长寿命，使用后应把蓄电池充满电。

为确保最长使用寿命，充电后应把蓄电池从充电器取出。

蓄电池储存时间长于30日：
在环境温度27oC左右干燥处储存蓄电池。
在百分之30至50充电状态储存蓄电池。
每6月重新充电。

维修

为确保园艺机器得安全工作状态，应注意到所有螺母、螺栓和螺钉被拧紧。

检查园艺机器并由于安全考虑换新磨耗或损坏的零件。

只能使用 Milwaukee 的配件和零件。缺少检修说明的机件如果损坏了，必须交给 Milwaukee 的顾客服务中心更换（参考手册〝保证书 / 顾客服务中心地址〞）。

如果需要机器的分解图，可以向您的顾客服务中心或直接向 Techtronic Industries GmbH, Max-Eyth-Straße 10, 71364 Winnenden, Germany。索件时必须提供以下资料： 机型和机器铭牌上的号码。

符号

使用本机器之前请详细阅读使用说明书。

在机器上进行任何修护工作之前，先拿出蓄电池。

须佩戴护目镜。

请戴上护耳罩！

戴上呼吸保护装置

应注意到被喷射物体不会导致附近站立的人受伤。

应确保在附近站立人员与园艺机器的安全距离。

不要雨中使用或下雨时放在外面。

按 2000/14/EG 噪声排放级

不可以把损坏的电动工具丢弃在家庭垃圾中！根据被欧盟各国引用的有关旧电子机器的欧洲法规 2002/96/EC，必须另外收集旧电子机器，並以符合环保规定的方式回收再利用。

欧洲共同体标志

Copyright 2013

Techtronic Industries GmbH
Max-Eyth-Straße 10 71364 Winnenden
Germany
+49 (0) 7195-12-0

(12.13)
4931 4144 77