FM Mattsson Group
Box 480, SE-792 27 Mora
Tel. +46 (0)250 59 60 00, www.fmmattsson.com

FM Mattsson

Monteringsanvisning / drift- och skötsel | Installation instruction / service and maintenance

FMM: 100 95 07 - Rev.004 - 2024-09-30

9000XE ettgreppsblandare
9000XE single lever mixer

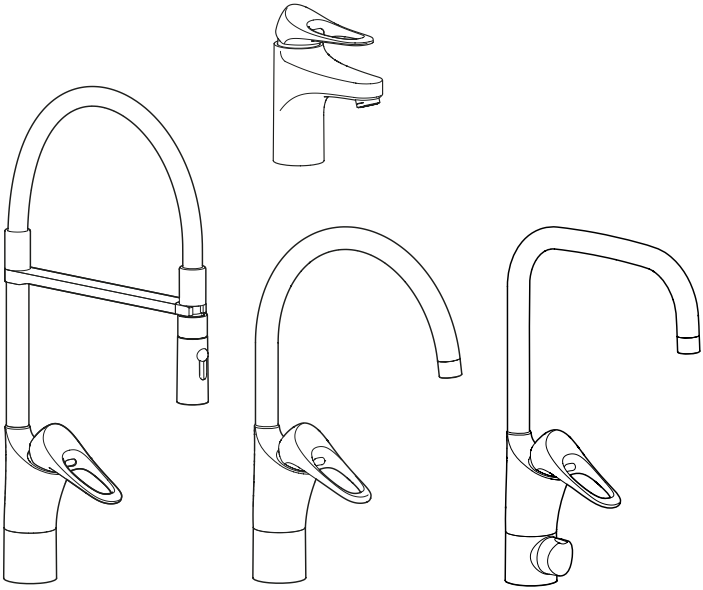

BRANSCHREGLER SÄKER VATTENINSTALLATION

Accepterad
monteringsanvisning
2021:1

SV - Innehåll

SV - Allmänt....4
Teknisk information....7
Teknisk information....8
Teknisk information....9
Montering köksblandare....10
Montering tvättställsblandare....11
Diskmaskin....12
Kallt till varmt vatten för diskmaskin....13
Svängbar pip....14
Spärrad pip....15
Flödesbegränsning....16
Byte av O-ringar....16
Rengöring av strålsamlare....16
Temperaturbegränsning....17
Temperaturbegränsning....18
Byte av ettgreppsinsats....19
Byte av insats diskmaskin....20
Felsökning....21

EN - Contents

EN - General....4
Technical information....7
Technical information....8
Technical information....9
Fitting kitchen mixers....10
Fitting basin mixers....11
Dishwasher....12
Cold to hot inlet water for dishwasher....13
Swivel spout....14
Fixed spout....15
Flow limiter....16
Replace O-rings....16
Cleaning the aerator....16
Temperature limiter....17
Temperature limiter....18
Cartridge replacement....19
Cartridge replacement dishwasher....20
Troubleshooting....21

NO - Innhold

NO - Generelt....5
Tekniske data....7
Tekniske data....8
Tekniske data....9
Montering kjøkkenbatterier....10
Montering servantbatterier....11
Oppvaskmaskin....12
Kaldt til varmt vann foroppvaskmaskin....13
Svingbar tut....14
Fast tut....15
Strømningsbegrensning....16
Bytt o-ringer....16
Rengjøring av strålesamler....16
Temperaturbegrensning....17
Temperaturbegrensning....18
Bytte av ettgrepsinnsats....19
Bytte av innsats oppvaskmaskin....20
Feilsøking....22

DE - Inhalt

DE - Allgemein....6
Technische Daten....7
Technische Daten....8
Technische Daten....9
Montage Küchenmischer....10
Montage waschtischmischer....11
Spülmaschine....12
Kaltes bis warmes Wasser für Spülmaschine....13
Schwenkbare Düse....14
Fest Auslauf....15
Durchflussbegrenzung....16
Erneuern Sie die O-Ringe....16
Reinigung des Strahlreglers....16
Temperaturbegrenzung....17
Temperaturbegrenzung....18
Austausch des Eingriffseinsatzes....19
Austausch des Spülmaschineneinsatzes....20
Fehlersuche....23

DK - Indhold

DK - Generelt....5
Tekniske specifikationer....7
Tekniske specifikationer....8
Tekniske specifikationer....9
Montering blandingsbatteri til køkkenvaske....10
Montering blandingsbatteri til håndvask....11
Opvaskemaskine....12
Koldt til varmt vand til opvaskemaskine....13
Svingbar tud....14
Fast tud....15
Flowbegrænser....16
Udskift O-ringe....16
Rengøring af strålesamler....16
Temperaturbegrænser....17
Temperaturbegrænser....18
Udskiftning af indsats til etgrebs blandingsbatteri....19
Udskiftning af indsats til opvaskemaskine....20
Fejlfinding....22

FI - Sisältö

FI - Yleistä....6
Tekniset tiedot....7
Tekniset tiedot....8
Tekniset tiedot....9
Asennus Yksiotekeittiöhana....10
Asennus pesuallashana....11
Astianpesukone....12
Astianpesukoneen kylmän tuloveden vaihto lämpimäksi....13
Kääntyvä juoksuputki....14
Kiinteä juoksuputki....15
Virtaaman rajoitus....16
O-renkaiden vaihto....16
Poresuuttimen puhdistus....16
Lämpötilan rajoitus....17
Lämpötilan rajoitus....18
Yksiotesäätöosan vaihto....19
Pesukonesäätöosan vaihto....20
Vianetsintä....23

SV - Allmänt

Installation
Installationen ska utföras enligt branschregler Säker Vatteninstallation. Vi rekommenderar att du anlitar ett auktoriserat VVS-företag.

OBS! Vid ny rörinstallation måste rören renspolas innan blandaren monteras.

Vid inkoppling av blandare som är utrustade med Soft PEX®-anslutningsrör ska anslutningsstället vara fast fixerat med rörklammer.

Soft PEX®-anslutningsrör med anslutnings-mutter G 3/8” monteras mot koppling med plan ände.

Täthetskontroll
Täthetskontroll ska utföras enligt branschregler i respektive land.

Skador som orsakas till följd av spännings-korrosion som uppstår på grund av vattnets eller den omgivande miljöns beskaffenhet samt felaktig montering inkluderas inte i produktansvaret.

Smörjning
Använd endast livsmedelsgodkänt silikonfett, t ex FMM 3799-0109.

Vid risk för frost
Om blandaren kommer att utsättas för yttre temperaturer lägre än 0 °C (t.ex. i ouppvärmda fritidshus) ska blandaren demonteras och förvaras i uppvärmt utrymme.

Rengöring
Gör det till en rutin att torka av din blandare ofta för att bevara dess livslängd. Vi rekommenderar att du använder en mikrofiberduk. Vid behov fukta trasan eller använd en mild tvållösning som direkt sköljs bort och torka ytan torr.

Vi rekommenderar inte att rengöringssvampar med grov yta, rengöringsmedel som innehåller syror, kalklösningsmedel eller ättiksprit används för att göra rent din blandare. Eftersom innehållet i dessa medel ständigt förändras kan ytan på din blandare förstöras.

Materialskador på blandarens yta som orsakats av felaktig rengöringsmetod kommer inte att ersättas av vår garanti.

För blandare som inte har en kromad yta, se skötselråd för respektive produkt på vår hemsida.

Reservdelar
www.fmmattsson.com

Återvinning
Uttjänta produkter kan återlämnas till FM Mattsson återvinning.

Servicetelefon: 020-72 10 60

EN - General

Installation
We recommend that you entrust an authorised plumber.

NOTE! For new pipe installations, the pipes must be flushed clean before the mixer is fitted.

When connecting mixers that are equipped with Soft PEX® coupling pipes, the connection point should be firmly secured using pipe clamps.

Leak check
Leak checks should be made according to the industry rules in the respective country.

Damage arising as a consequence of stress corrosion cracking arising due to the water’s or the ambient environment’s nature as well as incorrect fitting is not covered by the product liability.

Lubrication
Only used silicone grease approved for foods, e.g. FMM 3799-0109.

Where there is a risk for frost
If the mixer will be subjected to external temperatures lower than 0 °C (e.g. in an unheated holiday home), the mixer should be disconnected and stored in a heated space.

Cleaning
Make a habit of frequently wiping your mixer clean to prolong its life. We recommend using a microfibre cloth. If necessary, dampen the cloth with water. Alternatively, use a mild soap solution, rinse immediately and wipe the surface dry.

We do not recommend using abrasive sponges, acid detergents, descalers or spirit vinegar to clean your mixer. Because the content of these products is constantly changing, they risk damaging the surface of your mixer. Our guarantee does not cover any damage to the mixer’s surface that is caused by incorrect cleaning.

For mixers that do not have a chrome finish, see the specific care instructions for the product on our website.

Spare parts
www.fmmattsson.com

Recycling
Disused products can be returned to FM Mattsson for recycling.

NO - Generelt

Installasjon

Vi anbefaler at du benytter et autorisert VVS-firma.

OBS! Ved ny rørinstallasjon må rørene spyles rene før blandebatteriet monteres.

Ved tilkobling av blandebatteri som er utstyrt med Soft PEX®-tilkoblingsrør, skal tilkoblingsstedet være festet med rørklammer.

Tetthetskontroll

Tetthetskontroll skal utføres i henhold til gjeldende bransjeregler i de respektive land.

Skader forårsaket av spenningskorrosjon på grunn av vannets eller omgivelsenes beskaffenhet eller feilaktig montering er ikke med i produktansvaret.

Smøring

Bruk bare silikonfett som er godkjent for næringsmidler, for eksempel FMM 3799-0109.

Ved frostfare

Hvis blandebatteriet blir utsatt for temperaturer under 0 °C (f.eks. i uoppvarmede hytter), skal batteriet demonteres og oppbevares i et frostfritt rom.

Rengjøring

Gjør det til en rutine å tørke av kranen din ofte for å forlenge dens levetid. Vi anbefaler at du bruker en mikrofiberklut. Ved behov fukt kluten eller bruk en mild såpeløsning som du skyller bort omgående. Tørk deretter av til overflaten er tørr.

Vi anbefaler ikke bruk av rengjøringsvamper med grov overflate, rengjøringsmidler som inneholder syrer, kalkløsningsmidler eller eddiksprit til rengjøring av kranen. Ettersom innholdet i disse midlene stadig forandres, kan kranens overflate bli skadet. Materialskader på kranens overflate som skyldes feilaktig rengjøringsmetode, dekkes ikke av vår garanti.

For kraner som ikke har krommet overflate, se vedlikeholdsrådene for respektive produkt på vår hjemmeside.

Reservedeler

www.fmmattsson.com

Gjenvinning

Kasserte produkter kan leveres til FM Mattsson for gjenvinning.

DK - Generelt

Montering

Vi anbefaler, at du anvender en autoriseret VVS-installatør.

Bemærk! Ved montering af nye rør skal rørene skylles rene, inden blandingsbatteriet monteres.

Ved tilslutning af et blandingsbatteri, der er udstyret med Soft PEX®-monteringsrør, skal monteringsstedet være fastgjort med rørklemmer.

Tæthedskontrol

Tæthedskontrollen skal udføres i overensstemmelse med branchens retningslinjer i det pågældende land.

Skader, der forårsages af spændingskorrosion, som opstår som følge af vandets eller det omgivende miljøs beskaffenhed samt forkert montering, er ikke omfattet af produktansvaret.

Smøring

Anvend kun fødevaregodkendt silikonefedt, f.eks. FMM 3799-0109.

Ved risiko for frost

Hvis blandingsbatteriet udsættes for udvendige temperaturer på under 0 °C (f.eks. i uopvarmede fritidshuse), skal blandingsbatteriet afmonteres og opbevares i et opvarmet rum.

Rengøring

Gør det til en vane at aftørre blandingsbatteriet ofte for at forlænge dets levetid. Vi anbefaler, at du anvender en mikrofiberklud. Fugt kluden efter behov, eller anvend en mild sæbeopløsning, som straks skylles af. Tør derefter fladen helt tør.

Vi anbefaler ikke brug af rengøringssvampe med en grov overflade, rengøringsmidler, der indeholder syre, kalkfjerner eller eddikesyre til rengøring af blandingsbatteriet. Da indholdet af disse midler løbende ændres, kan blandingsbatteriets overflade blive ødelagt. Beskadigelse af blandingsbatteriets overflade som følge af brug af en forkert rengøringsmetode dækkes ikke af vores garanti.

Vedrørende blandingsbatterier uden en forkromet overflade henviser vi til det pågældende produkts plejeanvisning på vores hjemmeside

Reservedele

www.fmmattsson.com

Genanvendelse

Udtjente produkter kan returneres til FM Mattsson til genanvendelse.

FI - Yleistä

Asennus
Suosittelemme asennuksen teettämistä valtuutetulla LVI-yrityksellä.

HUOM! Uudessa putkiasennuksessa täytyy putket huuhdella puhtaiksi ennen hanan asentamista.

Kytkettäessä Soft PEX®-liitäntäputkella varustettuja hanoja on liitäntäkohdan oltava kiinnitetty putkenkiinnittimellä.

Tiiviystarkastus
Tiiviystarkastus on tehtävä käyttömaan toimialakohtaisten määräysten mukaisesti.

Vahingot, joiden syynä on veden tai ympäristön laadusta johtuva jännityskorroosio sekä virheellinen asennus, eivät sisälly tuotevastuuseen.

Voitelu
Käytä vain elintarvikehyväksyttyä silikonirasvaa, esim. FMM 3799-0109.

Jäätymisvaara:
Jos lämpötila hanan käyttöpaikassa laskee 0 °C:een alapuolelle (esim. lämmittämättömissä vapaa-ajan asunnoissa), on hana irrotettava ja säilytettävä lämmitetyssä tilassa.

Puhdistus
Sekoittimen pinta kannattaa puhdistaa usein, jotta sen käyttöikä ei lyhene. Suosittelemme tähän mikrokuituliinaa. Kostuta liina tarvittaessa tai käytä mietoa pesuaineliuosta, huuhtele se heti pois ja kuivaa pinta.

Emme suosittele sekoittimen puhdistamiseen karkeapintaisia pesusieniä, happamia pesuaineita, kalkinpoistoaineita tai etikkaa. Näiden aineiden sisältö muuttuu jatkuvasti, joten sekoittimen pinta saattaa tuhoutua. Takuumme ei korvaa virheellisistä puhdistusmenetelmistä aiheutuneita sekoittimen pintavaurioita.

Mikäli sekoittimen pinta ei ole kromattu, katso kunkin tuotteen hoito-ohje verkkosivuiltamme

Varaosat
www.fmmattsson.com

Kierrätys
Käytetyt tuotteet voidaan palauttaa FM Mattssonille kierrätettäviksi.

DE - Allgemein

Installation
Wie empfehlen Ihnen, eine zugelassene Installationsfirma für Gas und Wasser zu beauftragen.

ACHTUNG! Bei einer neuen Rohrinstallation müssen die Rohre sauber gespült werden, bevor der Mischer montiert wird.

Beim Anschluss von Mischern, die mit Soft PEX®-Anschlussrohren ausgestattet sind, muss die Ansch-lussstelle mit einer Rohrklammer fest fixiert sein.

Dichtheitskontrolle
Die Dichtheitskontrolle muss gemäß den im jeweiligen Land geltenden Branchenregeln erfolgen.

Schäden, die durch Spannungskorrosion aufgrund der Wassereigenschaften oder der Umgebung entstehen, oder aufgrund falscher Montage verursacht werden, sind nicht durch die Produkthaftung gedeckt.

Schmieren
Bitte nur für Lebensmittel zugelassenes Silikonfett verwenden, z.B. FMM 3799-0109.

Bei Frostgefahr
Falls der Mischer niedrigeren Außentemperaturen als 0 °C (z.B. in einem unaufgeheizten Ferienhaus) ausgesetzt wird, muss der Mischer demontiert und in einer aufgewärmten Räumlichkeit aufbewahrt werden.

Reinigung
Um die Lebensdauer Ihres Mischers zu erhalten, sollten Sie es sich zur Gewohnheit machen, ihn häufig abzuwischen. Wir empfehlen dafür die Verwendung eines Mikrofasertuchs. Feuchten Sie das Tuch bei Bedarf an oder verwenden Sie eine milde Seifenlösung, die vor dem Trockenwischen der Oberfläche abgespült wird.

Wir empfehlen, keine Reinigungsschwämme mit grober Oberfläche, säurehaltige Reinigungsmittel oder Essig zur Reinigung Ihres Mischers zu verwenden. Da der Inhalt dieser Mittel ständig verändert wird, kann die Oberfläche Ihres Mischers zerstört werden. Materialschäden an der Mischeroberfläche, die durch ein falsches Reinigungsverfahren verursacht sind, werden durch unsere Garantie nicht ersetzt.

Für Mischer ohne verchromte Oberfläche beachten Sie bitte die Pflegetipps für das jeweilige Produkt auf unserer Homepage.

Ersatzteile
www.fmmattsson.com

Recycling
Ausgediente Produkte können der Firma FM Mattson für Recyclingzwecke zurückgebracht werden.

SV **Ettgrepps tvättställsblandare**
Teknisk information

NO **Ettgreps servantbatterier**
Tekniske data

DK **Etgrebs blandingsbatteri til håndvask**
Tekniske specifikationer

EN **Single lever basin mixers**
Technical information

DE **Einhebels-Waschtischmischer**
Technische Daten

FI **Yksiotepesuallashana**
Tekniset tiedot

FMM Artnr/Art No.: 8650-xxxx, 8650-4xxx, 8657-xxxx, 8653-xxxx, 8653-50xx

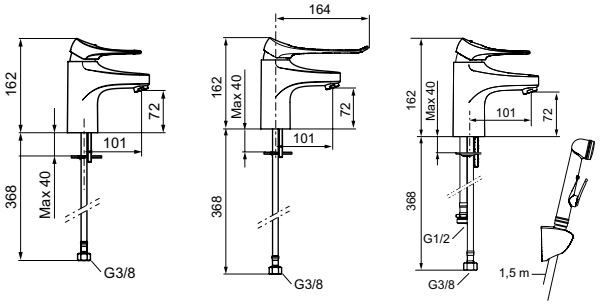

Artikelnummer / Part No.:	Flöde / Flow
8650-71xx	1,7 l/min*
8650-4110	1,7 l/min*
8650-73xx	3,1 l/min*
8650-4310	3,1 l/min*
8657-7310	3,1 l/min*

* Blandaren är avsedd för installationer där det låga flödet beaktas, t.ex. i offentlig miljö och vid installationer i miljö- och energicertifierade byggnader.

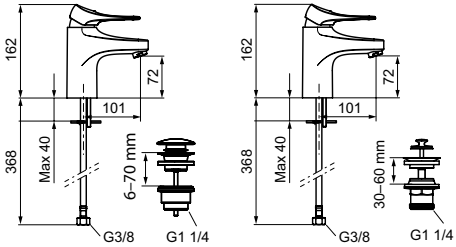

CERTIFIERING KONTROLL 1002 RISE C900912

PRODUKTSERTIFIKAT PS 3804 SINTEF Certification STF

Standard / Standard / Standard / Standard / Standardi / Standard		EN 817
Drifttryck / Working pressure / Driftstrykk / Driftstryk / Käyttöpaine / Betriebsdruck		50–1000 kPa 100–500 kPa*
Provningstryck max. / Max. test pressure / Testtrykk maks. / Prøvningstryk maks. / Koestuspaine max / Prüfdruck max		1600 kPa
Max. varmvattentemperatur / Max. hot water temperature / Maks. temperatur varmtvann / Maks. varmtvandstemperatur / Max lämminvesilämpötila / Max. Warmwassertemperatur		80 °C (60 °C)*
Kallvattentemperatur / Cold water temperature / Temperatur kaldtvann / Koldtvandstemperatur / Kylmävesilämpötila / Kaltwassertemperatur		≈10 °C
Återströmningsskydd / Backflow preventer / Tilbakestrømningssikring / Overløbsventil / Takaisinimusuojaus / Rückflussschutz	SS-EN 1717	AA 8650-, 8653-,
	SV: Ejektorfunktion och handdusch med automatisk avstängning och backventil enligt SäVa § 5.3	EB 8657-
Anslutning / Connection / Tilkobling / Tilslutning / Liitäntä / Anschluss		Soft PEX®
Avsedd endast för installation inomhus i frostfria sanitära anläggningar med normal rumstemperatur / Intended only for indoor installation in frost free sanitary facilities with normal room temperature		

* Rekommenderat värde / Recommended value / Anbefalt verdi / Anbefalet værdi / Suositusarvo / Empfohlener Wert

SV **Ettgrepps köksblandare**
Teknisk information

EN **Single lever kitchen mixers**
Technical information

NO **Ettgreps kjøkkenbatterier**
Tekniske data

DE **Einhebel-Küchenmischer**
Technische Daten

DK **Etgrebs blandingsbatteri til køkkenvaske**
Tekniske specifikationer

FI **Yksiotekeittiöhana**
Tekniset tiedot

FMM Artnr/Art No.: 8600-, 8600-40xx, 8601-, 8601-40xx, 8601-30xx, 8610-, 8611-, 8613-, 8615-, 8618-

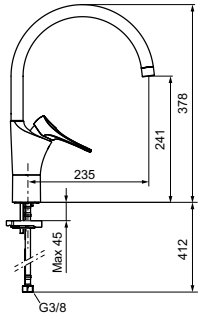

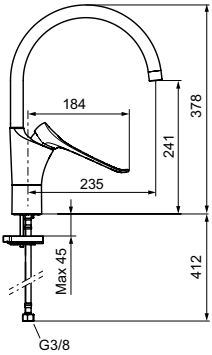

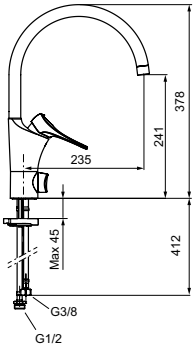

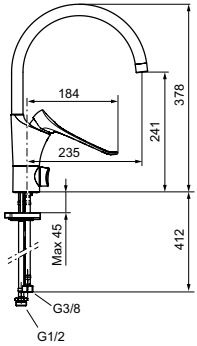

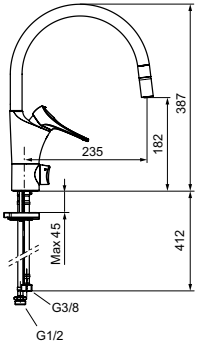

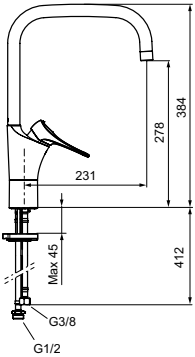

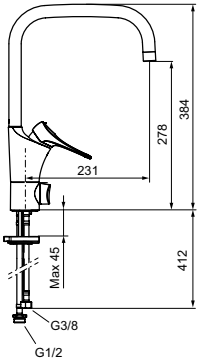

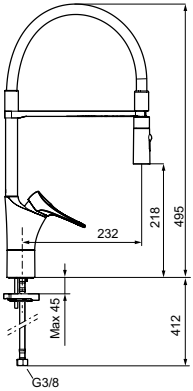

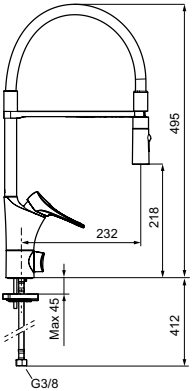

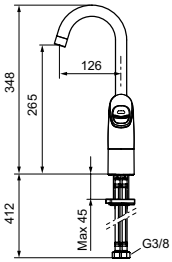

SV **Ettgrepps köksblandare**
Teknisk information

NO **Ettgreps kjøkkenbatterier**
Tekniske data

DK **Etgrebs blandingsbatteri til køkkenvaske**
Tekniske specifikationer

EN **Single lever kitchen mixers**
Technical information

DE **Einhebel-Küchenmischer**
Technische Daten

FI **Yksiotekeittiöhana**
Tekniset tiedot

Artikelnummer / Part No.:	Flöde / Flow
8600-74xx	3,1 l/min*
8601-7410	3,1 l/min*

* Blandaren är avsedd för installationer där det låga flödet beaktas, t.ex. i offentlig miljö och vid installationer i miljö- och energicertifierade byggnader.

CERTIFIERING KONTROLL 1002 RISE C900911

PRODUKTSERTIFIKAT PS 3805 SINTEF Certification

STF

Standard / Standard / Standard / Standard / Standardi / Standard		EN 817
Drifttryck / Working pressure / Driftstrykk / Driftstryk / Käyttöpaine / Betriebsdruck		50–1000 kPa 100–500 kPa*
Provningstryck max. / Max. test pressure / Testtrykk maks. / Prøvningstryk maks. / Koestuspaine max / Prüfdruck max		1600 kPa
Max. varmvattentemperatur / Max. hot water temperature / Maks. temperatur varmtvann / Maks. varmtvandstemperatur / Max lämminvesilämpötila / Max. Warmwassertemperatur		80 °C (60 °C)*
Kallvattentemperatur / Cold water temperature / Temperatur kaldtvann /Koldtvandstemperatur / Kylmävesilämpötila / Kaltwassertemperatur /		≈10 °C
Återströmningsskydd / Backflow preventer / Tilbakestrømningssikring / Overløbsventil / Takaisinimusuojaus / Rückflussschutz /	SS-EN 1717	AA 8600-, 8601-, 8610-, 8611-, 8618-
		EB 8613-, 8615-
Anslutning / Connection / Tilkobling / Tilslutning / Liitäntä / Anschluss		Soft PEX®
Avsedd endast för installation inomhus i frostfria sanitära anläggningar med normal rumstemperatur / Intended only for indoor installation in frost free sanitary facilities with normal room temperature		

* Rekommenderat värde / Recommended value / Anbefalt verdi / Anbefalet værdi / Suositusarvo / Empfohlener Wert /

SV Montering köksblandare
NO Montering kjøkkenbatterier
DK Montering blandingsbatteri til køkkenvaske
EN Fitting kitchen mixers
DE Montage Küchenmischer
FI Asennus Yksiotekeittiöhana

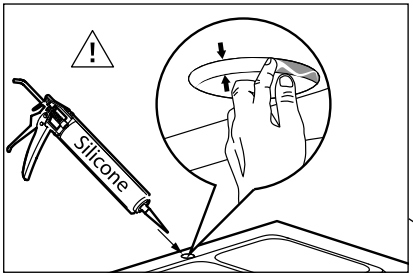

SV: Dessa blandare uppfyller kraven gällande återströmning enligt SS-EN 1717 och SäVa § 5.3 utan behov av kompletterande produkter eller åtgärder.

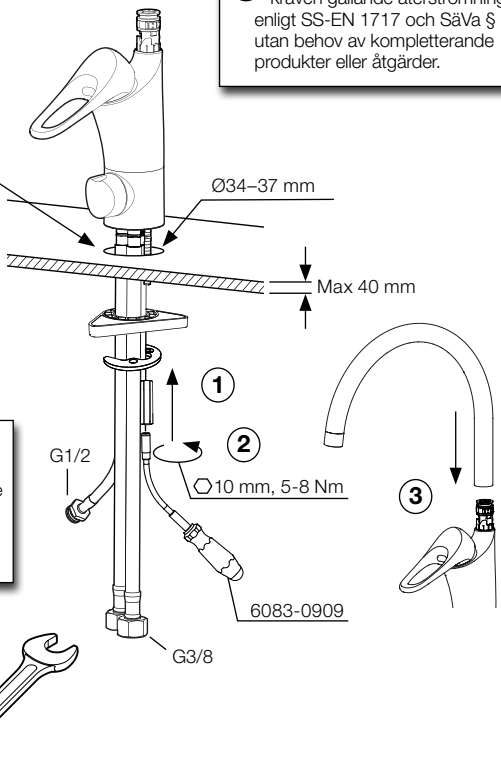

SV: Dra åt max ½ varv efter ansättning
EN: Tighten max ½ turn after attachment
NO: Trekk til mutteren med ½ omdreining etter anbringelse
DK: Strammes max ½ omgang efter tilslutning
FI: Kiristä max ½ kierros kiinnityksen jälkeen
DE: Mit max. ½ Umdrehung anziehen

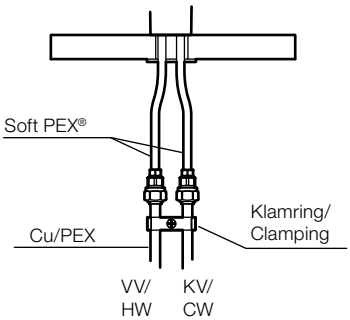

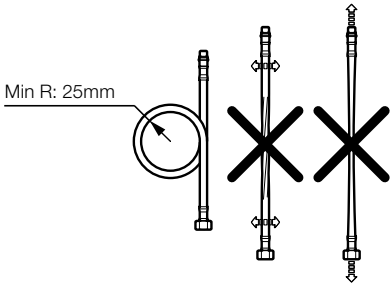

SV	Montering tvättställsblandare	**EN**	Fitting basin mixers
NO	Montering servantbatterier	**DE**	Montage waschtischmischer
DK	Montering blandingsbatteri til håndvask	**FI**	Asennus pesuallashana

SV: Dessa blandare uppfyller kraven gällande återströmning enligt SS-EN 1717 och SäVa § 5.3 utan behov av kompletterande produkter eller åtgärder.

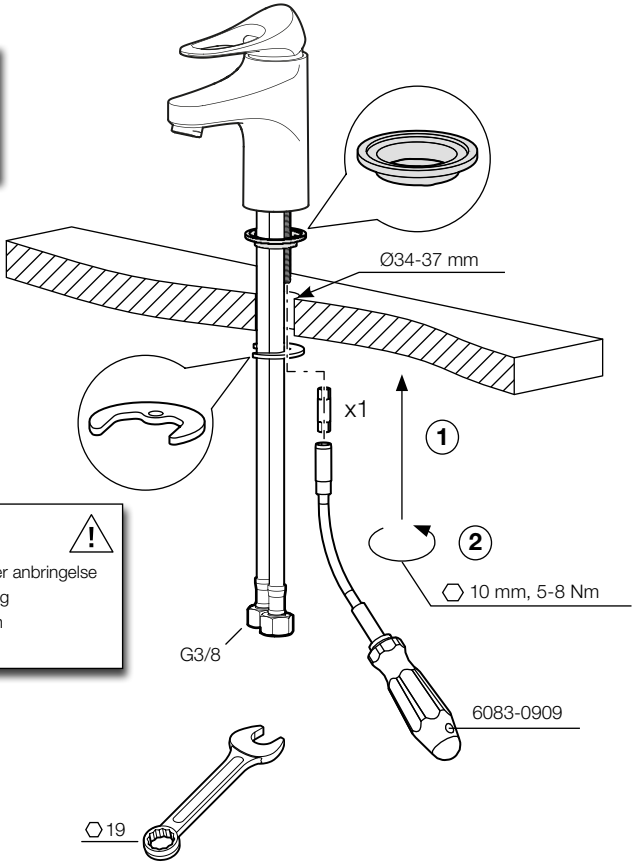

SV: Dra åt max ½ varv efter ansättning
EN: Tighten max ½ turn after attachment
NO: Trekk til mutteren med ½ omdreining etter anbringelse
DK: Strammes max ½ omgang efter tilslutning
FI: Kiristä max ½ kierros kiinnityksen jälkeen
DE: Mit max. ½ Umdrehung anziehen

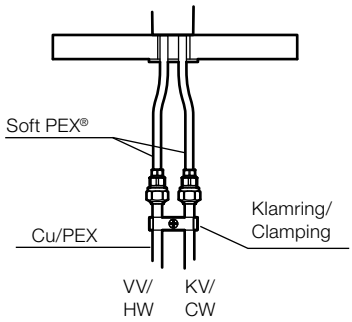

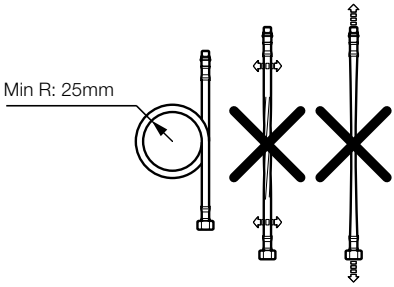

SV	Diskmaskin	**EN**	Dishwasher
NO	Oppvaskmaskin	**DE**	Spülmaschine
DK	Opvaskemaskine	**FI**	Astianpesukone

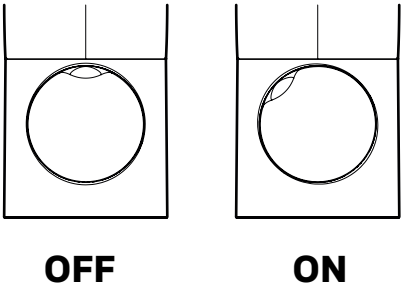

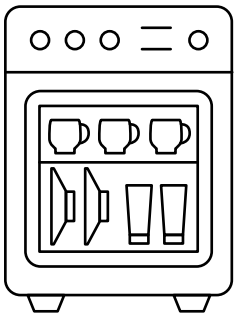

Fabriksinställning: Kallt vatten
Fabrikkinnstilling : Kaldt vann
Fabriksindstilling: Koldt vand
Tehtaan oletusasetus: Kylmä vesi
Factory default setting: Cold water
Werkseinstellung: Kaltwasser

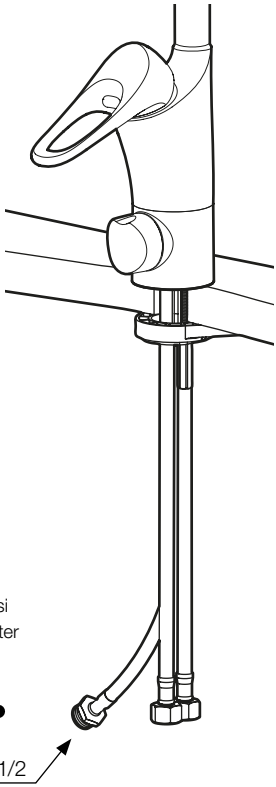

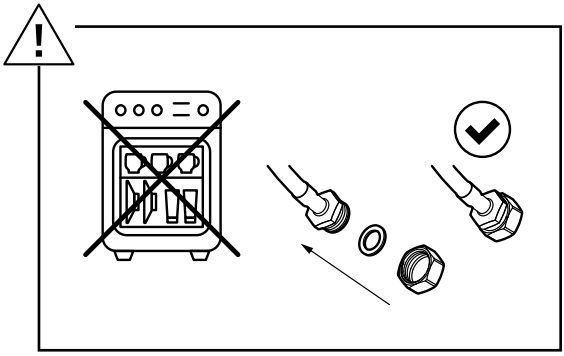

SV Kallt till varmt vatten för diskmaskin
NO Kaldt til varmt vann foroppvaskmaskin
DK Koldt til varmt vand til opvaskemaskine
EN Cold to hot inlet water for dishwasher
DE Kaltes bis warmes Wasser für Spülmaschine
FI Astianpesukoneen kylmän tuloveden vaihto lämpimäksi

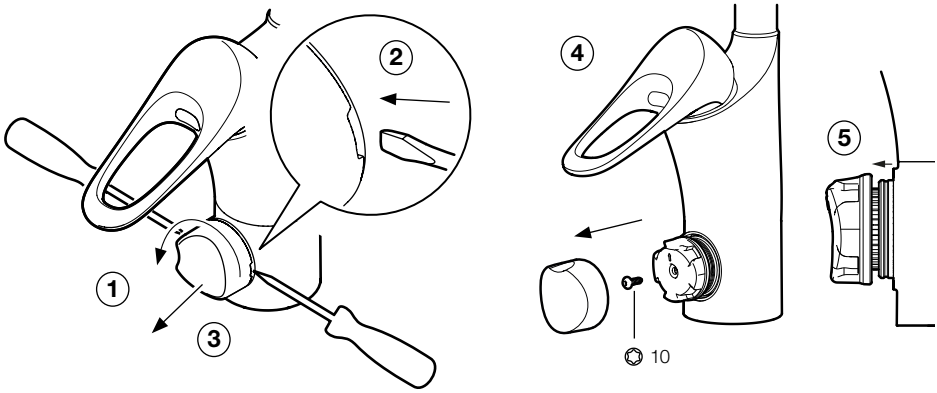

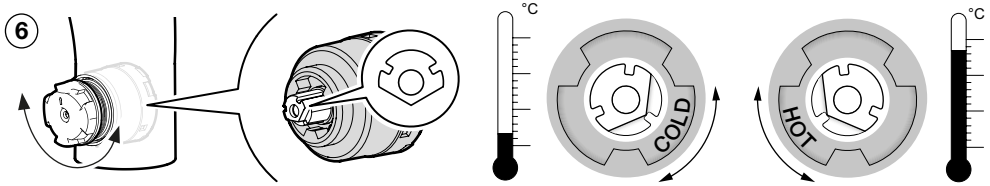

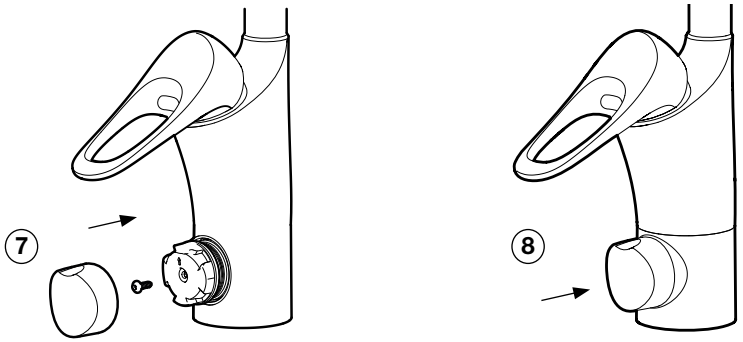

SV	Svängbar pip	**EN**	Swivel spout
NO	Svingbar tut	**DE**	Schwenkbare Düse
DK	Svingbar tud	**FI**	Kääntyvä juoksuputki

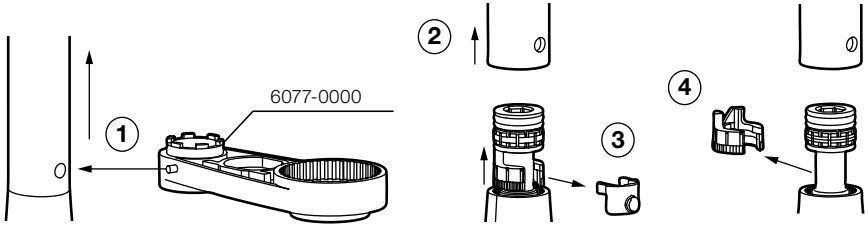

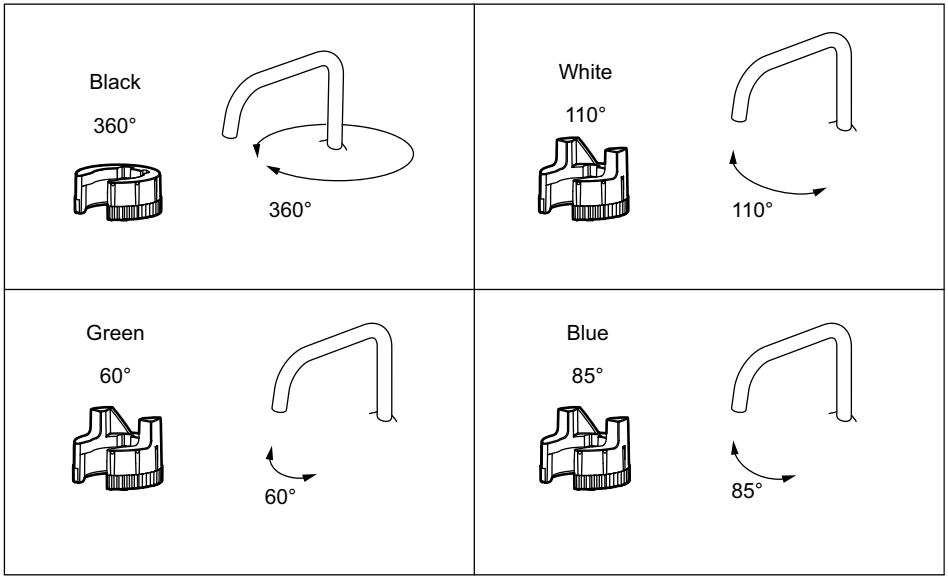

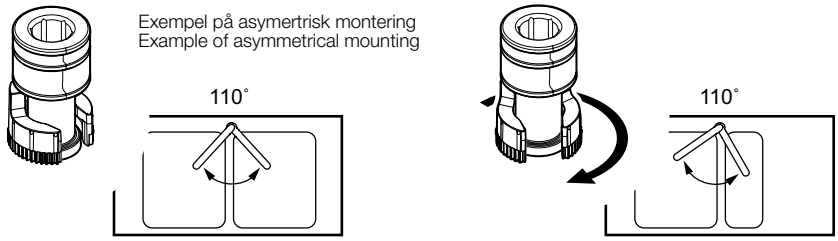

SV	Spärrad pip	**EN**	Fixed spout
NO	Fast tut	**DE**	Fest Auslauf
DK	Fast tud	**FI**	Kiinteä juoksuputki

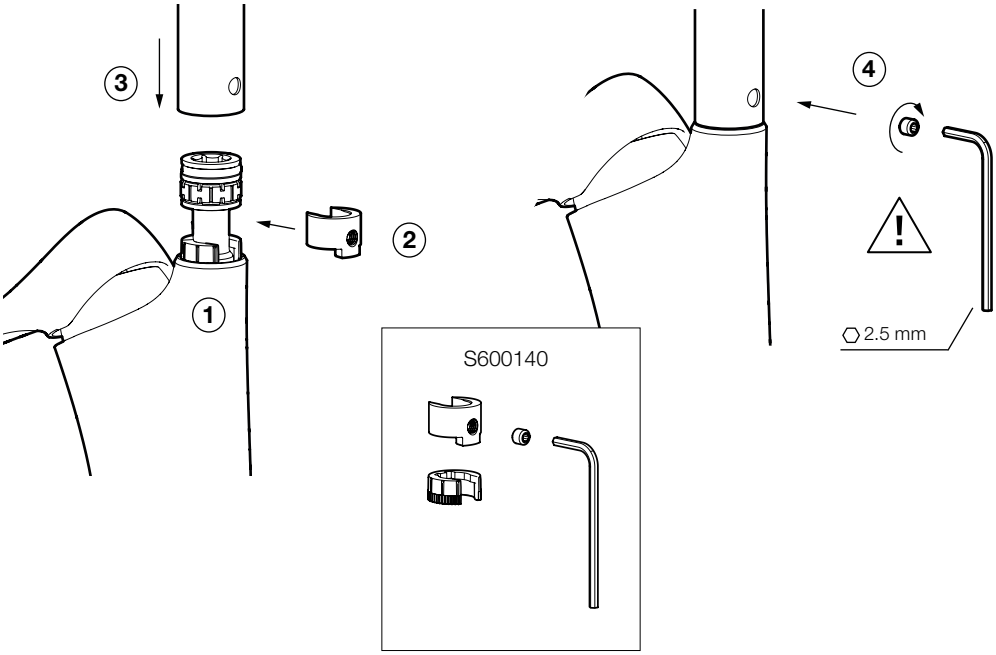

Spärrad pip tvättränneblandare 86180010
Fixed spout wash trough mixer 86180010

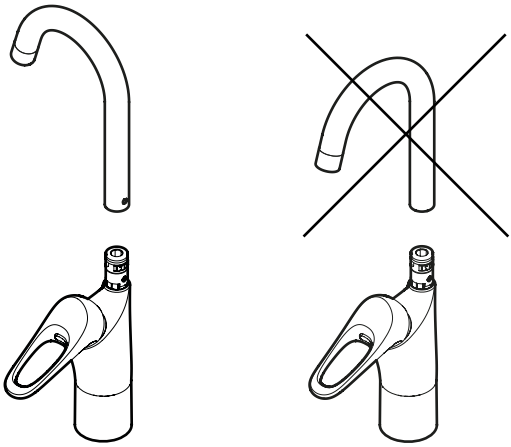

15 (25)

SV	Flödesbegränsning	**EN**	Flow limiter
NO	Strømningsbegrensning	**DE**	Durchflussbegrenzung
DK	Flowbegrænser	**FI**	Virtaaman rajoitus

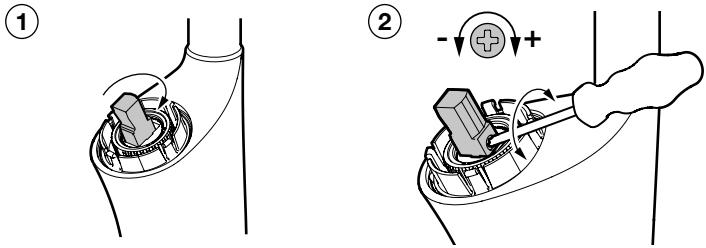

SV	Byte av O-ringar	**EN**	Replace O-rings
NO	Bytt o-ringer	**DE**	Erneuern Sie die O-Ringe
DK	Udskift O-ringe	**FI**	O-renkaiden vaihto

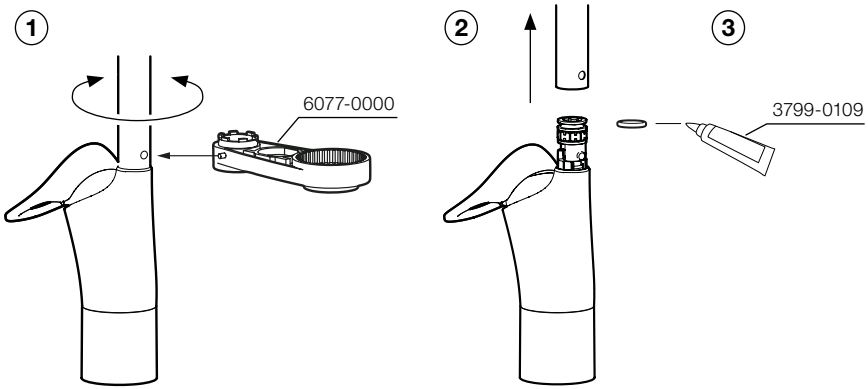

SV	Rengöring av strålsamlare	**EN**	Cleaning the aerator
NO	Rengjøring av strålesamler	**DE**	Reinigung des Strahlreglers
DK	Rengøring af strålesamler	**FI**	Poresuuttimen puhdistus

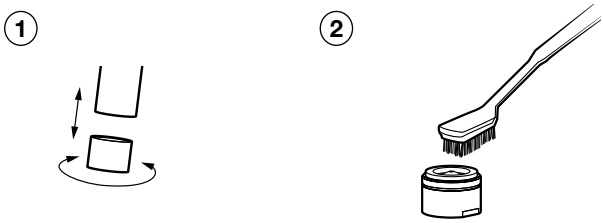

SV	Temperaturbegränsning	**EN**	Temperature limiter
NO	Temperaturbegrensning	**DE**	Temperaturbegrenzung
DK	Temperaturbegrænser	**FI**	Lämpötilan rajoitus

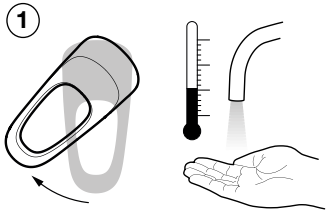

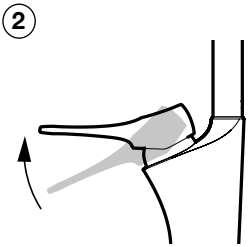

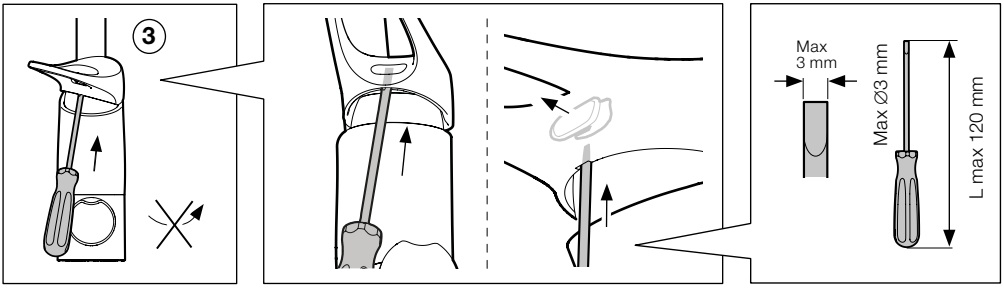

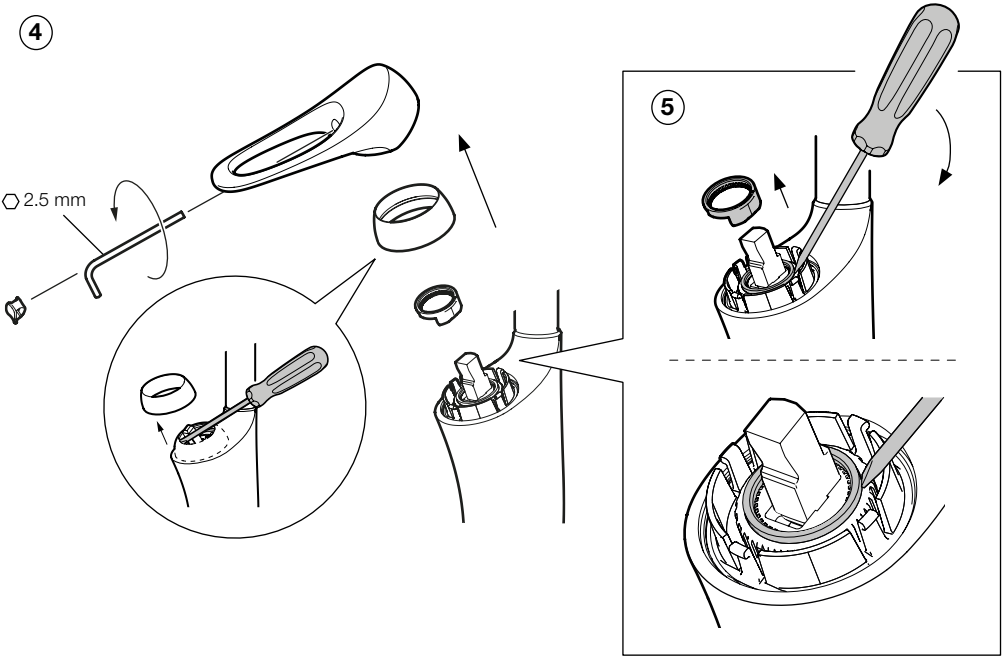

SV	Temperaturbegränsning	**EN**	Temperature limiter
NO	Temperaturbegrensning	**DE**	Temperaturbegrenzung
DK	Temperaturbegrænser	**FI**	Lämpötilan rajoitus

6

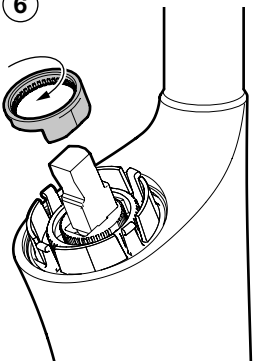

7

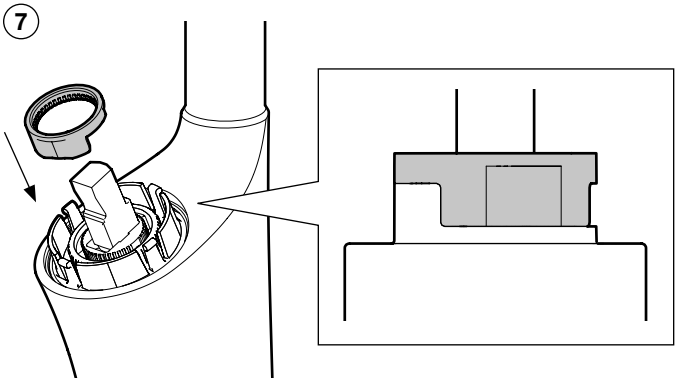

8

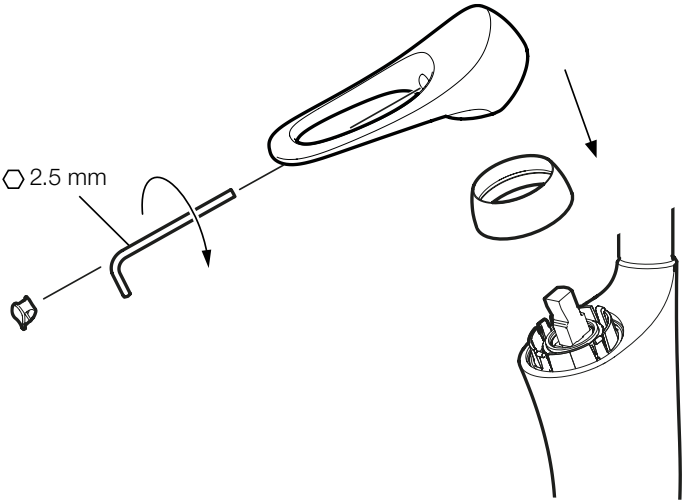

SV Byte av ettgreppsinsats
NO Bytte av ettgrepsinnsats
DK Udskiftning af indsats til etgrebs blandingsbatteri
EN Cartridge replacement
DE Austausch des Eingriffseinsatzes
FI Yksiotesäätöosan vaihto

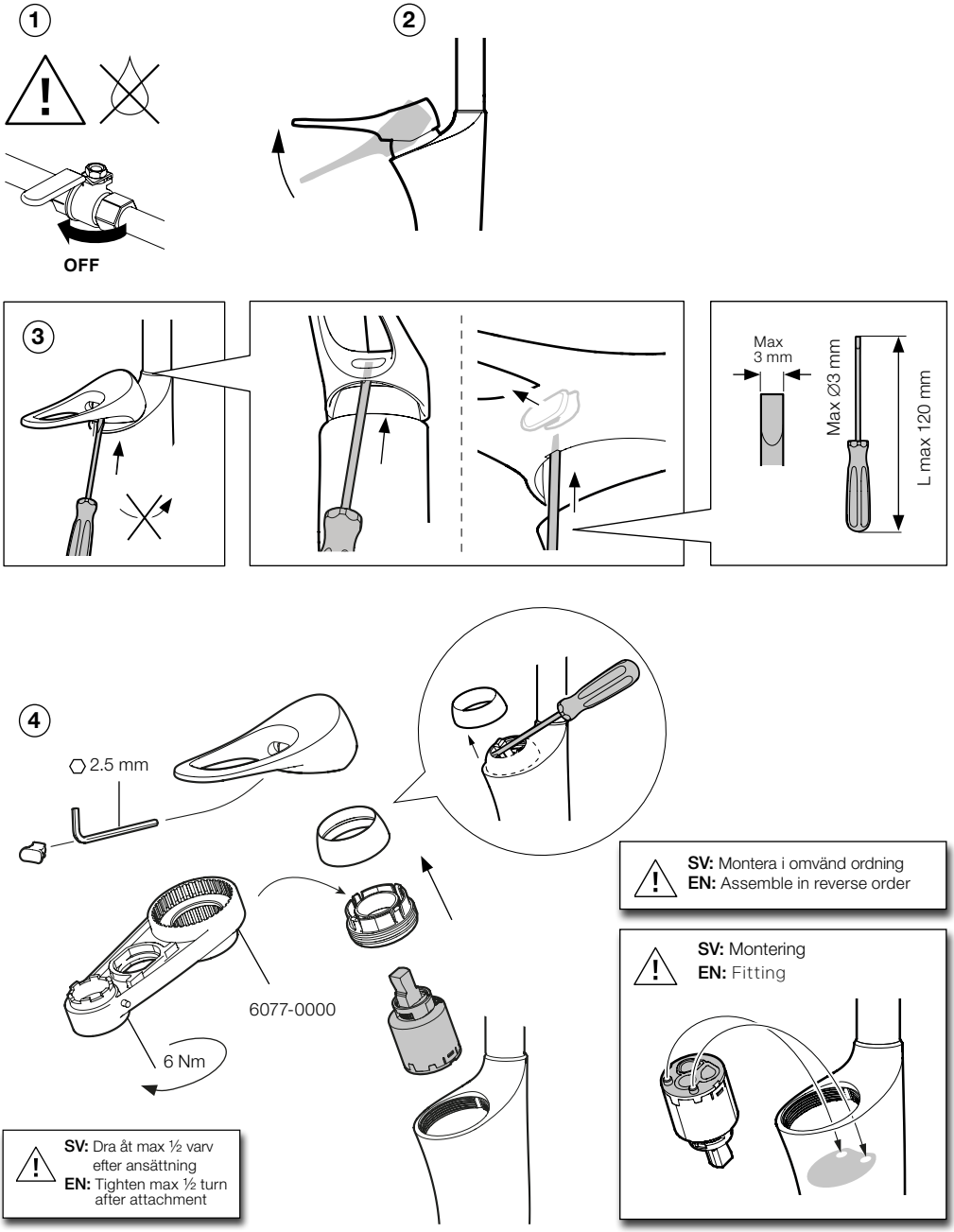

SV Byte av insats diskmaskin

NO Bytte av innsats oppvaskmaskin

DK Udskiftning af indsats til opvaskemaskine

EN Cartridge replacement dishwasher

DE Austausch des Spülmaschineneinsatzes

FI Pesukonesäätöosan vaihto

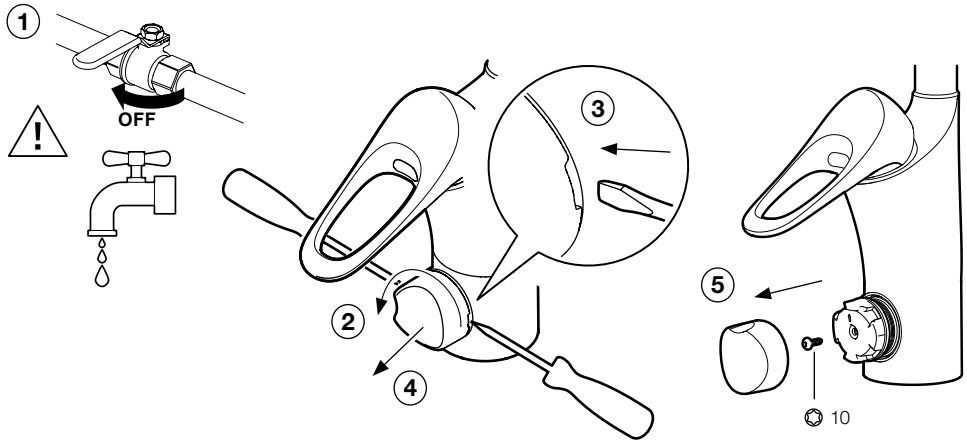

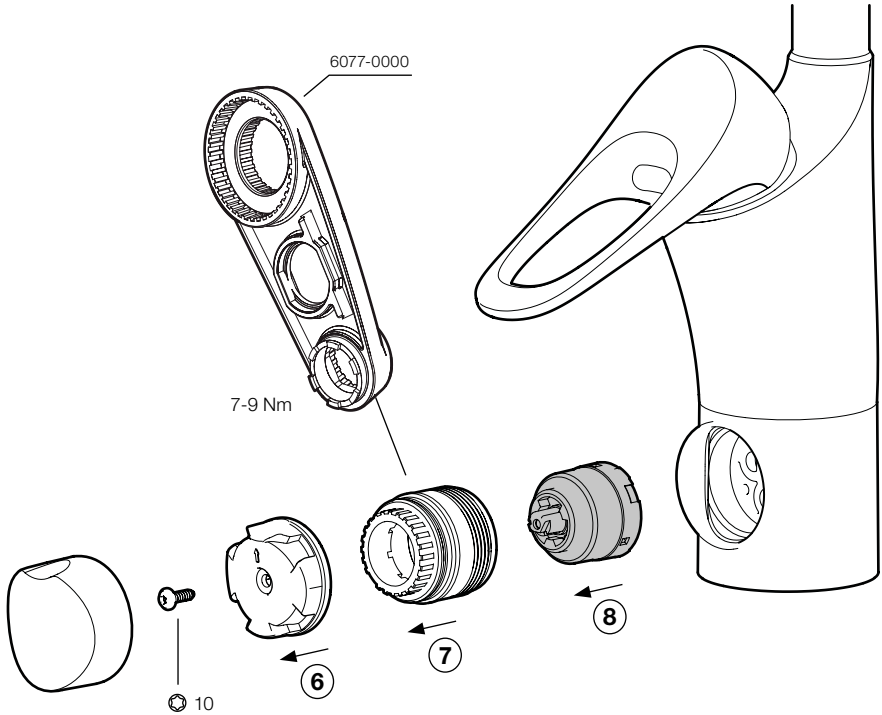

SV Felsökning

Felsökning/Service	Möjlig orsak	Åtgärd	Sida
Läckage			
Dropp ur pip eller blandarinfästning när blandaren är stängd.	Defekt ettgreppsinsats.	Byt ettgreppsinsats.	19
Läckage i disk- eller tvätt-maskinsavstängningen.	Defekt diskmaskininsats.	Byt diskmaskininsats.	20
Läckage vid pipanslutning	Defekta o-ringar	Byt o-ringar. Smörj med silikonfett.	16

Funktion			
Blandaren ger för lite vatten.	1. Igensatt strålsamlare. 2. Inloppen blockerade.	1. Rengör strålsamlaren. 2. Byt ettgreppsinsats.	16 19
Spaken är trög/glapp.	Smuts/partiklar i ettgreppsinsats.	Byt ettgreppsinsats.	19

EN Troubleshooting

Troubleshooting	Possible cause	Solution	Page
Leakage			
The spout or mixer attachment point drips when the mixer is turned off.	Defective cartridge.	Replace cartridge.	19
Leakage in the dishwasher/washing machine diverter.	Defective dishwasher cartridge.	Replace dishwasher cartridge.	20
Leakage from spout connection	Defective O-rings	Replace O-rings. Lucricate with silicone grease.	16

Function			
The mixer produces too little water.	1. Clogged aerator. 2. Water inlet blocked.	1. Replace the aerator. 2. Replace cartridge.	16 19
The lever is stiff/loose.	Dirt/particulates in the cartridge.	Replace cartridge.	19

NO Feilsøking

Feilsøking	Mulig årsak	Løsning	Side
Lekkasje			
Drypp fra tuten eller kranfestet når kranen er stengt.	Defekt ettgrepsinnsats.	Bytt ettgrepsinnsats.	19
Lekkasje i oppvask-/ vaskemaskinavstengningen.	Defekt oppvask-maskininnsats.	Bytt oppvaskmaskininnsats.	20
Lekkasje ved overgang utløpstut batterikropp	Defekt o-ring	Bytt o-ringer. Bruk silikonfett.	16
Funksjon			
Det kommer for lite vann ut av blandebatteriet.	1. Tett strålesamler. 2. Blokkert innløp.	1. Rengjør strålesamleren. 2. Bytt ettgrepsinnsats.	16 19
Grepet er tregt/slarker.	Smuss/partikler i den ettgrepsinnsats.	Bytt ettgrepsinnsats.	19

DK Fejlfinding

Fejlfinding	Mulig årsag	Tiltag	Side
Lækage			
Dryp fra tuden eller blandingsbatteriets indfæstning, når blandingsbatteriet er lukket.	Defekt etgrebsindsatsen.	Udskift etgrebsindsatsen.	19
Lækage i opvaske-/ vaskemaskinestop.	Defekt opvaske-maskineindsats.	Udskift opvaske-maskineindsatsen.	20
Utæthed ved udløbstudens tilslutning:	Defekt O-ringe	Udskift O-ringe. Smør efter med siliconefedt.	16
Funktion			
Blandingsbatteriet giver for lidt vand.	1. Tilstoppet strålesamler. 2. Blokerede indløb.	1. Rengør strålesamleren. 2 Udskift etgrebsindsatsen.	16 19
Grebet er trægt/løst.	Snavs/partikler i etgrebsindsatsen.	Udskift etgrebsindsatsen.	19

FI Vianetsintä

Vianetsintä	Mahdollinen syy	Toimenpide	Sivu
Vuoto			
Tiputtelua juoksuputkesta tai hanakiinnityksestä hanan ollessa suljettuna.	Viallinen keraaminen säätökasetti.	Vaihda keraaminen säätökasetti.	19
Vuoto astian/ pyykinpesukoneventtiilissä.	Viallinen pesukonesäätöosa.	Vaihda pesukonesäätöosa.	20
Vuoto juoksuputken juuresta	Viallinen O-rengas	O-renkaiden vaihto. Voitele silikonirasvaa.	16
Toiminta			
Hanasta tulee liian vähän vettä.	1. Tukkeutunut poresuutin. 2. Tuloliitännät tukossa.	1. Puhdista poresuutin. 2. Vaihda keraaminen säätökasetti.	16 19
Vipu on raskasliikkeinen/väljä.	Likaa/hiukkasia keraamisessa säätökasetissa.	Vaihda keraaminen säätökasetti.	19

DE Fehlersuche

Fehlersuche	Mögliche Ursache	Abhilfe	Seite
Leck			
Tropfende Tülle oder Hebelhalterung bei geschlossenem Mischer.	Defekter Eingriffseinsatzes.	Eingriffseinsatzes austauschen.	19
Leck in der Abschaltung der Spül-/ Waschmaschine.	Defekter Spülmaschineneinsatz.	Spülmaschineneinsatz austauschen.	20
Undichtigkeit am Auslauf.	Defekter O-Ringe	Erneuern Sie die O-Ringe. Verwenden Sie bitte Silikonfett.	16
Funktion			
Der Mischer liefert zu wenig Wasser.	1. Verstopfter Strahlregler. 2. Blockierte Einlässe.	1. Strahlregler reinigen. 2. Eingriffseinsatzes austauschen.	16 19
Der Hebel ist schwergängig/locker.	Schmutz/Partikel im Eingriffseinsatzes.	Eingriffseinsatzes austauschen.	19