Datablad

Produsenten: **FLEXIT AS**
Televeien 15
NO 1870 Ørje
www.flexit.no

Produkttype: **Takvifte**

Produktbetegnelse: 114672-Takvifte DVA 400 EC

	50 Hz	60 Hz	
Tilkoblingsspenning	230	230	V
Antall faser	1~	1~	
Nominelt effektforbruk	501	501	W
Effektforbruk maks.	503	503	W
Maks. strømforbruk	2,31	2,31	A
Omdreininger maks.	1980	1980	1/min
Gjennomsnittlig transporttemperatur maks.	50	50	ºC
Maks. omgivelsestemperatur	50	50	ºC
Brukstemperatur min.	-25	-25	ºC
Transportvolum maks.	4460	4460	m³/h
Maksimalt trykk statisk	920	920	Pa
Statisk virkningsgrad maks.	52	52	%
Lydstyrke innsug ved optimal energieffektivitet	69	69	dB
Lydstyrke utblåsning ved optimal energieffektivitet	73	73	dB
Lydstyrke utstråling ved optimal energieffektivitet			dB
IP beskyttelsesgrad komplett	IPX4		
Turtallsstyring	Urs		
Vekt	18,8		kg

Tegning:

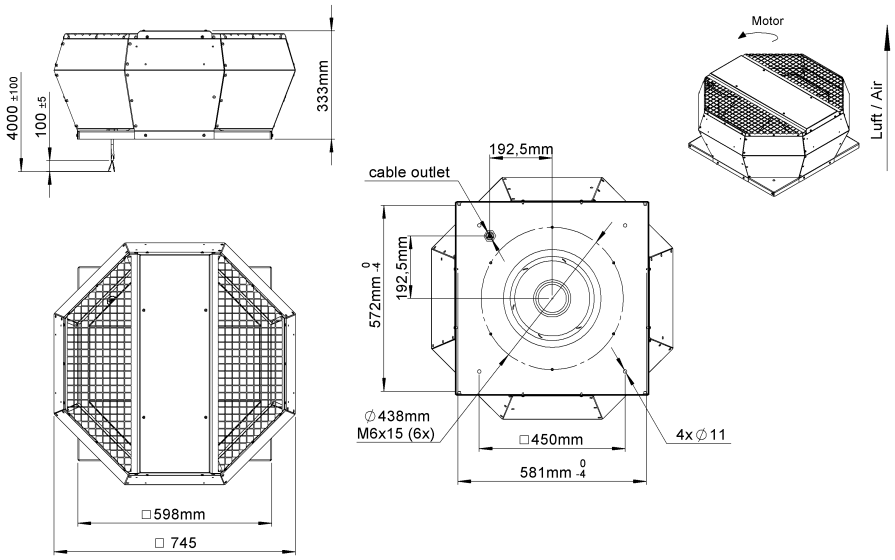
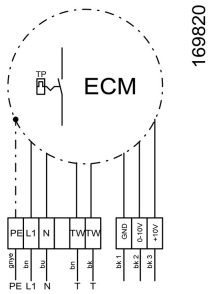
Koblingsskjema: