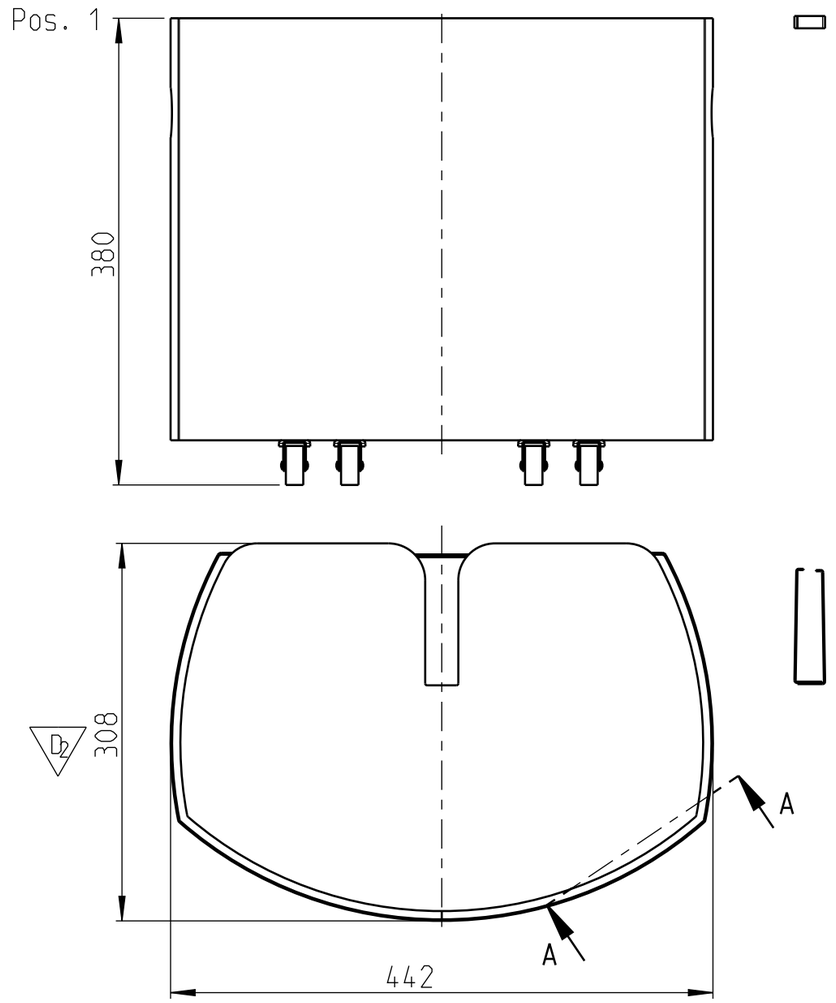

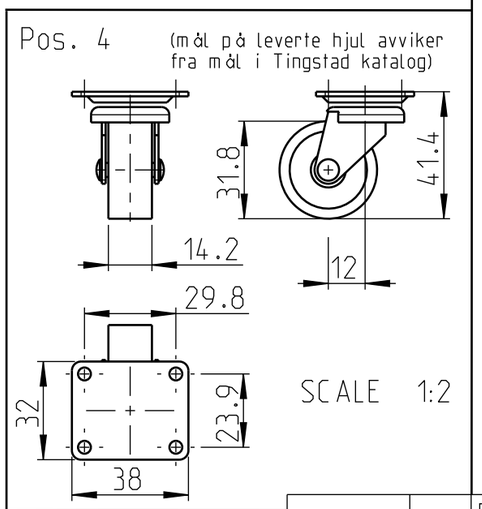

SCALE 1:2

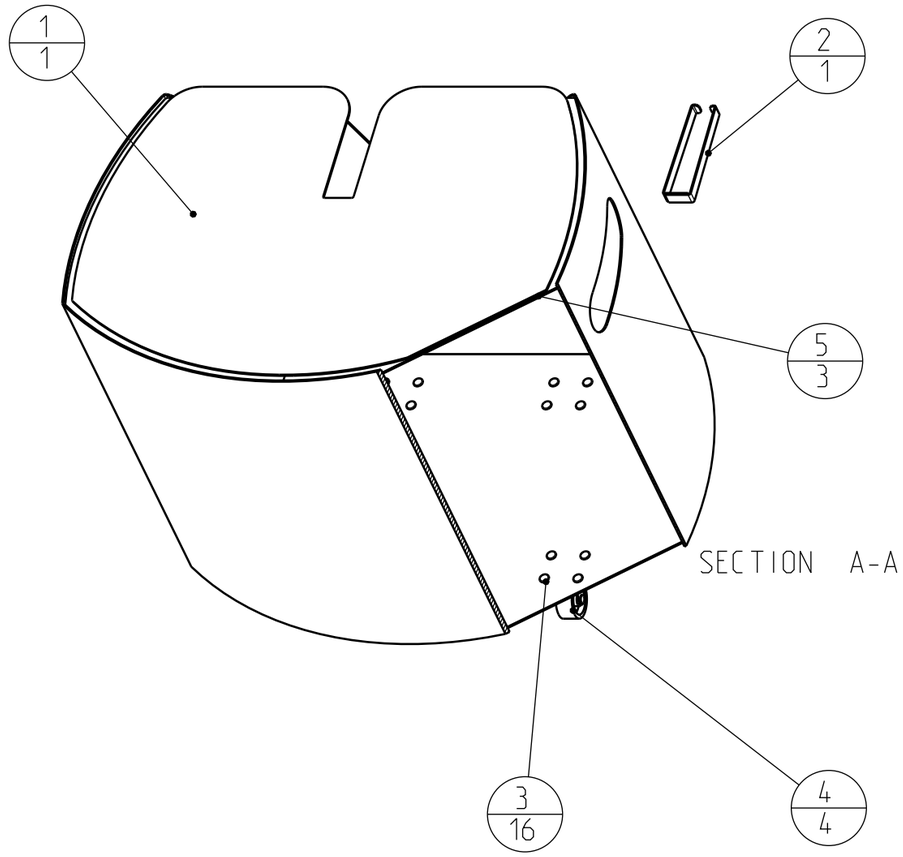

Pakking / Package
- Vedbeholderen pakkes i en solid pappeske. Bruk støtdempende materiale mellom beholderen og esken. Hver eske merkes med etikett som beskrevet nedenfor. Beskyttelsesplaten (Pos.2) emballeres og legges inne i Vedbeholderen.
- The log container should be delivered packed in a solid cardboard box. Use protective materials between the container and the cardboard box. Each box should have a tag as described below. The Protection plate should be packed and put inside.

- Etiketter kan bestilles fra Jøtul AS
- Tags could be supoplied by Jøtul AS.

Etikett for / Tag for 351160 (C)

Cat. no.: **351160**
VEDBEHOLDER F 364/F 374 BP
LOG CONTAINER F 364/F 374 BP
JØTUL
351160 7 022393 511607

Bar code 7022393511607

Etikett for / Tag for 351161 (C)

Cat. no.: **351161**
VEDBEHOLDER F 374 GP
LOG CONTAINER F 374 GP
JØTUL
351161 7 022393 511614

Bar code 7022393511614

SCALE 1:2

Varenummer Partnumber	Ant. No.of	Gjenstand Partname	Pos.nr Pos.no	Tegn.nr Dwg. no	Rev.	Materiale Material	Merknad Notes
222341	3	Dørdemper Ø7 tykkelse 1.5 / Resilient button Ø7 thick 1.5	5			- Myk plast / Soft Plastic	NIBU AS Indistriv. 3 / N-3430 Spikkestad
	4	Hjul vedbeholder / Wheel Log Container	4	3-3527	P02	-	Tingstad AS / Møbelhjul 1804
(B)	16	Bindenagle Ø4 lengde 5mm / Rivet Ø4 Length 5mm	3			Steel	Fin side innvendig / Nice side innside
(C)(B)(A)	1	Beskyttelsesplate komplett / protection Plate Complete	2	3-3529	P02	Steel	
(D)	1	Vedbeholder tynnplatedeler / Log container Sheet Metal	1	3-3528	P02	Steel	.. / ..

Toleranser hvor annet ikke er angitt
Tolerances where not specified:
coarse NS-ISO 2768-1, 1.utg.okt1990

Rev	Dato	Rev.by	Endr.mel.
-	-	-	-
-	-	-	-
D X 2 P03	02.12.10	JEL	EM 5216
C X 3 P02	29.11.10	JEL	EM 5207
B X 2 P01	30.04.08	JEL	EM 4713
A X 1 P00	17.08.07	JEL	EM 4590

F 364 / F 374

Vedbeholder

Log container

JØTUL
Jøtul AS. P.O.box 1411. N-1602 Fredrikstad. Norway. Tel +47 69359000

Scale / Size	Constructed by. Date
1:5/A3	JEL 14.06.07
	Traced by. Date ..
	Checked by. Date ..

Katalognr./Catalog.no.
351160 & 351161

Tegn_nr/drw.no	Revision	Side/Page
3-3527	P03	1 of 1