SE	MONTERINGSANVISNING TÄTNINGSLIST INNERKARM
DK	MONTERINGSFORSKRIFT TÆTNINGSLISTE INDVENDIG KARM
NO	MONTERINGSVEJLEDNING DEMPELIST I INNERDØRSKARM
FI	ASENNUSOHJEET SISÄOVEN KARMIN TIIVISTE
UK	INSTALLATION INSTRUCTIONS SEALING PROFILE INTERIOR FRAME

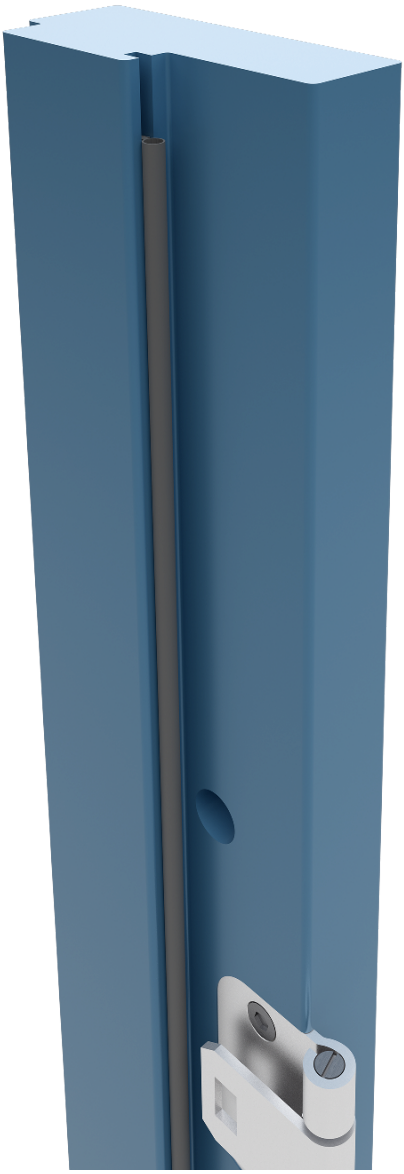

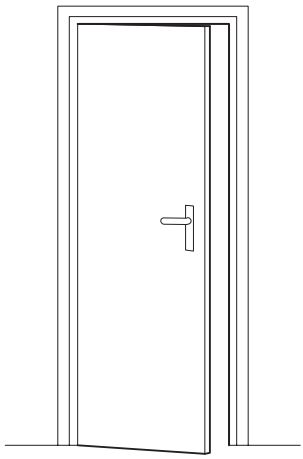

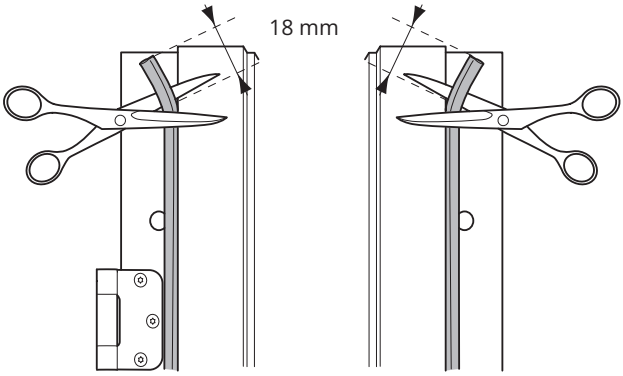
18 mm


Alt.

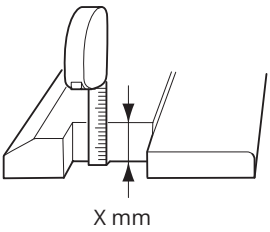
X mm

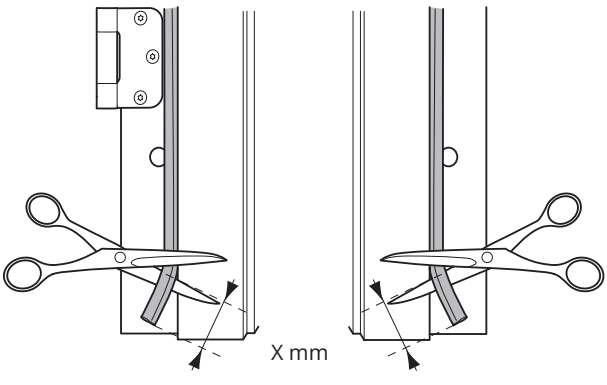
X mm

Alt.

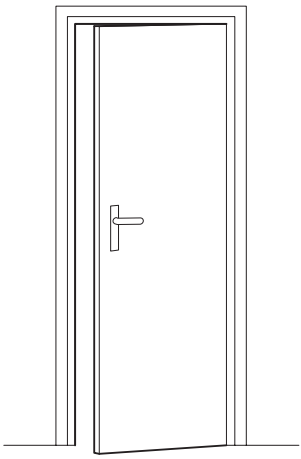

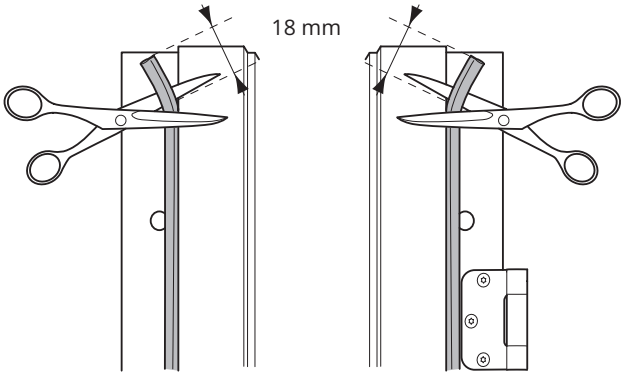





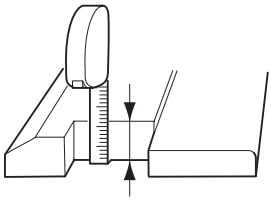

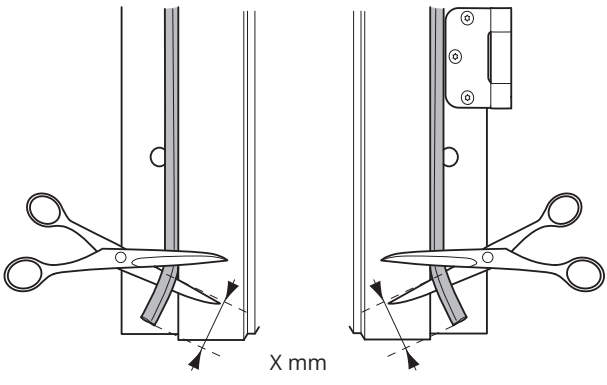



D1045_03 | 09/2022

SE	Hos JELD-WEN är fortlöpande utveckling och förbättring av produkterna en del av vår affärsstrategi. Det kan således förekomma avvikelser på produkten i förhållande till beskrivningen i monteringsanvisningen. Vi förbehåller oss rätten för ev. tryckfel.
DK	Hos JELD-WEN er det en del af vores forretningsstrategi, løbende at foretage forbedrende konstruktionsændringer. Der kan således forekomme afvigelser på produktet i forhold til beskrivelsen i monteringsvejledningen. Der tages forbehold for trykfejl.
NO	Hos JELD-WEN er løpende utvikling av forbedring av produktenen en del av forretningsstrategien. Det kan derfor forekomme avvik på produktet i forhold til beskrivelsen i monteringsveiledningen. Det tas forbehold om trykkfeil.
FI	Tuotteiden jatkuvat kehitys ja parantaminen ovat osa JELD-WENin liiketoimintastrategiaa. Tämän takia ostamassanne tuotteessa voi olla yksityiskohtia, jotka eivät täysin vastaa asennusohjetta. Pidätämme oikeuden muutoksiin ja mahdollisiin painovirheisiin.
UK	A part of JELD-WENs business strategy consists in improving our constructions currently for what reason product deviations might appear in comparison to the description of the installation guideline. Errors and omissions are excepted.

Thank you for choosing
a **JELD-WEN** product!