MH 3C - MH 3M - MH 4M - MH 5M
MH 6P - MH 7P - MH 8P

Instructions for use

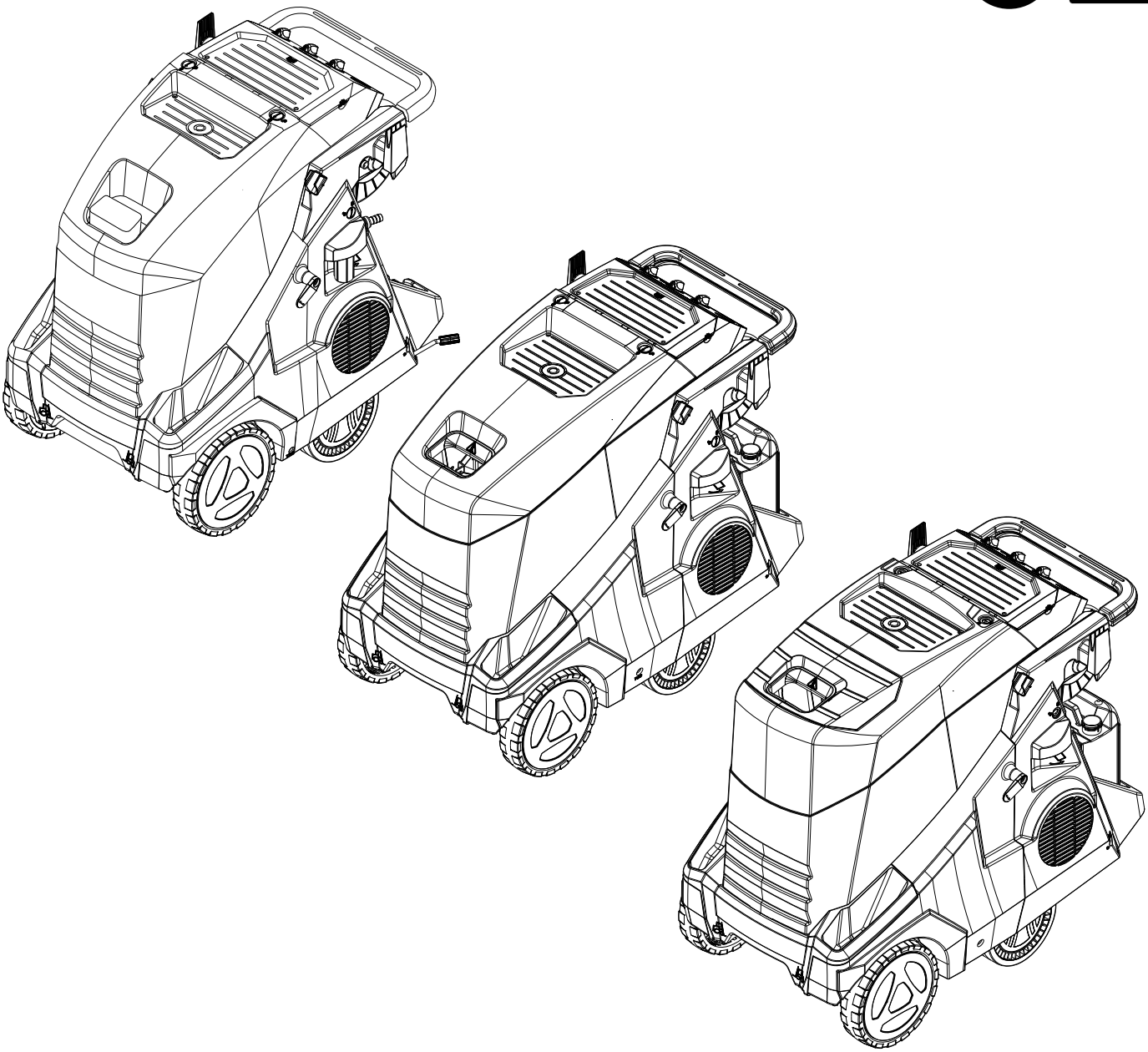

107144380 K (04. 2021)

Nilfisk®

A

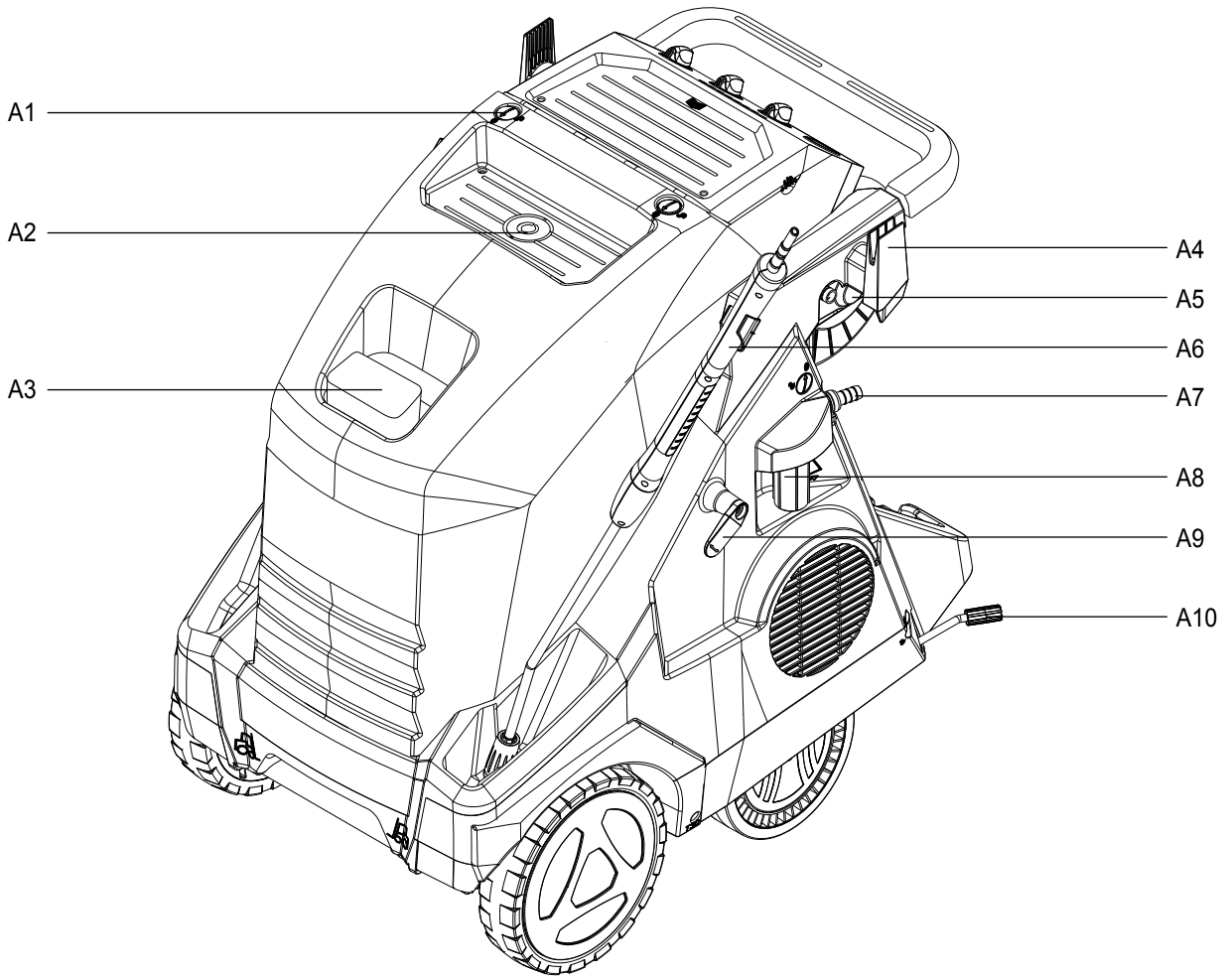
A1
A2
A3
A4
A5
A6
A7
A8
A9
A10

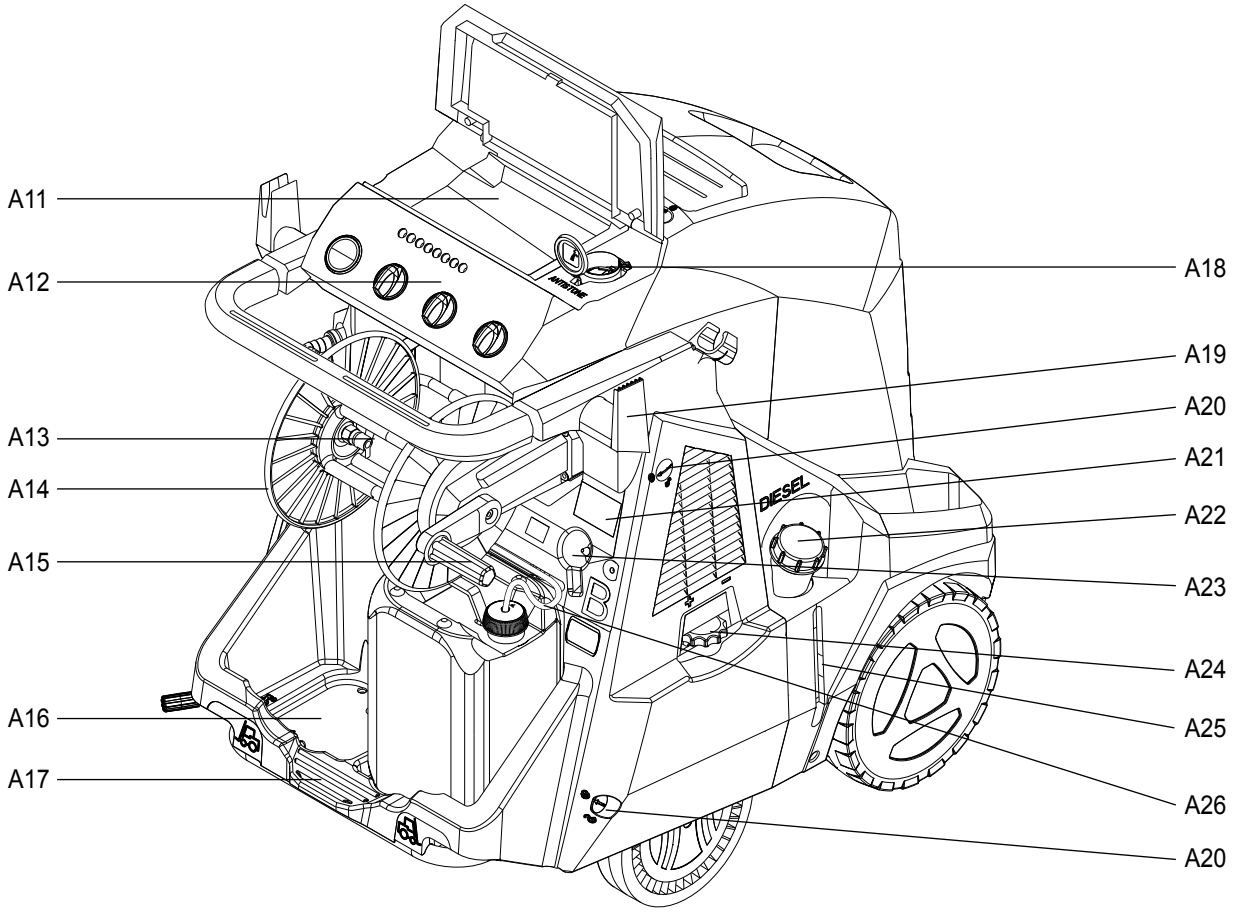
A11
A12
A13
A14
A15
A16
A17
A18
A19
A20
A21
A22
A23
A24
A25
A26
A20
DIESEL

A

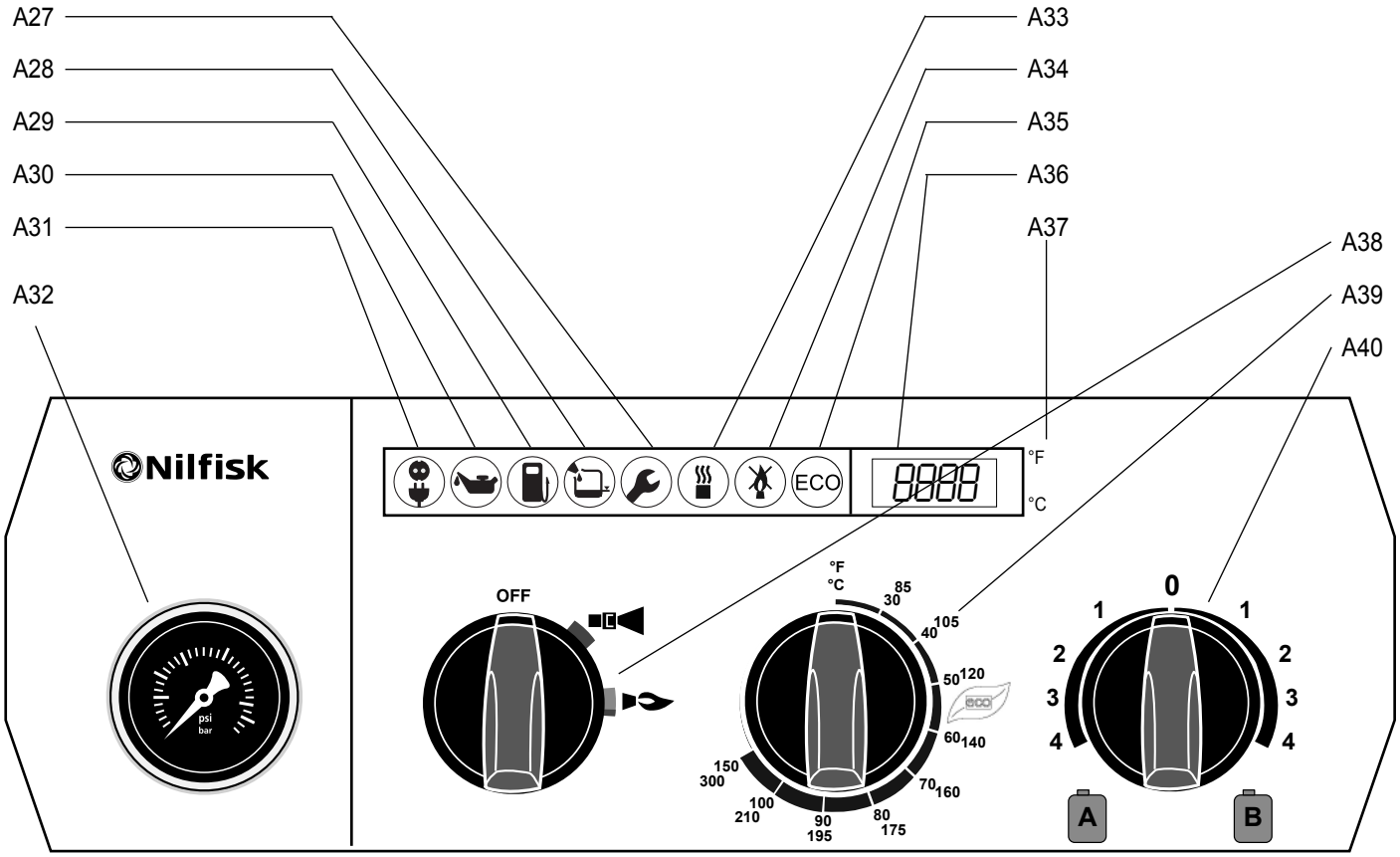
A27
A28
A29
A30
A31
A32
A33
A34
A35
A36
A37
A38
A39
A40
Nilfisk
ECO
°F
°C
OFF
psi
bar
0
1
2
3
4
A
B

B

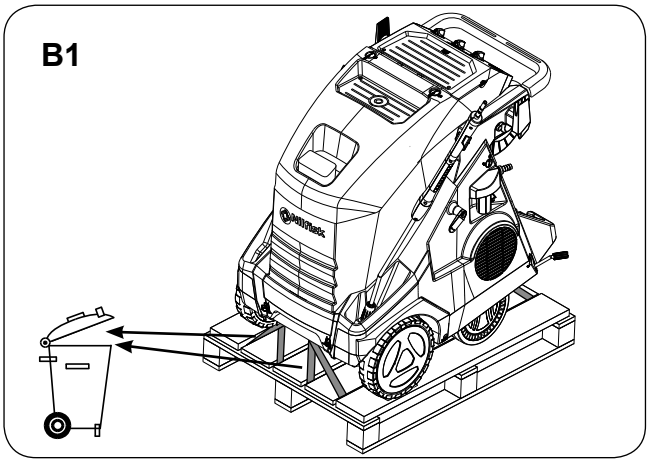
B1

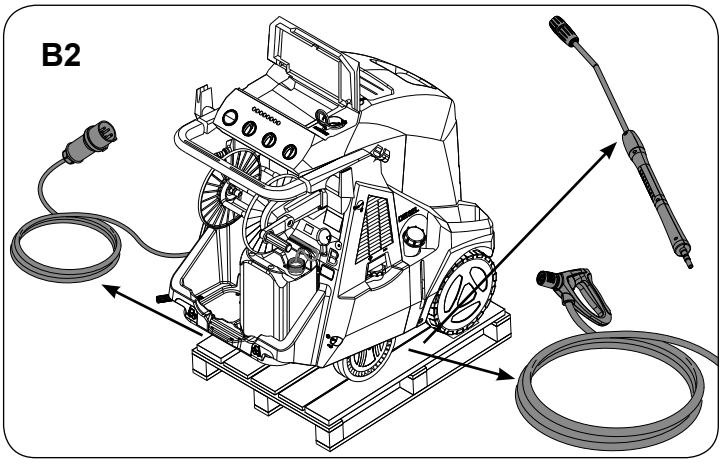
B2

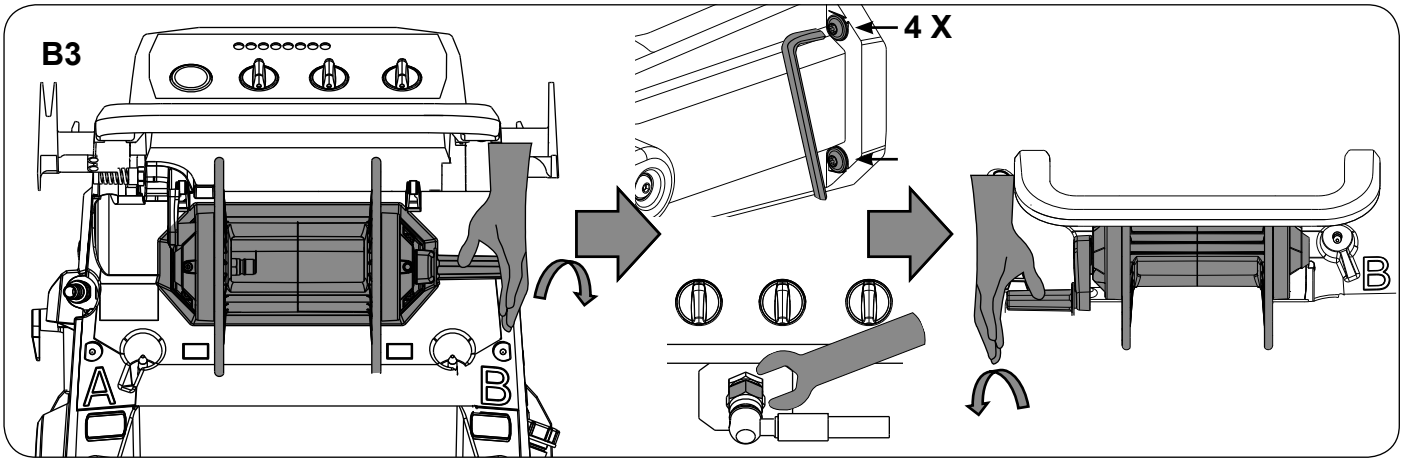
B3
4 X
A
B

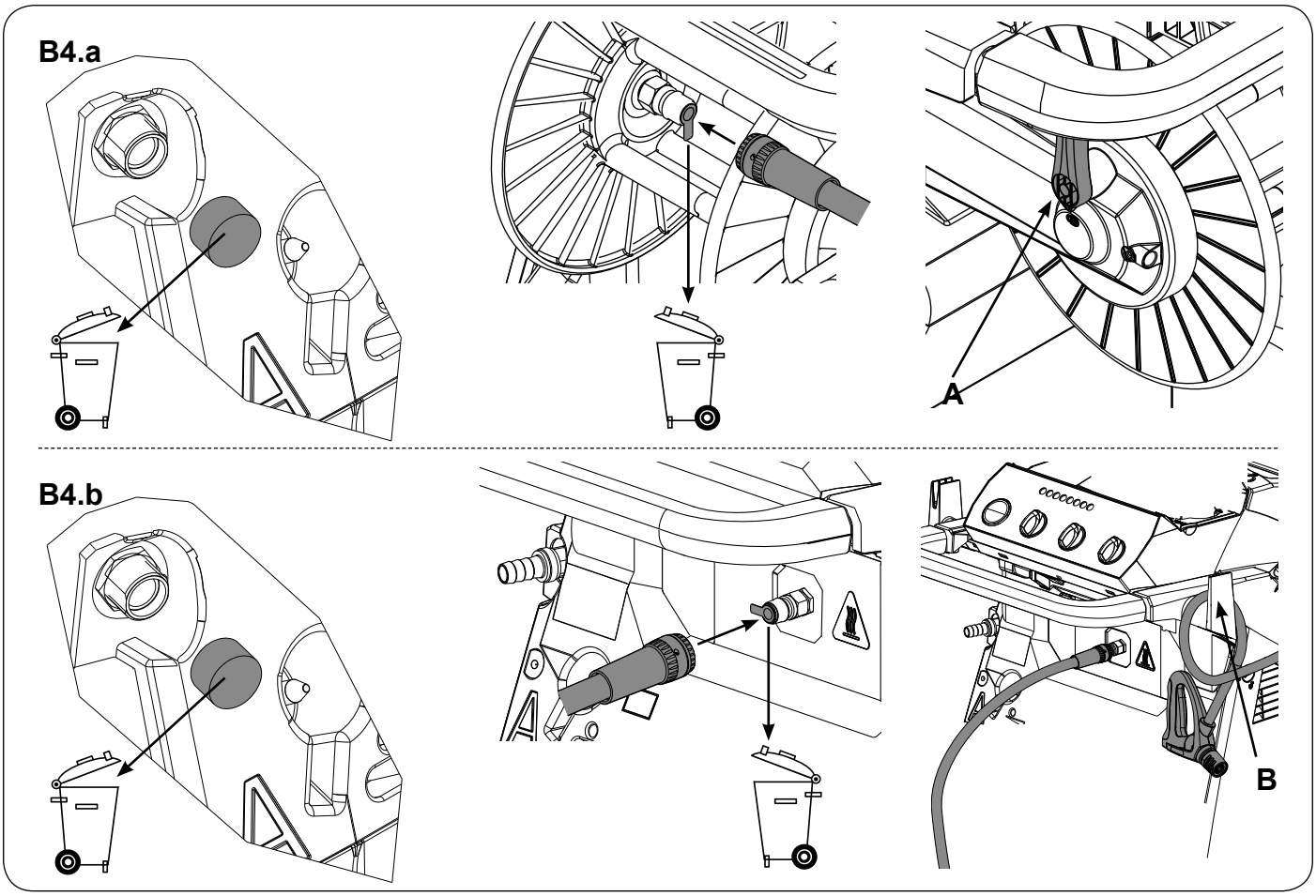
B4.a
A
B4.b
B

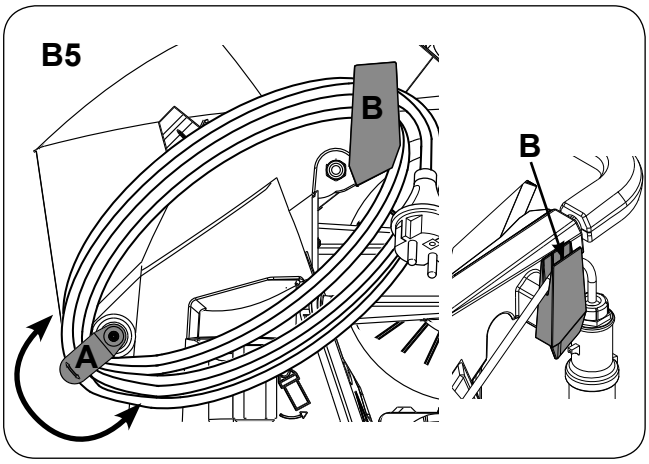
B5
B
A
B

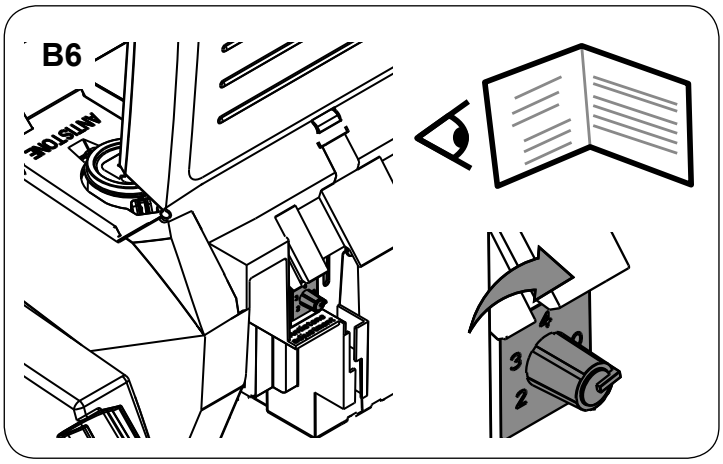
B6
4
3
2

B

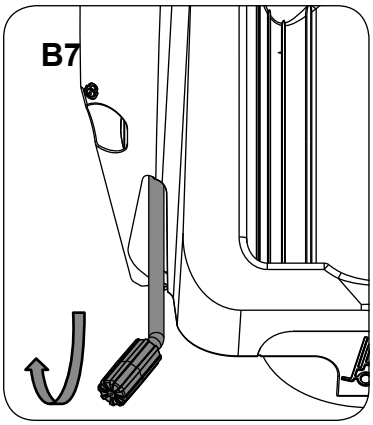

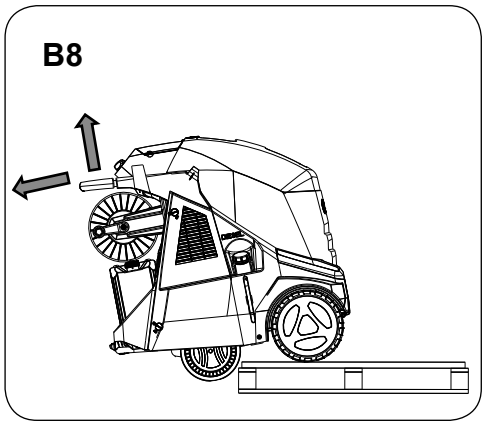

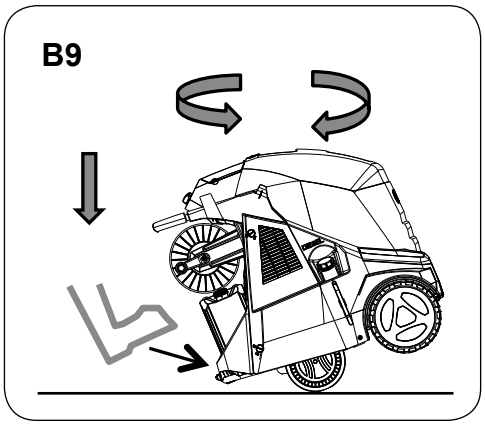

C

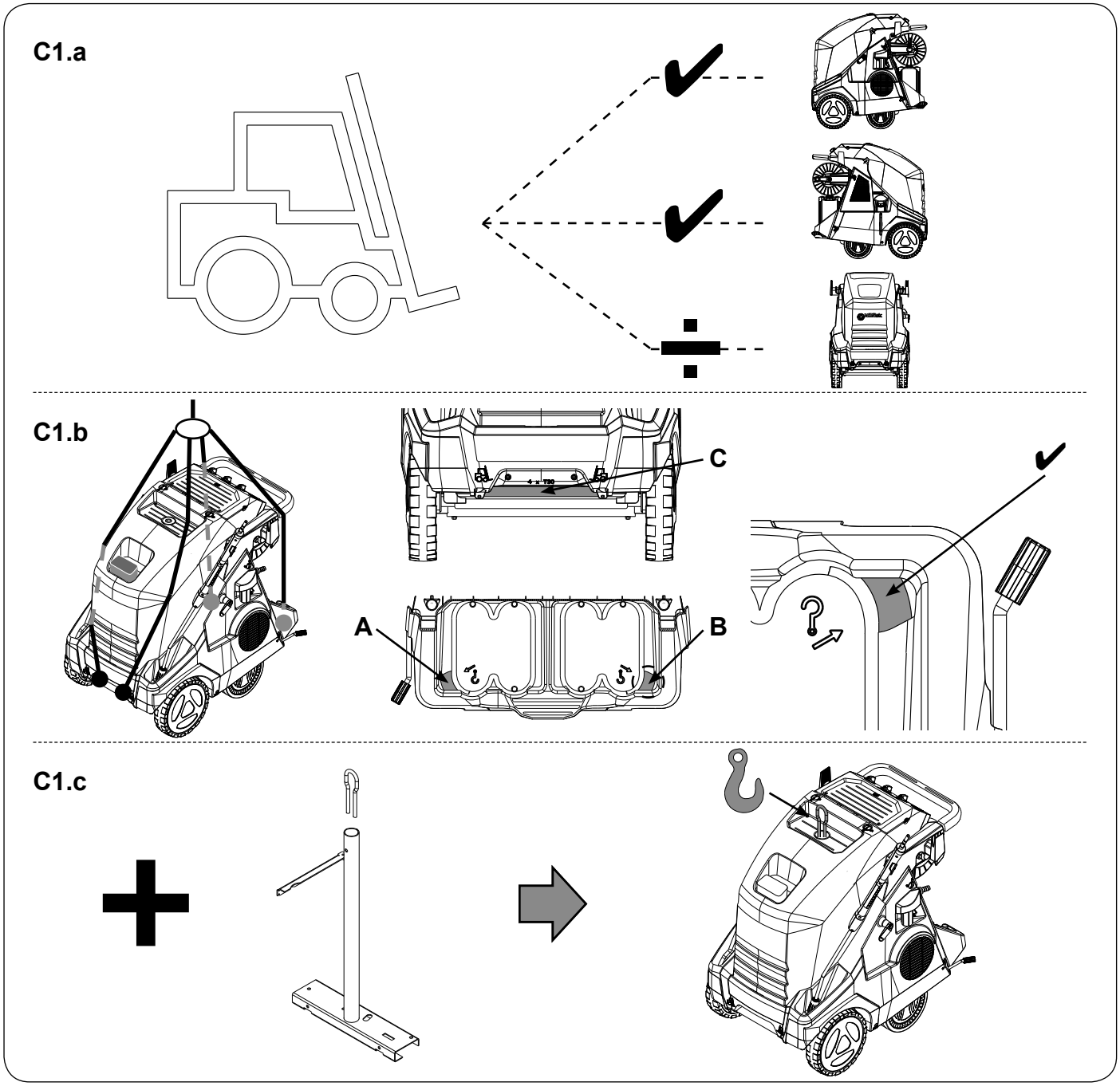

C

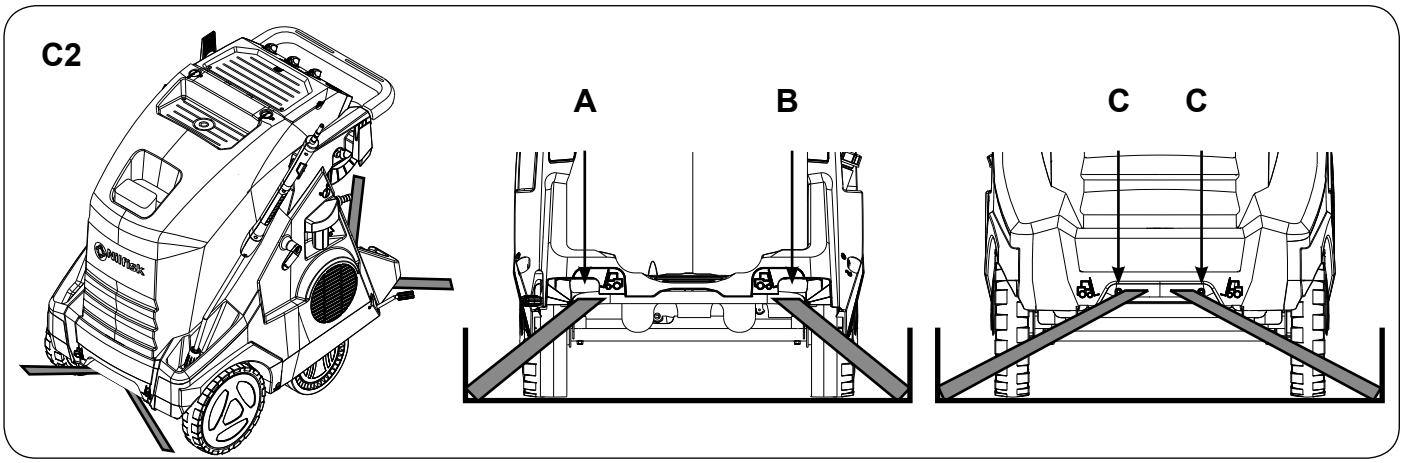

D

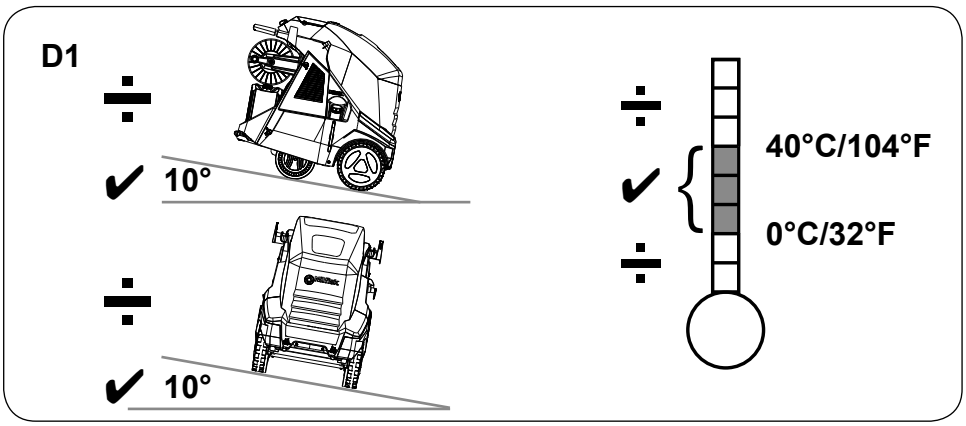

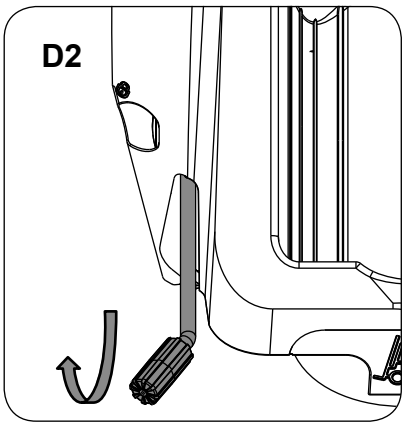

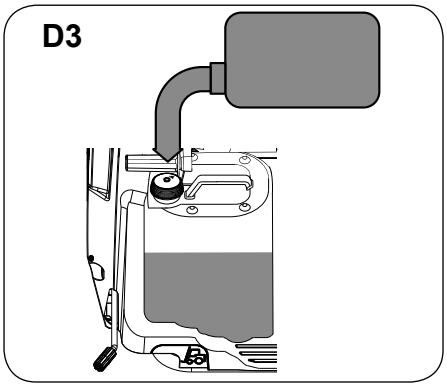

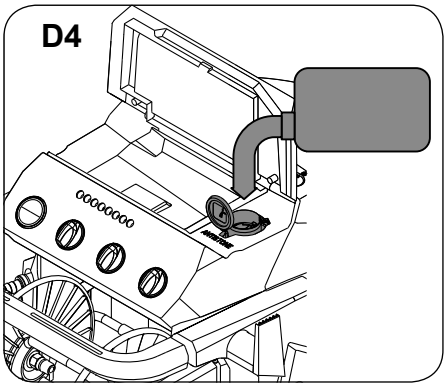

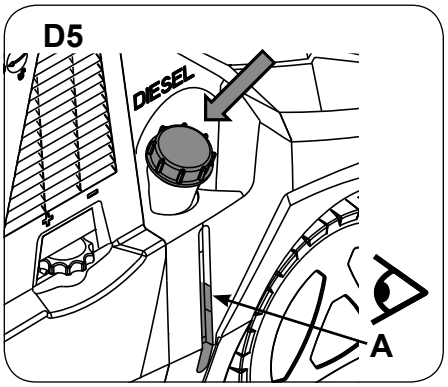

E

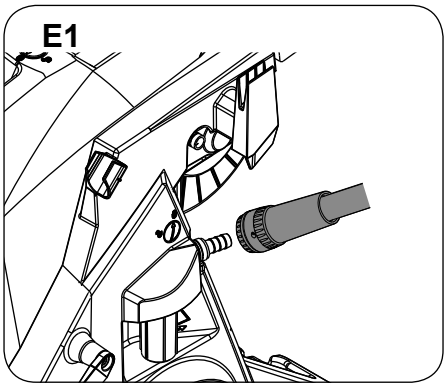

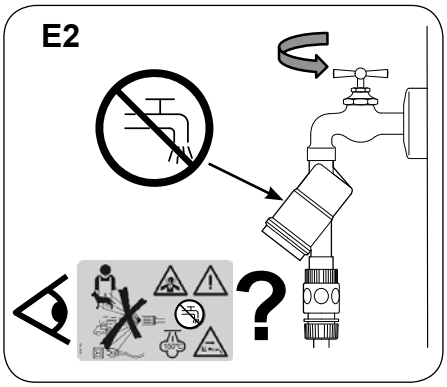

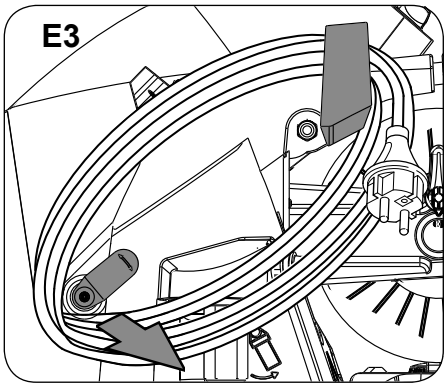

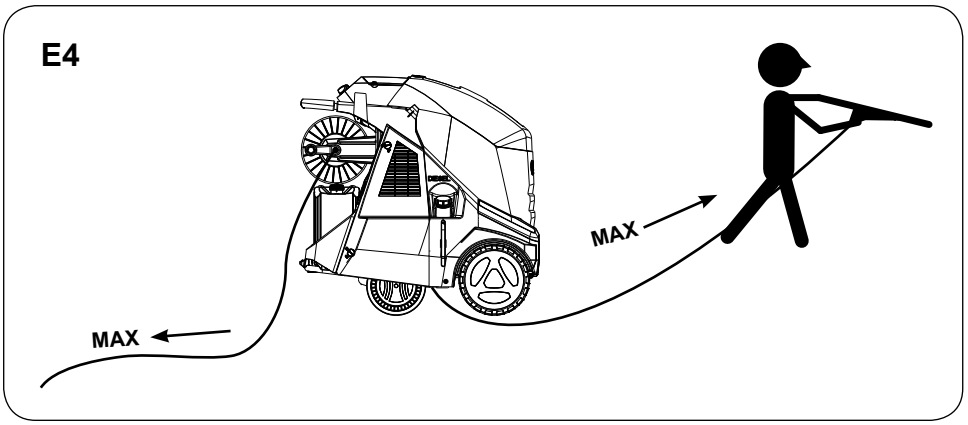
E4
MAX
MAX

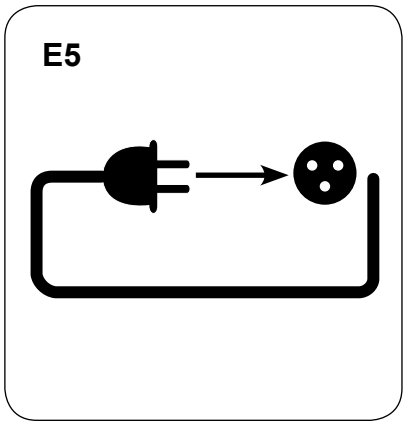
E5

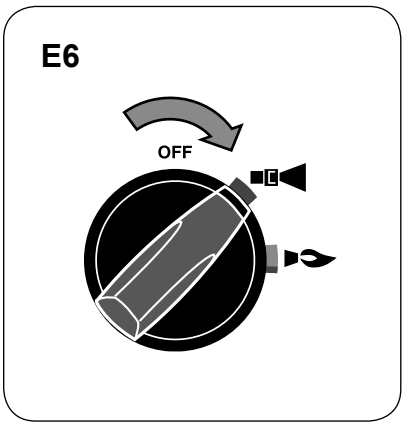
E6
OFF

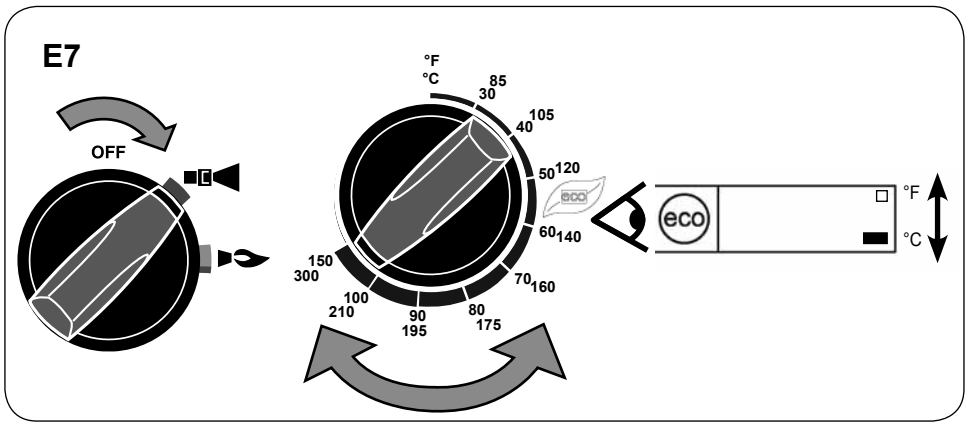
E7
OFF
°F
°C
30
85
40
105
50
120
60
140
70
160
80
175
90
195
100
210
150
300
eco
°F
°C

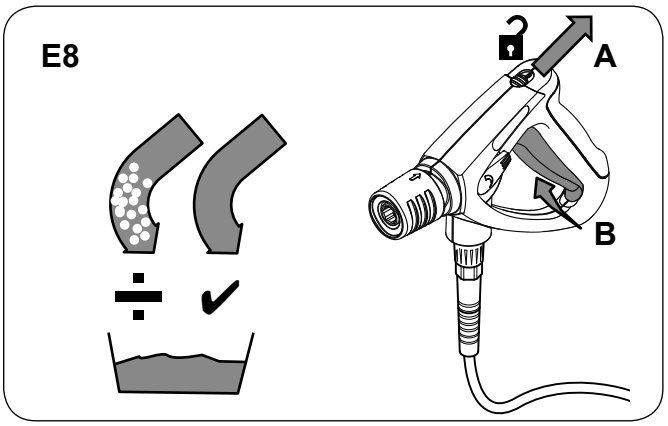
E8
A
B

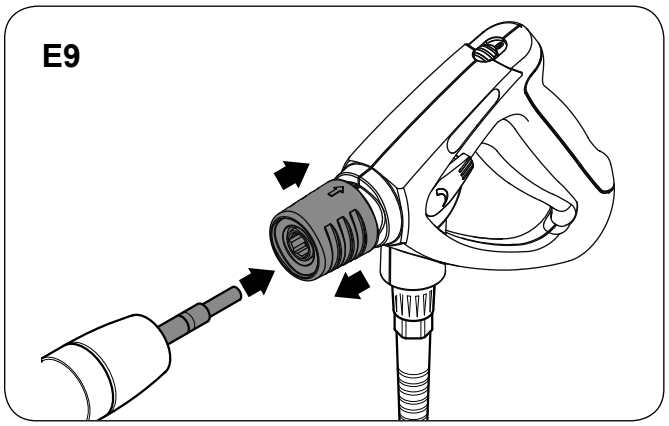
E9

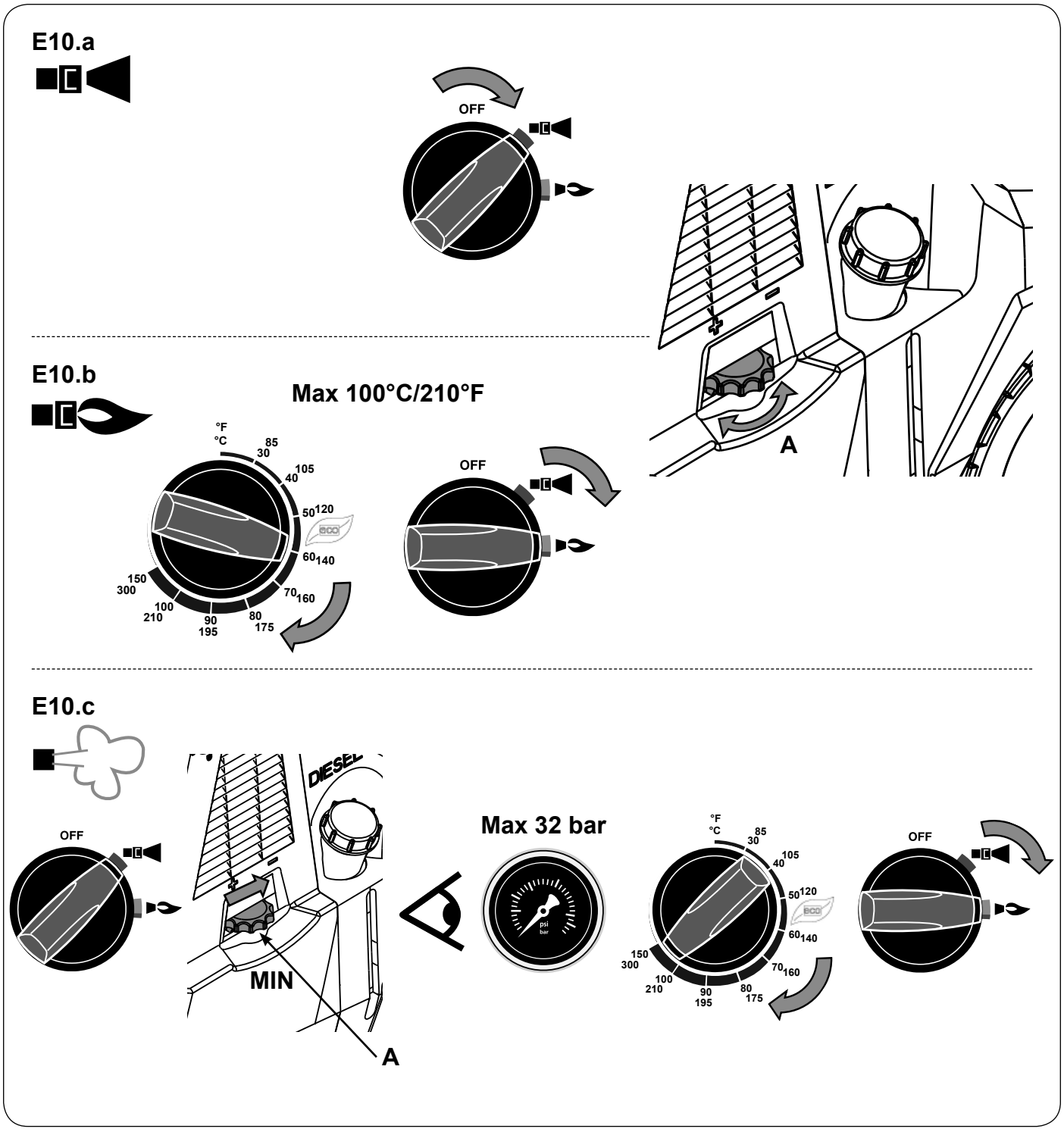
E10.a
OFF
A
E10.b
Max 100°C/210°F
°F
°C
85
30
105
40
50
120
60
140
70
160
80
175
90
195
100
210
150
300
OFF
E10.c
OFF
DIESEL
MIN
A
Max 32 bar
psi
bar
°F
°C
85
30
105
40
50
120
60
140
70
160
80
175
90
195
100
210
150
300
OFF

E

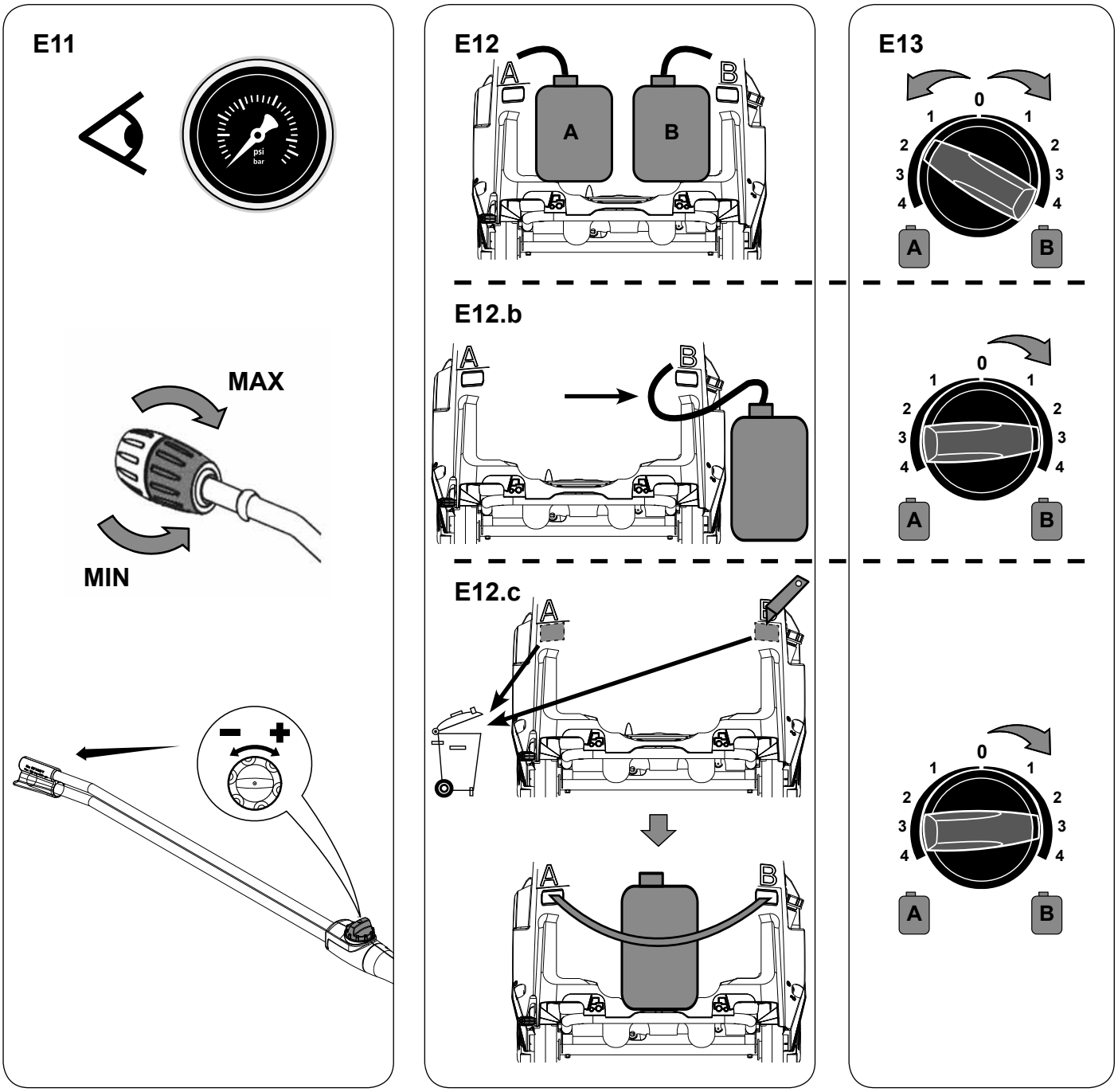
E11
psi
bar
MAX
MIN
E12
A
B
E12.b
E12.c
E13
0
1
2
3
4

F

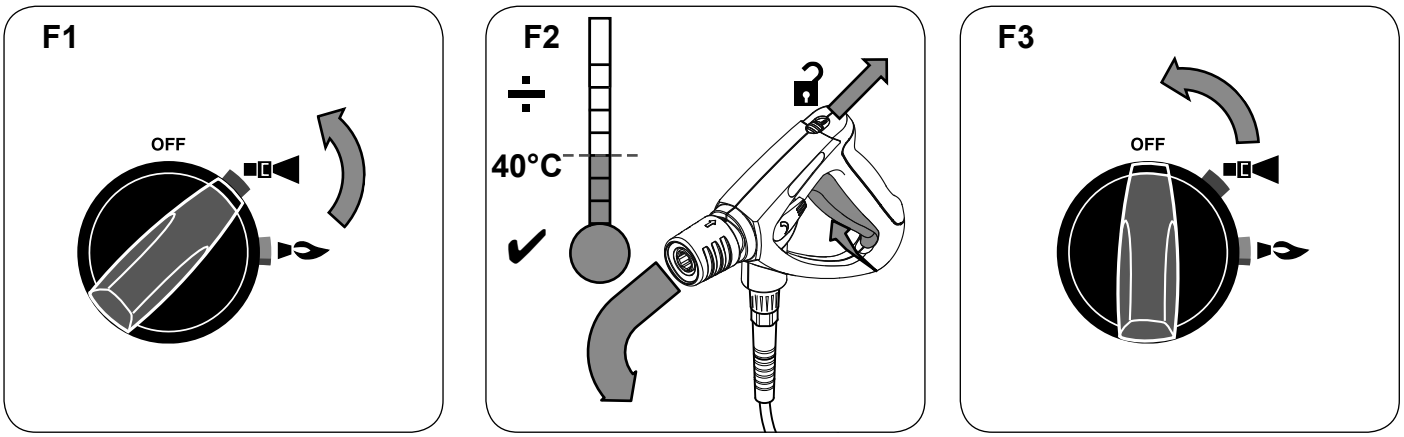
F1
OFF
F2
40°C
F3
OFF

F

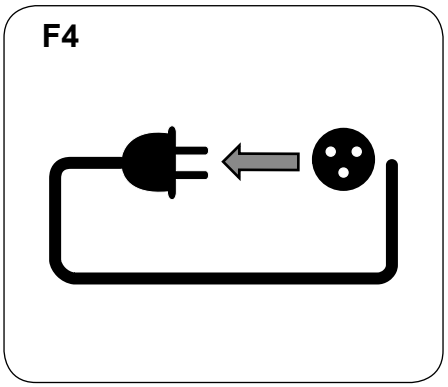

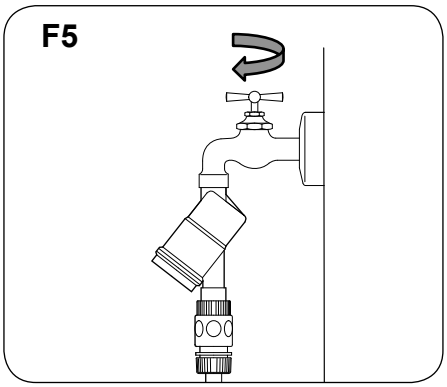

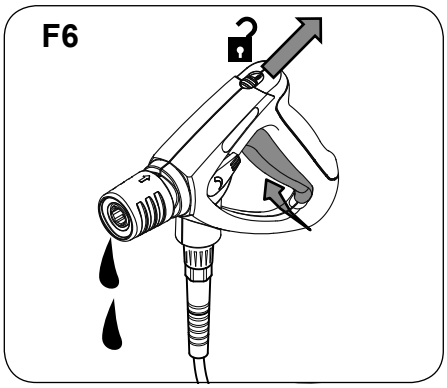

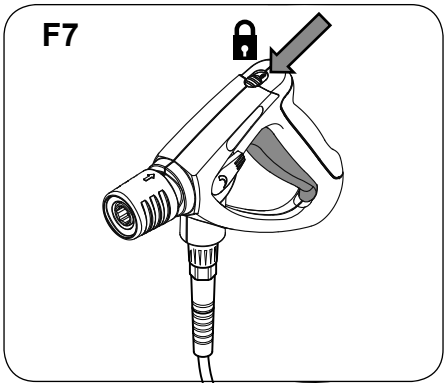

G

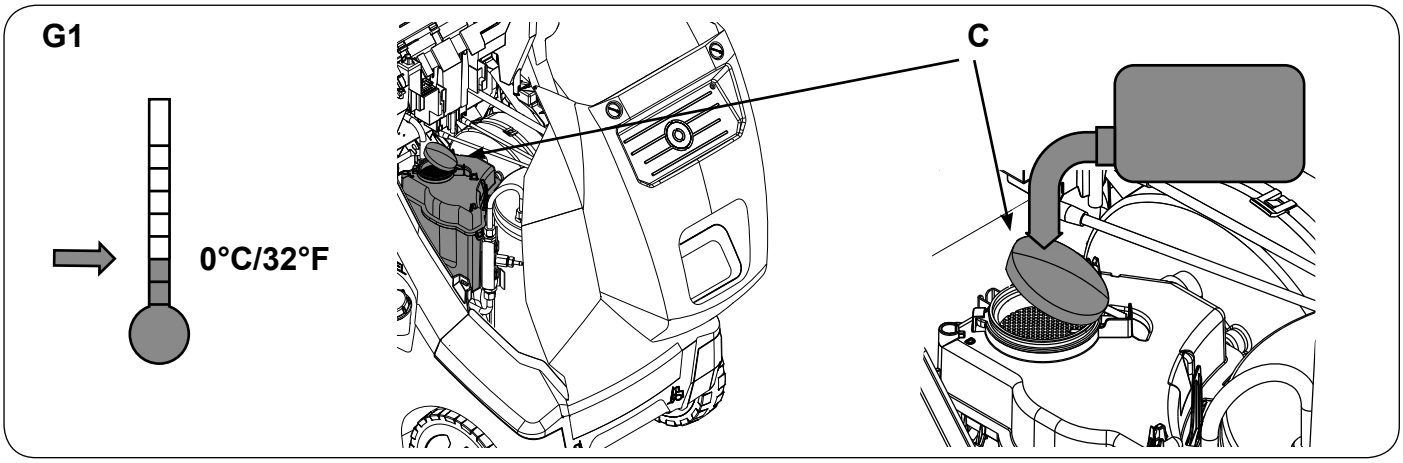

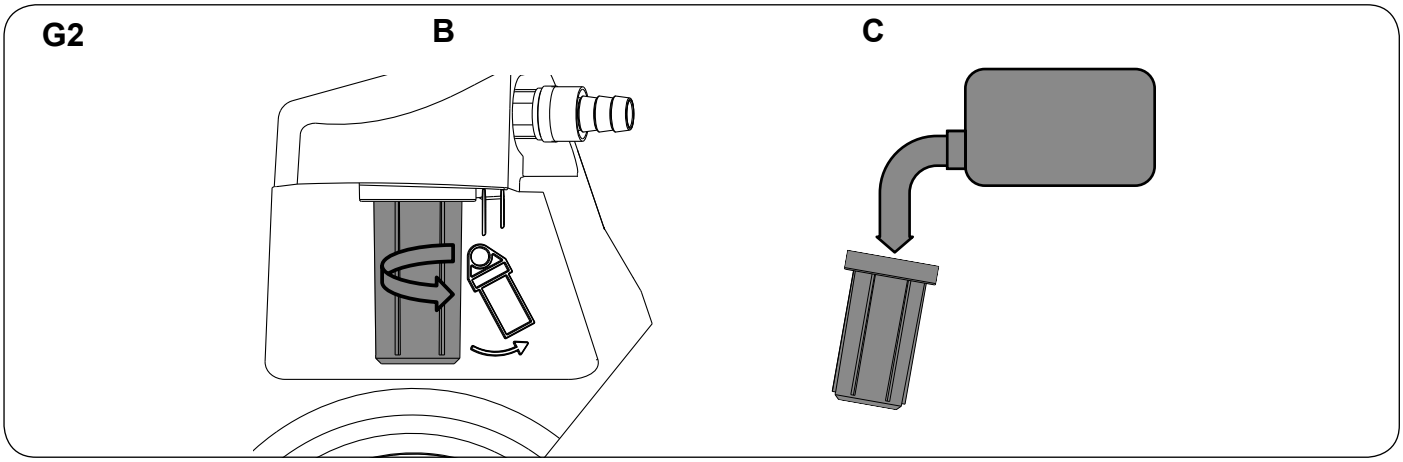

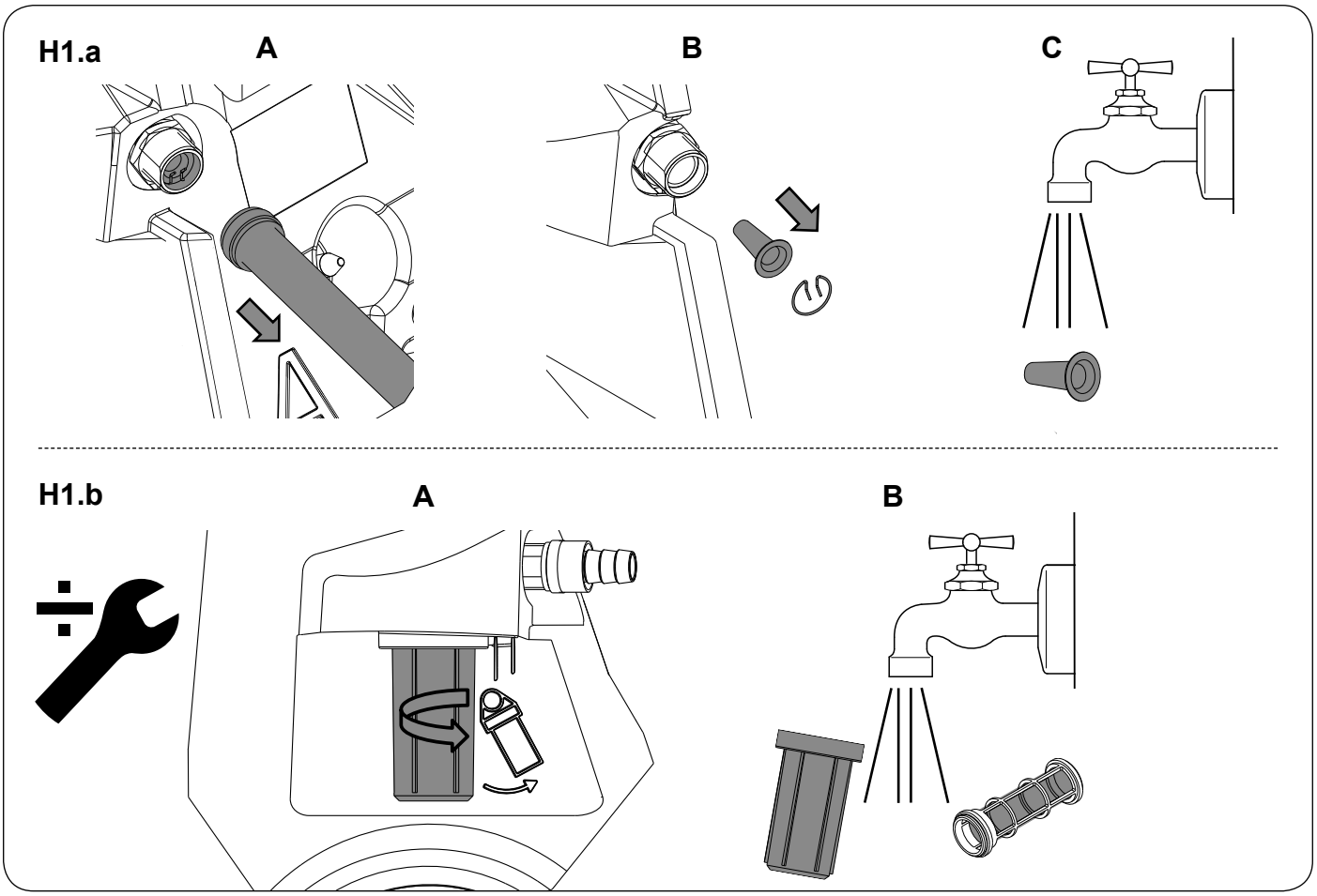
H1.a
A
B
C
H1.b
A
B

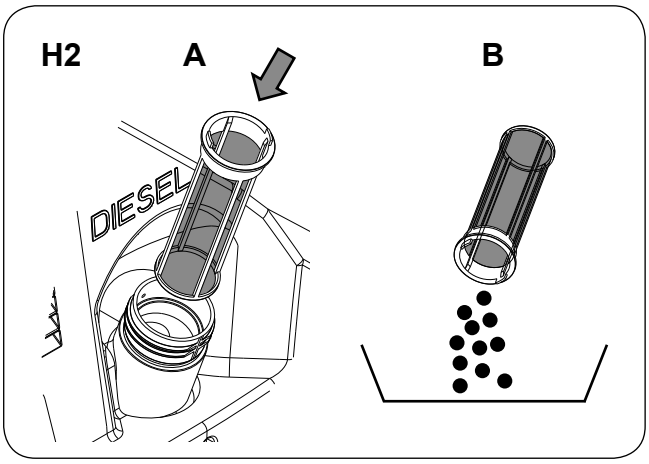
H2
A
B
DIESEL

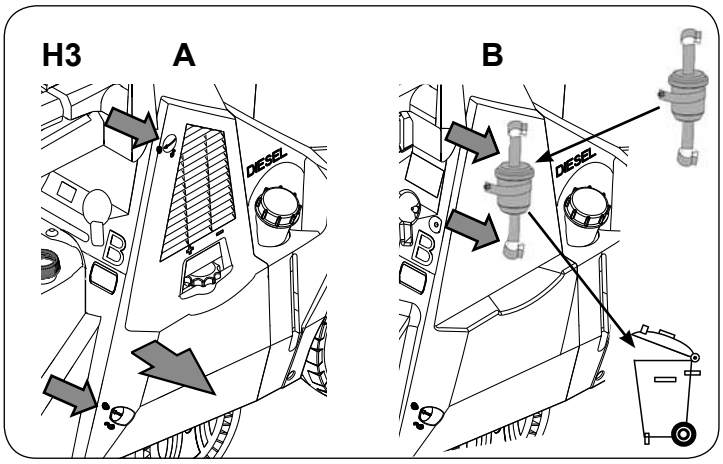
H3
A
B
DIESEL
DIESEL

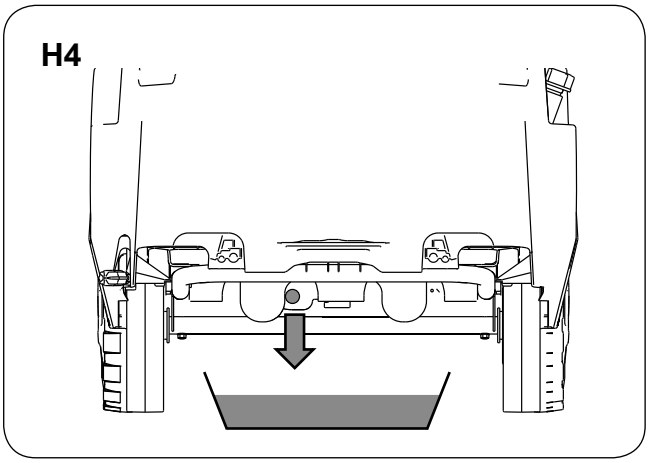
H4

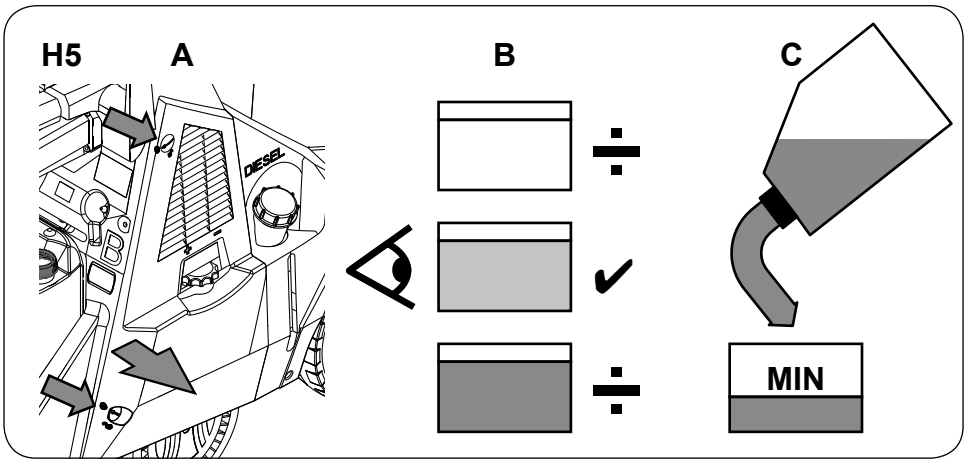
H5
A
B
C
DIESEL
MIN

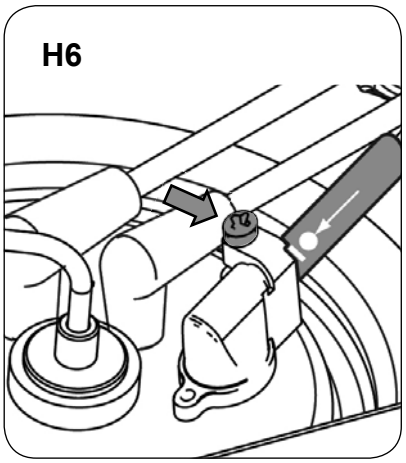
H6

EN Operating instructions 14
DE Bedienungsanweisungen 18
FR Instructions de fonctionnement 22
NL Gebruiksaanwijzingen 26
IT Istruzioni per l'uso 30
NO Bruksanvisning 34
SV Bruksanvisning 38
DA Betjeningsvejledning 42
FI Käyttöohje 46
ES Instruccciones de funcionamiento 50
PT Instruções de Funcionamento 54
EL Οδηγίες λειτουργίες 58
TR Kullanma Talimatları 63
SL Navodila za delovanje 68
HR Upute za uporabu 72
SK Návod na obsluhu 76
CS Návod k obsluze 80
PL Instrukcje dotyczące obsługi 84
HU Használati útmutató 88
RO Instrucţiuni de utilizare 92
BG Указания за експлоатация 96
RU Руководство по эксплуатации 100
ET Tööjuhised 104
LV Norādījumi par ekspluatāciju 108
LT Naudojimo instrukcija 112
JA 作手順 116
ZH 操作说明 120
KO 사용법 124
TH **คำแนะนำการใช้งาน** 128
MS Arahan Operasi 132

Bruksanvisning

Denne høytrykksvaskeren er beregnet på profesjonell bruk i følgene rengjøringsapplikasjoner: Landbruket, Produserende industri, Logistikkbransjen, Rengjøring av kjøretøy, Offentlige institusjoner, Renholdsbransjen, Byggebransjen, Næringsmiddelindustrien etc.

Illustrert hurtigguide
Den illustrerte hurtigguiden er laget for å hjelpe deg når du starter opp, bruker og oppbevarer enheten. Guiden er delt opp i 8 seksjoner.

A

Før oppstart

LES SIKKERHETSINSTRUKSJONENE FOR BRUK!

Betjeningsorganer:
A1. Lås for deksel
A2. Feste for kranoppheng[1)]
A3. Varm skorstein
A4. Kabelkrok
A5. Høytrykksslangetrommelens lås[1)]
A6. Sprøytepistol
A7. Inntaksvanntilkobling
A8. Vanninntaksfilter[1)]
A9. Dreibar kabelkrok
A10. Parkeringsbrems
A11. Verktøykasse
A12. Betjeningsfelt
A13. Høytrykks-slangetilkobling for maskiner uten slangetrommel B4.a/B4.b[1)]
A14. Høytrykksslangetrommel[1)]
A15. Sveiv for slangetrommel[1)]
A16. Plass til rengjøringsmiddelbeholder
A17. Fotbrett for tipping av maskinen
A18. Tankpåfylling for Nilfisk AntiStone
A19. Høytrykksslangekrok
A20. Sidedørfrigjøring
A21. Etikett med sikkerhetsadvarsel
A22. Påfyllingsstuss for brennstoff
A23. Sprøytepistolholder
A24. Knapp for strømningsregulering[1)]
A25. Drivstoffnivåvisning
A26. Lang rengjøringsmiddelslange for ekstern beholder
A27. Indikatorlampe for Service skal foretas/utløpt
A28. Indikatorlampe for Nilfisk AntiStone lav[1)]
A29. Indikatorlampe for Drivstoff lav[1)]
A30. Indikatorlampe for Pumpeolje lav1)
A31. Indikatorlampe for Strøm PÅ
A32. Manometer[1)]
A33. Indikatorlampe for overopphetet kjele
A34. Indikatorlampe for flamme mangler
A35. Indikatorlampe for ECO-modus
A36. Timeteller; Visning av innstilt temp. Feilkoder[1)]
A37. Fahrenheit/Celsius-indikator[1)]
A38. Hovedbryter med valg av varmt/kaldt vann
A39. Temperaturkontrollknapp
A40. Rengjøringsmiddelets doseringsknapp[1)]

B

Utpakking og klargjøring av enheten
B1. Fjern transportsikringer fra høytrykksvaskeren.
B2. Fjern slangen, lansen og kabelen fra pallen.
B3. Om ønskelig kan slagetrommelen flyttes fra høyrehåndsbetjening til venstrehåndsbetjening[1)].
B4.a Maskiner med slangetrommel: Fjern transporthettene fra inntak og utløp. Koble til høytrykkslangen, rull den opp på slangetrommelen og lås slangetrommelen med håndtaket (A)[1)].
B4.b Maskiner uten slangetrommel: Fjern transporthettene fra inntak og utløp. Koble til høytrykksslangen og plasser den på kroken (B).
B5. Plasser strømledningen rundt kabelkrokene (A og B) og lås kabelenden i kabelkroken (B).
B6. Nilfisk Antiscale-enheten er innstilt fra fabrikken til en vannhardhet tilsvarende "Slightly Hard". Se tabell i vedlikeholdsseksjonen. Varselindikasjon opphevet når satt til “0”.
B7. Frigjør hjulbremsen.
B8. Løft i håndtaket og trekk høytrykksvaskerens bakhjul av pallen og ned på gulvet.
B9. For enkel vipping og manøvrering - sett foten mot fotbrettet og skyv håndtaket ned.

C

Løfting og stropping for transport
C1.a Den sikreste måten å løfte høytrykksvaskeren på er å bruke en gaffeltruck fra fronten eller baksiden av høytrykksvaskeren. (Ikke fra siden!).
C1.b Bruk festepunktene (A, B, C) når du løfter med stropper. Ikke løft i eller fest stopper i maskinens plastdeler fordi disse kan løsne fra rammen.
C1.c For sikker daglig løfting anbefales Nilfisk løftesett-tilbehør (#107140912 og #301001090).
C2. Bruk festepunktene (A, B, C) når du sikrer med stopper for transport. Ikke løft i eller fest stopper i maskinens plastdeler fordi disse kan løsne fra rammen.

D

Montering av enheten:
Hvis maskinen skal brukes på steder som ligger høyere enn 500 meter (1625 ft) over havet, kan det hende at brenneren må justeres for å fungere korrekt og med best mulig drivstofføkonomi - Kontakt Nilfisk Service for assistanse! For bruk på steder som ligger høyere enn 1000-2500 moh. kan det være nødvendig med et valgfritt brennersett - Kontakt Nilfisk Service for assistanse! Før du bruker høytrykksvaskeren for første gang må den sjekkes nøye for å oppdage eventuelle mangler eller skader. Maskinen skal kun brukes når den er i forskriftsmessig stand.
D1. Hvis høytrykksvaskeren står i en helling må den ikke overskride 10° grader i noen retning.
OBS: Omgivelsestemperaturen skal være over 0°C og ikke høyere enn 40°C. Maskintemperaturen må ikke være under 0°C.
D2. Sett på bremsen.
D3. Fyll opp rengjøringsmiddelbeholderen[1)].
D4. Fyll opp tanken for Nilfisk AntiStone[1)].
D5. Fyll drivstofftanken med friskt drivstoff, fyringsolje, DIN 51603-1 (uten bio-diesel). Diesel i henhold til EN 590 (opp til 7 % biodiesel) kan brukes ved temperaturer over 0°C med følgende restriksjoner: Maksimal oppbevaringstid i høytrykksvaskerens dieseltank: 1 måned. Diesel som er mer enn 6 måneder gammel tillates ikke brukt. Diesel EN 590 fra åpen beholder må ikke brukes.
Se drivstoffnivået (A) gjennom vinduet under påfyllingspunktet.

E

Slå på enheten
OBS: Maskinen kan være beskyttet med frostvæske fra fabrikken.[1)] - utfør punkt E8 nedenfor.

[1)] Tilvalgstilbehør / Tilbehør avhengig av modell
Oversettelse av den opprinnelige bruksanvisningen

E1. Koble til vanntilførselen.
E2. Kontroller om sikkerhetsetiketten har ikonet , og i så fall er en tilbakeslagsventil påkrevd.
E3. Drei kabelkroken og trekk kabelen av.
E4. Vikle ut slangen og kabelen til full lengde før bruk.
E5. Koble til strømforsyningen.
E6. Slik slår du på høytrykksvaskeren. Drift med kaldt vann.
E7. Still inn Fahrenheit /Celsius: (A) med på/av-bryter i kald modus og (B), flytt temperaturkontrollen til max[1].
E8. Frigjør sikkerhetslåsen og tøm maskinen for luft ved å aktivere sprøytepistolen.Hvis det er frostvæske i maskinen – fang opp de første 5 literne med væske i en beholder for gjenbruk. Når vannstrømmen er jevn, fortsetter du med følgende trinn.
E9. Koble spylelansen til sprøytepistolen.
E10.a Innstilling for modus med kaldt vann.
Sett høytrykksvaskeren på .
Strømningsreguleringen justeres på pumpehåndtaket (A).
E10.b Modus for varmt vann (opp til 100°C)
Velg temperatur, ECO-modusinnstilling for optimal standardvasking.
Sett høytrykksvaskeren på .
Strømningsreguleringen justeres på pumpehåndtaket (A).
MH 3C, åpne sidedøren ved å dreie på utløserknappen (betjeningsorganer A20).
E10.c Dampmodus[1] (over 100°C)
Drei strømningsreguleringen[1] (A) helt til høyre endestopp (OBS: maks. 32 bar ved temperaturer over 100°C!).
Velg temperatur over 100°C.
Sett høytrykksvaskeren på .
E11. Trykkregulering på FlexoPower- eller Tornado-lanse[1].
E12.a Suging fra innvendig rengjøringsmiddelbeholder.
Still inn ønsket konsentrasjon for rengjøringsmiddel (A) eller (B) på doseringsknappen[1].
E12.b Suging fra utvendig rengjøringsmiddelbeholder:
Trekk ut slangen (B) fra chassiset og koble til beholderen.
Still inn ønsket konsentrasjon for rengjøringsmiddel (B) på doseringsknappen[1].
E12.c Suging fra 25 L beholder: (kun for versjon uten slangetrommel). Skjær ut det merkede området med kniv for å åpne stroppepunktene. Spenn fast beholderen til bakkanten av maskinen. Trekk ut slangen (B) fra chassiset og koble til beholderen.
E13. Bruk av rengjøringsmidler: Still inn ønsket konsentrasjon for rengjøringsmiddel (A) eller (B) på doseringsknappen[1]. Spyl objektet. La rengjøringsmiddelet virke, avhengig av graden av tilsmussing. Skyll deretter med høytrykksstråle. Rengjøringsmiddelet må aldri få tørke på objektet fordi overflaten kan bli skadd.

F

Etter bruk av enheten eller før den etterlates uten tilsyn

F1. Slå over på kald modus.
F2. Kjør i kald modus for å kjøle ned maskinen.
F3. Slå av høytrykksvaskeren. Drei bryteren til posisjon "OFF".
F4. Koble fra tilførselsledninger.
F5. Steng vannkranen.
F6. Trykk på sprøytepistolen for å slippe ut trykk.
F7. Lås sikkerhetsmekanismen på sprøytepistolen.

G

G1. **Lagring av høytrykksvaskeren under 0 °C / eller i lengre tid:**
Fjern vanninntaksslangen fra høytrykksvaskeren. Fjern spylelansen. Slå på høytrykksvaskeren når hovedbryteren står i stilling “Kaldt vann”. Aktiver sprøytepistolen. Hell gradvis frostvæske (ca. 5 liter) i vanntanken (C). Maskinen er beskyttet mot frost når det kommer frostvæskeoppløsning ut av sprøytepistolen og sprøytepistolen har vært åpnet og lukket noen ganger. Lås sikkerhetsmekanismen på sprøytepistolen. Slå av høytrykksvaskeren. For å unngå risiko, oppbevar høytrykksvaskeren midlertidig i et oppvarmet rom før du bruker den igjen. Når maskinen settes i drift igjen, kan frostvæskeoppløsningen samles opp og oppbevares for fremtidig bruk.
G2. Vipp og skru løs filterglasset,[1]tøm det for vann og fyll det med frostvæske, og monter det på høytrykksvaskeren igjen.

H

Vedlikehold og feilsøking

H1.a Vanninntak - Fingerfilter[1]: Skru ut hurtigkoblingen. Fjern lås og filter og rengjør med vann.
H1.b Vanninntak – Stort filter[1]: Vipp glasset utover, skru løs glasset og rengjør med vann.
H2. Drivstoffets påfyllingsfilter: Filteret kan fjernes med fingrene og skylles med rent drivstoff.
H3. Drivstoffilter: Åpne sidedøren for tilgang (A). Åpne slangeklemmene og skift drivstoffilteret (B). Overhold gjeldende regler for avhending. Kontakt Nilfisk for å skaffe reservefilter.
H4. Drivstofftank: Fjern tappepluggen og la drivstoffet renne ned i en tom beholder. Skyll gjennom med rent drivstoff. Overhold gjeldende regler for avhending.
H5. Pumpeolje: Kontroller pumpeoljekvaliteten: Kontroller fargen til pumpeoljen. Hvis oljen er mørk grå eller hvitaktig, kontakt Nilfisk service!
Fyll på kald pumpe med frisk olje til MAX hvis nødvendig.
H6. Flammesensor[1]: Fjern sensoren og rengjør den med en myk klut. Sørg for at sensoren sitter korrekt når du installerer den igjen. - symbolene må vende oppover.

[1] Tilvalgstilbehør / Tilbehør avhengig av modell

Angivelser i display

Kontrollamper	Display[1)]	Årsak	Løsning
Lyser konstant	0024	- Produktet er klart til bruk. - Ved oppstart i kald modus vises timetelleren i noen sekunder.	
Blinker		- Vannkranen er lukket eller vannmangel - Vaskemiddelbeholderen er tom. - Trykkreguleringen på sikkerhetskontrollblokken eller VarioPress-lansen[)] er innstilt på liten vanntilførsel. - Kalkavleiringer i maskinen.	- Kontroller vanntilførselen. - Etterfyll vaskemiddel eller still doseringsknappen på "0". - Endre innstilling på sikkerhetskontrollblokken / VarioPress slik at vanntilførselen blir maksimal. - ✆ Nilfisk Service.
Blinker	FLO	- Maskinen har gått i mer enn 120 s uten tilstrekkelig vanntilførsel. Maskinen kobler ut for å unngå at pumpen blir overopphetet.	- Start maskinen på nytt, hvis problemet vedvarer, ✆ Nilfisk Service.
Lyser konstant	FUE	- Lavt drivstoffnivå. - Maskinen kan brukes med kaldt vann.	- Kontroller drivstoffnivået og etterfyll, feilen blir tilbakestilt etter 5 sek.
Lyser konstant		- Lavt Nilfisk AntiStone-nivå[1)]. - Maskinen kan fortsatt brukes.	- Kontroller Nilfisk AntiStone-nivå og etterfyll.
Lyser konstant Lyser konstant		- Serviceintervallet er utløpt. - Maskinen kan fortsatt brukes.	- ✆ Nilfisk Service.
Lyser konstant Blinker		- Service må utføres i løpet av 20 timer. - Maskinen kan fortsatt brukes.	- ✆ Nilfisk Service.
Lyser konstant	HOS	- Kjelen er overopphetet. Avgassensoren (EXT-H) har kuttet drivstofftilførselen - Kalkavleiringer i maskinen. - Kjelen trenger service. - Maskinen kan brukes med kaldt vann.	- ✆ Nilfisk Service.
Lyser konstant Lyser konstant	LHE	- Flammesensoren (B7) er sotet. - Feil på tennings- eller drivstoffsystemet. - Maskinen kan brukes med kaldt vann.	- Rengjør flammesensoren (B7). - ✆ Nilfisk Service.
Blinker Blinker	LHL	- Kjelen er nedsotet og trenger service. - Kjelen er fylt med diesel.	- ✆ Nilfisk Service.
Lyser konstant Lyser konstant	HOP	- Motoren er overopphetet.	- Skru av hovedbryteren (OFF) – la maskinen avkjøle. - Fjern/koble fra skjøteledningen. - Mulig fasefeil. - Kontroller den elektriske tilkoblingen. - ✆ Nilfisk Service.
Lyser konstant Blinker Blinker	SEC SEO	- Temperatursensoren er kortsluttet. - Temperatursensoren er frakoblet. - Maskinen kan brukes med kaldt vann.	- ✆ Nilfisk Service.
Lyser konstant Lyser konstant	FLF	- Feil på strømningssensor.	- ✆ Nilfisk Service.
Lyser konstant	POL	- Lavt oljenivå i pumpe. - MPU lekker olje.	-Kontroller oljenivå og etterfyll. - ✆ Nilfisk Service.

[1)] Tilvalgstilbehør / Tilbehør avhengig av modell

Ytterligere feil

Feil	Årsak	Utbedring
Lyser ikke	- Støpselet ikke satt i stikkontakten.	- Stikk støpselet i stikkontakten. - Kontroller for tilstrekkelig sikring
Trykket for lavt	- Høytrykksdyse slitt. - Trykkmengderegulering hhv. Variopress-anordning[1] innstilt på for lavt trykk[1].	- Skift ut høytrykksdysen. - Drei trykkmengdereguleringen på sikkerhets-blokken i retning "+" hhv. still inn Variopress-dreieknappen[1] på pistolen på en større vann-mengde (se kapittel E10-11).
Rengjøringsmiddel uteblir	- Beholder for rengjøringsmiddel tom. - Beholder for rengjøringsmiddel full av slam. - Sugeventil på sugeslangen for rengjørings-middel tilsmusset.	- Fyll opp beholderen for rengjøringsmiddel. - Rengjør beholderen for rengjøringsmiddel. - Demonter og rengjør sugeventilen.
Brenneren soter	- Brennstoff urent. - Brenner tilsmusset eller ikke korrekt innstilt.	- ✆ Nilfisk Service.

B6. Justering av avleiringshemmer

1. Åpne kabinettet (A). Mål hvor hardt vannet er eller spør vannverket.							2. Still justeringsknappen (B) i henhold til nominell vanntilførsel			
mg/l	Korn	°dH	°e	°f	ppm Ca	Beskrivelse	9-15 L/min	16-20 L/min	21-26 L/min	27-33 L/min
.0-17	0-1	0-7	0-8,8	0-12,5	0-50	Bløtt	0	0	0	0
17-60	1,1-3,5					Litt hardt	0,5	1	2	2
60-128	3,6-7,5	7-14	8,8-17,5	12,5-25,1	51-150	Middels hardt	1	1,5	2,5	3
128-180	7,6-10,5	14-21	17,5-26,3	25,1-37,6	151-300	Hardt	1,5	2	3	3,5
>180	>10,5	>21	>26,3	>37,6	>300	Veldig hardt	2	3	3,5	4

Vedlikeholdsplan

	Ukentlig	Etter behov	Når servicelampen lyser
Vannfiltre		●	
Kontroller og rengjør drivstoffilteret i tankinnløpet		●	
Kontroller og skift innvendig drivstoffilter		●	
Rengjør drivstofftanken		●	
Smør hurtigkoblingsniplene til slangen, spylehåndtaket og lansen	●		
Kontroller kvaliteten på olje i pumpe	●		
Skift olje i pumpe			✆ Nilfisk Service

[1] Tilvalgstilbehør / Tilbehør avhengig av modell

Specifications

			MH 3C-145/600 PA	MH 3C-145/600 PAX	MH 3C-145/600 PA	MH 3C-90/670 PAX	MH 3C-180/780 PA
1			EU	EU	AU	GB	EU
2		V/ph/Hz	230/1/50	230/1/50	240/1/50	230/1/50	400/3/50
3		A	C 16	C 16	C 15	C 13	C 16
4		kW кВт	3.7	3.7	3.7	3.0	5.3
5	A	A	16	16	15	13	9.0
6	bar P_{IEC}	bar Бар 巴	145	145	145	90	180
7	Q_{IEC}	l/min л/мин 升/分钟	8.8	8.8	8.8	10.7	11.8
8	bar P_{max}	bar Бар 巴	200	200	200	135	250
9	Q_{MAX}	l/min	10.0	10.0	10.0	11.2	13.0
10			NT 0340	NT 0340	NT 0340	NT 0500	NT 0400
11		°C	90/150	90/150	90/150	90/150	90/150
12	t_{max}	°C	40				
13	p_{min}/p_{max}	bar Бар 巴	1/10				
14		mm 毫米	1010/700/1016				
15	kg	kg кг	115	119	115	119	115
16	L_{PA} K_{pA}= 3 dB	dB(A) дБ(A)	80	80	80	79.8	80.6
17	L_{WA} K_{WA}= 3 dB	dB(A) дБ(A)	95	95	95	94.8	95.5
18	a_h (ISO 5349 a_h)	m/s2 米/秒²	2.8 ±1	2.8 ±1	2.8 ±1	2.7 ±1	2.9 ±1
19		N	22.0	22.0	22.0	21.0	32.9
20	TYPE	L л 升	0.41 / SAE 80W-90				
21		kW кВт	42	42	42	55	55
22		L/л/升	15				
23		L/л/升	B: 10 L				

*) Optional accessories / Option depending on model

Specifications

			MH 3C-180/780 PAX	MH 3C-180/780 PA	MH 3C-180/780 PA	MH 3C-180/780 PAX	MH 3M-140/580 PA
1			EU	EXPT	NO	NO	EU
2		V/ph/Hz	400/3/50	220/440/3/60	230/400/3/50	230/400/3/50	230/1/50
3		A	C 16	C 25/16	C 25/16	C 25/16	C 16
4		kW кВт	5.3	5.5	5.3	5.3	3.6
5	A	A	9.0	15.0/8.0	15.0/9.0	15.0/9.0	16
6	bar P_{IEC}	bar Бар 巴	180	180	180	180	140
7	Q_{IEC}	l/min л/мин 升/分钟	11.8	11.8	11.8	11.8	9.70
8	bar P_{max}	bar Бар 巴	250	250	250	250	210
9	Q_{MAX}	l/min	13.0	13.0	13.0	13.0	9.70
10			NT 0400	NT 0400	NT 0400	NT 0400	NT 0370
11		°C	90/150	90/150	90/150	90/150	80/-
12	t_{max}	°C	40				
13	p_{min}/p_{max}	bar Бар 巴	1/10				
14		mm 毫米	1010/700/1016				
15	kg	kg кг	119	115	115	119	115
16	L_{PA} K_{pA}= 3 dB	dB(A) дБ(A)	80.6	84.4	80.6	80.6	75.0
17	L_{WA} K_{WA}= 3 dB	dB(A) дБ(A)	95.5	99.4	95.5	95.5	91.0
18	a_h (ISO 5349 a_h)	m/s2 米/秒²	2.9 ±1	2.9 ±1	2.9 ±1	2.9 ±1	2.8 ±1
19		N	32.9	32.9	32.9	32.9	23.70
20	TYPE	L л 升	0.41 / SAE 80W-90	0.41 / SAE 80W-90	0.41 / SAE 80W-90	0.41 / SAE 80W-90	0.39 / SAE 80W-90
21		kW кВт	55	55	55	55	42
22		L/л/升	15				
23		L/л/升	B: 10 L				

*) Optional accessories / Option depending on model

Specifications

			MH 3M-140/580 PAX	MH 3M-100/600 PA	MH 3M-160/770 PA	MH 3M-160/770 PAX	MH 3M-160/770 PAX
1			EU	GB	EU	EU	NO
2		V/ph/Hz	230/1/50	230/1/50	400/3/50	400/3/50	230/400/3/50
3		A	C 16	C 13	C 16	C 16	C 25/16
4		kW кВт	3.6	2.8	4.7	4.7	4.7
5	A	A	16	12.5	8	8	14/8
6	bar P_{IEC}	bar Бар 巴	140	100	160	160	160
7	Q_{IEC}	l/min л/мин 升/分钟	9.70	10.00	11.70	11.70	11.70
8	bar P_{max}	bar Бар 巴	210	150	240	240	240
9	Q_{MAX}	l/min	9.70	10.00	12.80	12.80	12.80
10			NT 0370	NT 0450	NT 0400	NT 0400	NT 0400
11		°C	80/-	80/-	80/-	80/-	80/-
12	t_{max}	°C	40				
13	p_{min}/p_{max}	bar Бар 巴	1/10				
14		mm 毫米	1010/700/1016				
15	kg	kg кг	119	115	115	119	119
16	L_{PA} K_{pA}= 3 dB	dB(A) дБ(A)	75.0	75.0	76.0	76.0	76.0
17	L_{WA} K_{WA}= 3 dB	dB(A) дБ(A)	91.0	91.0	92.0	92.0	92.0
18	a_h (ISO 5349 a_h)	m/s2 米/秒²	2.8 ±1	2.7 ±1	2.9 ±1	2.9 ±1	2.9 ±1
19		N	23.70	20.70	29.50	29.50	29.50
20	TYPE	L л 升	0.39 / SAE 80W-90	0.39 / SAE 80W-90	0.39 / SAE 80W-90	0.39 / SAE 80W-90	0.39 / SAE 80W-90
21		kW кВт	42	42	55	55	55
22		L/л/升	15				
23		L/л/升	B: 10 L	B: 10 L	B: 10 L	B: 10 L	B: 10 L

*) Optional accessories / Option depending on model

Specifications

			MH 4M-100/680 PA	MH 4M-100/680 PAX	MH 4M-100/720 FA	MH 4M-210/1000 PAX	MH 4M-130/720 FA
1			GB	GB	AU	EU	EU
2		V/ph/Hz	230/1/50	230/1/50	240/1/50	400/3/50	230/1/50
3		A	C 13	C 13	C 15	C 16	C 16
4		kW кВт	2.9	2.9	3.5	8.0	3.6
5	A	A	13	13	15	13.5	16
6	bar P_{IEC}	bar Бар 巴	100	100	100	210	130
7	Q_{IEC}	l/min л/мин 升/分钟	10.50	10.50	11.00	15.70	11.00
8	bar P_{max}	bar Бар 巴	150	150	150	250	195
9	Q_{MAX}	l/min	11.30	11.30	12.0	16.70	12.00
10			NT 0475	NT 0475	NT 0500	NT 0475	NT 0435
11		°C	90/150	90/150	90/150	90/150	90/150
12	t_{max}	°C	40				
13	p_{min}/p_{max}	bar Бар 巴	1/10				
14		mm 毫米	1010/700/1016				
15	kg	kg кг	138	141	138	149	141
16	L_{PA} K_{pA}= 3 dB	dB(A) дБ(A)	72.0	72.0	73.0	76.0	73.0
17	L_{WA} K_{WA}= 3 dB	dB(A) дБ(A)	88.0	88.0	89.0	92.0	89.0
18	a_h (ISO 5349 a_h)	m/s2 米/秒²	2.7 ±1	2.7 ±1	2.7 ±1	3.3 ±1	2.8 ±1
19		N	20.30	20.50	22.7	46.70	25.40
20	TYPE	L л 升	0.75 / Castrol Alphasyn T 150	0.75 / Castrol Alphasyn T 150	0.75 / Castrol Alphasyn T 150	0.75 / Castrol Alphasyn T 150	0.75 / Castrol Alphasyn T 150
21		kW кВт	70	70	55	70	55
22		L/л/升	15				
23		L/л/升	A: 10 L B: +	A: 10 L B: +	A: 10 L B: +	A: 10 L B: +	A: 10 L B: +

*) Optional accessories / Option depending on model

Specifications

			MH 4M-180/860 FAL	MH 4M-180/860 FA	MH 4M-180/890 FA	MH 4M-180/890 FA	MH 4M-200/960 FA
1			EU	EU	JP	JP	EU
2		V/ph/Hz	400/3/50	400/3/50	200/3/50	200/3/60	400/3/50
3		A	C 16	C 16	C 20	C 20	C 16
4		kW кВт	5.9	5.9	5.9	5.9	7.2
5	A	A	10	10	20	20	12
6	bar P_{IEC}	bar Бар 巴	180	180	180	180	200
7	Q_{IEC}	l/min л/мин 升/分钟	13.20	13.20	13.80	13.80	14.80
8	bar P_{max}	bar Бар 巴	250	250	250	250	250
9	Q_{MAX}	l/min	14.30	14.30	14.80	14.80	16.00
10			NT 0435	NT 0435	NT 0475	NT 0475	NT 0475
11		°C	90/150	90/150	90/150	90/150	90/150
12	t_{max}	°C	40				
13	p_{min}/p_{max}	bar Бар 巴	1/10				
14		mm 毫米	1010/700/1016				
15	kg	kg кг	133	133	133	133	142
16	L_{PA} K_{pA}= 3 dB	dB(A) дБ(A)	75.0	75.0	75.0	75.0	76.0
17	L_{WA} K_{WA}= 3 dB	dB(A) дБ(A)	91.0	91.0	91.0	91.0	92.0
18	a_h (ISO 5349 a_h)	m/s2 米/秒²	3.1 ±1	3.1 ±1	3.1 ±1	3.2 ±1	3.2 ±1
19		N	35.40	35.40	38.50	40.30	42.80
20	TYPE	L л 升	0.75 / Castrol Alphasyn T 150	0.75 / Castrol Alphasyn T 150	0.75 / Castrol Alphasyn T 150	0.75 / Castrol Alphasyn T 150	0.75 / Castrol Alphasyn T 150
21		kW кВт	70	70	70	70	70
22		L/л/升	15				
23		L/л/升	B: 10 L	A: 10 L B: +	A: 10 L B: +	A: 10 L B: +	A: 10 L B: +

*) Optional accessories / Option depending on model

Specifications

			MH 4M-200/960 FA	MH 4M-200/960 FAX	MH 4M-200/960 FAX	MH 4M-200/960 FA	MH 4M-200/960 FA
1			NO	EU	NO	AU	EXP
2		V/ph/Hz	230/400/3/50	400/3/50	230/400/3/50	415/3/50	220-230/440-460/3/60
3		A	C 25/16	C 16	C 25/16	C 20	C 25/16
4		kW кВт	7.2	7.2	7.2	7.5	7.2
5	A	A	21/12	12	21/12	12	21/12
6	bar P_{IEC}	bar Бар 巴	200	200	200	200	200
7	Q_{IEC}	l/min л/мин 升/分钟	14.80	14.80	14.80	14.80	14.80
8	bar P_{max}	bar Бар 巴	250	250	250	250	250
9	Q_{MAX}	l/min	16.00	16.00	16.00	16.0	16.00
10			NT 0475	NT 0475	NT 0475	NT 0475	NT 0475
11		°C	90/150	90/150	90/150	90/150	90/150
12	t_{max}	°C	40				
13	p_{min}/p_{max}	bar Бар 巴	1/10				
14		mm 毫米	1010/700/1016				
15	kg	kg кг	144	142	147	142	142
16	L_{PA} K_{pA} = 3 dB	dB(A) дБ(A)	76.0	76.0	76.0	76.0	76.0
17	L_{WA} K_{WA} = 3 dB	dB(A) дБ(A)	92.0	92.0	92.0	92.0	92.0
18	a_h (ISO 5349 a_h)	m/s2 米/秒²	3.2 ±1	3.2 ±1	3.2 ±1	3.2 ±1	3.2 ±1
19		N	42.80	43.30	43.30	42.8	42.90
20	TYPE	L л 升	0.75 / Castrol Alphasyn T 150	0.75 / Castrol Alphasyn T 150	0.75 / Castrol Alphasyn T 150	0.75 / Castrol Alphasyn T 150	0.75 / Castrol Alphasyn T 150
21		kW кВт	70	70	70	70	70
22		L/л/升	15				
23		L/л/升	A: 10 L B: +	A: 10 L B: +	A: 10 L B: +	A: 10 L B: +	A: 10 L B: +

*) Optional accessories / Option depending on model

Specifications

			MH 4M-220/1000 FA	MH 4M-220/1000 FAXT	MH 5M-100/760 PA UK	MH 5M-100/760 PAX UK	MH 5M-200/960 FA
1			EU	EU	GB	GB	EU
2		V/ph/Hz	400/3/50	400/3/50	230/1/50	230/1/50	400/3/50
3		A	C 16	C 16	C 13	C 13	C 16
4		kW кВт	7.2	7.2	2.9	2.9	7.2
5	A	A	14	14	13	13	12
6	bar P_{IEC}	bar Бар 巴	220	220	100	100	200
7	Q_{IEC}	l/min л/мин 升/分钟	15.70	15.70	11.30	11.30	14.80
8	bar P_{max}	bar Бар 巴	250	250	150	150	250
9	Q_{MAX}	l/min	16.70	16.70	12.70	12.70	16.00
10			NT 0475	NT 0475	NT 0500	NT 0500	NT 0475
11		°C	90/150	90/150	90/150	90/150	90/150
12	t_{max}	°C	40				
13	p_{min}/p_{max}	bar Бар 巴	1/10				
14		mm 毫米	1010/700/ 1016	1010/700/ 1016	1188/ 700/ 1020		
15	kg	kg кг	142	149	167	170	174
16	L_{PA} K_{pA}= 3 dB	dB(A) дБ(A)	76.0	76.0	73.3	73.3	75.3
17	L_{WA} K_{WA}= 3 dB	dB(A) дБ(A)	92.0	92.0	88.4	88.4	90.4
18	a_h (ISO 5349 a_h)	m/s2 米/秒²	3.4 ±1	3.4 ±1	2.0 ±1	2.0 ±1	2.0 ±1
19		N	47.20	47.30	23.60	23.80	42.70
20	TYPE	L л 升	0.75 / Castrol Alphasyn T 150	0.75 / Castrol Alphasyn T 150	0.75 / Castrol Alphasyn T 150	0.75 / Castrol Alphasyn T 150	0.75 / Castrol Alphasyn T 150
21		kW кВт	70	70	70	70	80
22		L/л/升	15	15	30		
23		L/л/升	A: 10 L B: +	A: 10 L B: +	A: 10 L B: 10 L	A: 10 L B: 10 L	A: 10 L B: 10 L

*) Optional accessories / Option depending on model

Specifications

			MH 5M-200/960 FAX	MH 5M-210/1100 FA	MH 5M-210/1100 FAX	MH 5M-210/1100 FA	MH 5M-210/1100 FA
1			EU	EU	EU	NO	AU
2		V/ph/Hz	400/3/50	400/3/50	400/3/50	230/400/ 3/50	415/3/50
3		A	C 16	C 16	C 16	C 25/16	C 20
4		kW кВт	7.2	7.9	7.9	7.9	7.9
5	A	A	12	13.5	13.5	24/13.5	13.1
6	bar P_{IEC}	bar Бар 巴	200	210	210	210	210
7	Q_{IEC}	l/min л/мин 升/分钟	14.80	17.50	17.50	17.50	17.5
8	bar P_{max}	bar Бар 巴	250	250	250	250	250
9	Q_{MAX}	l/min	16.00	18.30	18.30	18.30	18.3
10			NT 0475	NT 0550	NT 0550	NT 0550	NT 0550
11		°C	90/150	90/150	90/150	90/150	90/150
12	t_{max}	°C	40				
13	p_{min}/p_{max}	bar Бар 巴	1/10				
14		mm 毫米	1188/ 700/ 1020				
15	kg	kg кг	171	174	179	174	174
16	L_{PA} K_{pA}= 3 dB	dB(A) дБ(A)	75.3	76.9	76.9	76.9	76.9
17	L_{WA} K_{WA}= 3 dB	dB(A) дБ(A)	90.4	92.0	92.0	92.0	92.0
18	a_h (ISO 5349 a_h)	m/s2 米/秒²	2.0 ±1	2.0 ±1	2.0 ±1	2.0 ±1	2.0 ±1
19		N	43.20	52.80	53.60	52.80	52.8
20	TYPE	L л 升	0.75 / Castrol Alphasyn T 150	0.75 / Castrol Alphasyn T 150	0.75 / Castrol Alphasyn T 150	0.75 / Castrol Alphasyn T 150	0.75 / Castrol Alphasyn T 150
21		kW кВт	80	90	90	90	90
22		L/л/升	30				
23		L/л/升	A: 10 L B: 10 L	A: 10 L B: 10 L	A: 10 L B: 10 L	A: 10 L B: 10 L	A: 10 L B:10 L

*) Optional accessories / Option depending on model

Specifications

			MH 5M-210/1100 FAX	MH 5M-210/1100 PAX	MH 5M-210/1100 FA	MH 6P-210/1100 FA	MH 6P-210/1100 FA
1			NO	EU	EXP	JP	JP
2		V/ph/Hz	230/400/3/50	400/3/50	220-230/440-460/3/60	200/3/50	200/3/60
3		A	C 25/16	C 16	C 25/16	C 30	C 30
4		kW кВт	7.9	7.9	7.9	8.8	8.7
5	A	A	24/13.5	13.5	24/13.5	29	28
6	bar P_{IEC}	bar Бар 巴	210	210	210	210	210
7	Q_{IEC}	l/min л/мин 升/分钟	17.50	17.50	17.50	17.50	17.50
8	bar P_{max}	bar Бар 巴	250	250	250	250	250
9	Q_{MAX}	l/min	18.30	18.30	18.30	18.30	18.30
10			NT 0550	NT 0550	NT 0550	NT 0550	NT 0550
11		°C	90/150	90/150	90/150	90/150	90/150
12	t_{max}	°C	40				
13	p_{min}/p_{max}	bar Бар 巴	1/10				
14		mm 毫米	1188/ 700/ 1020				
15	kg	kg кг	180	179	180	179	179
16	L_{PA} K_{pA}= 3 dB	dB(A) дБ(A)	76.9	76.9	76.9	76.9	76.9
17	L_{WA} K_{WA}= 3 dB	dB(A) дБ(A)	92.0	92.0	92.0	92.0	92.0
18	a_h (ISO 5349 a_h)	m/s2 米/秒²	2.0 ±1	2.0 ±1	2.0 ±1	2.6 ±1	2.6 ±1
19		N	53.60	52.40	52.80	52.80	52.80
20	TYPE	L л 升	0.75 / Castrol Alphasyn T 150	0.75 / Castrol Alphasyn T 150	0.75 / Castrol Alphasyn T 150	0.95 / Castrol Alphasyn T 150	0.95 / Castrol Alphasyn T 150
21		kW кВт	90	90	90	90	90
22		L/л/升	30				
23		L/л/升	A: 10 L B: 10 L	A: 10 L B: 10 L	A: 10 L B: 10 L	A: 10 L B: 10 L	A: 10 L B: 10 L

*) Optional accessories / Option depending on model

Specifications

			MH 6P-175/1250 FA EU	MH 6P-175/1250 FAX EU	MH 6P-200/1300 FA	MH 6P-200/1300 FA	MH 6P-200/1300 FAX
1			EU	EU	EU	NO	EU
2		V/ph/Hz	400/3/50	400/3/50	400/3/50	230/400/3/50	400/3/50
3		A	C 16	C 16	C 16	C 25/16	C 16
4		kW кВт	8.5	8.5	9.1	9.1	9.2
5	A	A	14.5	14.5	15.5	25/14	15.7
6	bar P_{IEC}	bar Бар 巴	175	175	200	200	200
7	Q_{IEC}	l/min л/мин 升/分钟	19.20	19.20	20.00	20.00	20.00
8	bar P_{max}	bar Бар 巴	250	250	250	250	250
9	Q_{MAX}	l/min	20.80	20.80	21.70	21.70	21.70
10			NT 0750	NT 0750	NT 0680	NT 0680	NT 0680
11		°C	90/150	90/150	90/150	90/150	90/150
12	t_{max}	°C	40				
13	p_{min}/p_{max}	bar Бар 巴	1/10				
14		mm 毫米	1188/ 700/ 1020	1188/ 700/ 1020	1188/ 700/ 1045	1188/ 700/ 1045	1188/ 700/ 1045
15	kg	kg кг	180	188	198	207	207
16	L_{PA} K_{pA}= 3 dB	dB(A) дБ(A)	78.8	78.8	78.8	78.8	78.8
17	L_{WA} K_{WA}= 3 dB	dB(A) дБ(A)	91.2	91.2	92.2	92.2	92.2
18	a_h (ISO 5349 a_h)	m/s2 米/秒²	2.6 ±1	2.6 ±1	2.6 ±1	2.6 ±1	2.6 ±1
19		N	55.40	56.60	59.50	59.70	60.20
20	TYPE	L л 升	0.95 / Castrol Alphasyn T 150	0.95 / Castrol Alphasyn T 150	0.95 / Castrol Alphasyn T 150	0.95 / Castrol Alphasyn T 150	0.95 / Castrol Alphasyn T 150
21		kW кВт	90	90	115	115	115
22		L/л/升	30	30	30	30	30
23		L/л/升	A: 10 L B: 10 L	A: 10 L B: 10 L	A: 10 L B: 10 L	A: 10 L B: 10 L	A: 10 L B: 10 L

*) Optional accessories / Option depending on model

Specifications

			MH 6P-200/1300 FA	MH 6P-195/1350 FA EXPT	MH 7P-180/1260 FA	MH 7P-180/1260 FA	MH 7P-180/1260 FAX
1			AU	EXP	EU	NO	EU
2		V/ph/Hz	415/3/50	220-230/440-460/400/3/60	400/3/50	230/400/3/60	400/3/50
3		A	C 20	C 25/16	C 16	C 25/16	C 16
4		kW кВт	9.2	9.2	7.6	7.7	7.6
5	A	A	15	25/13	13.5	24/14	13.5
6	bar P_{IEC}	bar Бар 巴	200	195	180	180	180
7	Q_{IEC}	l/min л/мин 升/分钟	20.0	20. 80	19.50	19.50	19.50
8	bar P_{max}	bar Бар 巴	250	250	250	250	250
9	Q_{MAX}	l/min	21.7	22.50	21.00	21.00	21.00
10			NT 0680	NT 0700	NT 0680	NT 0680	NT 0680
11		°C	90/150	90/150	90/150	90/150	90/150
12	t_{max}	°C	40				
13	p_{min}/p_{max}	bar Бар 巴	1/10				
14		mm 毫米	1188/ 700/ 1045	1188/ 700/ 1045	1188/700/ 1045	1188/ 700/ 1045	1188/ 700/ 1045
15	kg	kg кг	198	216	195	199	204
16	L_{PA} K_{pA}= 3 dB	dB(A) дБ(A)	78.8	78.8	76.5	76.5	76.5
17	L_{WA} K_{WA}= 3 dB	dB(A) дБ(A)	92.2	92.2	91.6	91.6	91.6
18	a_h (ISO 5349 a_h)	m/s2 米/秒²	2.6 ±1	2.6 ±1	3.4 ±1	3.4 ±1	3.4 ±1
19		N	60.0	61.20	55.4	55.40	56.00
20	TYPE	L л 升	0.95 / Castrol Alphasyn T 150	0.95 / Castrol Alphasyn T 150	1.10 / Castrol Alphasyn T 150	1.10 / Castrol Alphasyn T 150	1.10 / Castrol Alphasyn T 150
21		kW кВт	115	115	115	115	115
22		L/л/升	30	30	30	30	30
23		L/л/升	A: 10 L B:10 L	A: 10 L B: 10 L	A: 10 L B: 10 L	A: 10 L B: 10 L	A: 10 L B: 10 L

*) Optional accessories / Option depending on model

Original instruction

Specifications

			MH 7P-180/1260 FAX	MH 7P-180/1260 FA	MH 7P-180/1260 FA	MH 7P-180/1260 FA	MH 8P-180/2000 FA
1			NO	AU	JP	JP	EU
2		V/ph/Hz	230/400/3/50	415/3/50	200/3/50	200/3/60	400/3/50
3		A	C 25/16	C 20	C 20	C 20	C 32
4		kW кВт	7.7	7.9	7.7	7.3	14.7
5	A	A	25/14.5	13.5	27.5	27.5	25
6	bar P_{IEC}	bar Бар 巴	180	180	180	180	180
7	Q_{IEC}	l/min л/мин 升/分钟	19.50	19.5	19.50	19.50	32.50
8	bar P_{max}	bar Бар 巴	250	250	250	250	250
9	Q_{MAX}	l/min	21.00	21.0	21.00	21.00	33.30
10			NT 0680	NT 0680	NT 0680	NT 0680	NT 1200
11		°C	90/150	90/150	90/150	90/150	90/150
12	t_{max}	°C	40				
13	p_{min}/p_{max}	bar Бар 巴	1/10				2/10
14		mm 毫米	1188/ 700/ 1045	1188/700/ 1045	1188/ 700/ 1045	1188/ 700/ 1045	1188/ 700/ 1045
15	kg	kg кг	208	195	195	195	219
16	L_{PA} K_{pA}= 3 dB	dB(A) дБ(A)	76.5	76.5	76.5	76.5	82.8
17	L_{WA} K_{WA}= 3 dB	dB(A) дБ(A)	91.6	91.6	91.6	91.6	97.9
18	a_h (ISO 5349 a_h)	m/s2 米/秒²	3.4 ±1	3.4 ±1	3.4 ±1	3.4 ±1	≤1
19		N	56.00	55.4	55.80	55.20	90.90
20	TYPE	L л 升	1.10 / Castrol Alphasyn T 150	1.10 / Castrol Alphasyn T 150	1.10 / Castrol Alphasyn T 150	1.10 / Castrol Alphasyn T 150	0.95 / Castrol Alphasyn T 150
21		kW кВт	115	115	115	115	115
22		L/л/升	30	30	30	30	30
23		L/л/升	A: 10 L B: 10 L	A: 10 L B:10 L	A: 10 L B: 10 L	A: 10 L B: 10 L	A: 10 L B: 10 L

*) Optional accessories / Option depending on model

Original instruction

Specifications

			MH 8P-180/2000 FAX
1			EU
2		V/ph/Hz	400/3/50
3		A	C 32
4		kW кВт	14.7
5	A	A	25
6	bar P_{IEC}	bar Бар 巴	180
7	Q_{IEC}	l/min л/мин 升/分钟	32.50
8	bar P_{max}	bar Бар 巴	250
9	Q_{MAX}	l/min	33.30
10			NT 1200
11		°C	90/150
12	t_{max}	°C	40
13	p_{min}/p_{max}	bar Бар 巴	2/10
14		mm 毫米	1188/ 700/ 1045
15	kg	kg кг	227
16	L_{PA} K_{pA}= 3 dB	dB(A) дБ(A)	82.8
17	L_{WA} K_{WA}= 3 dB	dB(A) дБ(A)	97.9
18	a_h (ISO 5349 a_h)	m/s2 米/秒²	≤1
19		N	91.70
20	TYPE	L л 升	0.95 / Castrol Alphasyn T 150
21		kW кВт	115
22		L/л/升	30
23		L/л/升	A: 10 L B: 10 L

*) Optional accessories / Option depending on model

1			**EN**: Country variant. **DE**: Ländervarianten. **FR**: Selon le pays. **NL**: Nationale variant. **IT**: Variante per il Paese. **NO**: Variant i ulike land. **SV**: Landsvariant. **DA**: Landespecifik variant. **FI**: Maakohtainen vaihtelu. **ES**: Depende del país. **PT**: Variante do país. **EL**: Έκδοση χώρας. **TR**: Ülkedeki model. **SL**: Jezikovna različica. **HR**: Ovisno o zemlji. **SK**: Vrsta ulja. **CS**: Varianta země. **PL**: Wersja dla kraju. **HU**: Országfüggő modellváltozatok. **RO**: Varianta ţării. **BG**: Вариант за страната. **RU**: Региональное исполнение. **ET**: Riigi variant. **LV**: Valsts versija. **LT**: Šaliai skirtąs variantas. **JA**: 国による相違。**ZH**: 不同国家 **KO**: 국가별 모델. **TH**: แตกตางกันไปตามประเทศ **MS**: Variasi negara.
2		V/ ph/ Hz	**EN**: Possible voltage. **DE**: Mögliche Spannung. **FR**: Tension autorisée. **NL**: Mogelijke spanning. **IT**: Possibile voltaggio. **NO**: Mulig spenning. **SV**: Möjlig spänning. **DA**: Spænding. **FI**: Mahdollinen jännite, V/vaiheluku/taajuus. **ES**: Tensión admitida. **PT**: Tensão possível. **EL**: Πιθανή τάση, V/ph/Frez. **TR**: Olası voltaj, V/Faz/Frekans. **SL**: Morebitna napetost. **HR**: Mogući napon. **SK**: Možné napätie. **CS**: Možné napětí. **PL**: Dopuszczalne napięcie, V/fazy/częst. **HU**: Tápfeszültség, V/fázis/frekv. **RO**: Tensiune posibilă, V/fază/Frecv. **BG**: Възможно напрежение. **RU**: Напряжение, В/ф./част. В/ф./Гц. **ET**: Võimalik pinge, V/faas/sagedus. **LV**: Iespējamais spriegums. **LT**: Galima įtampa V / F / Frez. **JA**: 電圧。**ZH**: 可能电压（V/ph/Frez） **KO**: 허용 전압, 볼트/상/헤르츠. **TH**: แรงดันไฟฟาที่สามารถใชได **MS**: Kemungkinan voltan.
3		A	**EN**: Fuse. **DE**: Sicherung. **FR**: Fusible. **NL**: Zekering. **IT**: Fusibile. **NO**: Sikring. **SV**: Säkring. **DA**: Sikring. **FI**: Sulake. **ES**: Fusible. **PT**: Fusível. **EL**: Ασφάλεια. **TR**: Sigorta. **SL**: Varovalka **HR**: Osigurač **SK**: Poistka **CS**: Pojistka. **PL**: Bezpiecznik. **HU**: Biztosíték. **RO**: Siguranţă. **BG**: Предпазител **RU**: Предохранитель. **ET**: Kaitse. **LV**: Drošinātājs. **LT**: Saugiklis. **JA**: ヒューズ **ZH**: 保险丝 **KO**: 퓨즈. **TH**: ฟวส์ **MS**: Fius
4		kW кВт	**EN**: Power rating. **DE**: Nennleistung. **FR**: Puissance nominale. **NL**: Nominaal vermogen. **IT**: Corrente nominale. **NO**: Nominell effekt. **SV**: Märkeffekt. **DA**: Nominel effekt. **FI**: Tehontarve. **ES**: Potencia nominal. **PT**: Classificação de potência. **EL**: Ονομαστική ισχύς. **TR**: Elektrik değerleri. **SL**: Moč. **HR**: Oznaka napona. **SK**: Stanovenie výkonu. **CS**: Jmenovitý výkon. **PL**: Moc znamionowa. **HU**: Névleges teljesítmény. **RO**: Putere nominală. **BG**: Мощност. **RU**: Номинальная мощность кВт. **ET**: Vooluühik. **LV**: Nominālā jauda. **LT**: Galia. **JA**: 定格電力。**ZH**: 额定功率 **KO**: 전원 등급. **TH**: อัตรากำลังไฟ **MS**: Penarafan kuasa.
5	A	A	**EN**: Current consumption. **DE**: Aktueller Verbrauch. **FR**: Consommation de courant. **NL**: Huidig verbruik. **IT**: Consumo di corrente. **NO**: Strømforbruk. **SV**: Strömförbrukning. **DA**: Strømforbrug. **FI**: Nykyinen kulutus. **ES**: Consumo actual. **PT**: Consumo de corrente. **EL**: Κατανάλωση ρεύματος. **TR**: Geçerli tüketim. **SL**: Poraba električne energije. **HR**: Potrošnja struje. **SK**: Aktuálna spotreba. **CS**: Odběr proudu. **PL**: Pobór prądu. **HU**: Áramfelvétel. **RO**: Consum de curent. **BG**: Консумация на електроенергия. **RU**: Текущий расход. **ET**: Praegune tarbimine. **LV**: Strāvas patēriņš. **LT**: Esamas suvartojimas. **JA**: 消費電流。**ZH**:电流消耗。**KO**: 소비 전류. **TH**: กำลังไฟฟา **MS**: Penggunaan semasa.
6	bar P_{IEC}	bar Бар 巴	**EN**: Working pressure. **DE**: Arbeitsdruk. **FR**: Pression de service. **NL**: Werkdruk. **IT**: Pressione di esercizio. **NO**: Arbeidstrykk. **SV**: Arbetstryck. **DA**: Arbejdstryk. **FI**: Työpaine. **ES**: Presión de trabajo. **PT**: Pressão de trabalho. **EL**: Πίεση λειτουργίας. **TR**: Çalışma basıncı. **SL**: Delovni tlak. **HR**: Radni tlak. **SK**: Pracovný tlak. **CS**: Provozní tlak. **PL**: Ciśnienie robocze. **HU**: Üzemi nyomás. **RO**: Presiune de lucru. **BG**: Работно налягане. **RU**: Рабочее давление. **ET**: Töösurve. **LV**: Darba spiediens. **LT**: Darbinis slėgis. **JA**: 動作圧力。**ZH**: 工作压力 **KO**: 작업 압력. **TH**: แรงดันขณะใชงาน **MS**: Tekanan kerja

7	Q_{IEC}	l/min л/мин 升/分钟	**EN**: Water flow. **DE**: Wasserdurchsatz. **FR**: Débit d‘eau. **NL**: Waterdoorstroming. **IT**: Flusso dell‘acqua. **NO**: Vanntilførsel. **SV**: Vattenflöde. **DA**: Vandmængde. **FI**: Vedenvirtaus. **ES**: Flujo de agua. **PT**: Fluxo de água. **EL**: Ροή νερού. **TR**: Su akışı. **SL**: Pretok vode. **HR**: Regulacija protoka vode. **SK**: Prietok vody. **CS**: Průtok vody. **PL**: Przepływ wody. **HU**: Vízátfolyás. **RO**: Debit apă. **BG**: Воден поток. **RU**: Расход воды. **ET**: Veevool. **LV**: Ūdens plūsma. **LT**: Vandens srautas. **JA**: 流水 **ZH**: 水流量 **KO**: 급수량. **TH**: การไหลของน้ำ **MS**: Aliran air.
8	bar P_{max}	bar Бар 巴	**EN**: Max. water pressure. **DE**: Max Wasserdruck. **FR**: Pression d‘eau maximale. **NL**: Max. waterdruk. **IT**: Max. pressione dell‘acqua. **NO**: Maks. vanntrykk. **SV**: Max vattentryck. **DA**: Max. vandtryk. **FI**: Suurin vedenpaine. **ES**: Presión máxima de entrada del agua. **PT**: Pressão máxima de água. **EL**: Μέγ. πίεση νερού. **TR**: Maks. su basıncı. **SL**: Najv. vodni tlak. **HR**: Maksimalni tlak vode. **SK**: Maximálny tlak vody. **CS**: Max. tlak vody. **PL**: Maks. ciśnienie wody. **HU**: Max. víznyomás. **RO**: Presiune max. apă. **BG**: Макс. налягане на водата. **RU**: Макс. давление воды. **ET**: Max veesurve. **LV**: Maks. ūdens spiediens. **LT**: Maks. vandens slėgis. **JA**: 最高水圧 **ZH**: 最大水压. **KO**: 최대 수압. **TH**: ความดันน้ำสูงสุด **MS**: Tekanan air maksimum.
9	Q_{max}	l/min л/мин 升/分钟	**EN**: Water flow **DE**: Wasserdurchsatz. **FR**: Débit d‘eau. **NL**: Waterdoorstroming. **IT**: Flusso dell‘acqua. **NO**: Vanntilførsel. **SV**: Vattenflöde. **DA**: Vandmængde. **FI**: Vedevirtaus. **ES**: Flujo de agua. **PT**: Fluxo de água. **EL**: Ροή νερού. **TR**: Su akışı. **SL**: Pretok vode. **HR**: Protok vode. **SK**: Prietok vody. **CS**: Průtok vody. **PL**: Przepływ wody. **HU**: Vízátfolyás. **RO**: Debit apă. **BG**: Воден поток. **RU**: Расход воды. **ET**: Veevool. **LV**: Ūdens plūsma. **LT**: Vandens srautas. **JA**: 流水。**ZH**: 水流量 **KO**: 급수량. **TH**: การไหลของน้ำ **MS**: Aliran air.
10			**EN**: High pressure nozzle **DE**: Hochdruckdüse. **FR**: Buse haute pression. **NL**: Hogedruksproeier. **IT**: Ugello alta pressione. **NO**: Høytrykksmunnstykke. **SV**: Högtrycksmunstycke. **DA**: Højtryksdyse. **FI**: Korkeapainesuutin. **ES**: Boquilla de alta presión. **PT**: Bocal de alta pressão. **EL**: Ακροφύσιο υψηλής πίεσης. **TR**: Yüksek basınçlı ağız. **SL**: Šoba za visoki pritisk. **HR**: Visokotlačna mlaznica. **SK**: Vysokotlaková hubica. **CS**: Vysokotlaká tryska. **PL**: Dysza wysokociśnieniowa. **HU**: Nagynyomású fúvóka. **RO**: Duză de înaltă presiune. **BG**: Дюза за високо налягане. **RU**: Сопло высокого давления. **ET**: Kõrgsurve otsak. **LV**: Augstspiediena sprausla. **LT**:Aukšto slėgio purkštukas. **JA**:高圧カノズル。**ZH**: 高压喷嘴。**KO**: 고압 노즐 **TH**: หัวอัดฉีดแรงดันสูง **MS**:Nozel tekanan tinggi.
11		°C	**EN**: Water Temperature. **DE**: Wasser temperatur. **FR**: d‘eau température. **NL**: Water temperatuur. **IT**: dell‘acqua temperatura. **NO**: Vann temperatur. **SV**: Vatten temperatur. **DA**: Vandtemperatur. **FI**: Veden lämpötila. **ES**: agua temperatura. **PT**: água temperatura. **EL**: νερού θερμοκρασία. **TR**: Su sıcaklık. **SL**: vode temperatura. **HR**: vode temperatura. **SK**: vody teplota. **CS**: vody teplota. **PL**: wody temperatura. **HU**: Viz hőmérséklet. **RO**: apă temperatură. **BG**: Воден температура. **RU**: воды температура. **ET**: Vee temperatuur. **LV**: Ūdens temperatūra. **LT**: Vandens temperatūra. **JA**: 水 温度。**ZH**: 水 温度。**KO**: 물 온도. **TH**: น้ำอุณหภูมิที่ใช **MS**: Air Suhu yang.

12	t_{max}	°C	**EN**: Max water inlet temperature, Intake-Pressure operation. **DE**: Max Wassereinlasstemperatur - Druckbetrieb. **FR**: Température max. de l'entrée d'eau en mode admission/pression. **NL**: Max. Waterinlaattemperatuur Inlaat-Tijdens. Bedrijf. **IT**: Temperatura max. alimentazione acqua Funzionamento a ingressopressione. **NO**: Maks. temperatur vanninntak, Inntakstrykk drift. **SV**: Max ingående vattentemperatur inlopps-tryckdrift. **DA**: Maks. vandtilgangstemperatur, tilgangstrykdrift. **FI**: Tuloveden suurin lämpötila, käytettäessä painepesurina. **ES**: Temperatura y presión máxima de entrada del agua. **PT**: Temperatura máxima de entrada de água, Funcionamento da pressão de entrada. **EL**: Μεγ. θερμοκρασία εισόδου νερούλειτουργίας πίεσης. **TR**: Maks. su girişi sıcaklığı Emme-Basınçlı çalışma. **SL**: Najv. vstopna temperatura vode, vstopni tlak pri delovanju. **HR**: Maks. temperatura ulazne vode, tlak pri usisavanju. **SK**: Max. vstupná teplota vody, Prevádzka v nasávacom režime pod tlakom. **CS**: Max. teplota vody na vstupu, provozní sací tlak. **PL**: Maks. temperatura na dopływie wody z instalacji wodociągowej. **HU**: Max. bemenő vízhőmérséklet Szívónyomásos üzem. **RO**: Temperatura max. de admisie apă în cazul alimentării de la robinet. **BG**: Макс. температура на входящата вода – работа в режим на засмукване. **RU**: Макс. температура воды на входе (всасывание/подача под давлением). **ET**: Max vee sisselasketemperatuur Sissevõturõhk töö ajal. **LV**: Maks. ūdens ieplūdes temperatūra ieplūdes-spiediena darbībā. **LT**: Didžiausia vandens paėmimo temperatūra, veikimas esant įėjimo slėgiui. **JA**: 最高流入水温度、吸気圧力動作。**ZH**: 进水压力操作时的最高进水水温 **KO**: 최대 급수 온도 주입/압력 작 동. **TH**: อุณหภูมิน้ำเขาสูงสุด ความดันในการใชงานบริเวณทางเขา **MS**: Suhu maksimum air masuk, Kemasukan-Operasi tekanan.
13	p_{min}/p_{max}	bar Бар 巴	**EN**: Min/Max. water inlet pressure. **DE**: Min/Max. Wassereinlassdruck. **FR**: d'eau en mode admission/pression. **NL**: Min/Max. waterinlaatdruk. **IT**: Pressione min/max. alimentazione acqua. **NO**: Min/Maks. trykk vanninntak. **SV**: Min/Max tryck för vatteninlopp. **DA**: Min/Maks. Vandtilgangstryk. **FI**: Min/max. tulovesi paine. **ES**: Presión minima/máxima de entrada del agua. **PT**: Pressão minima/máxima de entrada de água. **EL**: Min / max. πίεση εισόδου νερού **TR**: Min/Maks. su girişi basıncı. **SL**: Min/Max. tlak dovoda vode. **HR**: Min/Maks. tlak ulazne vode. **SK**: Min/Max. vstupný tlak vody. **CS**: Min/Max. tlak vody na vstupu. **PL**: Min/Maks. ciśnienie na dopływie wody. **HU**: Min/Max. bemenő nyomás. **RO**: Presiunea min/max. de alimentare cu apă. **BG**: Min/Макс. налягане на входяща вода. **RU**: Min/Макс. давление воды на входе. **ET**: Min/Maks vee sissevoolusurve. **LV**: Min/Maks. ūdens spiediens. **LT**: Min/Max vandens paėmimo slėgis. **JA**: 最小/最大。 流入水圧。**ZH**: 最小/最大 进水压力 **KO**: 최소 / 최대 입구 압력 **TH**: ต่ำสุด / สูงสุด แรงดันน้ำ **MS**: Tekanan minimum/maksimum air masuk.
14		mm 毫米	**EN**: Dimensions LxWxH. **DE**: Masse LxBxH. **FR**: Dimensions l x p x h. **NL**: Afmetingen LxBxH. **IT**: Dimensioni, lun. x larg. x alt. **NO**: Mål LxBxH. **SV**: Dimensioner LxBxH **DA**: Mål LxBxH. **FI**: Mitat, PxLxK. **ES**: Dimensiones l x a x al. **PT**: Dimensões, C x L x A. **EL**: Διαστάσεις, M x Π x Y. **TR**: Boyutlar, u x g x y. **SL**: Mere D x Š x V. **HR**: Dimenzije DxŠxV. **SK**: Rozmery D x Š x V. **CS**: Rozměry d x š x v. **PL**: Wymiary dług. x szer. x wys. **HU**: Méretek H x Sz x M. **RO**: Dimensiuni. L x l x î. **BG**: Размери Д x Ш x В. **RU**: Размеры, Дл. x Шир. x Выс. **ET**: Mõõtmed p x l x k. **LV**: Izmēri G x P x A. **LT**: Matmenys (i x p x a). **JA**: 外形寸法長さx幅x高さ。**ZH**: 尺寸（长 x 宽 x 高） 毫米 **KO**: 크기 (l x w x h). **TH**: ขนาด ยาว x กวาง x สูง **MS**: Dimensi LxWxH.
15	kg	kg кг	**EN**: Weight. **DE**: Gewicht. **FR**: Poids du nettoyeur. **NL**: Gewicht van de hogedrukreiniger. **IT**: Peso dell'idropulitrice. **NO**: Vekt høytrykksvasker. **SV**: Maskinens vikt. **DA**: Vægt. **FI**: Pelkän painepesurin paino. **ES**: Peso del limpiador. **PT**: Peso da máquina de limpeza. **EL**: Βάρος μηχανήματος καθαρισμού. **TR**: Temizlik makinesinin yüksekliği. **SL**: Masa. **HR**: Težina. **SK**: Hmotnosť. **CS**: Hmotnost čisticího stroje. **PL**: Ciężar myjki. **HU**: Tisztítógép tömege. **RO**: Greutatea aparatului. **BG**: Тегло. **RU**: Вес моечной машины. **ET**: Pesuri kaal. **LV**: Tīrītāja svars. **LT**: Valymo įrenginio svoris. **JA**: 重量。**ZH**: 清洗机重量 **KO**: 세척기 무게. **TH**: น้ำหนัก **MS**: Berat.

16	L_{PA} (IEC 60335-2-79)	dB(A) дБ(A)	**EN**: Sound pressure level L_{PA}. **DE**: Schalldruckpegel **FR**: Niveau de pression acoustique **NL**: Geluidsdrukniveau **IT**: Livello pressione sonora **NO**: Lydtrykknivå **SV**: Ljudtrycksnivå **DA**: Lydtryksniveau **FI**: Äänenpainetaso **ES**: Nivel de presión sonora **PT**: Nível de pressão acústica **EL**: Επίπεδο πίεσης ήχου **TR**: Göre ses basıncı seviyesi **SL**: Raven zvočnega tlaka. **HR**: Razina zvučnog tlaka. **SK**: Hladina zvukového. **CS**: Hladina akustického tlaku **PL**: Poziom ciśnienia akustycznego **HU**: Hangnyomásszint **RO**: Nivel de presiune acustică **BG**: Ниво на звуково налягане **RU**: Уровень шума **ET**: Helisurve tase **LV**: Akustiskā spiediena līmenis **LT**: Garso slėgio lygis **JA**: 音圧レベル **ZH**: 声压级 **KO**: 음압 레벨 **TH**: ระดับความดันเสียง **MS**: Tahap tekanan bunyi
17	L_{WA} (IEC 60335-2-79)	dB(A) дБ(A)	**EN**: Sound power level L_{WA}.**DE**: Schallleistungspegel **FR**: Niveau de puissance acoustique **NL**: Geluidsvermogenniveau **IT**: Livello potenza sonora **NO**: Lydeffektnivå **SV**: Ljudeffektnivå **DA**: Lydeffektniveau **FI**: Äänen tehotaso **ES**: Potencia acústica **PT**: Nível de potência acústica **EL**: Επίπεδο ισχύος ήχου **TR**: Göre ses basıncı seviyesi **SL**: Raven moči zvoka. **HR**: Razina jakosti. **SK**: Hladina zvukového výkonu. **CS**: Hladina akustického výkonu **PL**: Poziom mocy akustycznej **HU**: Hangteljesítmény szint **RO**: Nivelul de putere acustică **BG**: Ниво на звукова мощност **RU**: Уровень звуковой мощности **ET**: Helivõimsuse tase **LV**: Akustiskās jaudas līmenis **LT**: Garso galios lygis **JA**: 音響パワーレベル **ZH**: 声功率级 **KO**: 소음 레벨 **TH**: ระดับกำลังเสียง **MS**: Tahap kuasa bunyi
18	a_h (ISO 5349 a_h)	m/s2 米/秒²	**EN**: Vibration. **DE**: Vibrationen **FR**: Vibration **NL**: Vibratie **IT**: Vibrazioni **NO**: Vibrasjoner **SV**: Vibration **DA**: Vibration **FI**: Tärinäarvot **ES**: Vibración **PT**: Vibrações **EL**: Δόνηση **TR**: Titreşimi **SL**: Vibracije. **HR**: Vibracije. **SK**: Vibrácie. **CS**: Vibrace **PL**: Drgania **HU**: Vibráció **RO**: Vibraţii **BG**: Вибрации. **RU**: Вибрация **ET**: vibratsioon **LV**: vibrācija **LT**: Vibracijos **JA**: 振動。**ZH**: 振动 **KO**: 진동 **TH**: แรงสั่นสะเทือน **MS**: Getaran.
19		N	**EN**: Recoil forces, lance. **DE**: Rückstoßkraft, Sprührohr **FR**: Forces de recul, lance **NL**: Terugslagkracht, lans **IT**: Forze di rinculo, lancia **NO**: Rekylkraft, lanse **SV**: Rekylkraft, spolrör **DA**: Rekylkraft, dyserør **FI**: Rekyylivoimat, suutin **ES**: Fuerzas de retroceso, lanza **PT**: Forças de retrocesso, lança **EL**: Δυνάμεις οπισθοδρόμησης, διάταξη ψεκασμού χη. **TR**: Sarmal kuvvetler, boru **SL**: Povratne sile, šoba. **HR**: Trzajne sile, mlaznica. **SK**: Spätný odraz, štandardná striekacia rúra. **CS**: Síly zpětného rázu, násadec **PL**: Siły odrzutu, lanca **HU**: Visszaható erők, szórócső **RO**: Forţe de recul, tija **BG**: Сили на откат, накрайник. **RU**: Сила отдачи (распылитель). **ET**: Tagasilöögijõud, otsik **LV**: Atsitiena spēks, smidzinātājs **LT**: Atatrankos jėga, antgalis, **JA**: 反跳力、ランス。**ZH**: 反冲力（喷杆）**KO**: 반동력, 랜스 **TH**: แรงสะทอนถอยหลัง, ปลายทอ **MS**: Kuasa sentakan, lans.
20	TYPE	L л 升	**EN**: Oil quantity, type. **DE**: Ölmenge, typ. **FR**: Quantité d'huile, type. **NL**: Hoeveelheid olie, type. **IT**: Quantità di olio, tipo. **NO**: Oljemengde, type. **SV**: Oljemängd, typ. **DA**: Oliemængde, type. **FI**: Öljymäärä, tyyppi. **ES**: Cantidad de aceite, tipo. **PT**: Quantidade de óleo, tipo. **EL**: Ποσότητα λαδιού, τύπος. **TR**: Yağ miktarı, tipi. **SL**: Količina olja, vrsta. **HR**: Količina ulja, vrsta. **SK**: Množstvo oleja, typ. **CS**: Množství oleje, typ. **PL**: Množství oleje, typ. **HU**: Olajmennyiség, típusa. **RO**: Cantitate de ulei, tip. **BG**: Количество масло, Тип. **RU**: Количество масла, Тип. **ET**: õli kogus, tüüp. **LV**: Eļļas daudzums, tips. **LT**: alyvos kiekis, tipas. **JA**: オイル量種類。**ZH**: 猳秖 类型 **KO**: 오일량 , 유형. **TH**: ปริมาณน้ำมันเครื่อง ประเภท **MS**: Kuantiti minyak, jenis.
21		kW кВт	**EN**: Heating capacity. **DE**: Heizleistung. **FR**: Puissance calorifique. **NL**: Verwarmingscapaciteit. **IT**: Potenza termica. **NO**: Varmekapasitet. **SV**: Värmeeffekt. **DA**: Opvarmningskapacitet. **FI**: Lämmitysteho. **ES**: Capacidad de calentamiento. **PT**: Capacidade de aquecimento. **EL**: Θερμική απόδοση. **TR**: Isıtma kapasitesi. **SL**: Zmoglijvost gretja. **HR**: Kapacitet grijanja. **SK**: Ohrevný výkon. **CS**: Tepelný výkon. **PL**: Moc grzewcza. **HU**: Fűtőteljesítmény. **RO**: Capacitate de încălzire. **BG**: Отоплителна мощност. **RU**: Мощность нагрева. **ET**: Küttevõimsus. **LV**: Sildīšanas jauda. **LT**: Šildymo galia. **JA**: 加熱能力。**ZH**:热容量。**KO**: 가열 용량. **TH**: ความจุความร้อน **MS**: Kapasiti pemanasan.

22		L л 升	**EN**: Fuel tank. **DE**: Kraftstofftank. **FR**: Réservoir de carburant. **NL**: Brandstoftank. **IT**: Serbatoio carburante. **NO**: Drivstoffbeholder. **SV**: Bränsletank. **DA**: Brændstoftank. **FI**: Polttoainesäiliö. **ES**: Depósito de combustible. **PT**: Depósito de combustível. **EL**: Ρεζερβουάρ καυσίμου. **TR**: Yakıt deposu. **SL**: Posoda za gorivo. **HR**: Spremnik goriva. **SK**: Palivová nádrž. **CS**: Palivová nádrž. **PL**: Zbiornik paliwa. **HU**: Üzemanyagtartály. **RO**: Rezervor de combustibil. **BG**: Резервоар за гориво. **RU**: Топливный бак. **ET**: Kütusepaak. **LV**: Degvielas tvertne. **LT**: Kuro bakas. **JA**: 燃料タンク。**ZH**: 油箱。**KO**: 연료 탱크. **TH**: ถังเชื้อเพลิง **MS**: Tangki bahan api.
23		L л 升	**EN**: Detergent tank A/B. **DE**: Reinigungsmittelbehälter A/B. **FR**: Réservoir de détergent A/B. **NL**: Reinigingsmiddeltank A/B. **IT**: Serbatoio del detergente A/B. **NO**: Vaskemiddelbeholder A/B. **SV**: Tank för rengöringsmedel A/B. **DA**: Rengøringsmiddeltank A/B. **FI**: Pesuainesäiliö A/B. **ES**: Depósito de detergente A/B. **PT**: Depósito de detergente A/B. **EL**: Ρεζερβουάρ απορρυπαντικών A/B. **TR**: Deterjan deposu A/B. **SL**: Posoda za detergent A/B. **HR**: Spremnik za deterdžent A/B. **SK**: Nádoba na čistiaci prostriedok A/B. **CS**: Nádrž na čisticí prostředek A/B. **PL**: Zbiornik na płyn do czyszczenia A/B. **HU**: Tisztítószertartály A/B. **RO**: Rezervor de detergent A/B. **BG**: Резервоар за почистващ препарат A/B. **RU**: Бак с моющим средством A/B. **ET**: Puhastusvahendi paak A/B. **LV**: Mazgāšanas līdzekļu tvertne A/B. **LT**: Ploviklio bakas A/B. **JA**: 洗剤タンクA/B。**ZH**: 洗涤剂箱 A/B。**KO**: 세제 탱크 A/B. **TH**: ถังสารซักฟอก A/B **MS**: Tangki detergen A/B.
	EN: Specifications and details are subject to change without prior notice. **DE**: Technische Daten und Details des Geräts können sich ohne vorherige Ankündigung ändern. **FR**: Ces spécifications et détails sont susceptibles d'être modifiés sans préavis. **NL**: Specificaties en details kunnen zonder voorafgaande waarschuwing worden gewijzigd. **IT**: Specifiche e dettagli sono soggetti a modifiche senza preavviso. **NO**: Spesifikasjonene og detaljene er gjenstand for endringer uten forutgående varsel. **SV**: Specifikationer och information kan ändras utan föregående meddelande. **DA**: Ret til ændringer i konstruktion og specifikationer forbeholdes. **FI**: Rakenteeseen ja teknisiin tietoihin voidaan tehdä muutoksia ilmoittamatta niistä ennalta. **ES**: Las especificaciones y los datos están sujetos a cambios sin previo aviso. **PT**: As especificações e os detalhes estão sujeitos a alterações sem aviso prévio. **EL**: Τα τεχνικά χαρακτηριστικά και οι λεπτομέρειες υπόκεινται σε αλλαγές χωρίς προηγούμενη ειδοποίηση. **TR**: Özellikler ve ayrıntılar, önceden haber verilmeden değiştirilebilir. **SL**: Tehnični podatki in podrobnosti se lahko spremenijo brez predhodnega obvestila. **HR**: Specifikacije i detalji mogu se mijenjati bez prethodne najave. **SK**: Špecifikácie a podrobnosti sa môžu meniť bez predchádzajúceho upozornenia. **CS**: Technické údaje a detaily mohou být změněny i bez předchozího upozornění. **PL**: Specyfikacje i parametry mogą zostać zmienione bez uprzedzenia. **HU**: A műszaki adatok és részletek előzetes értesítés nélkül megváltozhatnak. **RO**: Specificaţiile şi detaliile pot fi modificate fără înştiinţare prealabilă. **BG**: Спецификациите и детайлите подлежат на промяна без предварително уведомление. **RU**: Технические характеристики и данные могут изменяться без предварительного извещения. **ET**: Tehnilisi kirjeldusi ja üksikasju võidakse muuta eelneva etteteatamiseta. **LV**: Specifikācijas un detaļas var tikt mainītas bez iepriekšēja paziņojuma. **LT**: Konstrukcija ir specifikacijos gali keistis be išankstinio įspėjimo. **JA**: 仕様および情報は事前通知無しに変更する場合があります。 **ZH**: 规格和详情如有变更， 恕不另行通知。 **KO**: 사양 및 내용은 예고없이 변경될 수 있습니다. **TH**: ข้อกำหนดเฉพาะและรายละเอียดสามารถเปลี่ยนแปลงได้โดยไม่ต้องแจ้งให้ทราบล่วงหน้า **MS**: Spesifikasi dan butiran adalah tertakluk kepada perubahan tanpa notis terlebih dahulu.	

EU / UE / EL / EC / EE / ES / EÚ / AB

Declaration of Conformity
Prohlášení o shodě
Konformitätserklärung
Overensstemmelseserklæring
Declaración de conformidad
Vastavusdeklaratsioon
Déclaration de conformité
Vaatimustenmukaisuusvakuutus
Декларация за съответствие
Δήλωση συμμόρφωσης
Megfelelősségi nyilatkozat
Izjava o sukladnosti
Dichiarazione di conformità
Atitikties deklaracija
Atbilstības deklarācija
Samsvarserklæring
Conformiteitsverklaring
Declaração de conformidade
Deklaracja zgodności
Declaratie de conformitate
Декларация о соответствии
Försäkran om överensstämmelse
Vyhlásenie o zhode
Izjava o skladnosti
Uygunluk beyanı

Manufacturer / Výrobce / Hersteller / Fabrikant / Fabricante / Κατασκευαστής / Gyártó / Proizvođač / Fabbricante / Gamintojas / Ražotājs / Produsent / Fabrikant / Fabricante / Producent / Producător / производитель / Tillverkaren / Výrobca / Proizvajalec/ Üretici firma:	**Nilfisk A/S, Kornmarksvej 1** **DK-2605 Broendby, DENMARK**
Product / Produkt / Producto, Toode, Produit, Tuote/ Продукт / Προϊόν / Termék / Proizvod / Prodotto / Produktas / Produkts / Artikel / Produtos / Produs / Izdelek / Ürün	**MH 3C, -3M, -4M, -5M, -6P, -7P, -8P**
Description / Popis / Beschreibung / Beskrivelse / Descripción / Kirjeldus / La description / Kuvaus / Описание / Περιγραφή / Leirás / Opis / Descrizione / Aprašymas / Apraksts / Beschrijving / Descrição / Descriere / Beskrivning / Popis / Açıklama	**HPW - Professional - Mobile - El** **230V 1~, 400V 3~, 230/400V 3~ 50Hz, IPX5**

EN **We, Nilfisk hereby declare under our sole responsibility, that the above-mentioned product(s) is/are in conformity with the following directives and standards.**

CS My, Nilfisk prohlašujeme na svou výlučnou odpovědnost, že výše uvedený výrobek je ve shodě s následujícími směrnicemi a normami.

DE Wir, Nilfisk erklären in alleiniger Verantwortung, dass das oben genannte Produkt den folgenden Richtlinien und Normen entspricht.

DA Vi, Nilfisk erklærer hermed under eget ansvar at ovennævnte produkt(er) er i overensstemmelse med følgende direktiver og standarder.

ES Nosotros, Nilfisk declaramos bajo nuestra única responsabilidad que el producto antes mencionado está en conformidad con las siguientes directivas y normas

ET Meie, Nilfisk Käesolevaga kinnitame ja kanname ainuisikulist vastutust, et eespool nimetatud toode on kooskõlas järgmiste direktiivide ja

FR Nilfisk déclare sous notre seule responsabilité que le produit mentionné ci-dessus est conforme aux directives et normes suivantes.

LT Mes, „ Nilfisk“, prisiimdami visišką atsakomybę pareiškiame, kad pirmiau minėtas produktas (-ai) atitinka šias direktyvas ir standartus

LV Mēs, Nilfisk, ar pilnu atbildību apliecinām, ka iepriekšminētais produkts atbilst šādām direktīvām un standartiem

NO Vi, Nilfisk erklærer herved under eget ansvar, at det ovennevnte produktet er i samsvar med følgende direktiver og standarder

NL We verklaren Nilfisk hierbij op eigen verantwoordelijkheid, dat het bovengenoemde product voldoet aan de volgende richtlijnen en normen

PT Nós, a Nilfisk declaramos, sob nossa exclusiva responsabilidade, que o produto acima mencionado está em conformidade com as diretrizes e normas a seguir

PL My, Nilfisk Niniejszym oświadczamy z pełną odpowiedzialnością, że wyżej wymieniony produkt jest zgodny z następującymi dyrektywami i normami..

RO Noi, Nilfisk Prin prezenta declarăm pe propria răspundere, că produsul mai sus menționat este în conformitate cu următoarele standarde și directive

FI Me, Nilfisk täten vakuutamme omalla vastuulla, että edellä mainittu tuote on yhdenmukainen seuraavien direktiivien ja standardien mukaisesti

BG Ние, Nilfisk С настоящото декларираме на своя лична отговорност, че посочените по-горе продуктът е в съответствие със следните директиви и стандарти.

EL Εμείς, Nilfisk δηλώνουμε με αποκλειστική μας ευθύνη, ότι το προαναφερόμενο προϊόν συμμορφώνεται με τις ακόλουθες οδηγίες και πρότυπα.

HU Mi, Nilfisk Kijelentjük, egyedüli felelősséggel, hogy a fent említett termék megfelel az alábbi irányelveknek és szabványoknak

HR Mi, Nilfisk Izjavljujemo pod punom odgovornošću, da gore navedeni proizvod u skladu sa sljedećim direktivama i standardima.

IT Noi, Nilfisk dichiara sotto la propria responsabilità, che il prodotto di cui sopra è conforme alle seguenti direttive e norme.

RU Мы, Nilfisk настоящим заявляем под нашу полную ответственность, что вышеперечисленные продукция соответствует следующими директивам и стандартам.

SV Vi Nilfisk förklarar härmed under eget ansvar att ovan nämnda produkt överensstämmer med följande direktiv och normer.

SK My, Nilfisk prehlasujeme na svoju výlučnú zodpovednosť, že vyššie uvedený výrobok je v zhode s nasledujúcimi smernicami a normami.

SL Mi, Nilfisk izjavljamo s polno odgovornostjo, da je zgoraj omenjeni izdelek v skladu z naslednjimi smernicami in standardi.

TR Nilfisk, burada yer alan tüm sorumluluklarımıza göre, yukarıda belirtilen ürünün aşağıdaki direktifler ve standartlara uygun olduğunu beyan ederiz.

2006/42/EC	**EN 60335-1:2012+A11:2014+A13:2017** **EN 60335-2-79:2012**
2014/30/EU	**EN 55014-1:2017** **EN 55014-2:2015** **EN 61000-3-2:2014** **EN 61000-3-11:2000**
2011/65/EU	**EN 63000:2018**
2000/14/EC – Conformity assessment procedure according to Annex V.	**- Measured sound power level: 85-95 dB(A); Guaranteed sound power level: 88-98 dB(A)**

Authorized signatory: Pierre Mikaelsson, Executive Vice President, Global Products & Services, Nilfisk NLT

Aug 21, 2020

HEAD QUARTER

DENMARK
Nilfisk A/S
Kornmarksvej 1
DK-2605 Broendby
Tel.: (+45) 4323 8100
www.nilfisk.com

SALES COMPANIES

ARGENTINA
Nilfisk Argentina
Herrera 1855 Piso 4° B Ofic 405
Ciudad de Buenos Aires
Tel.: (+54) 11 6091 1576
www.nilfisk.com.ar

AUSTRALIA
Nilfisk Pty Ltd
Unit 1/13 Bessemer Street
Blacktown NSW 2148
Tel.: (+61) 2 98348100
www.nilfisk.com.au

AUSTRIA
Nilfisk GmbH
Metzgerstrasse 68
5101 Bergheim bei Salzburg
Tel.: (+43) 662 456 400 90
www.nilfisk.at

BELGIUM
Nilfisk n.v-s.a.
Riverside Business Park
Boulevard Internationalelaan 55
Bâtiment C3/C4 Gebouw
Bruxelles 1070
Tel.: (+32) 24 67 60 50
www.nilfisk.be

BRAZIL
Nilfisk do Brasil
Av. Eng. Luis Carlos Berrini, 550
40 Andar, Sala 03
SP - 04571-000 Sao Paulo
Tel.: (+11) 3959-0300 / 3945-4744
www.nilfisk.com.br

CANADA
Nilfisk Canada Company
240 Superior Boulevard
Mississauga, Ontario L5T 2L2
Tel.: (+1) 800-668-8400
www.nilfisk.ca

CHILE
Nilfisk S.A. (Comercial KCS Ltda)
Salar de Llamara 822
8320000 Santiago
Tel.: (+56) 2684 5000
www.nilfisk.cl

CHINA
Nilfisk
4189 Yindu Road
Xinzhuang Industrial Park
201108 Shanghai
Tel.: (+86) 21 3323 2000
www.nilfisk.cn

CZECH REPUBLIC
Nilfisk s.r.o.
VGP Park Horní Počernice
Do Čertous 1/2658
193 00 Praha 9
Tel.: (+420) 244 090 912
www.nilfisk.cz

DENMARK
Nilfisk Danmark A/S
Industrivej 1
Hadsund, DK-9560
Tel.: 72 18 21 20
www.nilfisk.dk

FINLAND
Nilfisk Oy Ab
Koskelontie 23 E
02920 Espoo
Tel.: (+358) 207 890 600
www.nilfisk.fi

FRANCE
Nilfisk SAS
26 Avenue de la Baltique
Villebon sur Yvette
91978 Courtabouef Cedex
Tel.: (+33) 169 59 87 00
www.nilfisk.fr

GERMANY
Nilfisk GmbH
Guido-Oberdorfer-Straße 2-10
89287 Bellenberg
Tel.: (+49) (0)7306/72-444
www.nilfisk.de

GREECE
Nilfisk A.E.
Αναπαύσεως 29
Κορωπί Τ.Κ. 194 00
Tel.: (30) 210 9119 600
www.nilfisk.gr

HOLLAND
Nilfisk B.V.
Versterkerstraat 5
1322 AN Almere
Tel.: (+31) 036 5460760
www.nilfisk.nl

HONG KONG
Nilfisk Ltd.
2001 HK Worsted Mills
Industrial Building
31-39, Wo Tong Tsui St.
Kwai Chung, N.T.
Tel.: (+852) 2427 5951
www.nilfisk.com

HUNGARY
Nilfisk Kft.
II. Rákóczi Ferenc út 10
2310 Szigetszentmiklós-Lakihegy
Tel.: (+36) 24 475 550
www.nilfisk.hu

INDIA
Nilfisk India Limited
Pramukh Plaza, 'B' Wing, 4th floor,
Unit No. 403
Cardinal Gracious Road, Chakala
Andheri (East) Mumbai 400 099
Tel.: (+91) 22 6118 8188
www.nilfisk.in

IRELAND
Nilfisk
1 Stokes Place
St. Stephen's Green
Dublin 2
Tel.: (+35) 3 12 94 38 38
www.nilfisk.ie

ITALY
Nilfisk SpA
Strada Comunale della Braglia, 18
26862 Guardamiglio (LO)
Tel.: (+39) (0) 377 414021
www.nilfisk.it

JAPAN
Nilfisk Inc.
1-6-6 Kita-shinyokohama, Kouhoku-ku
Yokohama, 223-0059
Tel.: (+81) 45548 2571
www.nilfisk.com

MALAYSIA
Nilfisk Sdn Bhd
Sd 33, Jalan KIP 10
Taman Perindustrian KIP
Sri Damansara
52200 Kuala Lumpur
Tel.: (60) 3603 627 43 120
www.nilfisk.com

MEXICO
Nilfisk de Mexico, S. de R.L. de C.V.
Pirineos #515 Int.
60-70 Microparque
Industrial WSantiago
76120 Queretaro
Tel.: (+52) (442) 427 77 00
www.nilfisk.com

NEW ZEALAND
Nilfisk Limited
Suite F, Building E
42 Tawa Drive
0632 Albany Auckland
Tel.: (+64) 9 414 1996
Website: www.nilfisk.com

NORWAY
Nilfisk AS
Bjørnerudveien 24
1266 Oslo
Tel.: (+47) 22 75 17 80
www.nilfisk.no

PERU
Nilfisk S.A.C.
Calle Boulevard 162, Of. 703, Lima
33- Perú
Lima
Tel.: (511) 435-6840
www.nilfisk.com

POLAND
Nilfisk Sp. Z.O.O.
Millenium Logistic Park
ul. 3 Maja 8, Bud. B4
05-800 Pruszków
Tel.: (+48) 22 738 3750
www.nilfisk.pl

PORTUGAL
Nilfisk Lda.
Sintra Business Park
Zona Industrial Da Abrunheira
Edificio 1, 1° A
P2710-089 Sintra
Tel.: (+351) 21 911 2670
www.nilfisk.pt

RUSSIA
Nilfisk LLC
Vyatskaya str. 27, bld. 7/1st
127015 Moscow
Tel.: (+7) 495 783 9602
www.nilfisk.ru

SINGAPORE
Den-Sin
22 Tuas Avenue 2
639453 Singapore
Tel.: (+65) 6268 1006
www.densin.com

SLOVAKIA
Nilfisk s.r.o.
Bancíkovej 1/A
SK-821 03 Bratislava
Tel.: (+421) 910 222 928
www.nilfisk.sk

SOUTH AFRICA
Nilfisk (Pty) Ltd
Kimbult Office Park
9 Zeiss Road
Laser Park
Honeydew
Johannesburg
Tel: +27118014600
www.nilfisk.co.za

SOUTH KOREA
Nilfisk Korea
#204 2F Seoulsup Kolon Digital
Tower
25 Seongsuil-ro 4-gil, Seongdong-gu
Seoul.
Tel.: (+ 82) 2 3474 4141
www.nilfisk.co.kr

SPAIN
Nilfisk S.A.
Torre d'Ara,
Passeig del Rengle, 5 Plta. 10ª
08302 Mataró
Tel.: (34) 93 741 2400
www.nilfisk.es

SWEDEN
Nilfisk AB
Taljegårdsgatan 4
431 53 Mölndal
Tel.: (+46) 31 706 73 00
www.nilfisk.se

SWITZERLAND
Nilfisk AG
Ringstrasse 19
Kircheberg/Industri Stelz
9500 Wil
Tel.: (+41) 71 92 38 444
www.nilfisk.ch

TAIWAN
Nilfisk Ltd
Taiwan Branch (H.K)
No. 5, Wan Fang Road
Taipei
Tel.: (+88) 6227 00 22 68
www.nilfisk.tw

THAILAND
Nilfisk Co. Ltd.
89 Soi Chokechai-Ruammitr
Viphavadee-Rangsit Road
Ladyao, Jatuchak, Bangkok 10900
Tel.: (+66) 2275 5630
www.nilfisk.co.th

TURKEY
Nilfisk A.S.
Serifali Mh. Bayraktar Bulv. Sehit
Sk. No:7
Ümraniye, 34775 Istanbul
Tel.: +90 216 466 94 94
www.nilfisk.com.tr

UNITED ARAB EMIRATES
Nilfisk Middle East Branch
SAIF-Zone
P.O. Box 122298
Sharjah
Tel.: (+971) (0) 655-78813
www.nilfisk.com

UNITED KINGDOM
Nilfisk Ltd.
Nilfisk House, Bowerbank Way
Gilwilly Industrial Estate, Penrith
Cumbria CA11 9BQ
Tel: (+44) (0) 1768 868995
www.nilfisk.co.uk

UNITED STATES
Nilfisk, Inc.
9435 Winnetka Ave N,
Brooklyn Park
MN- 55445
www.nilfisk.com

VIETNAM
Nilfisk Vietnam
No. 51 Doc Ngu Str.
P. Vinh Phúc, Q.Ba Dinh
Hanoi
Tel.: (+84) 761 5642
www.nilfisk.com

Nilfisk®