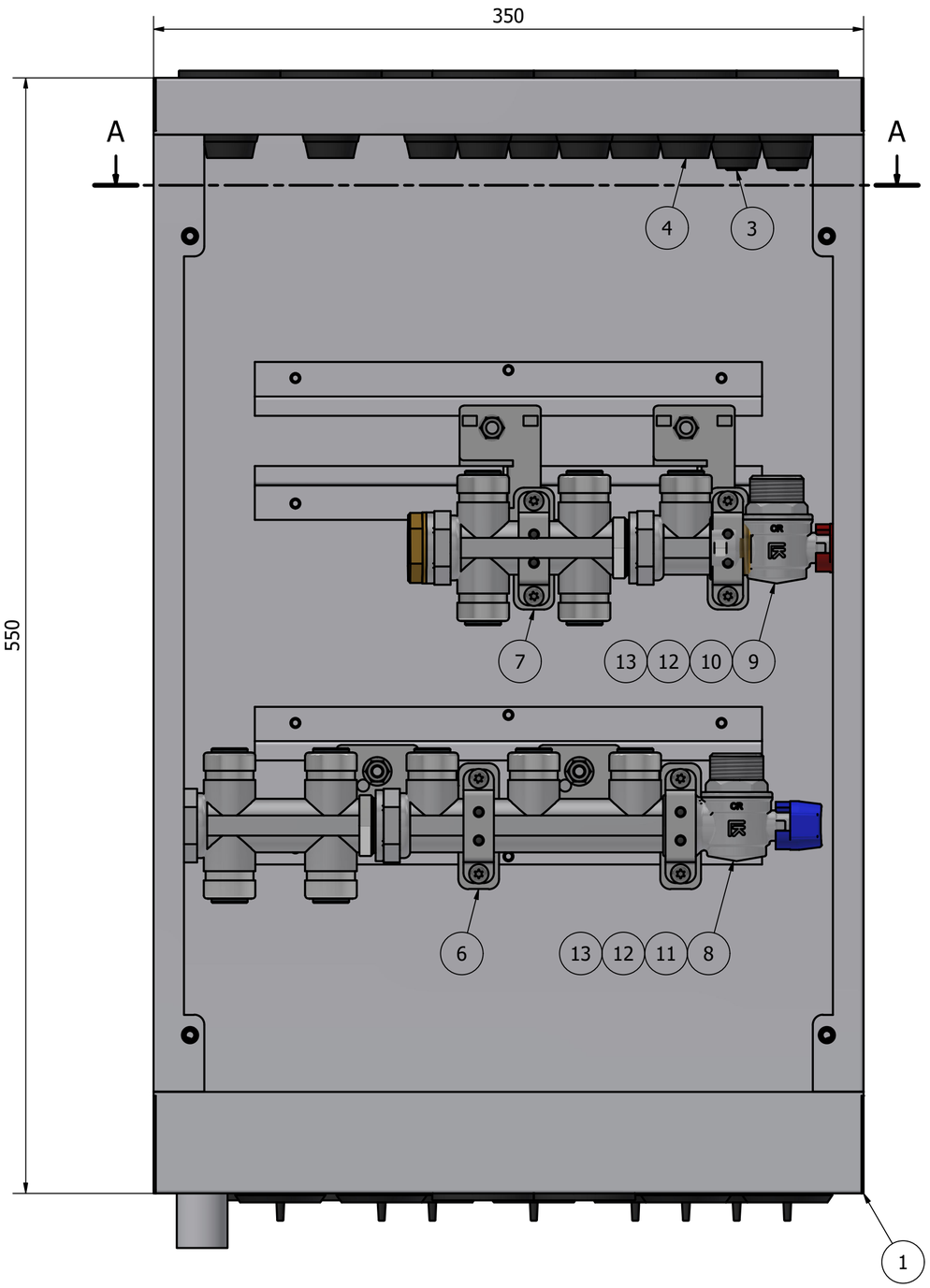

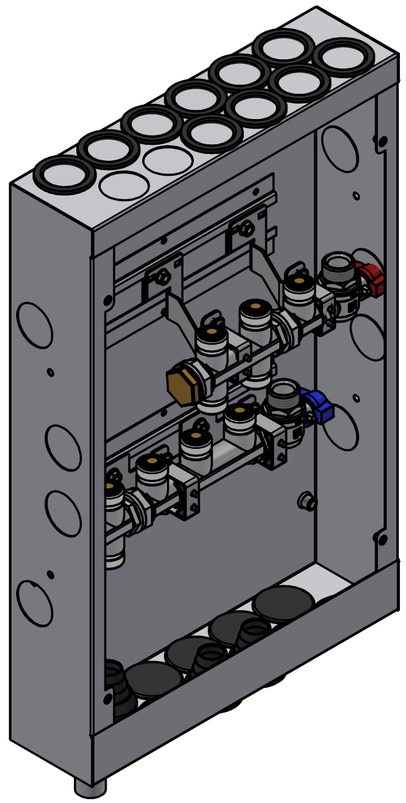

A-A (1 : 2)

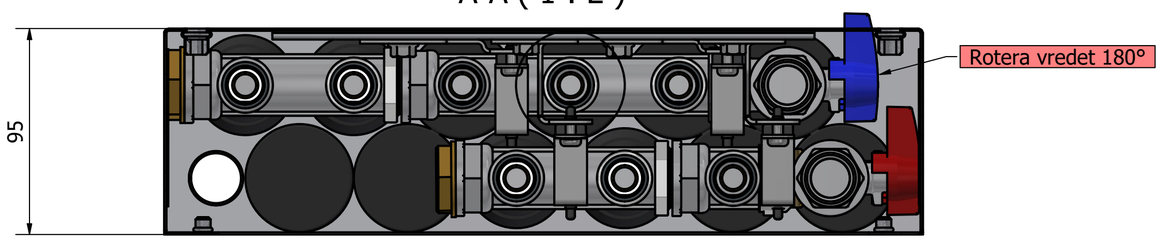

Pos nr	st/mm	Benämning	C/C mått, kapmått	Art. nr
13	2	Ändpropp G20		8364408
12	2	UNI Push 2+2-AX16		5067801
11	1	UNI Push 3-AX16		5067784
10	1	UNI Push 1-AX16		5052023
9	1	LK Kulventil 703 vinkel G20 inv/utv Röd		5052215
8	1	LK Kulventil 703 vinkel G20 inv/utv Blå		5052214
7	2	Konsol 61mm Komplett 700246		701212
6	2	Konsol låg 28,5 offset 20mm 700238		701201
5	8	Tätningsplugg svart 40		33932
4	12	Skåpgenomföring 25 tomrör		5117299
3	2	Skåpgenomföring UNI		5117301
2	1	Bipack bulkskåp		700248
1	1	Fördelarskåp UNI 350		701160

Ritad	Skala	Datum ritad	Kund	Projnr
DP	1 : 2	2023-05-04	Bravida	P8851

LK Prefab
Strömmavägen 2 803 09 Gävle
026-54 26 40

Sykkylven sentrumsskule
Fördelarskåp 7KV+5VV

Produktnr: TV-24
Ritningsnr: P8851-TV-24
Rev: A