NO

a-collection

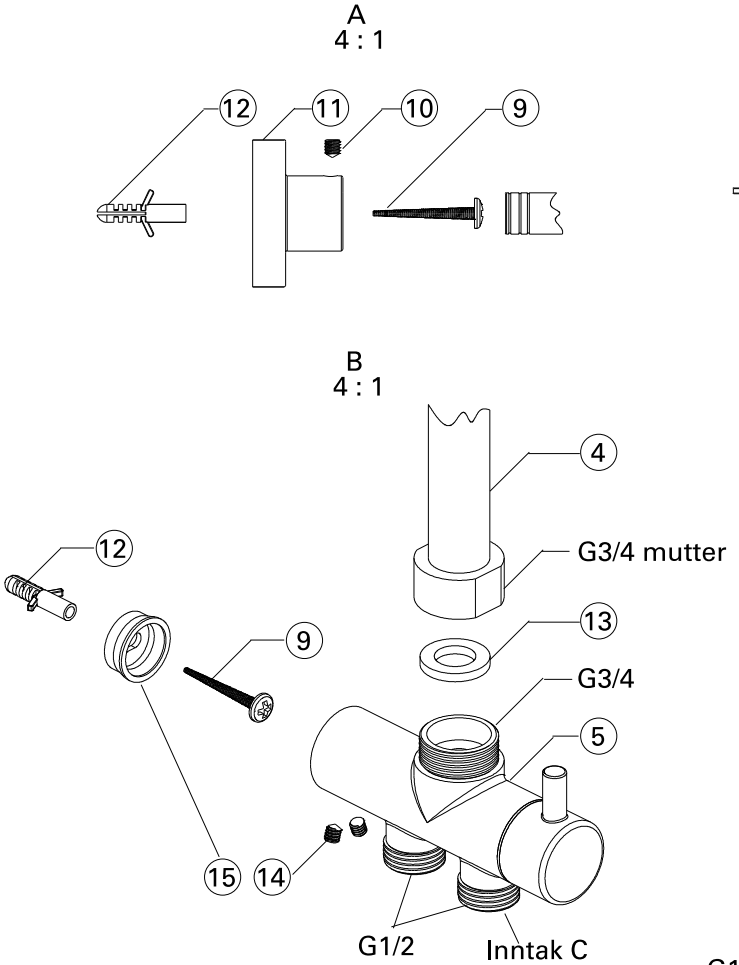

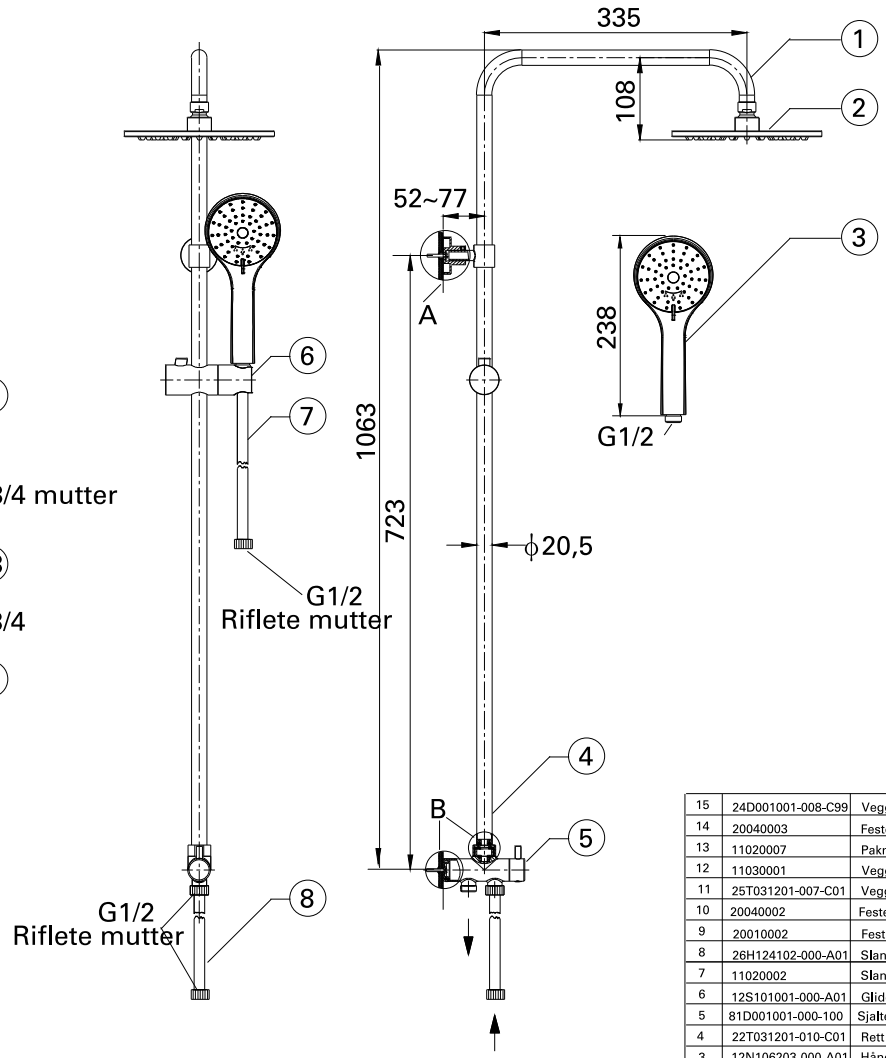

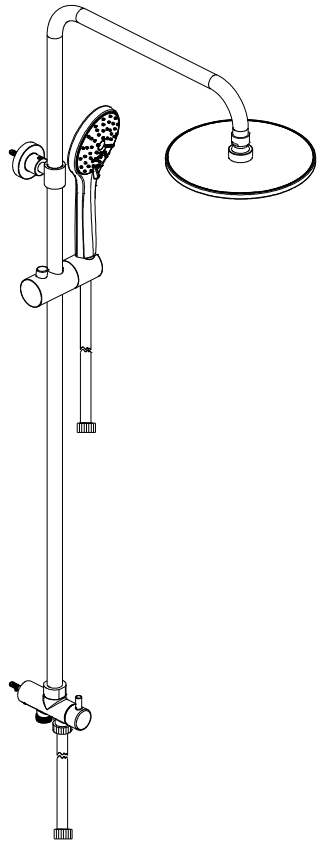

Nr.	Tegning nr.	Del	Ant.	Materiale	Merknad
15	24D001001-008-C99	Veggbrakett	1	Messing	
14	20040003	Festeskrue	2	SUS304	GB/T 77 M5*6
13	11020007	Pakning	1	NBR	G3/4
12	11030001	Veggplugg	2	POM	
11	25T031201-007-C01	Veggbrakett	1	Sink	Krombelagt
10	20040002	Festeskrue	1	SUS304	GB/T 78 M5*5
9	20010002	Festeskrue	2	SUS304	GB/T 818 M4*35
8	26H124102-000-A01	Slange	1	Rustfritt stål	Krombelagt ϕ14 x 1750 mm
7	11020002	Slange	1	Rustfritt stål	Krombelagt ϕ14 x 500 mm
6	12S101001-000-A01	Glider	1	ABS	Krombelagt
5	81D001001-000-100	Sjalter	1	Messing	Krombelagt 394,5g
4	22T031201-010-C01	Rett rør	1	Messing	Krombelagt ϕ20,5 mm
3	12N106203-000-A01	Håndusj	1	ABS	Krombelagt 3 F dekkplate ϕ100
2	24M201301-000-A01	Dusjhode	1	Messing	Krombelagt Dekkplate ϕ 200
1	22T031201-011-C01	Armrør	1	Messing	Krombelagt ϕ20,5

		Størrelsesområde	Toleranse	Design	yan	16.09.21	Navn	Dusj
				Revidert				
				Godkjenning	liu	16.09.13	Tegning nr.	B001201
				Vekt	Skala 1:10	Versjon 1,0	Materiale	
					Side 1 av 1			FOTEC
Nr.	Endre innholdet	Sign/dato						

Tekniske krav:

1. For solide vegger må festehullene for sikkerhetsbrakettene bores med et 6 mm bor. Bruk de medfølgende pluggene.
2. Vannet må komme inn via «inntak C» og kobles til en slange «8» på ca. 500 mm.