FM Mattsson Group
Box 480, SE-792 27 Mora
Tel. +46 (0)250 59 60 00, www.fmmattsson.com

FM Mattsson

Monteringsanvisning / Installation instruction
FMM: 100 42 76 - Rev.021 - 23.02.02

SILJAN/RUNN

BRANSCHREGLER SÄKER VATTENINSTALLATION

Accepterad
monteringsanvisning
2021:1

SV - Innehåll

Allmänt **11**
Installation 11
Vid risk för frost 11
Rengöring 11
Täthetskontroll 11
Smörjning 11
Reservdelar 11
Återvinning 11

Ettgreppsblandare
Teknisk information 15
Montering 17
Diskmaskin 20
Självstängande handdusch 20
Kallt till varmt vatten för diskmaskin 21
Svängbar pip 22
Svängbar/spärrad pip 24
Eco Plus 25
Kallstart 25
Temperaturbegränsning 26
Flödesbegränsning 26
Byte av O-ringar 27
Rengöring av strålsamlare 27
Ledbar strålsamlare 28
Byte av ettgreppsinsats 29
Byte av insats diskmaskin 29
Byte av tätningsringar 30

Kar- och duschblandare
Teknisk information 31
Montering 32
Återströmningsskydd 32
Montering av badkarspip 33
Funktion omkastare 33
Temperaturbegränsning 34
Flödesbegränsning 35
Rengöring av strålsamlare 36
Rengöring av inloppssilar 36
Byte av termostatinsats 37
Byte av överstycke 38

Montering Tillbehör **39**

Felsökning **40**

EN - Contents

General **11**
Installation 11
Where there is a risk for frost 11
Cleaning 11
Lubrication 11
Leak check 11
Spare parts 11
Recycling 11

Single lever mixers
Technical information 15
Fitting 17
Dishwasher 20
Self-closing hand spray 20
Cold to hot inlet water for dishwasher 21
Swivel spout 22
Swivel/fixed spout 24
Eco Plus 25
Cold start 25
Temperature limiter 26
Flow limiter 26
Replace O-rings 27
Cleaning the aerator 27
Aerator with ball joint 28
Cartridge replacement 29
Cartridge replacement dishwasher 29
Replacement of sealing rings 30

Bath and shower mixers
Technical information 31
Fitting 32
Spout assembly 33
Function diverter 33
Temperature limiter 34
Flow limiter 35
Cleaning the aerator 36
Cleaning the inlet strainers 36
Thermostat cartridge replacement 37
Head piece replacement 38

Fitting Accessories **39**

Troubleshooting **41**

NO - Innhold

Generelt **12**
Installasjon 12
Ved frostfare 12
Rengjøring 12
Smøring 12
Tetthetskontroll 12
Reservedeler 12
Gjenvinning 12

Ettgreps batteri
Tekniske data 15
Montering 17
Oppvaskmaskin 20
Selvstengende håndusj 20
Kaldt til varmt vann foroppvaskmaskin 21
Svingbar tut 22
Svingbar/fast tut 24
Eco Plus 25
Kaldstart 25
Temperaturbegrensning 26
Strømningsbegrensning 26
Bytt o-ringer 27
Rengjøring av strålesamler 27
Strålesamler med kuleledd 28
Bytte av ettgrepsinnsats 29
Bytte av innsats oppvaskmaskin 29
Bytte av tetningsringer 30

Badekar- og dusjbatterier
Tekniske data 31
Montering 32
Montering av badekartut 33
Funksjon omkaster 33
Temperaturbegrensning 34
Strømningsbegrensning 35
Rengjøring av strålesamler 36
Rengjøring av innløpssiler 36
Bytte av termostatinnsats 37
Bytte av overstykke 38

Montering Tilbehør **39**

Feilsøking **42**

DK - Indhold

Generelt **12**
Montering 12
Ved risiko for frost 12
Rengøring 12
Smøring 12
Tæthedskontrol 12
Reservedele 12
Genanvendelse 12

Ettgreps batteri
Tekniske specifikationer 15
Montering 17
Opvaskemaskine 20
Selvlukkende håndbruser 20
Koldt til varmt vand til opvaskemaskine 21
Svingbar tud 22
Svingbar/fast tud 24
Eco Plus 25
Koldstart 25
Temperaturbegrænser 26
Flowbegrænser 26
Udskift O-ringe 27
Rengøring af strålesamler 27
Perlator med kugleled 28
Udskiftning af indsats til etgrebs blandingsbatteri 29
Udskiftning af indsats til opvaskemaskine 29
Udskiftning af tætningsringe 30

Badekar- og dusjbatterier
Tekniske specifikationer 31
Montering 32
Montering af tud til badekar 33
Funktionsomskifter 33
Temperaturbegrænser 34
Flowbegrænser 35
Rengøring af strålesamler 36
Rengøring af indløbssi 36
Udskiftning af termostatindsats 37
Udskiftning af overstykke 38

Montering Tilbehør **39**

Fejlfinding **43**

FI - Sisältö

Yleistä **13**
Asennus 13
Jäätymisvaara 13
Puhdistus 13
Voitelu 13
Tiiviystarkastus 13
Varaosat 13
Kierrätys 13

Yksiotehanoille
Tekniset tiedot 15
Asennus 17
Astianpesukone 20
Itsesulkeutuva käsisuihku 20
Astianpesukoneen kylmän tuloveden vaihto lämpimäksi 21
Kääntyvä juoksuputki 22
Kääntyvä/kiinteä juoksuputki 24
Eco Plus 25
Kylmäkäynnistys 25
Lämpötilan rajoitus 26
Virtaaman rajoitus 26
O-renkaiden vaihto 27
Poresuuttimen puhdistus 27
Poresuutin nivelin 28
Yksiotesäätöosan vaihto 29
Pesukonesäätöosan vaihto 29
Tiivistysrenkaiden vaihto 30

Amme- ja suihkuhana
Tekniset tiedot 31
Asennus 32
Kylpyammejuoksuputken asennus 33
Vaihtimen toiminta 33
Lämpötilan rajoitus 34
Virtaaman rajoitus 35
Poresuuttimen puhdistus 36
Tulovesisihtien puhdistus 36
Termostaattiosan vaihto 37
Käyttöventtiilin vaihto 38

Asennus Lisätarvikkeet **39**

Vianetsintä **44**

DE - Inhalt

Allgemein **13**
Installation 13
Bei Frostgefahr 13
Reinigung 13
Schmieren 13
Dichtheitskontrolle 13
Ersatzteile 13
Recycling 13

Einhebelmischer
Technische Daten 15
Montage 17
Spülmaschine 20
Selbstschliessende Handdusche 20
Kaltes bis warmes Wasser für Spülmaschine 21
Schwenkbare Düse 22
Schwenkbar/fest Auslauf 24
Eco Plus 25
Kaltstart 25
Temperaturbegrenzung 26
Durchflussbegrenzung 26
Erneuern Sie die O-Ringe 27
Reinigung des Strahlreglers 27
Strahlregler mit Kugelgelenk 28
Austausch des Eingriffseinsatzes 29
Austausch des Spülmaschineneinsatzes 29
Austausch der Dichtungsringe 30

Wannen- und Duschenmischer
Technische Daten 31
Montage 32
Montage mit Badewannendüse 33
Funktion Umschalter 33
Temperaturbegrenzung 34
Durchflussbegrenzung 35
Reinigung des Strahlreglers 36
Reinigung der Einlasssiebe 36
Austausch des Thermostateinsatzes 37
Austausch des Oberstücks 38

Montage Zubehör **39**

Fehlersuche **45**

NL - Inhoud

Algemeen **14**
Installatie 14
Bij kans op vorst 14
Reinigen 14
Smeren 14
Lekkagecontrole 14
Reserveonderdelen 14
Recycling 14

Eengreepskraan
Technische informatie 15
Montage 17
Vaatwasser 20
Zelfsluitende handdouche 20
Koud naar warm water voor vaatwasser 21
Draaibare kop 22
Draaibaar/vaste uitloop 24
Eco Plus 25
Koude start 25
Temperatuurbegrenzing 26
Stroombegrenzing 26
Vervangen van O-ringen 27
Schoonmaken perlator 27
Perlator met kogelgewricht 28
Vervanging eengreepscartouche 29
Vervanging cartouche vaatwasser 29
Vervanging afdichtingsringen 30

Bad- en douchemengkraan
Technische informatie 31
Montage 32
Montage baduitloop 33
Omstelfunctie 33
Temperatuurbegrenzing 34
Stroombegrenzing 35
Schoonmaken perlator 36
Schoonmaken zeefjes 36
Vervanging thermostaatcartouche 37
Vervanging bovendeel 38

Montage Accessoires **39**

Problemen oplossen **46**

FR - Sommaire

Présentation générale **14**
Installation 14
En cas de risque de gel 14
Nettoyage 14
Lubrification 14
Contrôle d'étanchéité 14
Pièces de rechange 14
Recyclage 14
Mitigeur d'évier à commande unique
Informations techniques 15
Montage 17
Lave-vaisselle 20
Douchette à fermeture automatique 20
Eau froide à chaude pour lave-vaisselle 21
Draaibare kop 22
Bec orientable/Sortie fixe 24
Eco Plus 25
Démarrage à froid 25
Limiteur de température 26
Limiteur de débit 26
Remplacement des joints toriques 27
Nettoyage du brise-jet 27
Brise-jet avec rotule 28
Remplacement de la cartouche 29
Remplacement de la cartouche lave-vaisselle 29
Remplacement des bagues d'étanchéité 30
Bad- en douchemengkraan
Informations techniques 31
Montage 32
Montage du bec pour baignoire 33
Inverseur de fonction 33
Limiteur de température 34
Limiteur de débit 35
Nettoyage du brise-jet 36
Nettoyage des crépines d'admission 36
Remplacement du thermostat 37
Remplacement de la tête thermostatique 38
Montage Accessoires **39**
Recherche de défauts **47**

SV - Allmänt

Installation

Installationen ska utföras enligt branschregler Säker Vatteninstallation. Vi rekommenderar att du anlitar ett auktoriserat VVS-företag.

OBS! Vid ny rörinstallation måste rören renspolas innan blandaren monteras.

Vid inkoppling av blandare som är utrustade med Soft PEX®-anslutningsrör ska anslutningsstället vara fast fixerat med rörklammer. Se bilder under respektive produkt. Till Soft PEX®-rör med slät anslutningsände behövs ingen stödhylsa. Soft PEX®-anslutningsrör med anslutningsmutter G 3/8” monteras mot koppling med plan ände.

Vid risk för frost

Om blandaren kommer att utsättas för yttre temperaturer lägre än 0 °C (t.ex. i ouppvärmda fritidshus) ska blandaren demonteras och förvaras i uppvärmt utrymme.

Rengöring

Ytbehandlingen bevaras bäst genom rengöring med mjuk trasa och mild tvållösning, eftersköljning med rent vatten och polering med torr trasa.

Använd inte kalklösande, sura- eller slipande skurmedel. För att avlägsna kalkfläckar, blanda 4 delar ljummet vatten med 1 del 12 % hushållsättika och tvätta blandaren med en mjuk trasa eller svamp. Skölj av med rent vatten.

Täthetskontroll

Täthetskontroll ska utföras enligt branschregler i respektive land.

Skador som orsakas till följd av spännings-korrosion som uppstår på grund av vattnets eller den omgivande miljöns beskaffenhet samt felaktig montering inkluderas inte i produktansvaret.

Smörjning

Använd endast livsmedelsgodkänt silikonfett, t ex FMM 3799-0109.

Reservdelar

www.fmmattsson.com

Återvinning

Uttjänta produkter kan återlämnas till FM Mattsson återvinning.

Servicetelefon: 020-72 10 60

EN - General

Installation

We recommend that you entrust an authorised plumber.
NOTE! For new pipe installations, the pipes must be flushed clean before the mixer is fitted.

When connecting mixers that are equipped with Soft PEX® coupling pipes, the connection point should be firmly secured using pipe clamps. See pictures under the respective product. Soft PEX® coupling pipes with smooth coupling end do not need a support sleeve.

Where there is a risk for frost

If the mixer will be subjected to external temperatures lower than 0 °C (e.g. in an unheated holiday home), the mixer should be disconnected and stored in a heated space.

Cleaning

The surface finish is best preserved by cleaning with a soft cloth and mild soap solution, followed by rinsing with clean water and polishing with a dry cloth.

Do not use lime dissolvents, acidic or abrasive cleaners. To remove lime spots, mix 4 parts warm water with 1 part 12% household vinegar and wash the mixer with a soft cloth or sponge. Rinse with clean water.

Lubrication

Only used silicone grease approved for foods, e.g. FMM 3799-0109.

Leak check

Leak checks should be made according to the industry rules in the respective country.

Damage arising as a consequence of stress corrosion cracking arising due to the water’s or the ambient environment’s nature as well as incorrect fitting is not covered by the product liability.

Spare parts

www.fmmattsson.com

Recycling

Disused products can be returned to FM Mattsson for recycling.

NO - Generelt

Installasjon

Vi anbefaler at du benytter et autorisert VVS-firma. OBS! Ved ny rørinstallasjon må rørene spyles rene før blandebatteriet monteres.

Ved tilkobling av blandebatteri som er utstyrt med Soft PEX®-tilkoblingsrør, skal tilkoblingsstedet være festet med rørklammer. Se bilder under respektive produkt.
Til Soft PEX®-tilkoblingsrør med glatt tilkoblingsende er det ikke nødvendig å bruke støttehylse.

Ved frostfare

Hvis blandebatteriet blir utsatt for temperaturer under 0 °C (f.eks. i uoppvarmede hytter), skal batteriet demonteres og oppbevares i et frostfritt rom.

Rengjøring

Overflatebehandlingen bevares best ved rengjøring med myk klut og mild såpeoppløsning, etterskylling med rent vann og polering med tørr klut.

Unngå bruk av kalkløsende, sure eller slipende skuremidler. Kalkflekker fjernes ved å blande 4 deler lunkent vann med 1 del 12 % husholdningseddik og vaske blandebatteriet med en myk klut eller svamp. Skyll av med rent vann.

Smøring

Bruk bare silikonfett som er godkjent for næringsmidler, for eksempel FMM 3799-0109.

Tetthetskontroll

Tetthetskontroll skal utføres i henhold til gjeldende bransjeregler i de respektive land.

Skader forårsaket av spenningskorrosjon på grunn av vannets eller omgivelsenes beskaffenhet eller feilaktig montering er ikke med i produktansvaret.

Reservedeler

www.fmmattsson.com

Gjenvinning

Kasserte produkter kan leveres til FM Mattsson for gjenvinning.

DK - Generelt

Montering

Vi anbefaler, at du anvender en autoriseret VVS-installatør.
Bemærk! Ved montering af nye rør skal rørene skylles rene, inden blandingsbatteriet monteres.

Ved tilslutning af et blandingsbatteri, der er udstyret med Soft PEX®-monteringsrør, skal monteringsstedet være fastgjort med rørklemmer. Se billederne under det pågældende produkt. Støttemuffer er ikke nødvendige til Soft PEX®-monteringsrør med glat anlægsflade.

Ved risiko for frost

Hvis blandingsbatteriet udsættes for udvendige temperaturer på under 0 °C (f.eks. i uopvarmede fritidshuse), skal blandingsbatteriet afmonteres og opbevares i et opvarmet rum.

Rengøring

Overfladebehandlingen bevares bedst ved rengøring med en blød klud og en mild sæbeopløsning, hvorefter der skylles efter med rent vand og poleres med en tør klud.

Anvend ikke kalkopløsende, sure eller slibende skuremidler. Til fjernelse af kalkpletter blandes 4 dele lunkent vand med 1 del lagereddike (12 %), og blandingsbatteriet vaskes med en blød klud eller svamp. Skyl efter med rent vand.

Smøring

Anvend kun fødevaregodkendt silikonefedt, f.eks. FMM 3799-0109.

Tæthedskontrol

Tæthedskontrollen skal udføres i overensstemmelse med branchens retningslinjer i det pågældende land.

Skader, der forårsages af spændingskorrosion, som opstår som følge af vandets eller det omgivende miljøs beskaffenhed samt forkert montering, er ikke omfattet af produktansvaret.

Reservedele

www.fmmattsson.com

Genanvendelse

Udtjente produkter kan returneres til FM Mattsson til genanvendelse.

FI - Yleistä

Asennus

Suosittelemme asennuksen teettämistä valtuutetulla LVI-yrityksellä.
HUOM! Uudessa putkiasennuksessa täytyy putket huuhdella puhtaiksi ennen hanan asentamista.

Kytkettäessä Soft PEX®-liitäntäputkella varustettuja hanoja on liitäntäkohdan oltava kiinnitetty putkenkiinnittimellä. Katso kyseisen tuotteen kohdalla olevat kuvat.
Sileällä liitäntäpäällä varustettuun Soft PEX® -liitäntäputkeen ei tarvita tukiholkkia.

Jäätymisvaara:

Jos lämpötila hanan käyttöpaikassa laskee 0 °C:een alapuolelle (esim. lämmittämättömissä vapaa-ajan asunnoissa), on hana irrotettava ja säilytettävä lämmitetyssä tilassa.

Puhdistus

Pintakäsittely säilyy parhaiten, kun pinta puhdistetaan pehmeällä rievulla ja miedolla saippualiuoksella ja huuhdellaan lopuksi puhtaalla vedellä ja kiillotetaan kuivalla rievulla.

Älä käytä kalkkia liuottavia, happamia tai hiovia puhdistusaineita. Poista kalkkitahrat pesemällä hana pehmeää riepua tai sientä käyttäen seoksella, jossa on 4 osaa haaleaa vettä ja 1 osa 12-prosenttista talousetikkaa. Huuhtele puhtaalla vedellä.

Voitelu

Käytä vain elintarvikehyväksyttyä silikonirasvaa, esim. FMM 3799-0109.

Tiiviystarkastus

Tiiviystarkastus on tehtävä käyttömaan toimialakohtaisten määräysten mukaisesti.

Vahingot, joiden syynä on veden tai ympäristön laadusta johtuva jännityskorroosio sekä virheellinen asennus, eivät sisälly tuotevastuuseen.

Varaosat

www.fmmattsson.com

Kierrätys

Käytetyt tuotteet voidaan palauttaa FM Mattssonille kierrätettäviksi.

DE - Allgemein

Installation

Wie empfehlen Ihnen, eine zugelassene Installationsfirma für Gas und Wasser zu beauftragen. ACHTUNG! Bei einer neuen Rohrinstallation müssen die Rohre sauber gespült werden, bevor der Mischer montiert wird.

Beim Anschluss von Mischern, die mit Soft PEX®-Anschlussrohren ausgestattet sind, muss die Ansch-lussstelle mit einer Rohrklammer fest fixiert sein. Siehe die Bilder unter dem jeweiligen Produkt. Für Soft PEX®-Anschlussrohre mit glattem Anschlussende sind keine Stützhülsen erforderlich.

Bei Frostgefahr

Falls der Mischer niedrigeren Außentemperaturen als 0 °C (z.B. in einem unaufgeheizten Ferienhaus) ausgesetzt wird, muss der Mischer demontiert und in einer aufgewärmten Räumlichkeit aufbewahrt werden.

Reinigung

Die Oberflächenbehandlung erfolgt am besten mit einem weichen Lappen und einer milden Seifenlauge, das Nachspülen erfolgt mit sauberem Wasser und die Politur mit einem trockenen Lappen.

Bitte kein kalklösendes, saures oder schleifendes Scheuermittel verwenden. Um Kalkflecken zu entfernen, verwenden Sie 4 Teile lauwarmes Wasser und 1 Teil 12% Haushaltsessig und reinigen den Mischer mit einem weichen Tuch oder Schwamm. Mit sauberem Wasser abspülen.

Schmieren

Bitte nur für Lebensmittel zugelassenes Silikonfett verwenden, z.B. FMM 3799-0109.

Dichtheitskontrolle

Die Dichtheitskontrolle muss gemäß den im jeweiligen Land geltenden Branchenregeln erfolgen.

Schäden, die durch Spannungskorrosion aufgrund der Wassereigenschaften oder der Umgebung entstehen, oder aufgrund falscher Montage verursacht werden, sind nicht durch die Produkthaftung gedeckt.

Ersatzteile

www.fmmattsson.com

Recycling

Ausgediente Produkte können der Firma FM Mattson für Recyclingzwecke zurückgebracht werden.

NL - Algemeen

Installatie

Wij adviseren u een erkend installatiebedrijf in de arm te nemen.
Let op! Bij nieuw leidingwerk moeten de leidingen worden doorgespoeld voordat de mengkraan wordt gemonteerd.

Bij het aansluiten van mengkranen met een Soft PEX®-slang moet de aansluitkoppeling van de toevoerleiding gefixeerd zijn met leidingklemmen. Zie de afbeeldingen bij de resp. producten.
Voor een Soft PEX®-slang met een vlak aansluituiteinde is geen steunhuls nodig.

Bij kans op vorst

Als de mengkraan wordt blootgesteld aan temperaturen lager dan 0 °C (bijv. bij onverwarmde recreatiewoningen) moet de mengkraan worden losgekoppeld en worden bewaard in een verwarmde ruimte.

Reinigen

U houdt de behandelde oppervlakte van de kraan het mooist als u deze met een zachte doek en vloeibare zeep schoonmaakt, naspoelt met schoon water en poetst met een droge doek.

Er mogen beslist geen ontkalkingsproducten en zuurhoudende of schurende middelen worden gebruikt. Voor het verwijderen van kalkaanslag mengt u 4 delen lauw water met 1 deel schoonmaakazijn (12%) en maakt u de mengkraan schoon met een zachte doek of spons. Spoel na met schoon water.

Smeren

Gebruik uitsluitend siliconenvet voor huishoudelijk gebruik, bijv. FMM 3799-0109.

Lekkagecontrole

De controle op lekkages moet worden uitgevoerd overeenkomstig de lokale brancheregelgeving.

Schade ten gevolge van spanningscorrosie ontstaan door de gesteldheid van het water of de omgeving en foutieve montage vallen niet onder de productaansprakelijkheid.

Reserveonderdelen

www.fmmattsson.com

Recycling

Verbruikte mengkranen kunnen voor hergebruik geretourneerd worden aan FM Mattsson.

FR - Présentation générale

Installation

Nous vous conseillons de faire appel à une entreprise de plomberie agréée.
ATTENTION ! En cas de mise en place d'un nouveau tuyau, celui-ci doit être rincé par chasse d'eau avant de monter le mitigeur.

Lors du raccordement d'un mitigeur équipé d'un tuyau de raccordement Soft PEX®, le point de raccordement doit être fixé avec un collier de serrage. Reportez-vous aux illustrations du produit; Aucun manchon de support n'est requis pour un tuyau de raccordement Soft PEX® avec une extrémité de jonction lisse.

En cas de risque de gel

Si le mitigeur sera susceptible d'être exposé à des températures extérieures inférieures à 0°C (par exemple dans une maison de campagne non chauffée), le mitigeur doit être démonté et conservé dans un espace chauffé.

Nettoyage

Pour une meilleure préservation du traitement de surface, le mitigeur doit être nettoyé avec un chiffon et un détergent doux, suivi d'un rinçage à l'eau claire, et d'un essuyage avec un chiffon sec.

N'utilisez pas de produit anti-calcaire, d'acide ou de crème à récurer. Pour faire disparaître les traces de calcaire, mélangez 4 parties d'eau tiède avec 1 partie de vinaigre ménager à 12%, et passez le mélange à l'aide d'un chiffon doux ou d'une éponge. Rincez à l'eau claire.

Lubrification

Utilisez exclusivement de la graisse au silicone pour contact alimentaire, par exemple FMM 3799-0109.

Contrôle d'étanchéité

Le contrôle d'étanchéité doit être réalisé conformément aux règles du secteur en vigueur sur le territoire national.

Les dommages survenant suite à une corrosion fissurante liée à l'eau ou à la nature de son environnement, ou encore suite à un montage défectueux, sont exclus de la garantie du produit.

Pièces de rechange

www.fmmattsson.com

Recyclage

Les produits usagés peuvent être déposés auprès de FM Mattsson pour recyclage.

SV **Ettgrepps köksblandare**
Teknisk information

NO **Ettgreps kjøkkenbatterier**
Tekniske data

DK **Etgrebs blandingsbatteri til køkkenvaske**
Tekniske specifikationer

FI **Yksiotekeittiöhana**
Tekniset tiedot

EN **Single lever kitchen mixers**
Technical information

DE **Einhebel-Küchenmischer**
Technische Daten

NL **Eengreeps keukenmengkraan**
Technische informatie

FR **Mitigeur d'évier à commande unique**
Informations techniques

Artnr/Art No.: FMM 8300-, FMM 8301-, FMM 8306-, FMM 8310-, FMM 8311-, FMM 8320-, FMM 8321, FMM 8400-, FMM 8401-, FMM 8406-, FMM 8420-, FMM 8421-, FMM 8500-, FMM 8501-

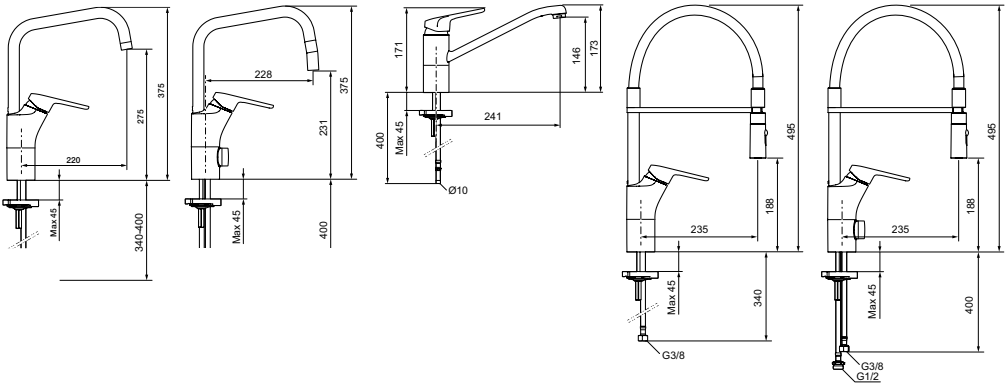

CERTIFIERING KONTROLL 1002 RISE

SC0679-15
SC0411-16
C900248

PRODUKTSERTIFIKAT PS 3188 SINTEF Certification

Standard / Standard / Standard / Standard / Standardi / Standard / Standaard / Standard:		EN 817
Drifttryck / Working pressure / Driftstrykk / Driftstryk / Käyttöpaine / Betriebsdruck / Bedrijfsdruk / Pression de service:		50–1000 kPa 100–500 kPa*
Provningstryck max. / Max. test pressure / Testtrykk maks. / Prøvningstryk maks. / Koestuspaine max / Prüfdruck max / Testdruk max. / Pression d'essai maxi.:		1600 kPa
Max. varmvattentemperatur / Max. hot water temperature / Maks. temperatur varmtvann / Maks. varmtvandstemperatur / Max lämminvesilämpötila / Max. Warmwassertemperatur / Max. warmwatertemperatuur / Température eau chaude maxi.:		80 °C (60 °C)*
Kallvattentemperatur / Cold water temperature / Temperatur kaldtvann / Koldtvandstemperatur / Kylmävesilämpötila / Kaltwassertemperatur / Koudwatertemperatuur / Température eau froide:		≈10 °C
Återströmningsskydd / Backflow preventer / Tilbakestrømningssikring / Overløbsventil / Takaisinimusuojaus / Rückflussschutz / Terugstroombeveiliging / Protection contre le reflux:	SS-EN 1717	AA 8300-, 8301-, 8400-, 8401-, 8500-, 8501-, 8420-, 8421-, 8320-, 8321-
		EB 8306-,8406-
Anslutning / Connection / Tilkobling / Tilslutning / Liitäntä / Anschluss / Aansluiting / Raccordement:		Soft PEX® & Cu
* Rekommenderat värde / Recommended value / Anbefalt verdi / Anbefalet værdi / Suositusarvo / Empfohlener Wert / Aanbevolen waarde / * Valeur recommandée		

SV **Ettgrepps tvättställsblandare**
Teknisk information

NO **Ettgreps servantbatterier**
Tekniske data

DK **Etgrebs blandingsbatteri til håndvask**
Tekniske specifikationer

FI **Yksiotepesuallashana**
Tekniset tiedot

EN **Single lever bath and shower mixers**
Technical information

DE **Einhebels-Waschtischmischer**
Technische Daten

NL **Eengreeps wastafelkraan**
Technische informatie

FR **Mitigeur lavabo à commande unique**
Informations techniques

Artnr/Art No.: FMM 8350-, FMM 8352-, FMM 8353-, FMM 8355-, FMM 8357-, FMM 8358-
FMM 8450-, FMM 8452-, FMM 8453-, FMM 8457-, FMM 8550-, FMM 8552-, FMM 8553-,

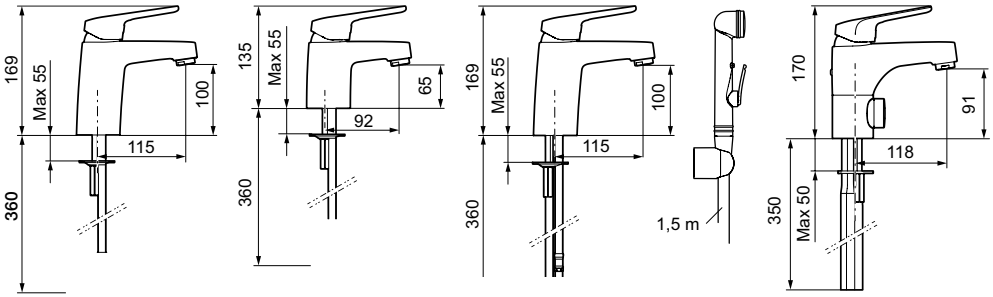

CERTIFIERING KONTROLL 1002 RISE SC0678-15 SC0739-15

PRODUKTSERTIFIKAT PS 3187 SINTEF Certification

Standard / Standard / Standard / Standard / Standardi / Standard / Standaard / Standard :		EN 817
Drifttryck / Working pressure / Driftstrykk / Driftstryk / Käyttöpaine / Betriebsdruck / Bedrijfsdruk / Pression de service :		50–1000 kPa 100–500 kPa*
Provningstryck max. / Max. test pressure / Testtrykk maks. / Prøvningstryk maks. / Koestuspaine max / Prüfdruck max / Testdruk max. / Pression d'essai maxi.:		1600 kPa
Max. varmvattentemperatur / Max. hot water temperature / Maks. temperatur varmtvann / Maks. varmtvandstemperatur / Max lämminvesilämpötila / Max. Warmwassertemperatur / Max. warmwatertemperatuur / Température eau chaude maxi. :		80 °C (60 °C)*
Kallvattentemperatur / Cold water temperature / Temperatur kaldtvann / Koldtvandstemperatur / Kylmävesilämpötila / Kaltwassertemperatur / Koudwatertemperatuur / Température eau froide :		≈10 °C
Återströmningsskydd / Backflow preventer / Tilbakestrømningssikring / Overløbsventil / Takaisinimusuojaus / Rückflussschutz / Terugstroombeveiliging / Protection contre le reflux :	SS-EN 1717	AA 8350-, 8352-, 8453-, 8355-, 8450-, 8452-, 8453-, 8450-, 8552-, 8553-
	SV: Ejektorfunktion och handdusch med automatisk avstängning och backventil enligt SäVa § 5.3	8357-,8457-, 8358-
Anslutning / Connection / Tilkobling / Tilslutning / Liitäntä / Anschluss / Aansluiting / Raccordement :		Soft PEX® & Cu
* Rekommenderat värde / Recommended value / Anbefalt verdi / Anbefalet værdi / Suositusarvo / Empfohlener Wert / Aanbevolen waarde / * Valeur recommandée		

SV	Montering	**EN**	Fitting
NO	Montering	**DE**	Montage
DK	Montering	**NL**	Montage
FI	Asennus	**FR**	Montage

Artnr/Art No.: FMM 8300-, FMM 8301-, FMM 8306-, FMM 8400-, FMM 8401-, FMM 8406-, FMM 8500-, FMM 8501-

SV: Dessa blandare uppfyller kraven gällande återströmning enligt SS-EN 1717 och SäVa § 5.3 utan behov av kompletterande produkter eller åtgärder.

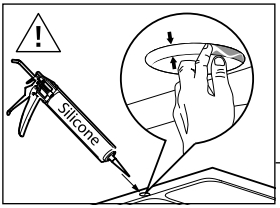

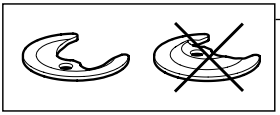

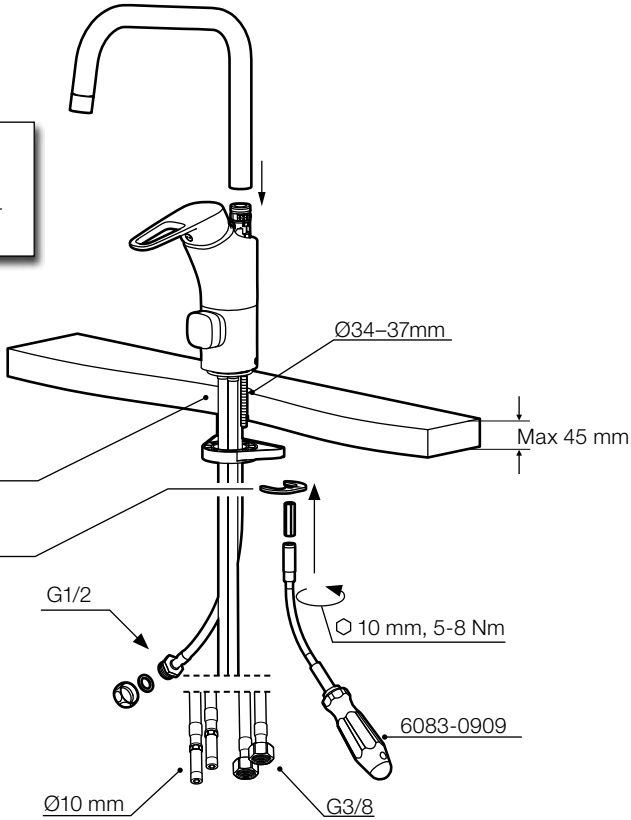

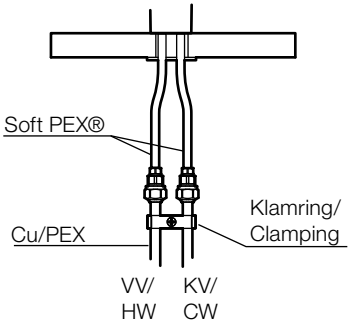

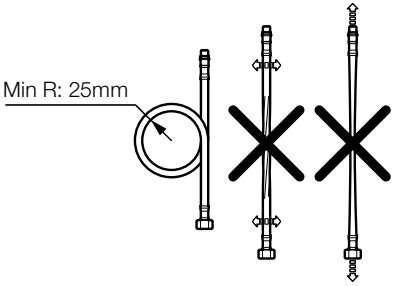

SV	Montering	**EN**	Fitting
NO	Montering	**DE**	Montage
DK	Montering	**NL**	Montage
FI	Asennus	**FR**	Montage

Artnr/Art No.: FMM 8320-, FMM 8321-, FMM 8420-, FMM 8421-

SV: Dessa blandare uppfyller kraven gällande återströmning enligt SS-EN 1717 och SäVa § 5.3 utan behov av kompletterande produkter eller åtgärder.

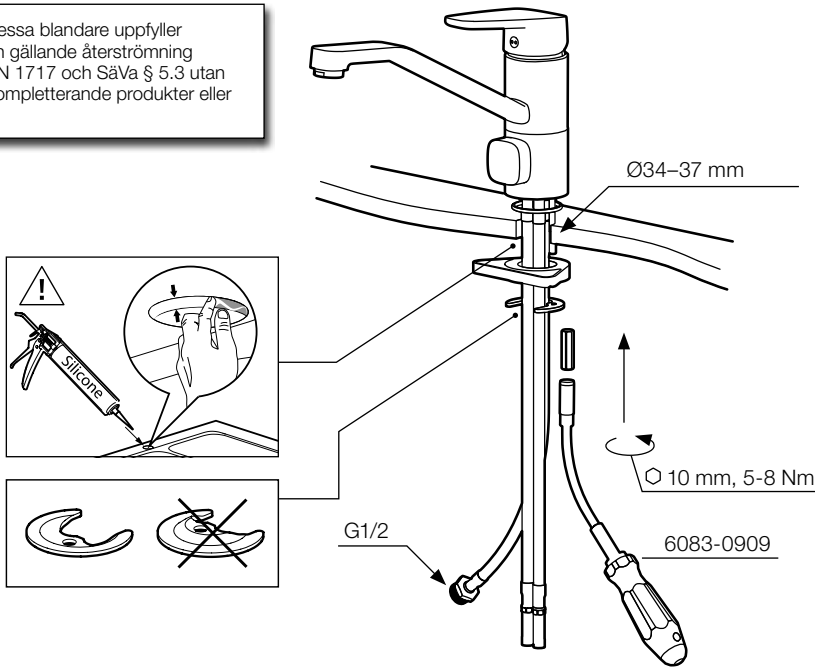

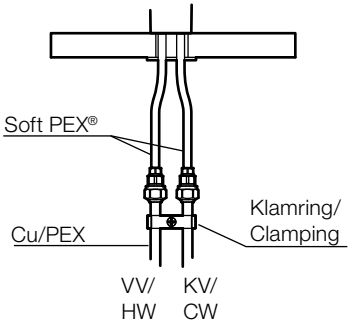

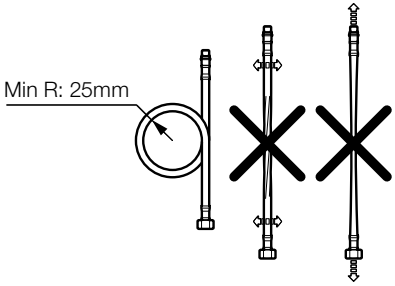

SV	Montering	**EN**	Fitting
NO	Montering	**DE**	Montage
DK	Montering	**NL**	Montage
FI	Asennus	**FR**	Montage

Artnr/Art No.: FMM 8350-, FMM 8352-, FMM 8353-, FMM 8355-, FMM 8357-, FMM 8358-, FMM 8450-, FMM 8452-, FMM 8453-, FMM 8457-, FMM 8550-, FMM 8552-, FMM 8553-

SV: Dessa blandare uppfyller kraven gällande återströmning enligt SS-EN 1717 och SäVa § 5.3 utan behov av kompletterande produkter eller åtgärder.

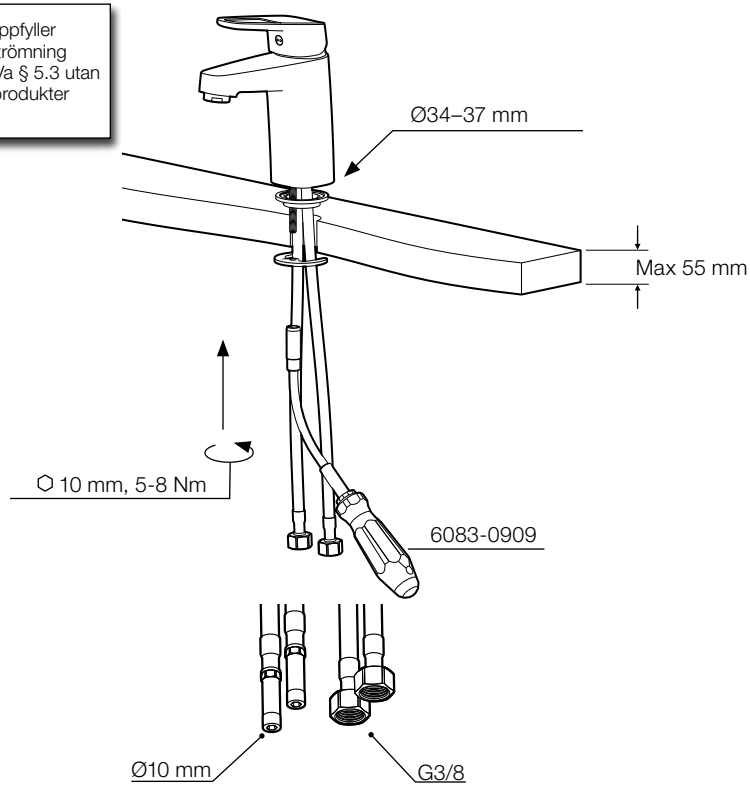

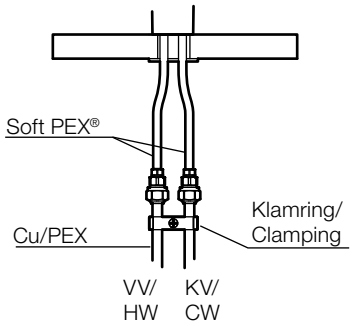

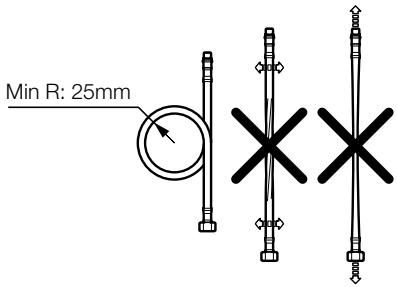

SV	Diskmaskin	**EN**	Dishwasher
NO	Oppvaskmaskin	**DE**	Spülmaschine
DK	Opvaskemaskine	**NL**	Vaatwasser
FI	Astianpesukone	**FR**	Lave-vaisselle

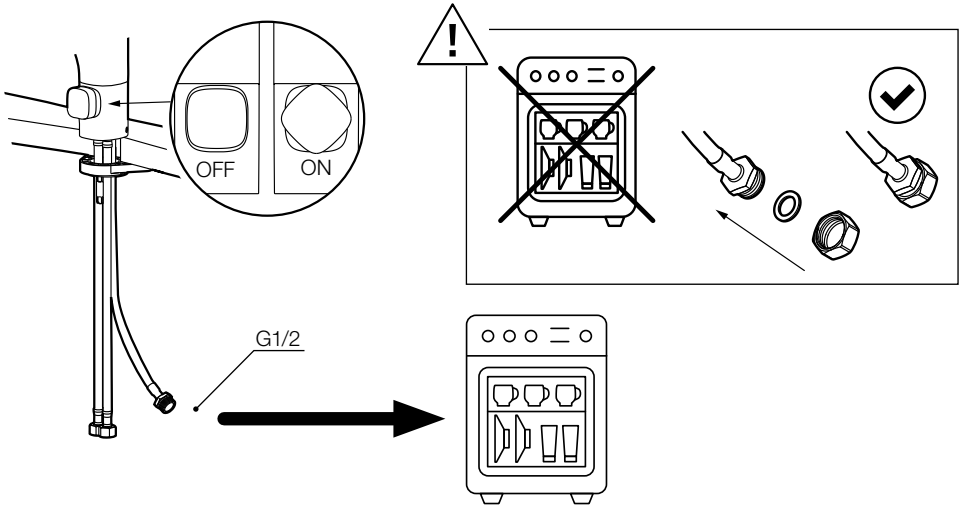

SV	Självstängande handdusch	**EN**	Self-closing hand spray
NO	Selvstengende håndusj	**DE**	Selbstschliessende Handdusche
DK	Selvlukkende håndbruser	**NL**	Zelfsluitende handdouche
FI	Itsesulkeutuva käsisuihku	**FR**	Douchette à fermeture automatique

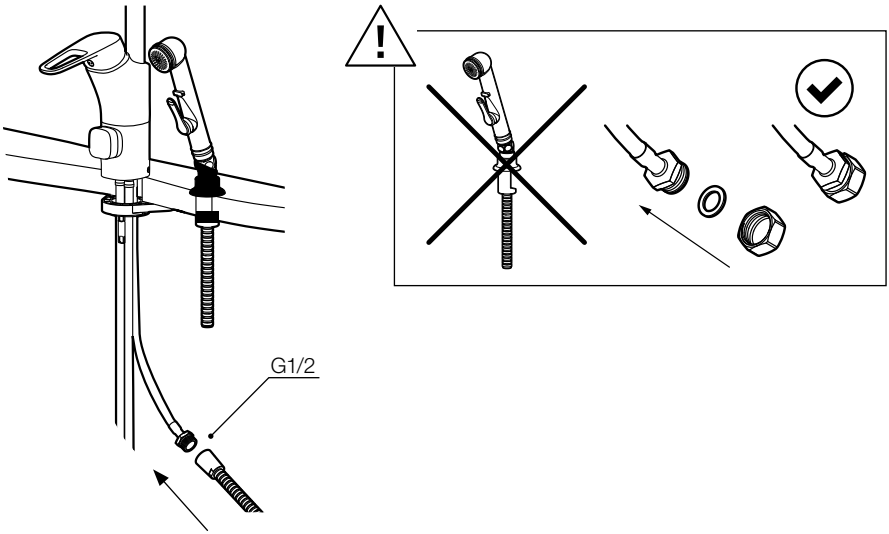

SV Kallt till varmt vatten för diskmaskin

NO Kaldt til varmt vann foroppvaskmaskin

DK Koldt til varmt vand til opvaskemaskine

FI Astianpesukoneen kylmän tuloveden vaihto lämpimäksi

EN Cold to hot inlet water for dishwasher

DE Kaltes bis warmes Wasser für Spülmaschine

NL Koud naar warm water voor vaatwasser

FR Eau froide à chaude pour lave-vaisselle

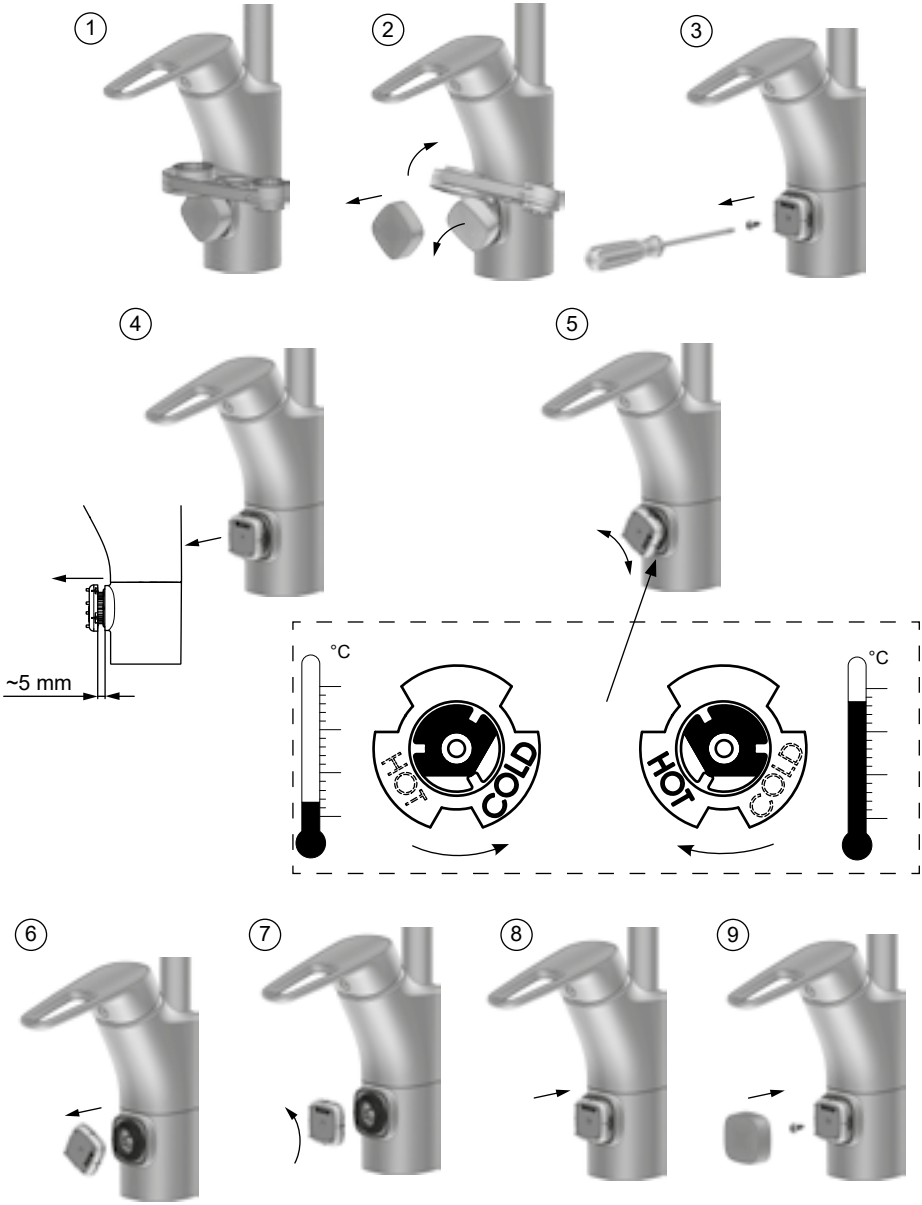

SV	Svängbar pip	**EN**	Swivel spout
NO	Svingbar tut	**DE**	Schwenkbare Düse
DK	Svingbar tud	**NL**	Draaibare kop
FI	Kääntyvä juoksuputki	**FR**	Bec orientable

Artnr/Art No.: FMM 8300-, FMM 8301-, FMM 8306-, FMM 8400-, FMM 8401-, FMM 8406-, FMM 8500-, FMM 8501-

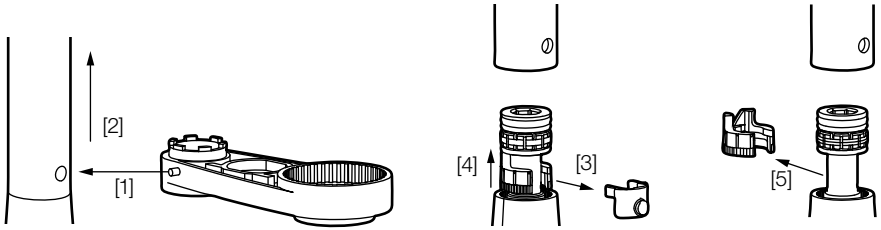

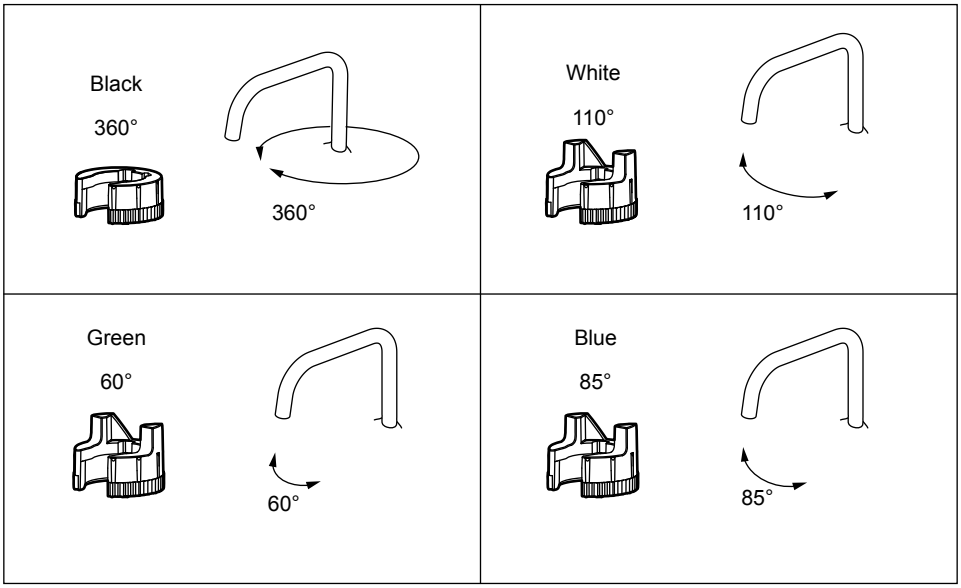

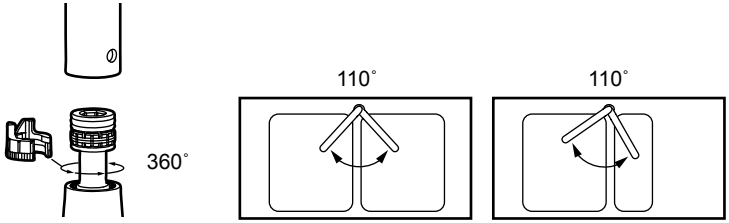

SV	Svängbar pip	**EN**	Swivel spout
NO	Svingbar tut	**DE**	Schwenkbare Düse
DK	Svingbar tud	**NL**	Draaibare kop
FI	Kääntyvä juoksuputki	**FR**	Bec orientable

Artnr/Art No.: FMM 8320-, FMM 8321, FMM 8420-, FMM 8421-

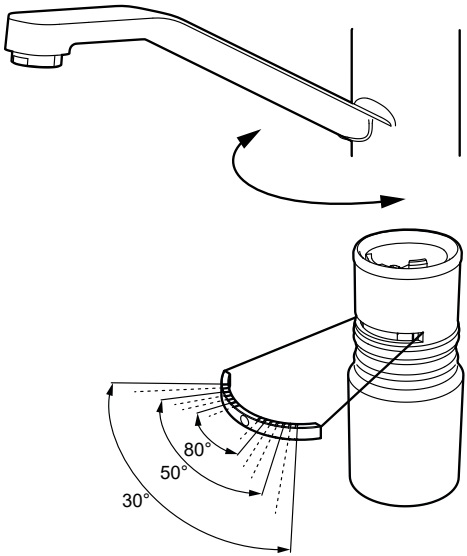

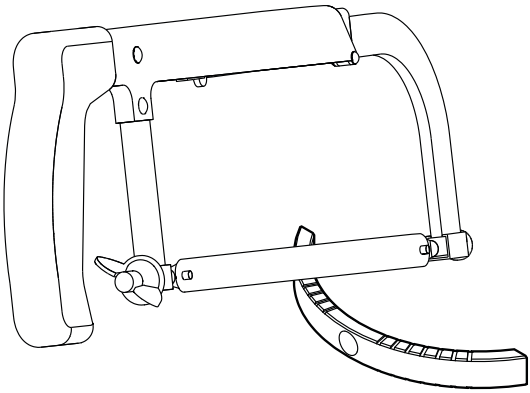

SV	Svängbar/spärrad pip	**EN**	Swivel/fixed spout
NO	Svingbar/fast tut	**DE**	Schwenkbar/fest Auslauf
DK	Svingbar/fast tud	**NL**	Draaibaar/vaste uitloop
FI	Kääntyvä/kiinteä juoksuputki	**FR**	Bec orientable/Sortie fixe

Artnr/Art No.: FMM 8358-

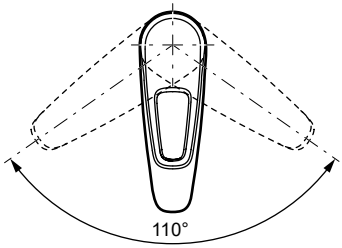

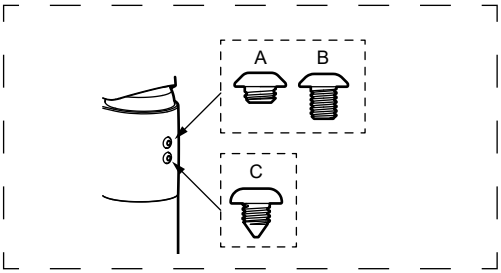

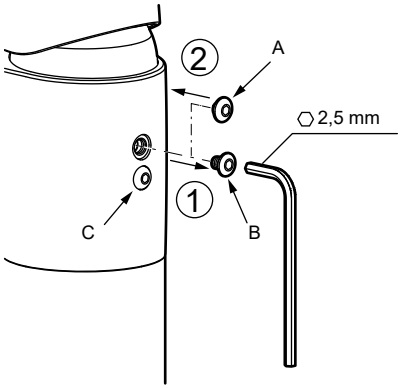

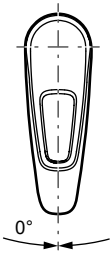

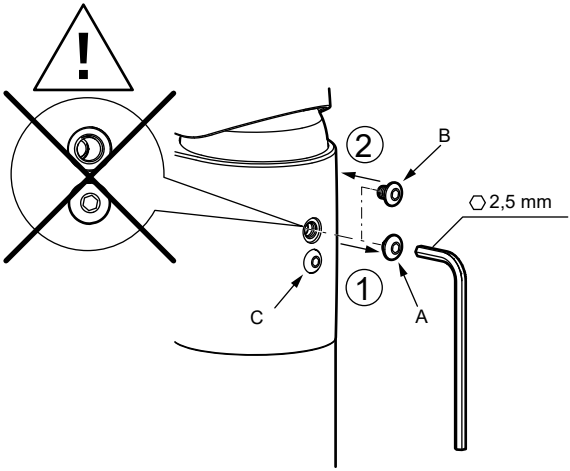

SV	Eco Plus	**EN**	Eco Plus
NO	Eco Plus	**DE**	Eco Plus
DK	Eco Plus	**NL**	Eco Plus
FI	Eco Plus	**FR**	Eco Plus

SV	Kallstart	**EN**	Cold start
NO	Kaldstart	**DE**	Kaltstart
DK	Koldstart	**NL**	Koude start
FI	Kylmäkäynnistys	**FR**	Démarrage à froid

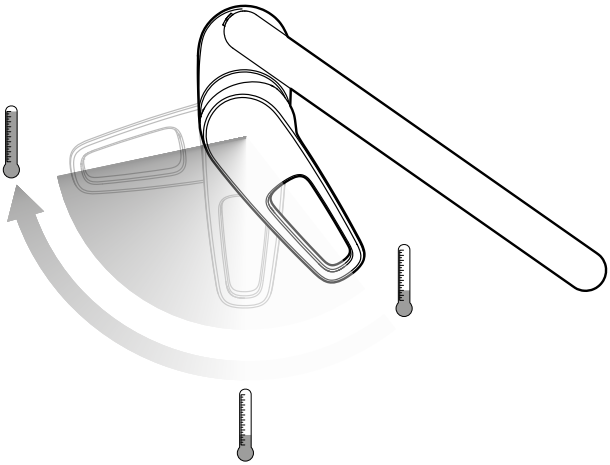

SV Temperaturbegränsning
NO Temperaturbegrensning
DK Temperaturbegrænser
FI Lämpötilan rajoitus
EN Temperature limiter
DE Temperaturbegrenzung
NL Temperatuurbegrenzing
FR Limiteur de température

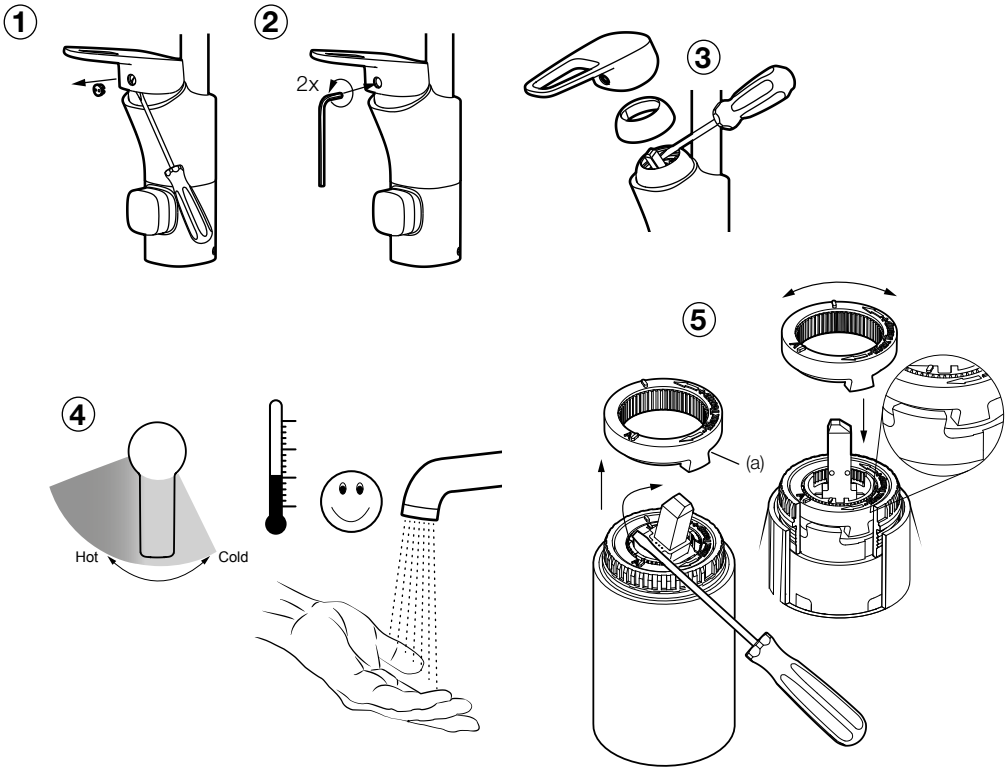

SV Flödesbegränsning
NO Strømningsbegrensning
DK Flowbegrænser
FI Virtaaman rajoitus
EN Flow limiter
DE Durchflussbegrenzung
NL Stroombegrenzing
FR Limiteur de débit

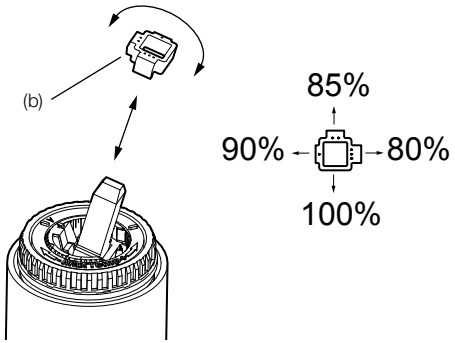

SV	Byte av O-ringar	**EN**	Replace O-rings
NO	Bytt o-ringer	**DE**	Erneuern Sie die O-Ringe
DK	Udskift O-ringe	**NL**	Vervangen van O-ringen
FI	O-renkaiden vaihto	**FR**	Remplacement des joints toriques

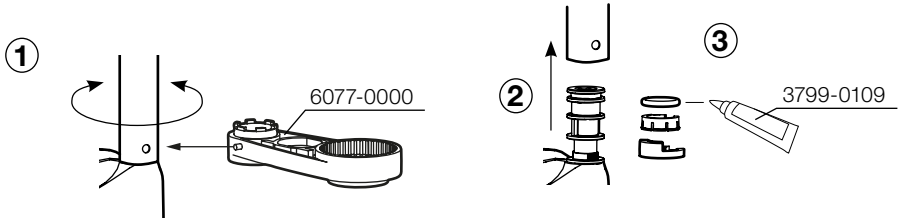

SV	Rengöring av strålsamlare	**EN**	Cleaning the aerator
NO	Rengjøring av strålesamler	**DE**	Reinigung des Strahlreglers
DK	Rengøring af strålesamler	**NL**	Schoonmaken perlator
FI	Poresuuttimen puhdistus	**FR**	Nettoyage du brise-jet

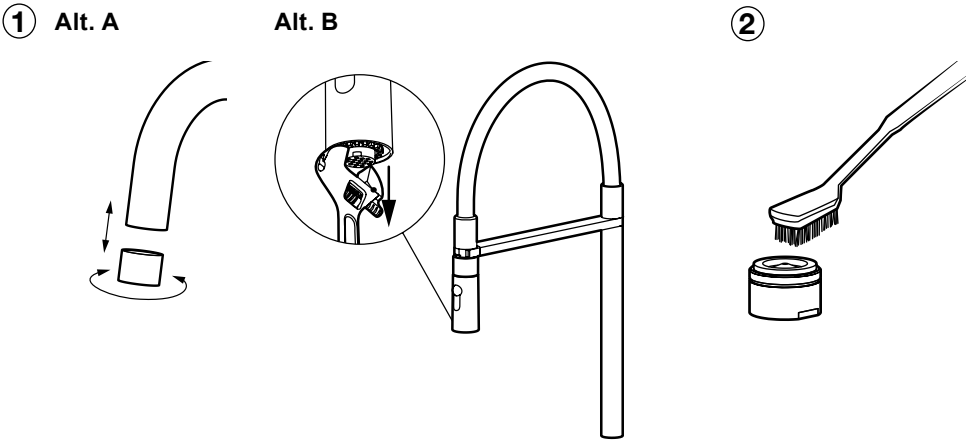

SV	Ledbar strålsamlare	**EN**	Aerator with ball joint
NO	Strålesamler med kuleledd	**DE**	Strahlregler mit Kugelgelenk
DK	Perlator med kugleled	**NL**	Perlator met kogelgewricht
FI	Poresuutin nivelin	**FR**	Brise-jet avec rotule

SV	Rengöring
NO	Rengjøring
DK	Rengøring
FI	Siivous
EN	Cleaning
DE	Reinigung
NL	Reiniging
FR	Nettoyage

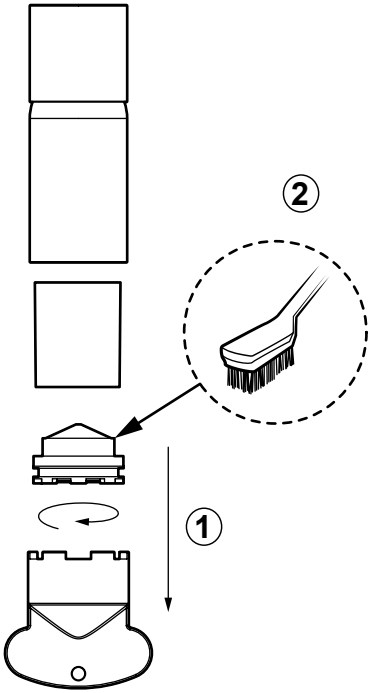

SV	Återmontering
NO	Remontering
DK	Re-montering
FI	Uudelleenasennus
EN	Reassemble
DE	Montage
NL	Vervanging
FR	Remontage

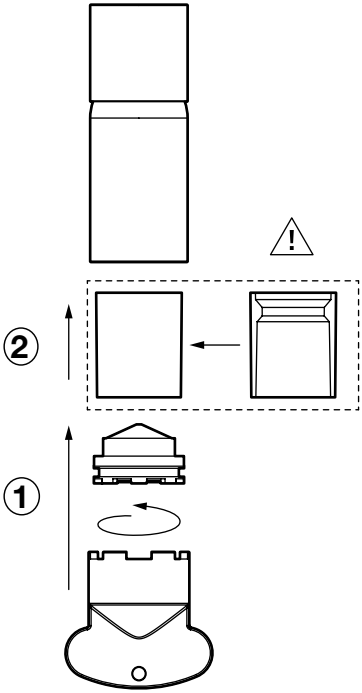

SV Byte av ettgreppsinsats
NO Bytte av ettgrepsinnsats
DK Udskiftning af indsats til etgrebs blandingsbatteri
FI Yksiotesäätöosan vaihto
EN Cartridge replacement
DE Austausch des Eingriffseinsatzes
NL Vervanging eengreepscartouche
FR Remplacement de la cartouche

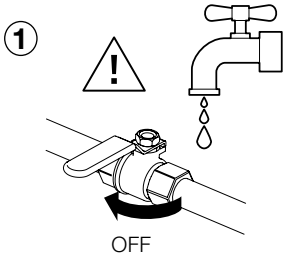

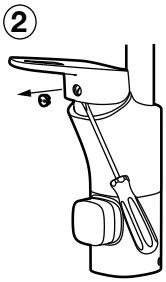

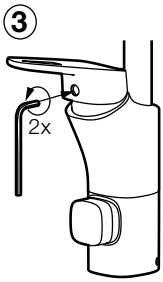

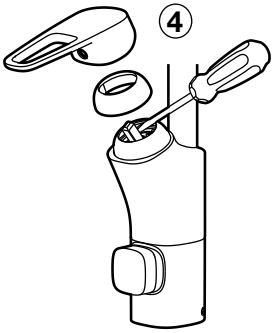

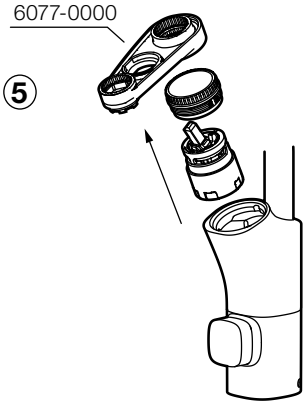

SV Byte av insats diskmaskin
NO Bytte av innsats oppvaskmaskin
DK Udskiftning af indsats til opvaskemaskine
FI Pesukonesäätöosan vaihto
EN Cartridge replacement dishwasher
DE Austausch des Spülmaschineneinsatzes
NL Vervanging cartouche vaatwasser
FR Remplacement de la cartouche lave-vaisselle

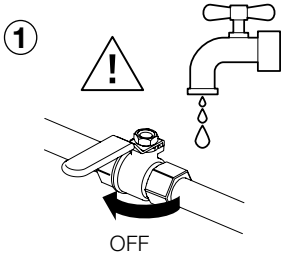

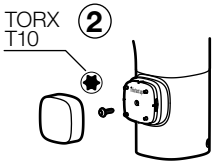

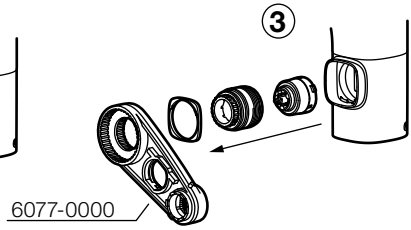

SV	Byte av tätningsringar	**EN**	Replacement of sealing rings
NO	Bytte av tetningsringer	**DE**	Austausch der Dichtungsringe
DK	Udskiftning af tætningsringe	**NL**	Vervanging afdichtingsringen
FI	Tiivistysrenkaiden vaihto	**FR**	Remplacement des bagues d'étanchéité

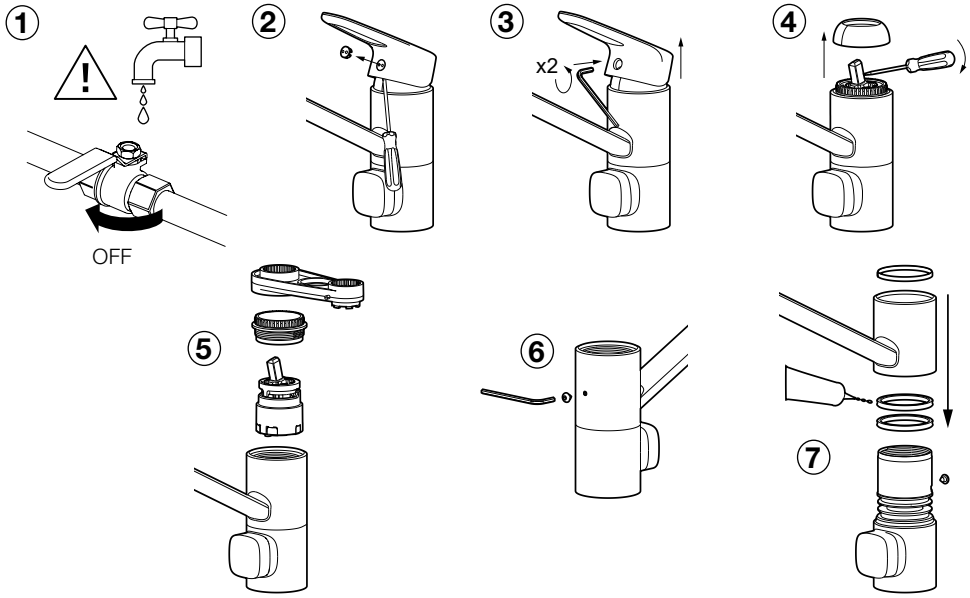

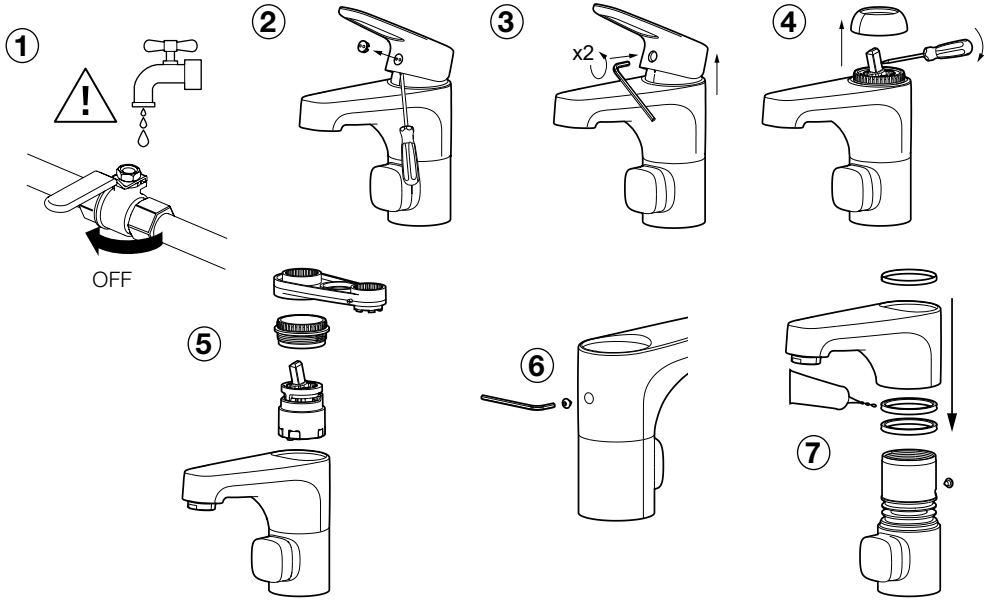

SV **Kar- och duschblandare**
Teknisk information

NO **Badekar- og dusjbatterier**
Tekniske data

DK **Blandingsbatteri til badekar og brusekabine**
Tekniske specifikationer

FI **Amme- ja suihkuhana**
Tekniset tiedot

EN **Bath and shower mixers**
Technical information

DE **Wannen- und Duschenmischer**
Technische Daten

NL **Bad- en douchemengkraan**
Technische informatie

FR **Mitigeur baignoire et douche**
Informations techniques

Artnr/Art No.: FMM 8380-, FMM 8381-, FMM 8383-, FMM 8384-, FMM 8390-, FMM 8391-, FMM 8393-, FMM 8480-, FMM 8481-, FMM 8483-, FMM 8484-, FMM 8490-, FMM 8491-, FMM 8493-, FMM 8580-, FMM 8581-, FMM 8583-, FMM 8590-, FMM 8593-

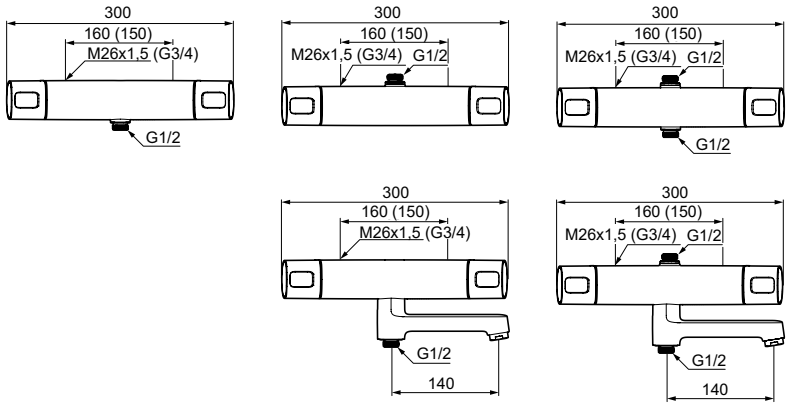

CERTIFIERING KONTROLL 1002 RISE SC1006-15

PRODUKTSERTIFIKAT PS 3209 SINTEF Certification

Standard / Standard / Standard / Standard / Standardi / Standard / Standaard / Standard:	EN 1111
Drifttryck / Working pressure / Driftstrykk / Driftstryk / Käyttöpaine / Betriebsdruck / Bedrijfsdruk / Pression de service:	50–1000 kPa 100–500 kPa*
Provningstryck max. / Max. test pressure / Testtrykk maks. / Prøvningstryk maks. / Koestuspaine max / Prüfdruck max / Testdruk max. / Pression d'essai maxi.:	1600 kPa
Max. varmvattentemperatur / Max. hot water temperature / Maks. temperatur varmtvann / Maks. varmtvandstemperatur / Max lämminvesilämpötila / Max. Warmwassertemperatur / Max. warmwatertemperatuur / Température eau chaude maxi.:	80 °C (60 °C)*
Kallvattentemperatur / Cold water temperature / Temperatur kaldtvann / Koldtvandstemperatur / Kylmävesilämpötila / Kaltwassertemperatur / Koudwatertemperatuur / Température eau froide:	≈10 °C
Återströmningsskydd / Backflow preventer / Tilbakestrømningssikring / Overløbsventil / Takaisinimusuojaus / Rückflussschutz / Terugstroombeveiliging / Protection contre le reflux:	EB SS-EN 1717
* Rekommenderat värde / Recommended value / Anbefalt verdi / Anbefalet værdi / Suositusarvo / Empfohlener Wert / Aanbevolen waarde / * Valeur recommandée	

SV Montering
NO Montering
DK Montering
FI Asennus
EN Fitting
DE Montage
NL Montage
FR Montage

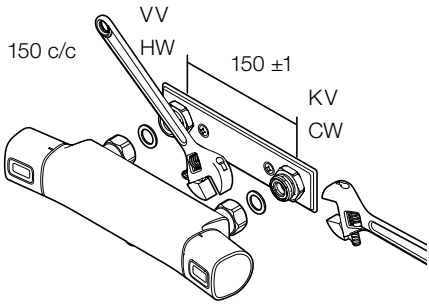

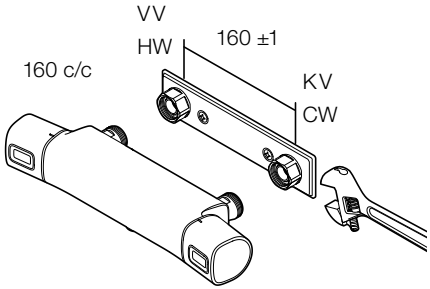

SV Återströmningsskydd

SV: Om blandaren är monterad så att handduschen når vattenspegeln på WC/bidé ska utloppet på blandaren kompletteras med en extra backventil, S600075. Detta för att uppfylla kraven gällande återströmning enligt SäVa § 5.3.

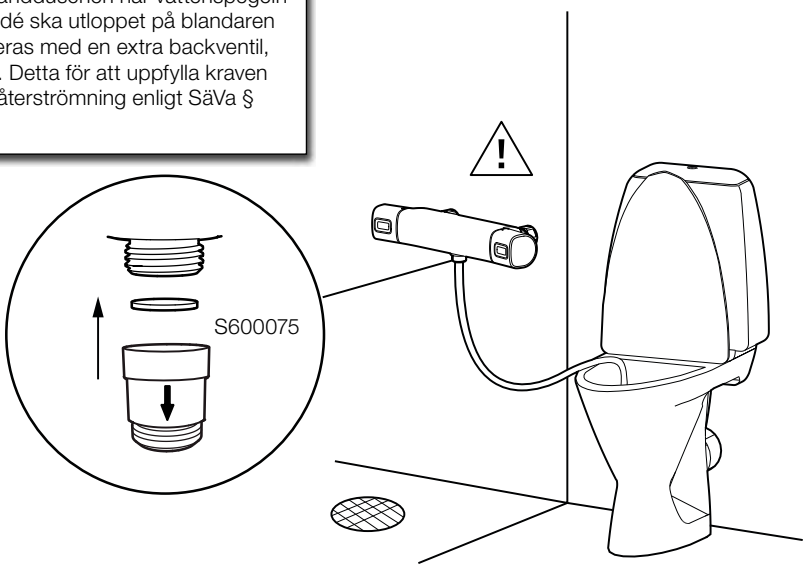

SV	Montering av badkarspip	**EN**	Spout assembly
NO	Montering av badekartut	**DE**	Montage mit Badewannendüse
DK	Montering af tud til badekar	**NL**	Montage baduitloop
FI	Kylpyammejuoksuputken asennus	**FR**	Montage du bec pour baignoire

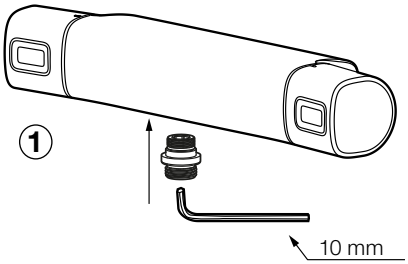

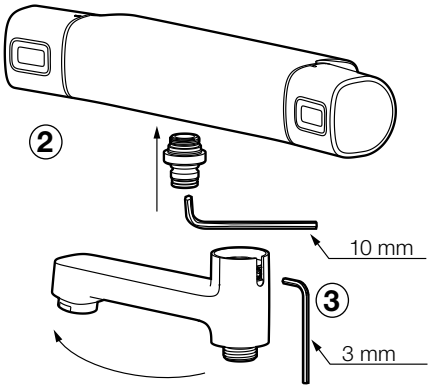

SV	Funktion omkastare	**EN**	Function diverter
NO	Funksjon omkaster	**DE**	Funktion Umschalter
DK	Funktionsomskifter	**NL**	Omstelfunctie
FI	Vaihtimen toiminta	**FR**	Inverseur de fonction

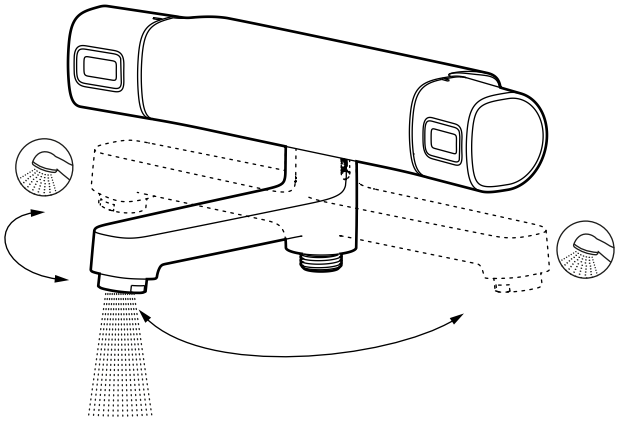

SV	Temperaturbegränsning	**EN**	Temperature limiter
NO	Temperaturbegrensning	**DE**	Temperaturbegrenzung
DK	Temperaturbegrænser	**NL**	Temperatuurbegrenzing
FI	Lämpötilan rajoitus	**FR**	Limiteur de température

1

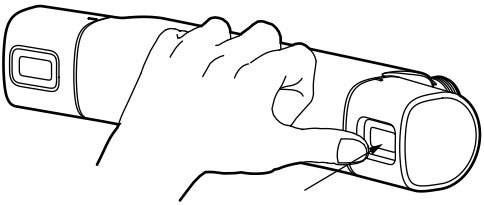

2

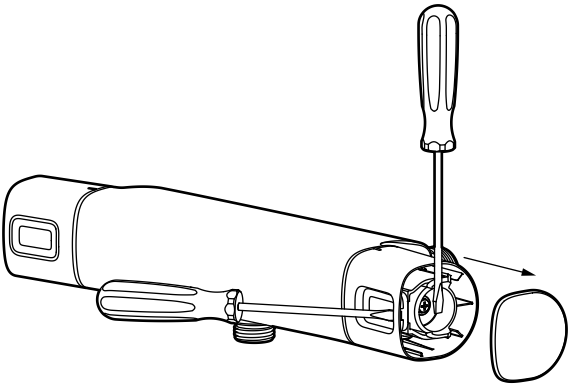

3

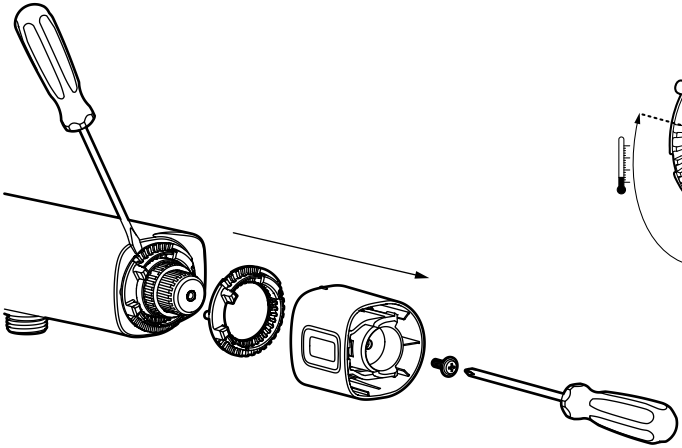

4

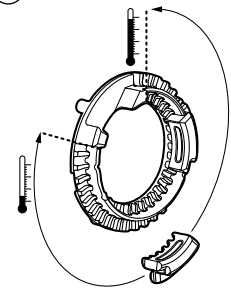

SV	Flödesbegränsning	**EN**	Flow limiter
NO	Strømningsbegrensning	**DE**	Durchflussbegrenzung
DK	Flowbegrænser	**NL**	Stroombegrenzing
FI	Virtaaman rajoitus	**FR**	Limiteur de débit

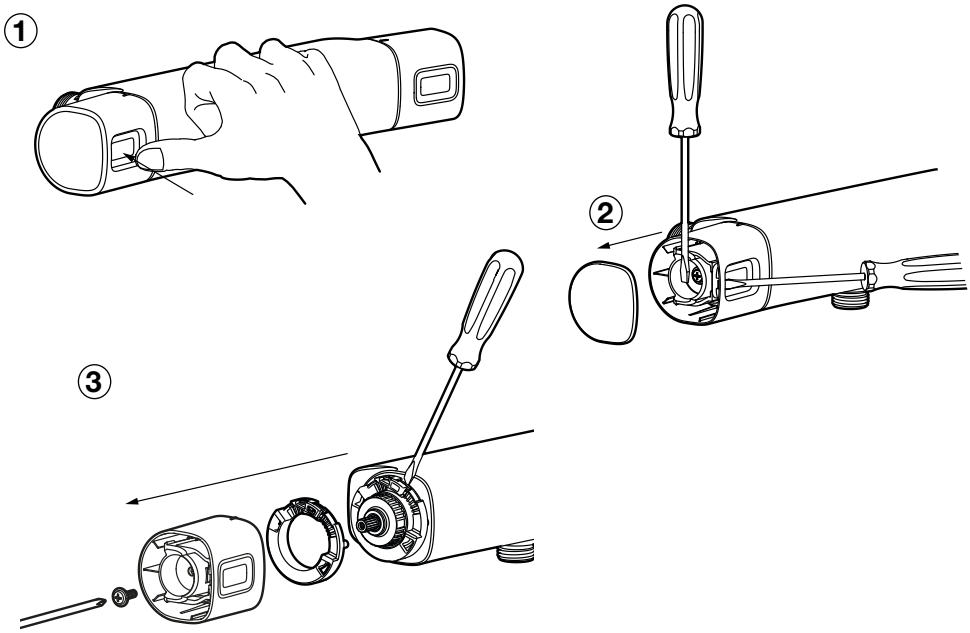

FMM 8383-
FMM 8483-
FMM 8583-
FMM 8384-
FMM 8484-

FMM 8393-
FMM 8493-
FMM 8593-

FMM 8391-
FMM 8491-

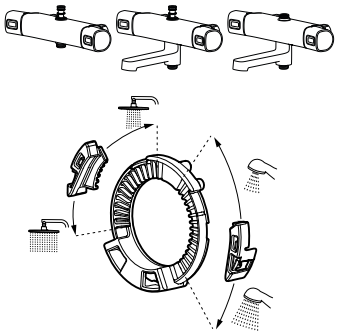

FMM 8380-
FMM 8480-
FMM 8580-

FMM 8390-
FMM 8490-
FMM 8590

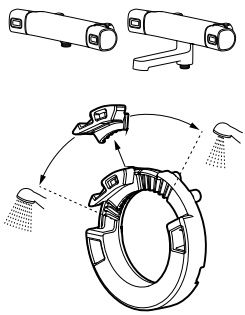

FMM 8381-
FMM 8481-
FMM 8581-

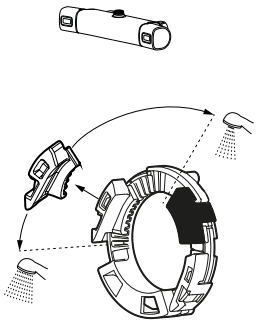

SV	Rengöring av strålsamlare	**EN**	Cleaning the aerator
NO	Rengjøring av strålesamler	**DE**	Reinigung des Strahlreglers
DK	Rengøring af strålesamler	**NL**	Schoonmaken perlator
FI	Poresuuttimen puhdistus	**FR**	Nettoyage du brise-jet

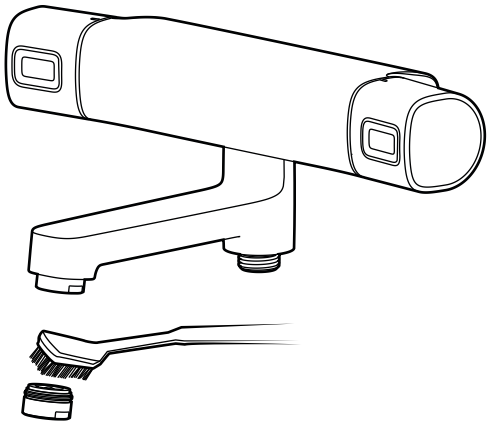

SV	Rengöring av inloppssilar	**EN**	Cleaning the inlet strainers
NO	Rengjøring av innløpssiler	**DE**	Reinigung der Einlasssiebe
DK	Rengøring af indløbssi	**NL**	Schoonmaken zeefjes
FI	Tulovesisihtien puhdistus	**FR**	Nettoyage des crépines d'admission

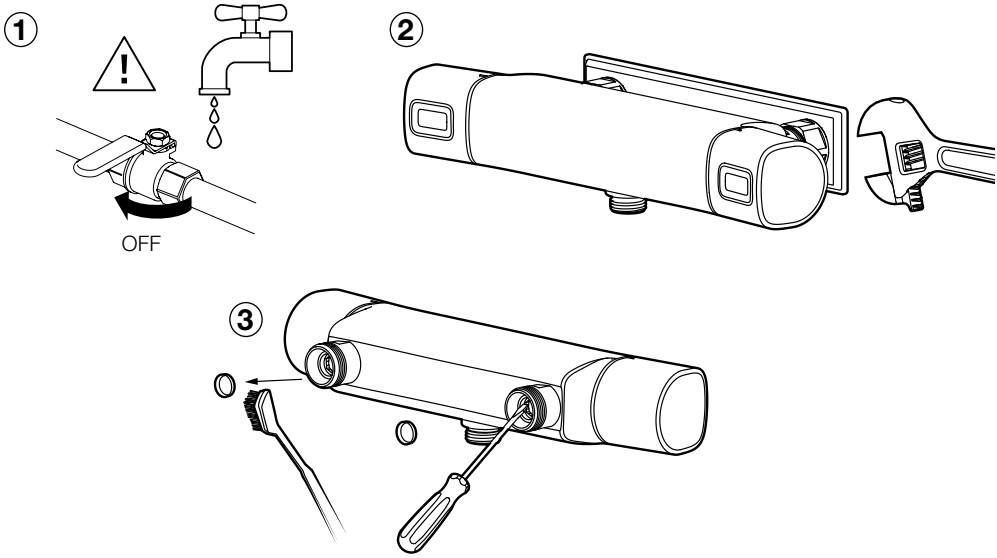

SV	Byte av termostatinsats	**EN**	Thermostat cartridge replacement
NO	Bytte av termostatinnsats	**DE**	Austausch des Thermostateinsatzes
DK	Udskiftning af termostatindsats	**NL**	Vervanging thermostaatcartouche
FI	Termostaattiosan vaihto	**FR**	Remplacement du thermostat

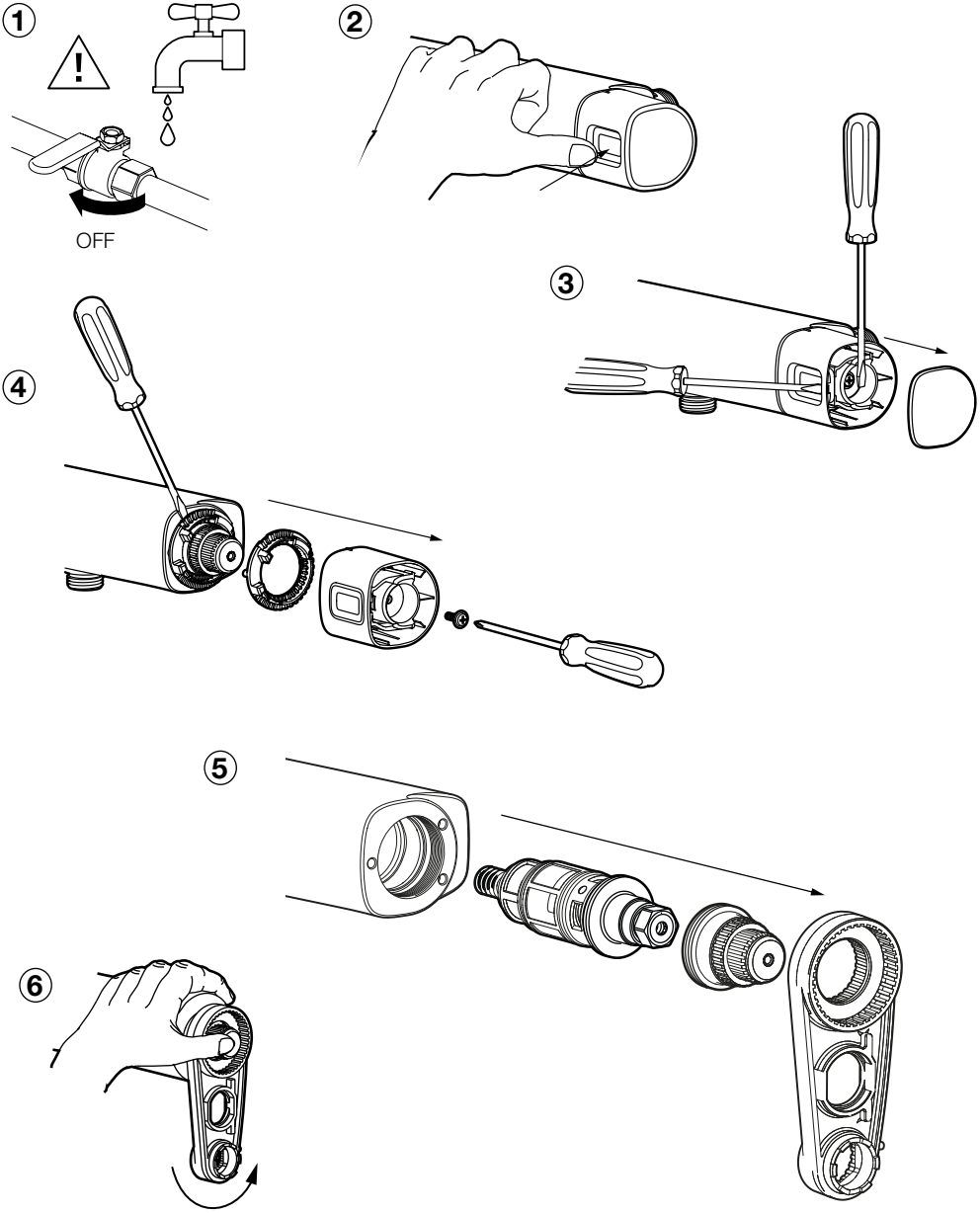

SV	Byte av överstycke	**EN**	Head piece replacement
NO	Bytte av overstykke	**DE**	Austausch des Oberstücks
DK	Udskiftning af overstykke	**NL**	Vervanging bovendeel
FI	Käyttöventtiilin vaihto	**FR**	Remplacement de la tête thermostatique

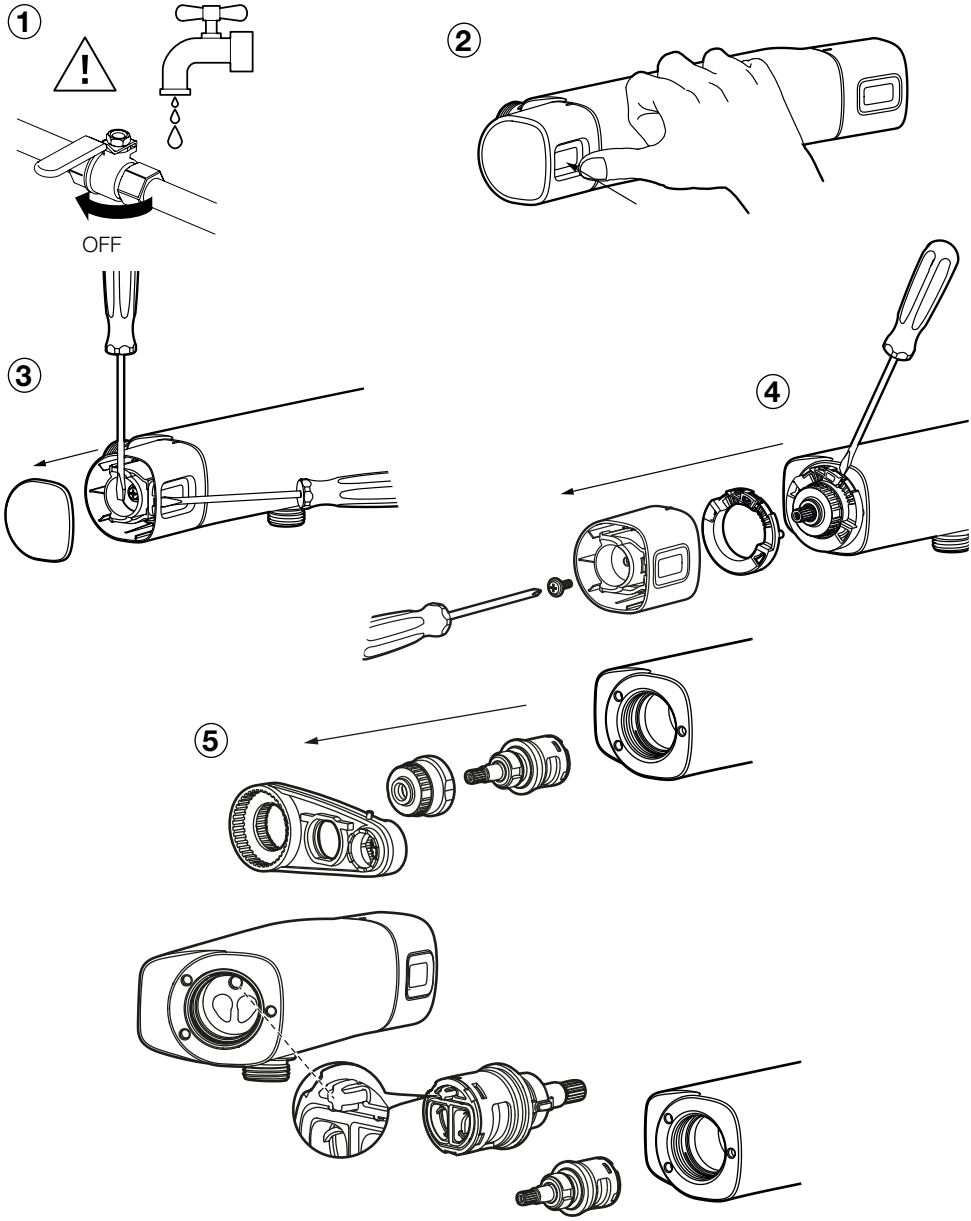

SV	Montering Tillbehör	**EN**	Fitting Accessories
NO	Montering Tilbehør	**DE**	Montage Zubehör
DK	Montering Tilbehør	**NL**	Montage Accessoires
FI	Asennus Lisätarvikkeet	**FR**	Montage Accessoires

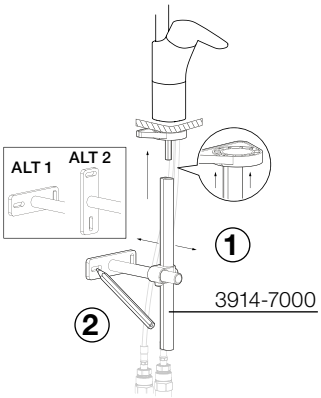

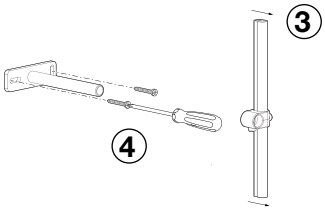

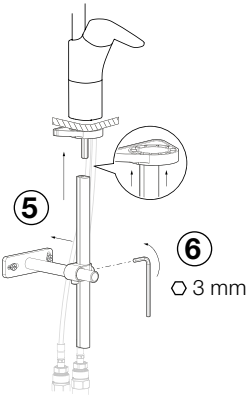

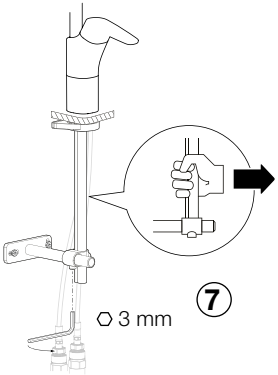

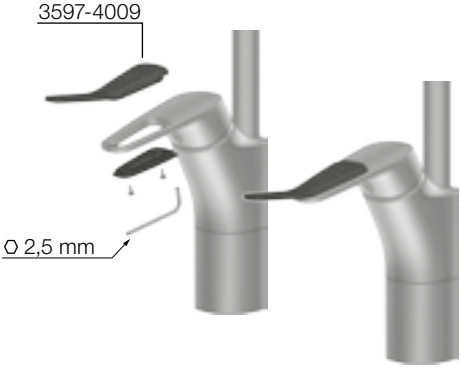

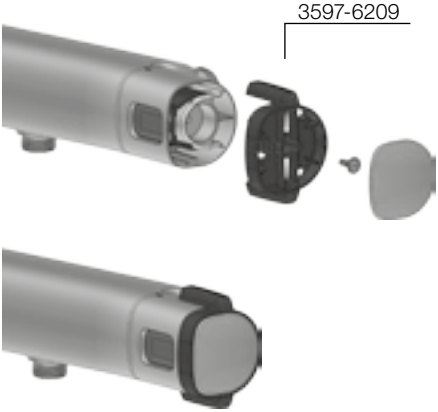

Fel ettgreppsblandare	Möjlig orsak	Åtgärd	Sid
Läckage			
Dropp ur pip eller runt spak-infästningen när blandaren är stängd.	Defekt ettgreppsinsats.	Byt ettgreppsinsats.	29
Läckage mellan blandarhus och pip, gäller endast blandare med låg pip.	Utslitna/trasiga tätningsringar.	Byt tätningsringar.	30
Läckage i disk-/ tvättmaskinsavstängningen.	Defekt diskmaskininsats.	Byt diskmaskininsats.	29
Läckage vid pipanslutning	Defekta o-ringar.	Byte av o-ringar. Smörj med silikonfett.	27
Funktion			
Blandaren ger för lite vatten.	1. Igensatt strålsamlare.	1. Rengör strålsamlaren	27
	2. Inloppen blockerade.	2. Byt ettgreppsinsats.	29
Spaken är trög/glapp.	Smuts/partiklar i ettgreppsinsats.	Byt ettgreppsinsats	29

Fel termostatblandare	Möjlig orsak	Åtgärd	Sid
Läckage			
Läckage ur badkarspip/dusch när blandaren är stängd.	Defekt överstycke.	Byt överstycke.	38
Funktion			
Dåligt flöde/temperatur.	Igensatta filter.	1. Rengör strålsamlaren,	36
		2. Rengör inloppsfilter,	36
Ger endast kallt eller varmt vatten. Blandaren reagerar inte vid temperaturreglering.	Blandaren är felinkopplad/ feldragna rör.	Stäng först av inkommande vatten. Varmvattnet ska kopplas in på blandarens vänstra sida (mängdreglering).	32

Faulty single lever mixer	Possible cause	Solution	Page
Leakage			
Drips from the spout or the lever attachment when the mixer is turned off.	Defective cartridge.	Replace cartridge	29
Leakage between the mixer body and spout, applies only to low spout mixers.	Worn/damaged seals.	Replace the sealing rings	30
Leakage in the dishwasher/ washing machine diverter.	Defective dishwasher cartridge.	Replace dishwasher cartridge,	29
Leakage from spout connection:	Defective O-rings	Replace O-rings. Lubricate with silicone grease.	27
Function			
The mixer produces too little water.	1. Clogged aerator.	1. Replace the aerator,	27
	2. Water inlet blocked.	2. Replace cartridge	29
The lever is stiff/loose.	Dirt/particulates in the cartridge.	Replace cartridge	29

Faulty thermostatic mixer	Possible cause	Solution	Page
Leakage			
Leakage from the bath spout/ shower when the mixer is turned off.	Defective head piece.	Replace the head piece	38
Function			
Inadequate flow/temperature	Clogged filter.	1. Replace the aerator	36
		2. Clean the inlet filters	36
Only gives cold or hot water. The mixer does not respond to temperature setting.	The mixer is connected incorrectly.	First close off the inlet water. The hot water must be connected to the mixer's left side (quantity regulation).	32

Feil på ettgrepsbatterier	Mulig årsak	Løsning	Side
Lekkasje			
Drypping fra tut eller rundt grep-festet når blandebatteriet er stengt.	Defekt ettgrepsinnsats.	Bytt ettgrepsinnsats	29
Lekkasje mellom batterihus og tut, gjelder bare blandebatterier med lav tut.	Slitte/ødelagte tetningsringer.	Bytt tetningsringer.	30
Lekkasje i oppvask-/ vaskemaskinavstengningen.	Defekt oppvaskmaskininnsats.	Bytt oppvask-maskininnsats	29
Lekkasje ved overgang utløpstut batterikropp	Defekt o-ring	Bytt o-ringer. Bruk silikonfett.	27
Funksjon			
Det kommer for lite vann ut av blandebatteriet.	1. Tett strålesamler.	1. Rengjør strålesamleren	27
	2. Blokkert innløp.	2. Bytt ettgrepsinnsats	29
Grepet er tregt/slarker.	Smuss/partikler i den ettgrepsinnsats.	Bytt ettgrepsinnsats	29

Feil termostatbatteri	Mulig årsak	Løsning	Side
Lekkasje			
Lekkasje fra badekartut/dusj når blandebatteriet er stengt.	Defekt overstykke.	Bytt overstykke	38
Funksjon			
Lav tilførsel/temperatur.	Tett filter.	1. Rengjør strålesamleren	36
		2. Rengjør innløpsfilter	36
Det kommer bare kaldt eller varmt vann. Blandebatteriet reagerer ikke på temperaturregulering.	Blandebatteriet er feilkoblet/ rørene feiltrukket.	Steng først av innkommende vann. Varmtvannet skal kobles til på venstre side av batteriet (mengderegulering).	32

Fejl på etgrebs blandingsbatteri	Mulig årsag	Tiltag	Side
Lækage			
Det drypper fra tuden eller omkring grebets monteringssted, når blandingsbatteriet er lukket.	Defekt etgrebs blandingsbatteri.	Udskift etgrebs blandingsbatteri	29
Lækage mellem blandingsbatterienheden og tuden, gælder kun blandingsbatterier med lav tud.	Meget slidte/defekte tætningsringe.	Udskift tætningsringene	30
Lækage i opvaske-/ vaskemaskinestop.	Defekt opvaskemaskineindsats.	Udskift opvaske-maskineindsatsen	29
Utæthed ved udløbstudens tilslutning:	Defekt O-ringe	Udskift O-ringe. Smør efter med siliconefedt.	27
Funktion			
Blandingsbatteriet giver for lidt vand.	1. Tilstoppet strålesamler.	1. Rengør strålesamleren	27
	2. Blokerede indløb.	2. Udskift etgrebs blandingsbatteri	29
Grebet er trægt/løst.	Snavs/partikler i etgrebs blandingsbatteri.	Udskift etgrebs blandingsbatteri	29

Fejl på termostatblandingsbatteri	Mulig årsag	Tiltag	Side
Lækage			
Lækage fra tud til badekar/bruseniche, når blandingsbatteriet er lukket.	Defekt overstykke.	Udskift overstykket	38
Funktion			
Ringe flow/lav temperatur.	Tilstoppede filtre.	1. Rengør strålesamleren	36
		2. Rengør indløbsfilteret	36
Giver kun koldt eller varmt vand. Blandingsbatteriet reagerer ikke på temperaturregulering.	Blandingsbatteriet er forkert tilkoblet/rørføringen er forkert.	Luk først for vandtilførslen. Det varme vand skal tilsluttes på blandingsbatteriets venstre side (mængderegulering).	32

Yksiotehanan viat	Mahdollinen syy	Toimenpide	Sivu
Vuoto			
Vettä tippuu juoksuputkesta tai säätövivun juuresta, kun hana on suljettu.	Viallinen keraaminen säätökasetti.	Vaihda keraaminen säätökasetti,	29
Vuoto hanarungon ja juoksuputken välistä, koskee vain matalalla juoksuputkella varustettua hanaa.	Kuluneet/vialliset tiivistysrenkaat.	Vaihda tiivistysrenkaat	30
Vuoto astian/ pyykinpesukoneventtiilissä.	Viallinen pesukonesäätöosa.	Vaihda pesukonesäätöosa	29
Vuoto juoksuputken juuresta	Viallinen O-rengas	O-renkaiden vaihto. Voitele silikonirasvaa.	27
Toiminta			
Hanasta tulee liian vähän vettä.	1. Tukkeutunut poresuutin.	1. Puhdista poresuutin	27
	2. Tuloliitännät tukossa	2. Vaihda keraaminen säätökasetti.	29
Vipu on raskasliikkeinen/väljä.	Likaa/hiukkasia keraamisessa säätökasetissa.	Vaihda keraaminen säätökasetti	29

Termostaattihanan viat	Mahdollinen syy	Toimenpide	Sivu
Vuoto			
Kylpyammeen juoksuputki/ suihku vuotaa, kun hana on suljettu.	Viallinen käyttöventtiili.	Vaihda käyttöventtiili	38
Toiminta			
Huono virtaama/lämpötila.	Tukkeutuneet suodattimet.	1. Puhdista poresuutin	36
		2. Puhdista tulovesisihti	36
Antaa vain kylmää tai lämmintä vettä. Hana ei reagoi lämpötilan säätöön.	Hana on kytketty väärin/ putket vedetty väärin.	Sulje ensin tulovesi. Lämmin vesi on kytkettävä hanan vasemmalle puolelle (määräsäätö).	32

Fehler Einhebel-Mischer	Mögliche Ursache	Abhilfe	Seite
Leck			
Es tropft aus der Düse oder aus der Hebeleinfassung wenn der Mischer geschlossen ist.	Defekter Eingriffseinsatzes.	Eingriffseinsatzes austauschen	29
Leck zwischen Mischerhaus und Düse, gilt nur für Mischer mit niedriger Düse.	Verschlissene/defekte Dichtungsringe.	Dichtungsringe austauschen	30
Leck in der Abschaltung der Spül-/Waschmaschine.	Defekter Spülmaschineneinsatz.	Spülmaschineneinsatz austauschen	29
Undichtigkeit am Auslauf.	Defekter O-Ringe	Erneuern Sie die O-Ringe. Verwenden Sie bitte Silikonfett.	27
Funktion			
Der Mischer liefert zu wenig Wasser.	1. Verstopfter Strahlregler.	1. Strahlregler reinigen	27
	2. Blockierte Einlässe.	2. Eingriffseinsatzes austauschen	29
Der Hebel ist schwergängig/ locker.	Schmutz/Partikel im Eingriffseinsatzes.	Eingriffseinsatzes austauschen	29

Fehler, Thermostatmischer	Mögliche Ursache	Abhilfe	Seite
Leck			
Es tropft aus der Wannendüse/ Dusche wenn der Mischer geschlossen ist.	Defektes Oberstück.	Oberstück austauschen	38
Funktion			
Schlechter Durchfluss/falsche Temperatur	Verstopfte Filter.	1. Strahlregler reinigen	36
		2. Einlassfilter reinigen	36
Liefert nur kaltes oder warmes Wasser. Der Mischer reagiert nicht bei der Temperaturregelung.	Der Mischer ist falsch montiert/falsch gelegte Rohre.	Zuerst das einlaufende Wasser abschalten. Das Warmwasser muss auf der linken Seite des Mischers angeschlossen werden (Mengenregelung).	32

Probleem eengreeps mengkraan	Mogelijke oorzaak	Oplossing	Pagina
Lekkage			
Lekkage uit de uitloop of hendelbevestiging als de mengkraan gesloten is.	Eengreepscartouche defect.	Vervang de eengreepscartouche,	29
Lekkage tussen kraanhuis en uitloop, geldt alleen voor mengkranen met een lage uitloop.	Versleten/defecte afdichtingsringen.	Vervang de afdichtingsringen	30
Lekkage bij wasmachine-/ vaatwasseraansluiting.	Defecte vaatwassercartouche.	Vervang vaatwassercartouche	29
Lekkage bij aansluiting van de kop	Defecte O-ringen	Vervangen van O-ringen. Smeer ze in met siliconen vet.	27
Functie			
Er komt te weinig water uit de mengkraan.	1. Perlator verstopt.	1. Maak de perlator schoon	27
	2. Inloop geblokkeerd.	2. Vervang de eengreepscartouche	29
De hendel beweegt moeizaam/ zit los.	Vuil in de keramische cartouche.	Vervang de eengreepscartouche	29

Defecte thermostaatkraan	Mogelijke oorzaak	Oplossing	Pagina
Lekkage			
Lekkage uit baduitloop/ douchekop als de mengkraan gesloten is.	Bovendeel defect.	Vervang het bovendeel	38
Functie			
Doorstroming/temperatuur niet goed.	Verstopt filter.	1. Maak de perlator schoon	36
		2. Maak het inloopfilter schoon	36
Uit de kraan komt uitsluitend koud of warm water. De mengkraan reageert niet bij regeling van de temperatuur.	De mengkraan/leidingen zijn foutief aangesloten.	Sluit eerst de watertoevoer af. Warm water moet aan de linkerzijde van de mengkraan worden aangesloten (regeling hoeveelheid).	32

Mitigeur à commande unique défectueux	Cause environnementale	Mesure à prendre	Page
Fuite			
Goutte au niveau du bec ou autour de la jonction de la poignée lorsque le mitigeur est éteint.	Cartouche défectueuse	Remplacez la cartouche céramique	29
Fuite entre la chambre de mélange et le bec, uniquement pour les mitigeurs à bec bas.	Bagues d'étanchéité usées/abimées.	Remplacez les bagues d'étanchéité	30
Fuite au niveau du cache lave-vaisselle/lave-linge	Cartouche lave-vaisselle défectueuse.	Remplacez la cartouche lave-vaisselle	29
Fuite au raccord de bec	Des joints toriques défectueuse	Remplacement des joints toriques. Graisser avec de la graisse au silicone.	27
Fonction			
Le mitigeur distribue trop peu d'eau.	1. Brise-jet colmaté.	1. Nettoyez le brise-jet	27
	2. Admission bouchée.	2. Remplacez la cartouche céramique.	29
La poignée est molle/dure.	Saletés/particules dans la cartouche céramique.	Remplacez la cartouche céramique	29

Mitigeur thermostatique défectueux.	Cause environnementale	Mesure à prendre	Page
Fuite			
Fuite du bec baignoire/douche lorsque le mitigeur est fermé.	Tête thermostatique défectueuse.	Remplacez la tête thermostatique	38
Fonction			
Température/débit défectueux.	Filtre colmaté.	1. Nettoyez le brise-jet	36
		2. Nettoyez lefiltre d’admission.	36
Je n'obtiens que de l'eau froide ou chaude. Le mitigeur ne réagit pas au réglage de la température.	Le mitigeur est mal raccordé/tuyau mal installé.	Fermez tout d'abord l'arrivée d'eau. L'eau chaude doit être raccordée à gauche du mitigeur (réglage débit).	32