Symb.	Rute	Forandring	Dato/sign.

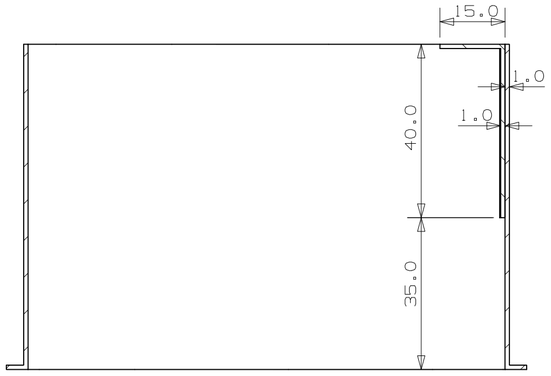

SECTION A-A

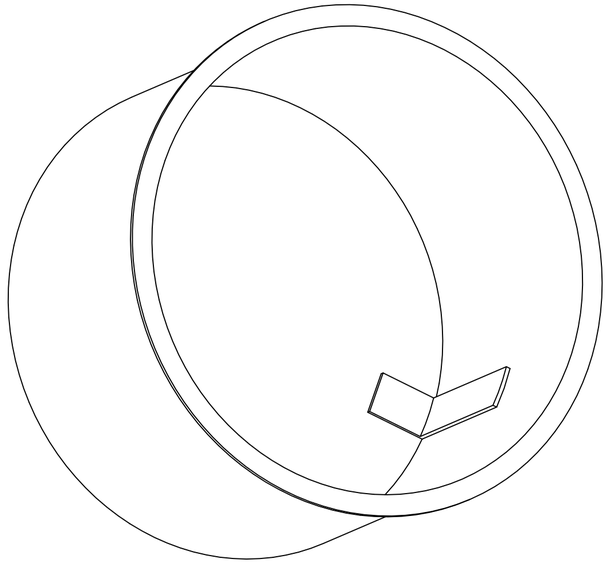

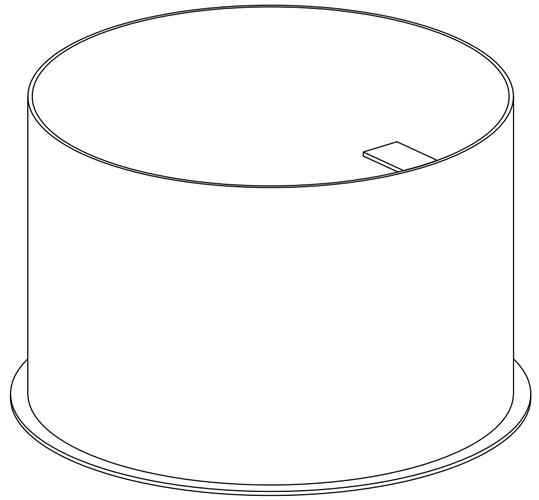

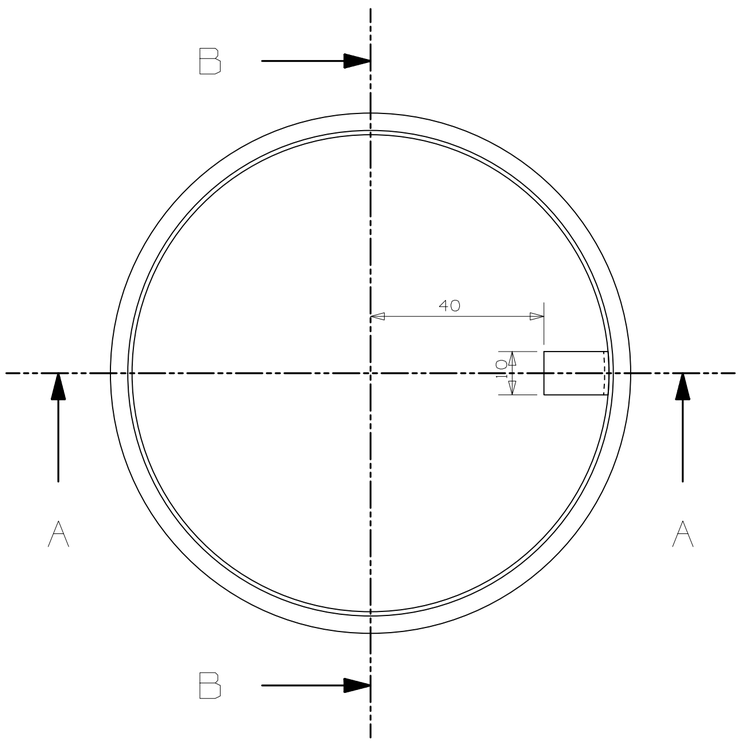

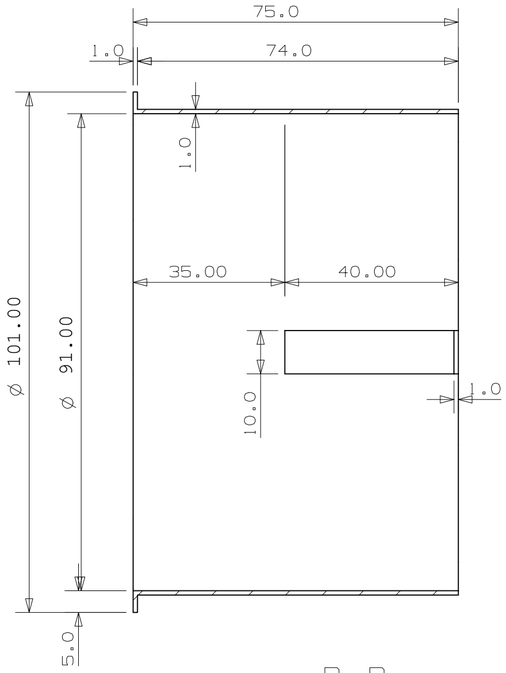

SECTION B-B

00	0	NAVN			
pos. nr.	Ant.	Gjenstand	Tegning produktstd	Materiale	Anmerkning
TOLMER AS			Projeksjon	Cad type	
				Filnavn	
Dato 03.03.14		Konstr.	Godkj.	Målestokk 1:1	
10240 TILLUFTSTUSS Ø80 mm				Erstatning for:	Erstattet av:
				Tegn nr.	
Kunde		Produktbruker		Revisjon A	

A2