Brukerveiledning N

1203 - 1603

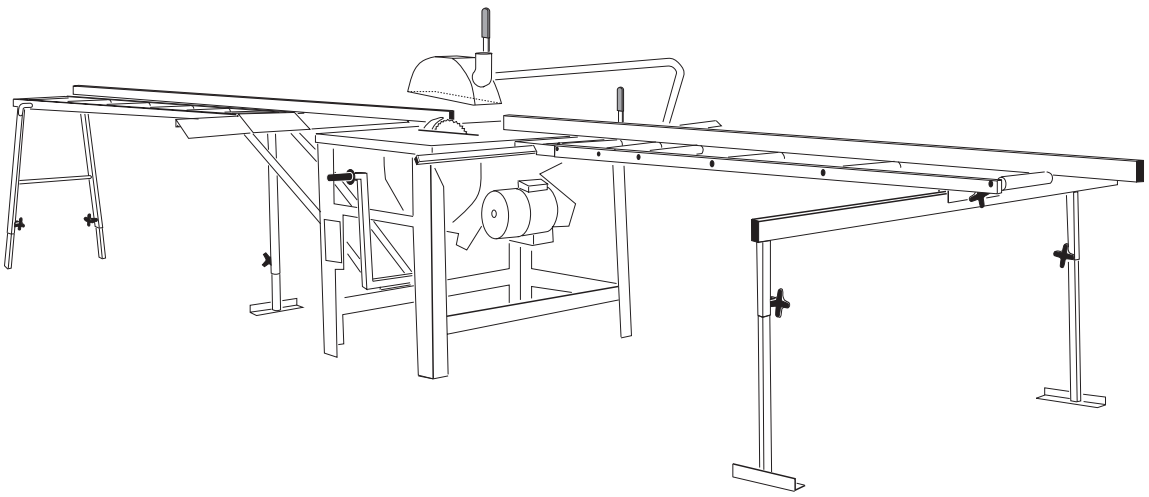

Ernex AS
Bjørnstadgt. 7, N-1792 Tistedal, Norge.
Tlf.: +47 69 17 83 30 - Fax: +47 69 17 83 60
E-mail: ernex@ernex.no - www.ernex.no

INNHOLD

		Side
1.	Sikkerhetsinstruks	3
2.	Generelle anvisninger/Støv og støy	4
3.	Montering/Strømtilkobling	5
4.	Funksjoner/Transport	12
5.	Anvendelse	13
6.	Vedlikehold/Reparasjon	17
7.	Feilsøking	19
8.	Garanti	20
9.	Tekniske data	21
10.	Standardutstyr/tilbehør	23
11.	Deleliste/Tegninger	24
12.	Koblingsskjemaer	33
13.	Samsvarserklæring	38
14.	Produktmerking	39

Original bruksanvisning: NORSK 507011.

1. SIKKERHETSINSTRUKS

EUs maskindirektiv, 2006/42/EF, 2006/95/EF og EN 1870-5:2002 pålegger produsenter, importører, leverandører og andre forhandlere, å sikre at maskiner konstrueres og bygges slik at arbeidstakere og forbrukere er vernet mot skader på liv og helse og ikke blir utsatt for uheldige belastninger. Utstyr som brukes på en arbeidsplass, må så langt som praktisk mulig, være sikkert og uten risiko for brukerens helse ved montering, bruk, rengjøring og vedlikehold.

Personer som skal benytte utstyret må få den nødvendige informasjon om betjening, bruksområde og de forholdsregler som er nødvendige for en sikker betjening uten helserisiko.

Disse plikter gjelder ved kjøp, videresalg (grossister/detaljister), leasing, kort/langtidsleie og ved avbetalingskjøp.

Personer som installerer maskinen på en arbeidsplass har plikt etter regelverket til å forsikre seg om, så langt det er praktisk mulig, at ikke noe ved installasjonen har gjort maskinen utrygg eller at den utgjør noen fare ved noe tidspunkt ved montering, bruk, rengjøring og vedlikehold.

Dette inkluderer også korrekt montering, elektriske installasjoner, tilleggskonstruksjoner, verneutstyr og avsug/ventilasjonsutstyr. Ved installasjon av maskinen, må det tas hensyn til muligheter for tilstrekkelig forsyning av lys og arbeidsrom.

Maskinen er komplett utstyrt med det nødvendige sikkerhetsutstyr for å gjøre det mulig for operatøren å følge regelverket. Detaljer om korrekt installasjon og bruk, sammen med veiledning om montering og riktig justering av verneutstyr er beskrevet i brukerveiledningen.

Regelverket for bruk av trebearbeidingsmaskiner pålegger arbeidsgiver og arbeidstaker en absolutt plikt etter loven til å forsikre seg om at alt verne- og sikkerhetsutstyr er riktig påsatt, korrekt justert og skikkelig vedlikeholdt.

Reparasjoner og vedlikehold må kun utføres av en kompetent person. Man må forsikre seg om at all strøm er avslått og frakoblet før vedlikeholdsarbeidet påbegynnes. Instruksjoner for vedlikeholdsrutiner er inkludert i brukerveiledningen.

Maskinoperatører må ha fått tilstrekkelig trening og instruksjon om hvilke farer bruk av maskinen er forbundet med, hvilke forholdsregler som må tas og hvilke krav regelverket pålegger ham, unntatt der hvor man arbeider under tilstrekkelig tilsyn av en person som har inngående kjennskap og erfaring med maskinen og de forholdsregler som må tas.

Personer som er under 18 år må ha avsluttet og bestått et godkjent HMS-kurs før vedkommende tar maskinen i bruk på arbeidsplassen, hvis ikke denne deltar i et treningskurs under adekvat veiledning og overoppsyn.

Sagen kan brukes til saging av tre, finér og sponplater.

Sagen skal ikke brukes til gipsplater, isopor og tjærepapp.

ADVARSEL: Sikkerhetsutstyr som Spaltekniv, bladbeskytter og påskyvere skal ikke fjernes, men brukes!

2. GENERELLE ANVISNINGER

2.1 Generelle sikkerhetstiltak

VIKTIG! Regulerbart rullebord skal i henhold til CE-forskriftene alltid benyttes på sagen.

Påse at det er tilstrekkelig plass rundt sagen, spesielt i lengderetning.

Underlaget for sagen skal være så plant som mulig for å få god stabilitet og unngå vibrasjoner.

Hold bordplaten, bladboksen og området rundt sagen rent for kapp og spon.

Innendørs skal sponavsug benyttes, og det må sørges for god ventilasjon. (Ernex sponavsug kan leveres som ekstrautstyr).

Sørg for godt arbeidslys og bruk hørselvern, vernebriller og støvmaske.

Ved saging av store emner bør ekstra opplag brukes på motsatt side av det regulerbare rullebordet, f.eks. fast rullebord.

Senk alltid øvrebeskytteren ved bearbeiding.

Bruk påskyver ved klyving av mindre arbeidsstykker og når det er mindre enn **120 mm** mellom sagblad og anhold.

Ved krenging og dreiing av sagbladet skal motoren være slått av.

Senk sagbladet når det ikke er i bruk.

Bruk alltid spaltekniv. Se punkt 6.2 for justering.

Ta ut støpselet ved bytte av sagblad og ved annet vedlikeholdsarbeid.

Kun sagblader med hardmetalltenner skal brukes. Sprukne eller deformerte sagblad må ikke brukes.

Sagen er utstyrt med motorbrems. Roterer sagbladet mer enn 10 sek. etter at stoppknappen er betjent, må motorbremsen skiftes.

Påse at dekselet på bladboksen er lukket etter rengjøring, skifting av sagblad og ved justering eller utskifting av spaltekniv.

Utslitte eller skadde aluminiumslister i svingskiven skal skiftes ut med nye.

VEDR. STØV OG STØY

* Støy og støvmålingene er utført ved bearbeiding av, de materialer og bruk av de sagblader, maskinen er beregnet for (se avsnitt 1. Sikkerhetsinstruks).

Usikkerheten ved målingene er knyttet til lokale forhold og kan variere med sagbladets-/transmisjonens beskaffenhet. Følg vedlikeholdsinstruks (se avsnitt 6. Vedlikehold/ reparasjon).

Det skal brukes hørselvern, og det anbefales også bruk av støvmaske.

Innendørs skal maskinen være tilkoblet avsug som min. gir en lufthastighet på 30 m/s og et undertrykk på min. 1,8 kPa.

3. MONTERING/STRØMTILKOBLING

OBS! Modell 1603 er brukt i veiledningens illustrasjoner.

3.1 Innstilling av øvrebeskytter

Monter øvrebeskytter slik at trelisten på innsiden er 3 mm fra sagbladet. Påse at skruen entrer hullet i braketten (1203)/svingbøylen (1603) *Se fig. 1.*

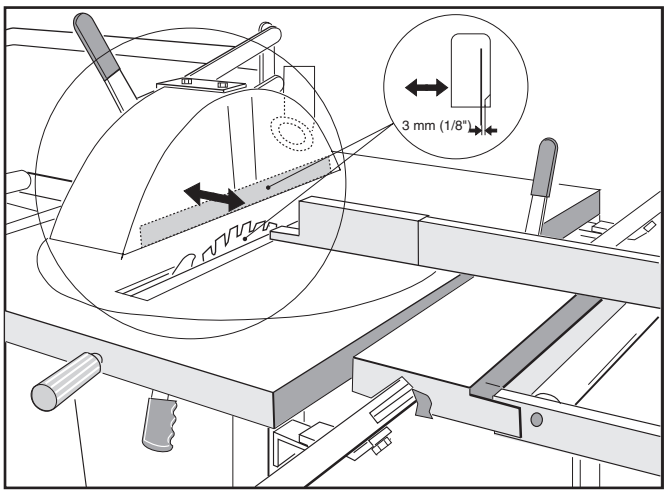

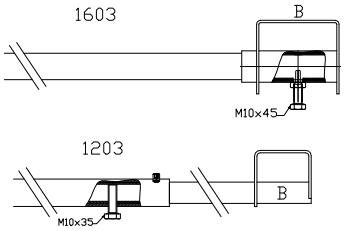

Fig. 1

3.2 Strømforsyning

Sagene leveres med standard kontakt for strømtilførsel. Skjøteledningen skal være jordet og ha et tverrsnitt på min. 2,5 mm².

OBS! 1203/1-fas: Max 20m lengde på skjøteledning anbefales.

3.3 Tilkobling av strøm - Rotasjonsretning

Når sagen leveres med 3-faset motor, må du ved tilkobling til nettet kontrollere at sagbladet roterer i riktig retning (fra spaltekniven). Rotasjonsretningen på bladet er angitt på bladboksen under sagbordet. Hvis sagbladet roterer feil vei, må to faser byttes om. Denne omkoblingen foretas av en elektriker. Sager med 400V/3-fas har fasevender i støpselet på bryteren. Se fig. 2. Kontroller at sagbladet er montert riktig i forhold til rotasjonsretningen.

OBS! Strømkabelen for 1-fas motor må være min. 2,5m² Anbefalt max. lengde 20 m.

Den samme dim. på kabelen må brukes for 3-fas motor når kabelen er over 10 m lang.

Fig. 2

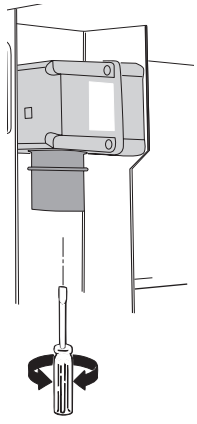

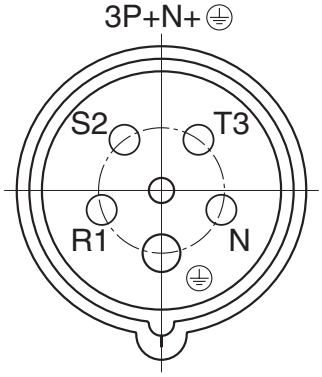

Kobl. 400V (5 pins)

NB! Bryteren som er plassert i transportstilling må løses og plasseres som vist på bildet før sagen taes i bruk.

OBS! Vendebryteren under på bryterboksen må være innstilt på den aktuelle strømtilførselen.

Ny alternativ bryter 230-400V - Art.nr. 707523

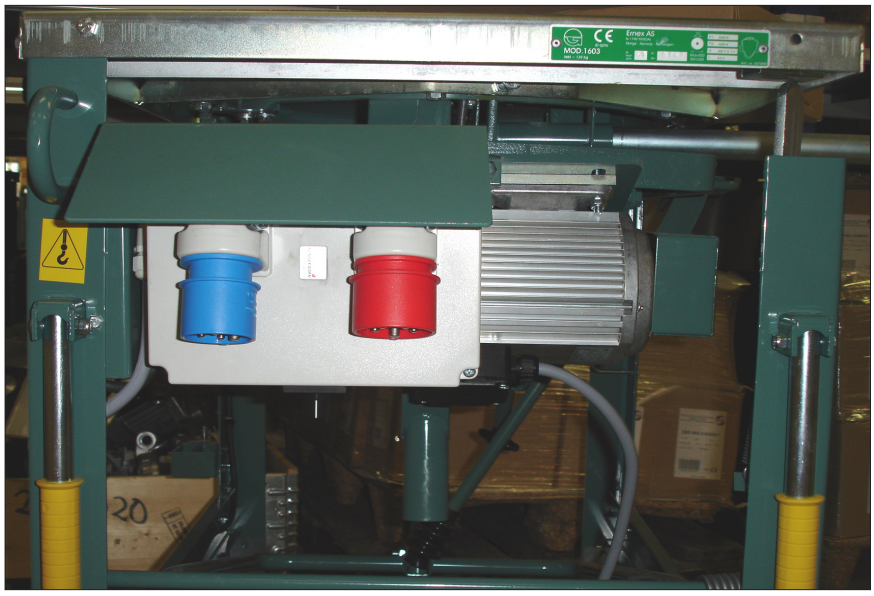

Sag med vendebryter (230/400V) tilkobles aktuell strømtilførsel.

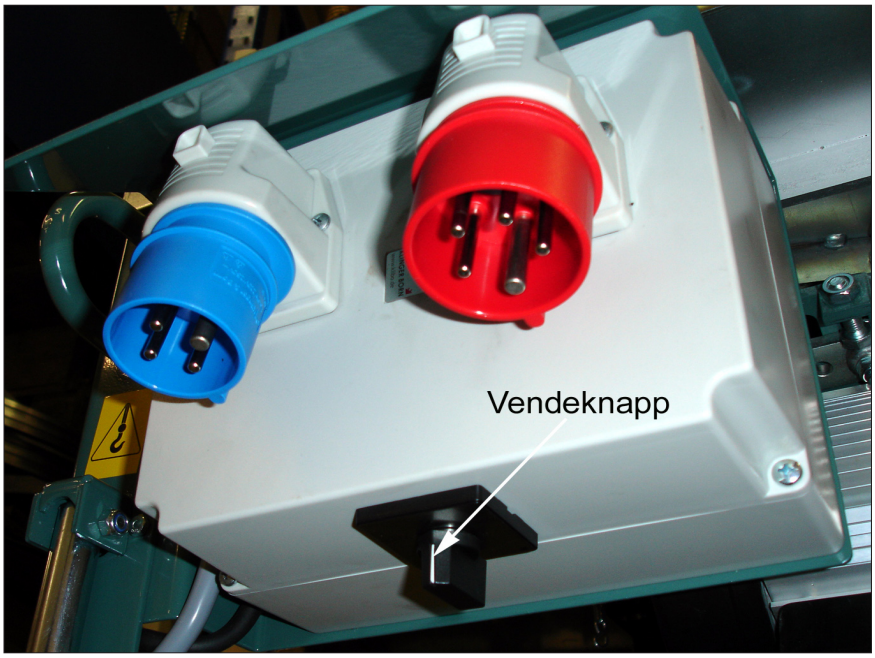

OBS! Påsè at vendeknappen er innstilt på tilsvarende strømstyrke.

3.4 Montering av styreskinne, rulleanlegg og rullebord.

- Styreskinnen hektes på sagbena og låses v.h.a. låsespakene **C** fig. 3. (Figuren viser en 1603-sag). 1203 har påmonterte braketter på bena.Hullbildet for påmontering av skinnen vises på tegningen.

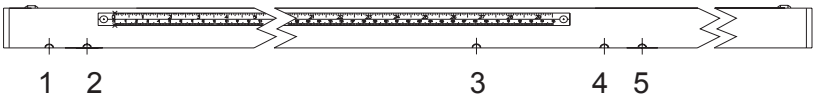

Brakettene monteres i flg. hull: Gjerdesagen 1203 1 & 4
Gjerdesagen 1603: 2 & 5 og MaxiCut 1500: 1 & 3.

- Fjern stoppskruen **B** i enden av styreskinnen og før rulleanlegget inn på styreskinnen. Fest stoppskruen **B** igjen Fig. 3b.
- Det vil normalt ikke være nødvendig å justere kulelagrene på rulleanlegget, men ved behov løses skruene for lagrene i underkant av anlegget og justeres med skruene **E** fig. 3b slik at rulleanlegget løper lett uten slingring. Trekk til kontramutterne og skruene for lagrene etter justeringen.
- Monter anlegget som vist i fig. 4.
- Juster høyden på rulleanlegget i plan med svingskiven på sagen ved å løse kontramutterne til styreskinnens festeskruer **B** (fig. 3) og juster festeskruene og kontramutterne. Kontroller høyden ved å legge det løse anholdet over svingskiven, rulleanlegget og rullebordet som i 4b.
- Drei sagens svingskive til 90°, juster vinkelen på styreskinnen med styreskinnens festeskrue **B**, bruk en vinkel mellom anholdet og sagbladet som kontroll fig. 4b. Trekk til festeskruene fig. 3.

Fig. 3

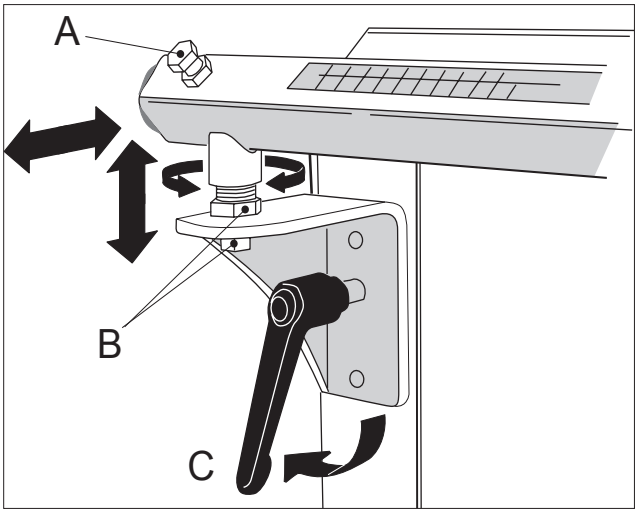

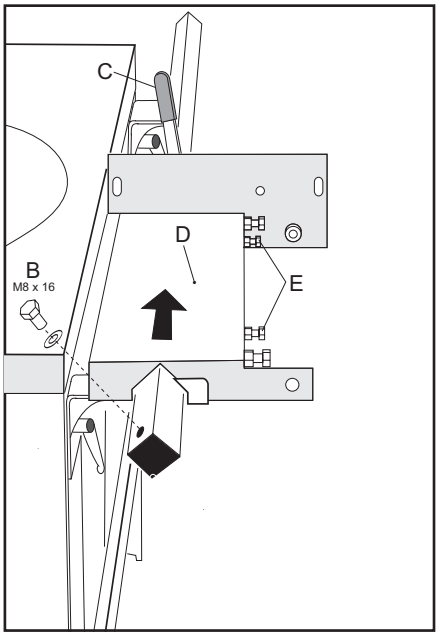

Fig. 3b

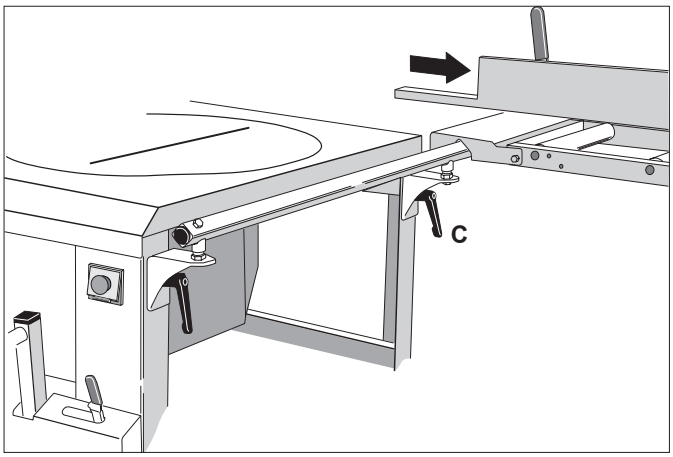

Fig. 4

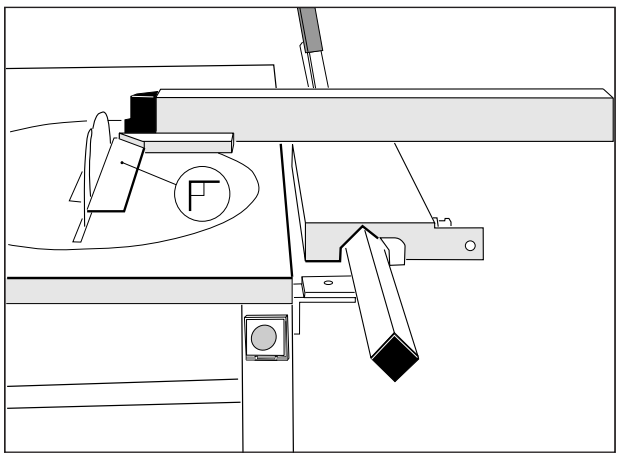

Fig. 4 b

3.5 Montering av støtterull

- Støtterull festes til sagen med skruer (M10 x 20) fig. 5.

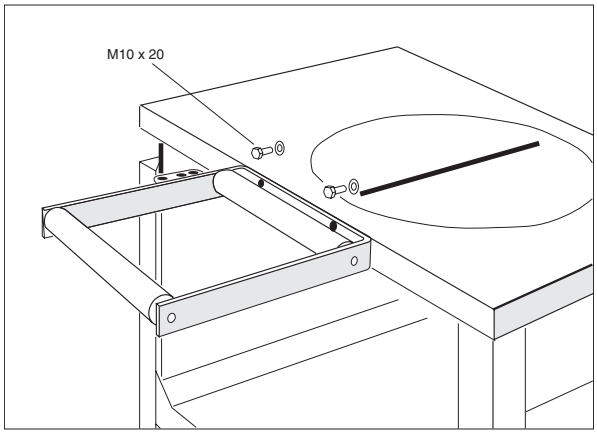

Fig. 5

3.6 Montering av regulerbart rullebord med støttebukk

Sett opp støttebukken **L** (fig. 2) og juster til omtrentlig høyde. Fest bordet til rulleanlegget **B** (fig. 1) med vedlagte 8mm skruer og muttere **G**. Ikke skru til for hardt.

For å justere rulleanlegget i plan med rullebordet må du skru og presse de ytre boltene **H** på anlegget mot enden av bordet.

Stram den lengste skruen **G** på hendelsiden først. Bruk anholdet som rettholt (fig. 3).

(Ikke rør de innerste boltene).

Montering av fast rullebord med platestøtte

Fest rullebordet til sagen som vist på fig. 4.
Monter samtidig platestøtten som vist i fig. 5.

Rett til endringer forbeholdes.

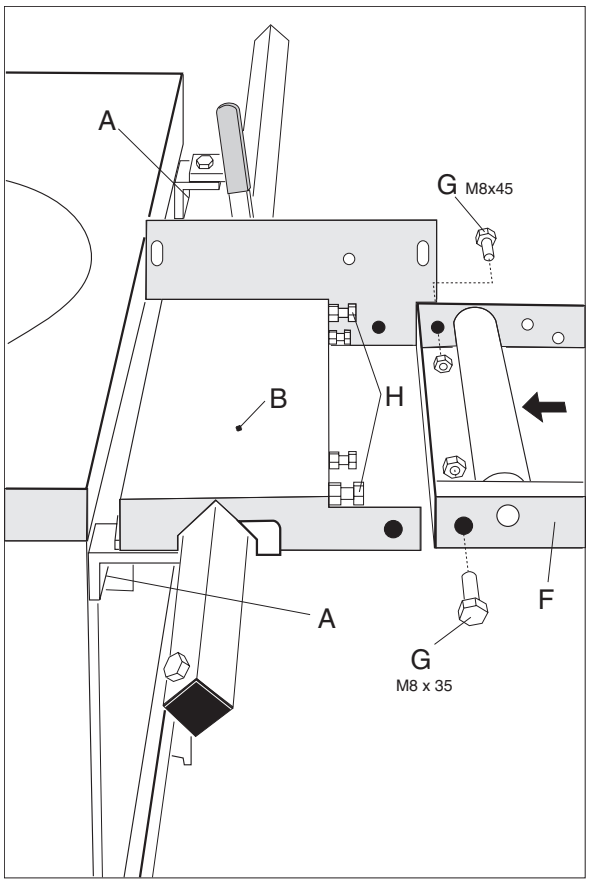

Fig. 1

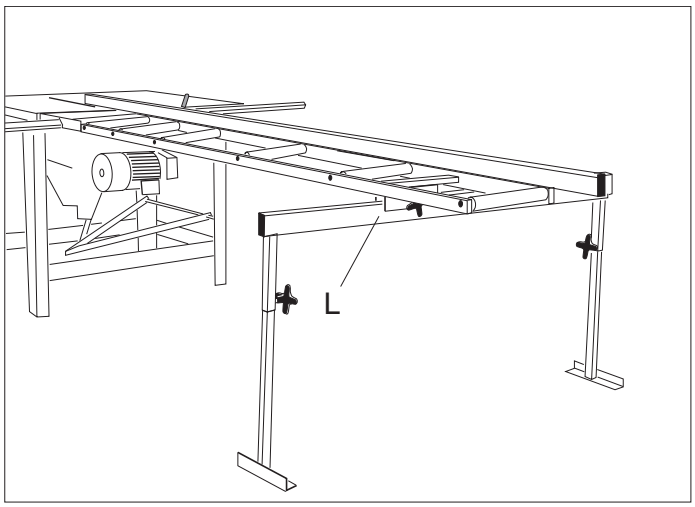

Fig. 2

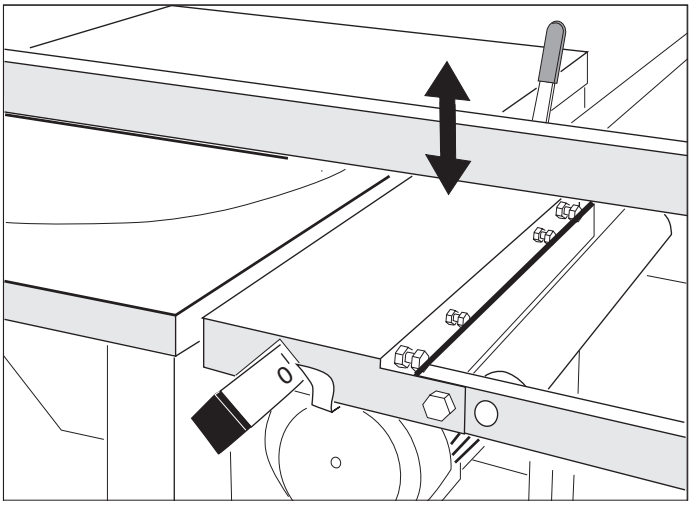

Fig. 3

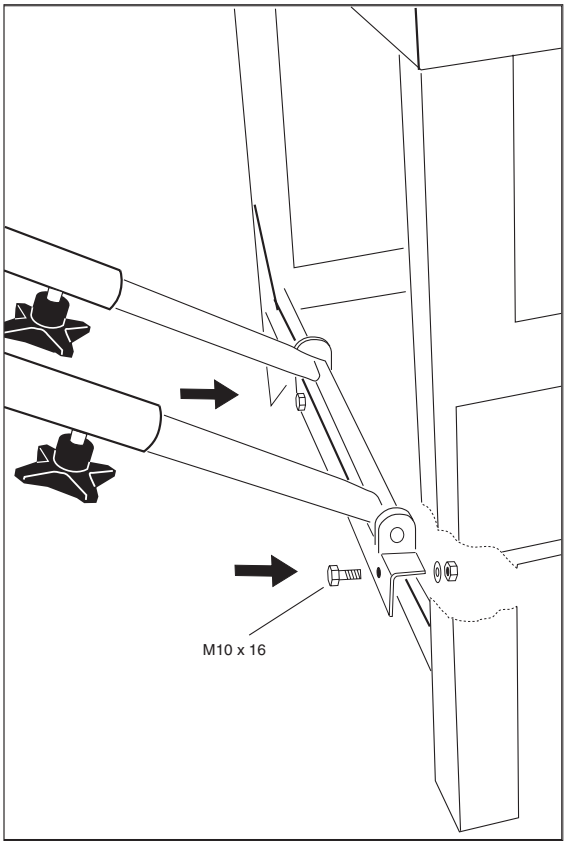

Fig. 4

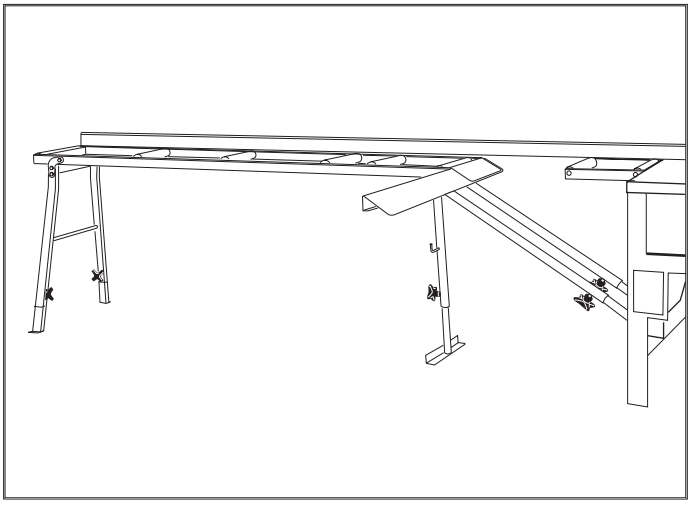

Fig. 5

3.7 Montering av aluminiumsanhold på regulerbart rullebord

- Monter brakettene **C** på rullebordet som vist i *fig. 6*. Før deretter mutterne **G** inn i det nederste sporet på anholdet og skru så låsehendlene **D** i mutterne (*fig. 7*). Monter deretter anholdet med låsehendlene i sporet på brakettene **C** *(fig. 6*).
- Før den fellbare materialstopperen **F** inn på anholdet fra enden slik at mutteren **G** kommer inn i aluminiumsprofilen.
- Drei svingskiven til **0**° og lås sagbladet i høyden. Bruk en vinkel for justering av styreskinnen slik at anholdet står **90**° i forhold til sagbladet *(fig. 3 og 3a)*.
- For at målebåndet på anholdet skal vise riktig ved kapping av arbeidsstykket, stilles sagbladet i kappeposisjon **0**° og låses i løftet stilling. Juster anholdet i lengderetningen slik at avstanden mellom aluminiumsanholdet og sagbladets tenner måler **235mm** *(fig. 8 og 9)*. Anholdet låses med låsehendlene **D** *(fig. 7)*. Bruk materialstopperen og kontroller at innstillingen er riktig ved å foreta en prøvekapping. Når anholdet er riktig justert, justeres også pilen **H** bak på sagbordet som vist i *fig. 8 og 9*. Pilen skal markere enden av aluminiumsanholdet. Det vil senere være lett å stille anholdet tilbake i denne posisjonen.
- Drei svingskiven til **90**°, og trekk anholdet inntil sagbladet. Juster anviseren **B** slik at den viser **0** på styreskinnen *(fig. 4)*.

3.8 Montering av aluminiumsanhold på fast rullebord

- Monter to braketter **K** som vist i *fig. 12* ved å skyve mutteren inn i aluminiumsprofilen. Vær nøye med at brakettene monteres midt i sporet, henholdsvis **1550** og **2600 mm** fra enden nærmest sagen, slik at anholdet ikke bøyes ved montering.
- Monter braketten **J** som vist i *fig. 12* ved å skyve mutteren inn i aluminiumsprofilen. Monter anholdet på det faste rullebordet ved å senke anholdet ned på sidevangen. For at målebåndet skal vise riktig stilles sagbladet i kappstilling **0**°, og avstanden mellom sagbladets tenner og anholdet justeres til **150 mm**. Brakettens skruer trekkes til. Bruk materialstopperen og kontroller at innstillingen er riktig ved å foreta en prøvekapping.
- Før den fellbare materialstopperen **F** inn på anholdet fra enden, slik at mutteren **G** kommer inn i aluminiumsprofilen. (*Se fig. 7*.)

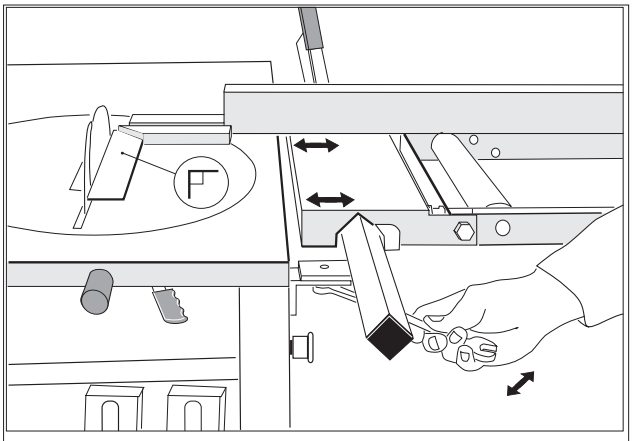

Fig. 3

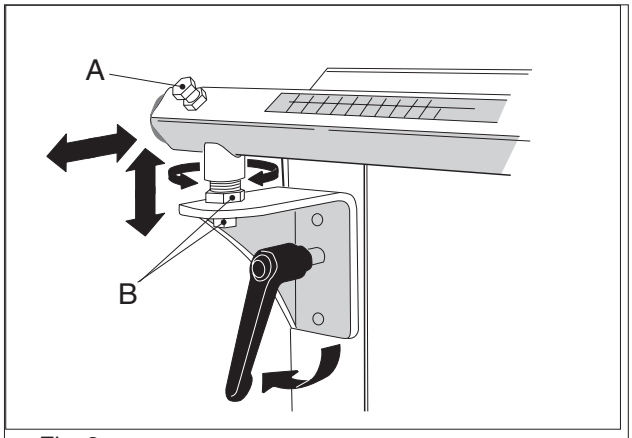

Fig. 3a

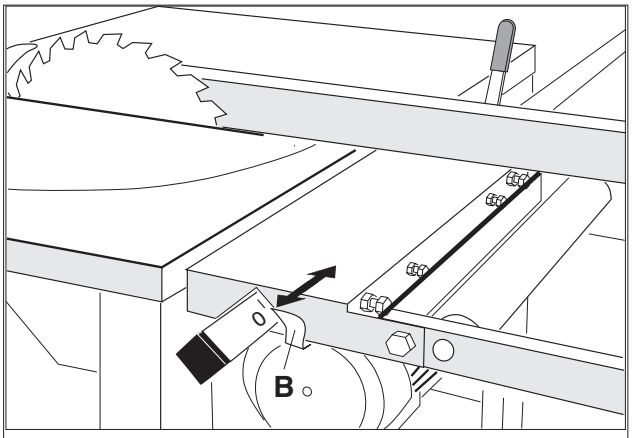

Fig. 4

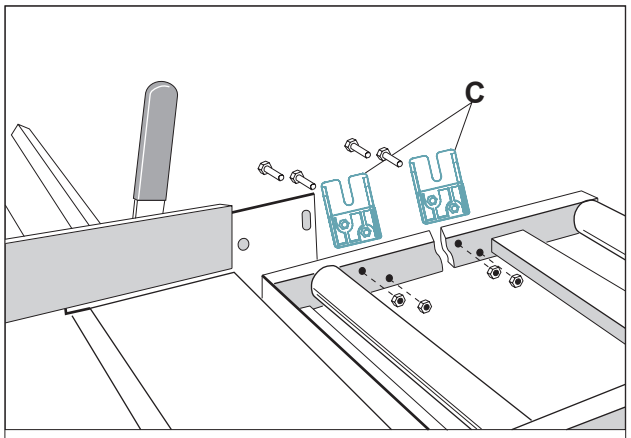

Fig. 6

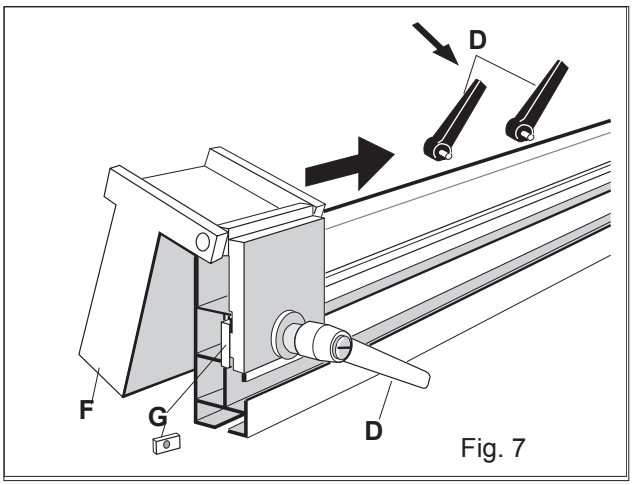

Fig. 7

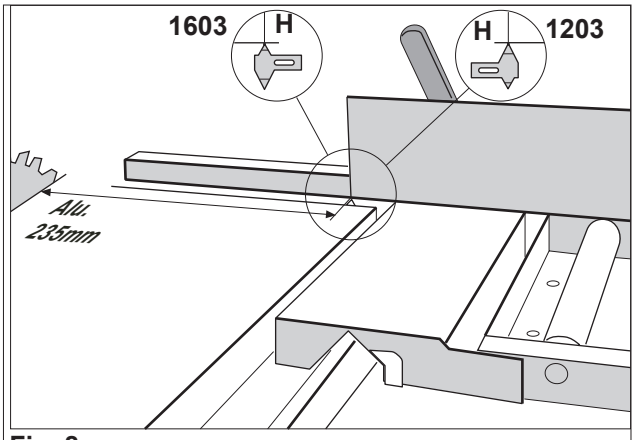

Fig. 8

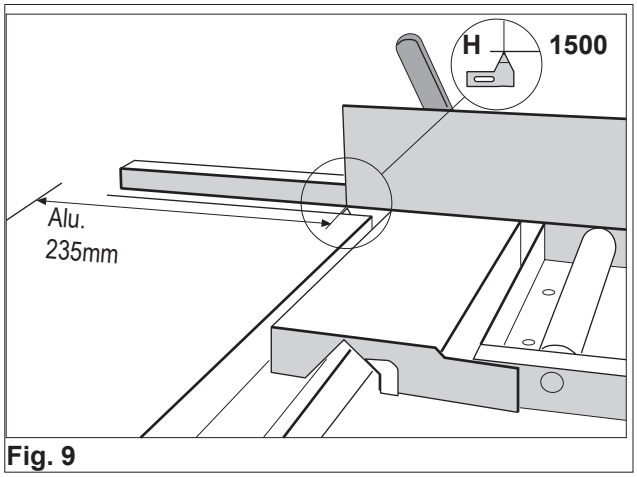

Fig. 9

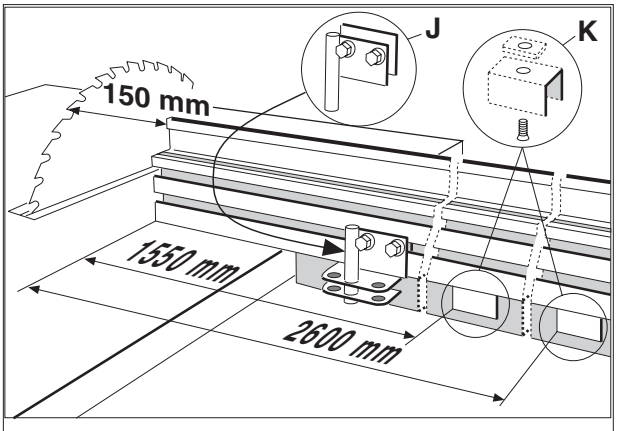

Fig. 12

4. FUNKSJONER/Transport

4.1 Start/stopp av motor

På sagen er det på et av bena montert en "av/på"-bryter **A**. *Se fig. 3.* Over knappene er det montert et lokk som kan låses med en hengelås. I bryterboksen er det innebygd en nullspenningsbryter som hindrer at motoren starter automatisk etter strømbrudd. Hvis motoren blir overbelastet, vil den innebygde motorvernbryteren koble ut strømtilførselen. Etter en kort avkjølingstid kan motoren startes igjen ved å trykke på startknappen. Unngå overbelastning av motoren.

4.2 Heving/senking av sagblad

Heving og senking av sagbladet foregår ved hjelp av løftehåndtaket som vist i **B**, *fig. 3.* Høydeinnstillingen av sagbladet låses med skruen vist i **B**, samme figur.

4.3 Krenging av sagbladet

Sagbladet må stå i nedsenket stilling før krenging. Ved å løsne låseskruen **C** kan sagbladet krenges fra 0° til 45°. *Se fig. 3.* Krengingsvinkelen er avmerket på gradebuen under sagbordet.

4.4 Dreiing av svingskiven

Sagbladet kan dreies i horisontalplanet fra klyveposisjon (0°) til 135°. Svingskiven er forsynt med gradeinndeling på sagbordet. Svingskiven låses i ønsket posisjon med låseskruen **D** eller rasterstopp **E** i fronten på sagbordet. *Se fig. 3.* Modell 1603 er utstyrt med rasterstopp i posisjonene 0°- 22,5°- 45°- 90° og 135°. Modell 1203 har rasterstopp i posisjonene 0°- 45° og 90°.

Ved løfting med kran kan festestropper plasseres diagonalt i løftekrokene (1603) eller rundt sagbena (1203). Hjul kan leveres som ekstrautstyr.

Fig. 3

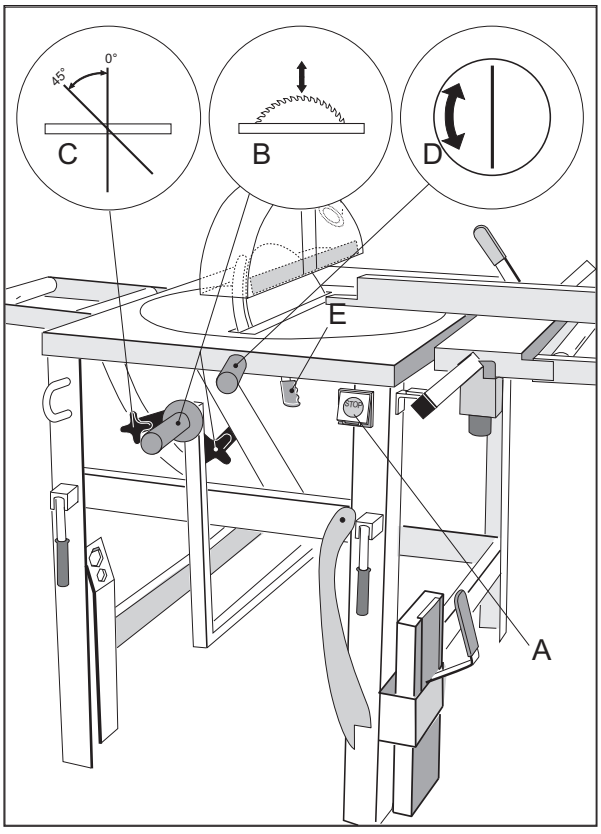

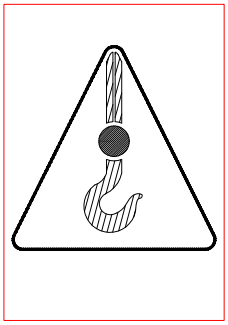

5. ANVENDELSE

5.1 Rettkapping

Rettkapping utføres på to måter når svingskiven er låst fast ved 90°-merket.

A • Legg arbeidsstykket mot anholdet og hev sagbladet for å kappe. *Se fig. 4.*

B • Hev sagbladet til ønsket høyde og lås det. Legg arbeidsstykket mot anholdet bak sagbladet og kapp ved å trekke arbeidsstykket og anholdet til deg. *Se fig. 5.*

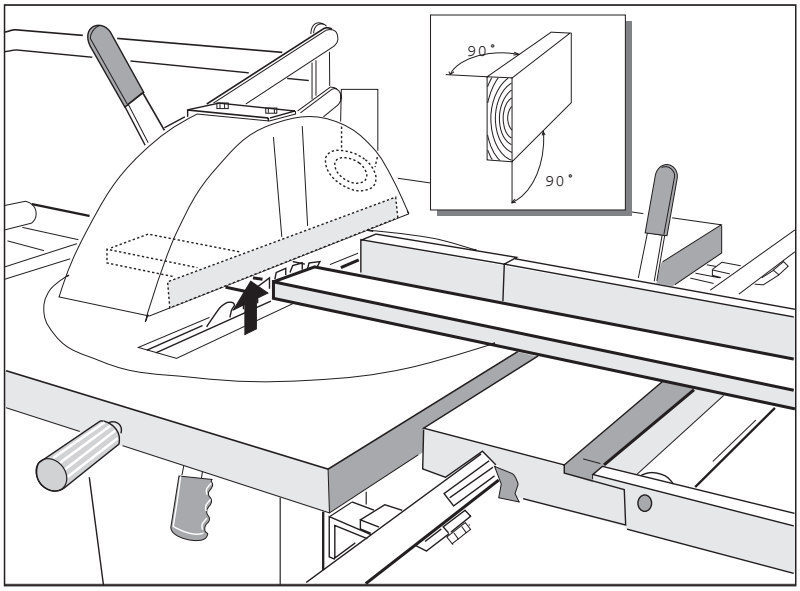

Fig. 4

OBS! Kapping som i punkt **B** kan bare utføres når sagbladet står i 90° vinkel.

OBS! Legg aldri flere bord på hverandre hvis ikke anholdet gir støtte til samtlige helt frem til sagsnittet

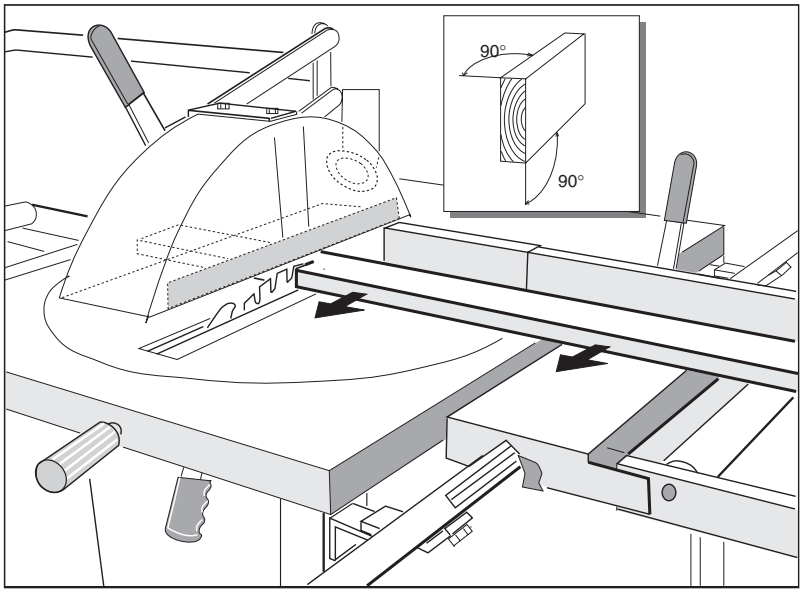

Fig. 5

5.2 Rettkapping med krenget sagblad

- Innstill sagbladet i ønsket krengevinkel, og dra til låseskruen.
- Legg arbeidsstykket mot anholdet og kapp ved å heve sagbladet. *Se fig. 6.*

Fig. 6

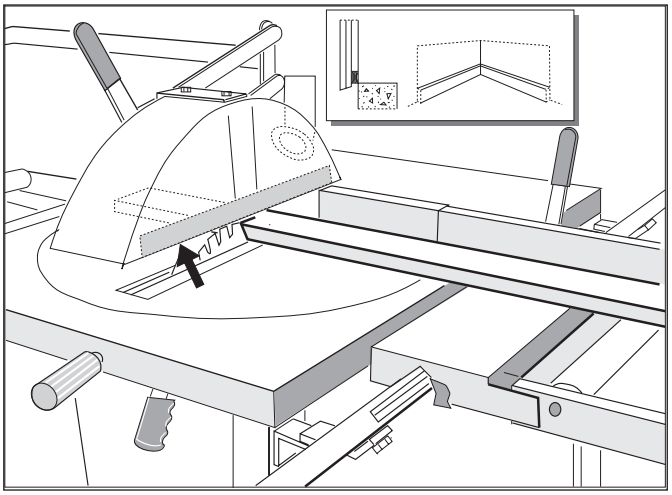

5.3 Skråkapping

- Innstill sagbladet vertikalt.
- Lås svingskiven fast i ønsket vinkel i forhold til anholdet og dra til låseskruen.
- Legg arbeidsstykket mot anholdet og kapp ved å heve sagbladet. *Se fig. 7.*

Fig. 7

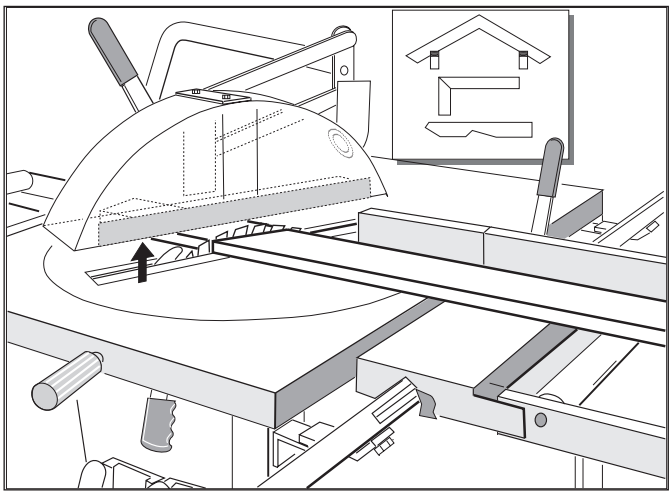

5.4 Dobbelt skråkapping

- Lås svingskiven fast i ønsket vinkel i forhold til anholdet og dra til låseskruen.
- Innstill sagbladet i ønsket krengevinkel og dra til låseskruen.
- Legg arbeidsstykket mot anholdet og kapp ved å heve sagbladet. *Se fig. 8 .*

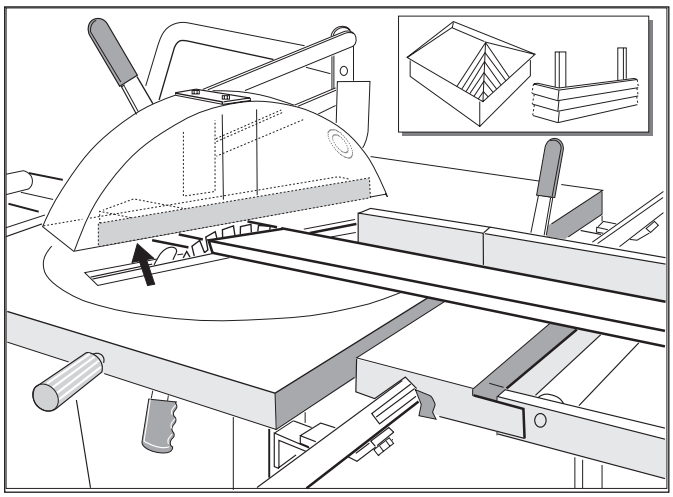

Fig. 8

5.5 Klyving

- Før arbeidsstykket fremover langs anholdet. Bruk påskyver når det gjenstår å klyve **120 mm** og når avstanden mellom sagblad og anhold er mindre enn **120 mm**. *Se fig. 9.*
- Ved klyving av helved som lett kan sette seg fast mellom sagblad og anhold, forskyves anholdet slik at enden ligger overett med sagbladets senter.

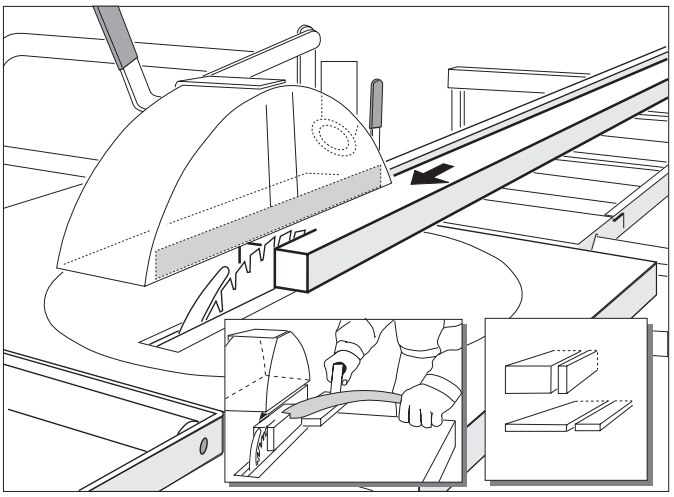

Fig. 9

5.6 Klyving i spesielle krengevinkler

- Innstilling som for klyving, men sagbladet krenges til ønsket vinkel og låses. Arbeidsoperasjonen utføres som i punkt 5.5. *Se fig. 10.*

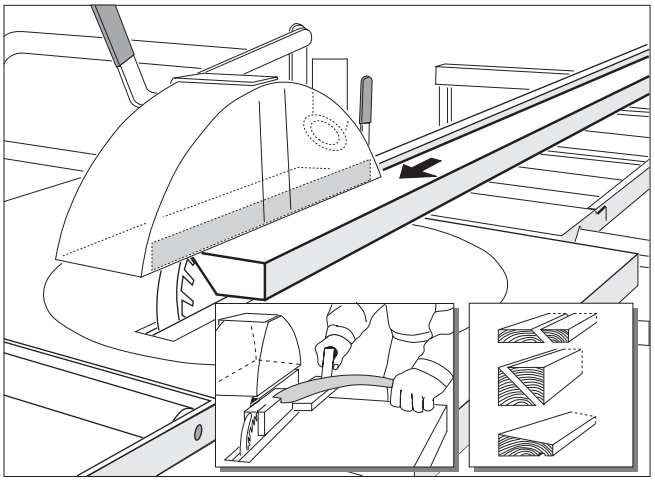

Fig. 10

5.7 Fresing av spor

- Innstill sagbladet vertikalt i ønsket høyde, parallelt med anholdet på rulleanlegget.
- Lås anholdet fast i riktig avstand fra sagbladet .
- Før arbeidsstykket fremover langs anholdet. Bruk påskyver når det gjenstår å klyve **120 mm** og når avstanden mellom sagblad og anhold er mindre enn **120 mm**.
- Juster anholdet og gjenta operasjonen til sporet har riktig bredde. *Se fig. 11.*

Fig. 11

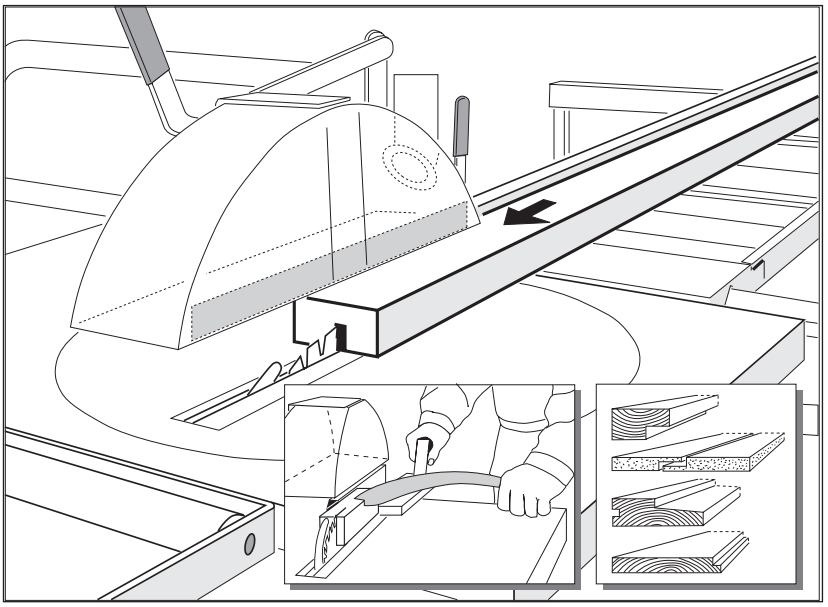

5.8 Fresing av fals og not

- Sett svingskiven fast i 90° vinkel og lås sagbladet i ønsket høyde.
- Legg arbeidsstykket i riktig posisjon mot anholdet og før det mot sagbladet ved å trekke rulleanlegget til deg.
- Flytt litt på arbeidsstykket og gjenta operasjonen til sporet har riktig bredde. *Se fig. 12.*

Fig. 12

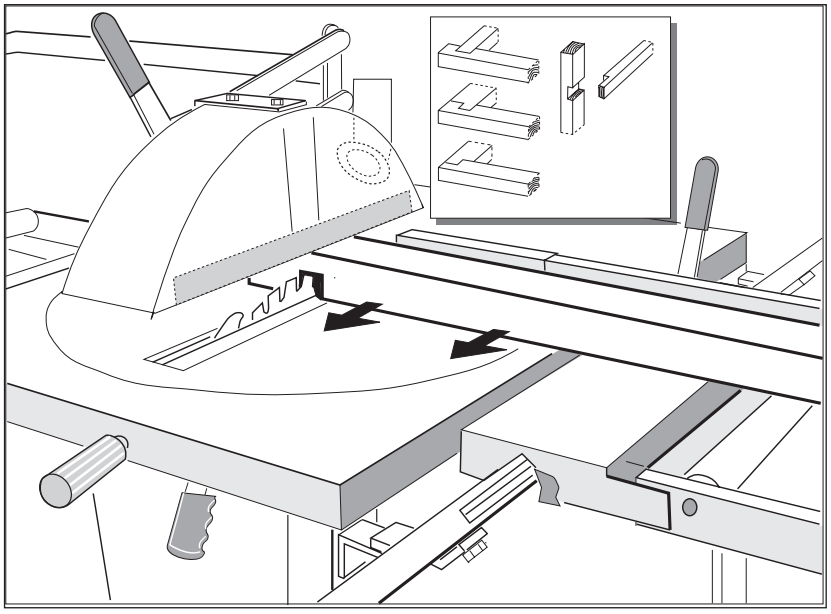

6. VEDLIKEHOLD/REPARASJON

N.B! Sørg for at sagen ikke er tilkoblet strøm når vedlikeholdsarbeid pågår. Enkelt vedlikehold av sagen er nødvendig for at den skal fungere tilfredsstillende i lang tid.

Bevegelige deler, ledd og kulelagrene som bærer svingskiven må smøres med jevne mellomrom. Spesielt viktig er det å smøre de bevegelige ringene i hver ende av spindelen

Kontroller regelmessig at alle skruer og muttere er godt festet

Øvrebeskytteren skal være ren. Hvis det er sprekker i den, skal den byttes ut med ny

Hold sagen og bladboksen ren for sagflis. Vær spesielt oppmerksom på motorens luftinntak og kjøleribber

Påse at sagbladet er i orden og at dette er rent. Skift ut bladet hvis det har sprekker eller mangler tenner. Harpiksbelegg fjernes med renseveske

Kontroller at kileremmene er stramme og hele. Disse bør etterstrammes.

Sagene er utstyrt med motorbrems (bortsett fra 1203/3-fas). Roterer sagbladet mer enn 10 sek. etter at stoppknappen er betjent, må motorbremsen skiftes.

6.1 Skifte av sagblad

- Sagbladet må senkes under bordet når det skal skiftes.
- Sagbladdekselet åpnes ved hjelp av verktøy. Øvre beskyttelsesdeksel henges opp i lenken under sagbordet. Fjern sagbladet ved hjelp av medfølgende verktøy. Festemutteren **F** er **venstregjenget** og løsnes ved å skru "med klokka". Påse at dekselet på bladboksen er lukket etter at bladet er skiftet. *Se fig. 13*

6.2 Skifting/justering av spaltekniv

- Spaltekniven må alltid være montert når sagen er i bruk. Justering av spaltekniven fremgår av *fig. 13.*
- Ved overgang til blad med annen tykkelse enn standardbladet som er påmontert ved levering, må også spaltekniven skiftes. Dette gjøres ved å løsne mutrene **G**. Spaltekniven leveres i flere tykkelser. Ved skifting av spaltekniv skal nærmeste tykkelse under sagbladets tannbredde benyttes. Påse at dekselet på bladboksen er lukket etter justering og skifting av spaltekniv.

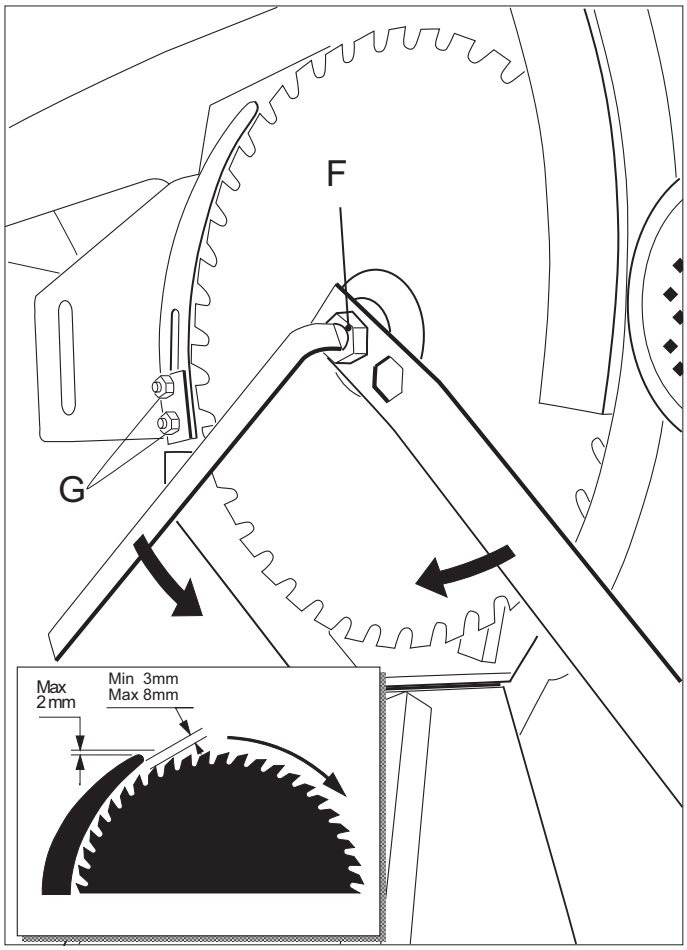

Fig. 13

6.3 Skifting av kilerem

- Kileremmer strammes ved at motorens festeskruer løsnes. Skruen **H** brukes for å stramme/slakke kileremmene, og skruen **I** brukes for å justere motorens vinkel i forhold til kileremmene. *Se fig. 14.*

  N.B! Remmene bør etterstrammes

6.4 Skifting av øvrebeskytter og påskyver

- Øvrebeskytter og påskyver er viktige sikkerhetsdetaljer som må utskiftes straks ved defekter.

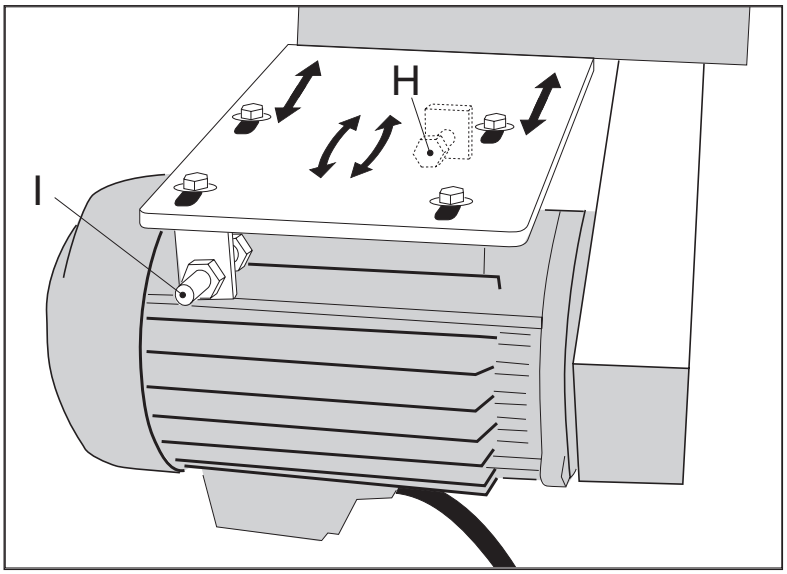

Fig. 14

REPARASJON

Vedr. rutiner ved reparasjon:

* Reparasjon av maskinen må utføres av elektriker eller på autorisert serviceverksted.

Vedr. testing av brems:

* Bremsen på sagbladrotasjonen bør testes jevnlig. Stopptiden skal være max. 10 sek. Start/stopp 10 ganger påfølgende, og kontroller stopptiden.

7. FEILSØKING

Sagen starter ikke:

* sjekk strømtilførselen
* ikke benytt kabelen til flere maskiner samtidig
* sjekk at kabelen ikke er for lang og at den har stort nok tverrsnitt
* kontakt elektriker

Sagen vibrerer og er svak

* sjekk at bladboksen under bordplaten er fri for flis og spon
* sjekk at drivremmen(e) er hele og uskadet
* sjekk spindel
* sjekk sagbladet for kast, og at alle tenner er hele og skarpe
* sjekk at bremsen på motoren er rengjort og løser ut ved oppstart, rengjør ved å fjerne viftedekselet på motoren og blås ren med eks.vis trykkluft

Sagbladet er tungt å løfte eller går ikke helt ned

* sjekk at ikke noe har kilt seg fast i bladboksen
* sjekk at lagrene i universalleddet og de bevegelige glideringene i hver ende av spindelen ikke sitter fast

8. GARANTI

- Garantitiden er 3 år regnet fra kjøpsdato. Garantien på 3 år omfatter ikke elektriske komponenter, på disse er garantitiden fortsatt 1 år.
- Ernex AS/importøren forplikter seg til, i løpet av garantitiden, å utbedre mangler som skyldes feil i konstruksjon, materiale eller arbeid.
- For at en reklamasjon skal kunne behandles som garantisak, må kjøpsdato kunne dokumenteres med faktura.
- Ernex AS/importørens plikt til reparasjon eller utbedring av feil under garanti gjelder ikke slike feil eller mangler som skyldes bruk og vedlikehold i strid med brukerveiledningen.
- Garantien dekker ikke normal slitasje eller skader som skyldes uhell under bruk eller andre omstendigheter, herunder:

  Feil i det elektriske anlegget på brukerstedet.

  Feilkopling av tilførselsledning fra elektrisk anlegg til sag.

  Inngrep i det elektriske utstyret, såsom motor, bryter, ledningsopplegg utført av ikke autorisert personale.

  Feil på grunn av uforsvarlig lagring eller transportskader.
- Det er opp til Ernex/importøren å avgjøre om dekning av garantiansvar skal skje med nye deler, repareres for Ernex AS/importørens regning på eiers sted, eller sendes inn til fabrikken for utbedring.
- Kunden betaler frakt av innsendte defekte deler, og Ernex AS/importøren betaler tilbakesendingen.

9. TEKNISKE DATA

Gjerdesagen 1203

Produsent:	Ernex AS, Norge.
Modell:	Gjerdesagen 1203.
Bordplate:	520 mm x 780 mm
Transporthøyde:	650 mm.
Høyde med bukk:	880 mm.
Vekt:	95 kg.
Sagblad:	Hardmetallblad, Z=30.
	Diameter: 300 mm.
	Senterhullets diameter: 30 mm.
	Tannbredde: 3,2 mm
	Bladtykkelse (stamme): 2,2 mm
Spaltekniv:	Herdet stål; tykkelse 2,5 mm.
Skjærehøyde:	104 mm i 90° (vertikalt).
	70 mm i 45° (krenget).
Motor:	1 fas: 2 kW-230V
	3 fas: 1,5 kW -230/400V
	3 fas: 3kW 400V
Motorturtall:	2.800 omdr./min.
Spindelhastighet:	2.700 omdr./min.
Periferihastighet:	Med normalblad: 43 m/sek.
Dim. på tilførselskabel:	230V-1- fas: 2,5m²- Anbefalt max. lengde 20m
Sikringstørrelser:	1 fas: 16 A trege.
	3 fas: 10 A trege.
Motorverninnstilling:	1 fas: 14 A
	3 fas 230V-9 A, 400V-4.5 A
Overføringer:	1-fas: 1 stk. kilerem
	3-fas: 2 stk. kileremmer
	XPZ 9,5 x 772 QP
Støymåling 2006/42/EC:	Tomgang: 83,6 dB.
	Belastning: 87,5 dB.
CE-merket:	Etter godkjenning fra Dansk Teknologisk Institut, Århus.
	Identifikasjonsnr: 0396, typeattest nr. TI-09-MD-0310.

Gjerdesagen 1603

Produsent:	Ernex AS, Norge
Modell:	Gjerdesagen 1603
Bordplate:	930 x 640 mm
Høyde:	850-900 mm.
Vekt:	139 kg.
Sagblad:	Hardmetallblad, Z=40.
	Diameter: 400 mm.
	Senterhullets diameter: 30 mm.
	Tannbredde: 3,5 mm
	Bladtykkelse (stamme): 2,3 mm
Spaltekniv:	Herdet stål; tykkelse 3,0 mm.
Skjærehøyde:	148 mm i 90° (vertikalt).
	90 mm i 45° (krenget).
Motor:	3 fas: 3,4kW-230/400V
Motorturtall:	2.800 omdr./min.
Spindelhastighet:	2200 omdr./min.
Periferihastighet:	Med standardblad: 48 m/sek.
Sikringstørrelse:	16 A trege.
Motorverninnstilling:	16 A 230 V, 8,5 A 400V
Overføringer:	3 stk. kileremmer.
	XPZ 9,5 x 875 QP
Støymåling 2006/42/EC:	Tomgang: 84,4 dB.
	Belastning: 88,0 dB.
CE-merket:	Etter godkjenning fra Dansk Teknologisk Institut, Århus.
	Identifikasjonsnr: 0396, typeattest nr. TI-09-MD-0312.

10. STANDARDUTSTYR/TILBEHØR

- Rulleanlegg
- Styreskinne
- Støtterull
- Hardmetallblad
- 2 stk. påskyvere
- Øvrebeskytter
- Verktøy

TILBEHØR

- Regulerbart rullebord med støttebukk*
- Anhold, alu. 2.6m m/materialstopper
- Teleskoputtrekk
- Fast rullebord med platestøtte
- Anhold, alu. 3m
- Kort alu.anhold
- Transporthjul/Bøyle
- Sponavsug
- Slangesett for sponavsug
- Startautomatikk

** Regulerbart rullebord skal i henhold til CE-forskriftene, alltid benyttes på sagen.*

*** Gjerdesagens elektriske komponenter inngår i et system for retur og gjenvinning. Motor/bryter kan derfor leveres til din forhandler når produktet kondemneres.*

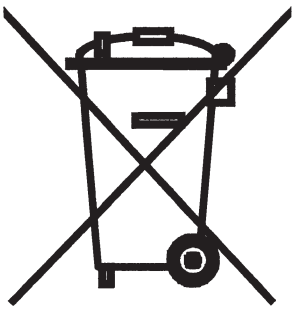

Ernex AS Deleliste Gjerdesag 1203

Pos.	Art.nr.	Tekst
1	708 001	Sagbord m/løfteramme
2	708 002	Løfteramme
3	720 252	Styreskinne
3	720 271	Styreskinne m/brak. kompl. (10/05-)
4	708 010	Sagbordstativ
5	708 003	Underbukk
6	708 025	Bordplate
7	745 748	Styreskinne kompl. (91-10/05)
8	745 922	Brakett f/st.skinne (2) (91-10/05)
9	745 746	Målebånd f/styreskinne
10	745 901	Plastplugg f/styreskinne
11	745 927	Rulleanlegg kompl. (91-)
12	717 548	Låsespak
13	745 919	Trinse m/lager f/rulleanl. (4)
14	745 965	Holder & trinse, rulleanl. (1)
15	720 205	Mutter m/skrue f/st.skinne (10/05)
16	745 685	Justeringsskrue (rulleanl.) M8x35
17	745 961	Anviser f/rulleanlegg
18	745 960	Lås f/rulleanlegg kompl.
20	745 929	Håndtak, rulleanl.lås
21	720 075	Plasthåndtak 25x5 (93-99)
22	745 959	Klemstk. f/lås r.anl. (sett)
23	708 329	Universalleddarm
24	707 710	Støtterull kompl.
25	707 711	Rull
26	707 005	Pendel m/fjær
27	745 037	Opphengskrok f/stativ (2)
28	708 338	Løftearm
29	708 733	Bærehåndtak (93-99)
30	720 073	Plasthåndtak Ø22 (99-)
31	708 747	Opplagring f/rasterarm
32	708 613	Opplagring f/rasterarm (03-)
34	720 286	Bærehåndtak (99-)
35	707 019	Krok f/påskyver
36	708 781	Kilerem NL (787mm)
37	708 111	Svingskive kompl.
38	708 108	Aluminiumslister f/svingskive (2)
39	707 312	Opplagring f/svingskive (6)
40	707 952	Raster-stopper f/svingskive
41	708 015	Rasterarm
42	707 072	Fjær
43	708 311	Låseskrue f/svingskive kompl.
44	707 398	Messingkloss f/låseskrue
45	707 704	Låseskrue f/høyderegulering
46	708 320	Gradeskala f/krenging
47	720 074	Plasthåndtak 25x8 mm
48	708 610	Øvrebeskytter kompl.
49	702 602	Plastkuppel Ø40 cm 1200
50	708 608	Plastkuppel m/stuss
51	707 604	Avsugstuss m/flens & nagler
52	708 600	Svingbøyle kompl.
53	707 601	Parallellstag m/håndtak (2)
54	708 630	Festebrakett f/svingbøyle
55	708 767	Innfesting f/st.skinne kompl. (10/05-) (2)
56	708 738	Spindelhus kompl. Ø30 mm (93-)
57	720 320	Brakett f/styreskinne (1) (10/05-)
58	708 737	Spindelaksel Ø30 mm (93-)
60	708 489	Lagersett spindel 6303-6204ZZ (89-)
61	708 103	Spindelremskive m/kile
62	708 102	Akselmutter m/kile & låsebrikke
63	708 304	Kileremskive f/motor
64	708 105	Klembrikke f/sagblad
65	708 106	Spindelmutter links
66	708 305	Kilerem XPZ 9,5 x 772 QP
67	708 322	Spaltekniv 2.5mm std.
68	708 323	Spaltekniv 3mm
69	708 326	Klembrikke f/spaltekniv
70	708 109	Parallellstag
71	708 314	Bladboks (Ø50mm) kompl. (-05)
72	708 085	Bladboks kompl. NL (05-)
73	708 758	Sponskuff
74	708 368	Lokk f/bladboks, hengslet
75	708 110	Hengselplate
76	702 135	Dekselplate, bakre (05-)
77	708 315	Sponskuff m/fjær (-05)
78	708 442	Fjær f/sponskuff
79	708 316	Frontplate f/sagblad (-05)
81	708 317	Remdeksel
82	708 528	Spesialskrue M6x13
87	708 786	Vippeaksel m/lager (09/07-)
88	708 197	Lagersett f/vippeaksel (09/07-)
89	708 771	Motor 230V/1-2.2kW m/br.bryter
90	708 800	Motor 230V/1-2.2kW u/brems
91	708 300	Motor 230/400V/3-1.5kW
92	708 780	Motor 230V/1-2.2kW Hanning (97-)
94	722 300	Motor 230V/1-1.5kW (-08/97)
95	726 300	Motor 110V/1-1.5kW Hanning
96	727 300	Motor 230V/1-1.5kW Hann. (Sv./UK)
97	708 086	Brems f/Hanning motor
98	708 793	Brems f/motor inkl. kjølevifte EMG
99	708 796	Koblingsboks m/lokk 1-fas EMG
100	708 742	Koblingsboks ELD
101	708 804	Relè f/708801 (10/04-)
102	723 303	Lokk f/koblingsboks Hanning
103	722 303	Lokk f/koblingsboks Mez
105	707 087	Kjølevifte f/Hanning
106	708 748	Kjølevifte1&3-fas ELD m/ring
107	708 805	Kjølevifte EMG f/motor 708800
108	707 088	Viftedeksel Hanning
109	707 301	Viftedeksel Mez
110	708 794	Viftedeksel EMG
111	708 723	Viftedeksel ELD
113	708 333	Kondensator 40MF EMG
114	722 332	Kondensator 50 MF Ganz/Mez
115	708 332	Kondensator 55 MF ELD
116	708 782	Kondensator 40 MF Hanning 2.2kW
117	726 332	Kondensator 110 MF 110V
118	727 332	Kondensator 40MF Hanning 1.5kW
119	708 795	Kondensatorboks EMG
120	745 221	Relè 230/400V Tripus/K&B
121	708 076	Relè 2kW K&B f/bryter 708752
122	708 081	Monteringssett f/nødstopp

2011

123	708 756	Brakett f/stoppknapp 1-fas
124	708 210	Motorvern 230V/3 7,5Amp. K&B
124	708 309	Motorvern 230V/3 Tripus
125	708 264	Motorvern 230V/1 f/708750
125	722 309	Motorvern 230V/1 10-13A Tr.
126	708 762	Motorvern 230V/3 f/bryter 708761
127	708 798	Motorfeste EMG
129	708 744	Bremsekort 230V/1-3-fas K&B
130	708 802	Bremsekort f/bryter 708801
131	708 799	Likeretter f/brems EMG
132	707 227	Sikring f/bremsekort 10A K&B/Tr.
139	708 065	Utforingsring Ø30-Ø20
140	772 727	Låseskrue M10x30
144	707 328	Påskyver
145	745 099	Påskyver
146	701 114	Nøkkel f/spindelmutter
147	717 555	Nøkkel f/spindelaksel
148	707 838	Eske u. sag
149	707 161	Rep.sett vippelager
150	708 750	Bryter 230V/1 m/brems K&B (94-96)
151	708 752	Bryter 230V/1-2.2kW K&B (97-)
152	708 761	Bryter 230V/3 m/kabel K&B (94-)
153	708 770	Bryter 400V/3 m/br. K&B (94-)
154	736 307	Bryter 400V/3-fas Telemec.
155	708 774	Vriknapp f/708755/708956
156	708 956	Bryter (vri) 230V/1-2.2kW (97-10/99)
157	708 726	Bryter 230V/3 m/stoppbr. Tr. (92-94)
158	707 307	Bryter 230V 10-13A Telemec. (-92)
159	708 755	Bryter 230V/1-1.5kW u.br.K&B(96-97)
160	726 307	Bryter 110V/1 Telemec. (-92)
161	708 801	Bryter 230V/1 m/br. K&B (10/05-)
162	736 307	Brytersett 400V/3 Telemec.
163	707 310	Stoppbryter
164	708 018	Bryterlokk 6x6cm K&B (-06/01)
165	708 020	Bryterlokk K&B (06/01-) m/PVC-kappe
166	707 115	Bryterlokk Tripus (5x6 cm)
167	707 706	Lagersett f/rulleanl. (rundt rør) (6) Gml.
168	771 706	Lagersett f/rulleanl. (4) Gml.
169	708 753	Gummikappe f/Tripusbryter
170	708 789	Belg f/universalledd
171	708 772	Bryter 400V/3-3kW m/brems

1203

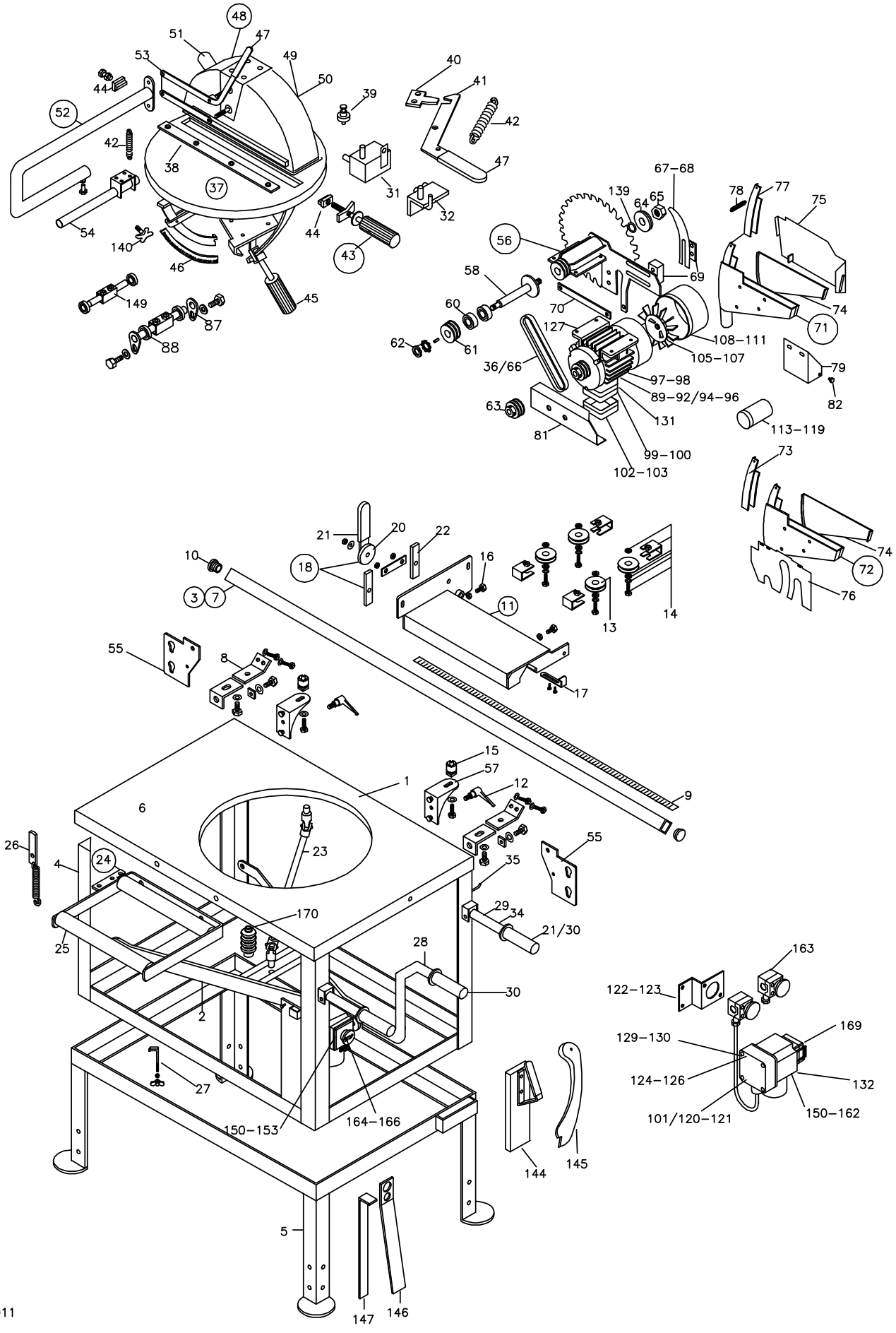
48
51
47
53
49
50
40
41
44
39
52
42
42
38
37
31
47
32
54
140
44
43
46
45
149
87
88
67–68
139
64
65
78
77
75
56
69
58
60
70
74
71
127
108–111
62
61
105–107
36/66
79
97–98
89–92/94–96
82
63
131
113–119
81
99–100
102–103
73
21
20
22
74
10
18
16
72
3
7
11
13
14
76
55
8
17
15
57
1
12
9
6
23
55
26
4
24
35
170
29
34
21/30
25
28
163
30
122–123
2
169
129–130
27
124–126
132
150–153
164–166
101/120–121
150–162
144
145
5
147
146

2011

Ernex AS Deleliste Gjerdesag 1603

Pos.	Art.nr.	Tekst
1	707 001	Sagbord m/løfteramme
2	707 941	Løfteramme (92-)
3	720 252	Styreskinne
3	720 271	Styreskinne m/brak. kompl. (10/05-)
4	707 004	Fjær f/løfteramme
5	707 093	Fotforlenger galv.
6	707 025	Bordplate
7	745 748	Styreskinne kompl. (91-10/05)
8	745 922	Brakett f/st.skinne (2) (91-10/05)
9	745 746	Målebånd f/styreskinne
10	745 901	Plastplugg f/styreskinne
11	745 927	Rulleanlegg kompl. (91-)
12	717 548	Låsespak
13	745 919	Trinse m/lager f/rulleanl. (4)
14	745 965	Holder & trinse, rulleanl. (1)
15	720 205	Mutter m/skrue f/st.skinne (10/05)
16	745 685	Justeringsskrue M8x35
17	745 961	Anviser f/rulleanlegg
18	745 960	Lås f/rulleanlegg kompl.
20	745 929	Håndtak, rulleanl.lås
21	720 075	Plasthåndtak 25x5 (93-99)
22	745 959	Klemstk. f/lås r.anl. (sett)
23	707 329	Universalleddarm
24	707 710	Støtterull kompl.
25	707 711	Rull
26	707 005	Pendel m/fjær
27	707 331	Rulle m/bolt f/løftearm
29	707 945	Løftearm (92-)
30	720 073	Plasthåndtak Ø22 (99-)
31	707 081	Bærehåndtak, venstre
32	707 082	Bærehåndtak, høyre
33	707 617	Bærehåndtak (92-99)
34	720 286	Bærehåndtak (99-)
35	707 019	Krok f/påskyver
36	707 905	Holder f/påskyvere
37	707 111	Svingskive kompl.
38	707 108	Aluminiumslister f/svingskive (2)
39	707 312	Opplagring f/svingskive (6)
40	707 952	Raster-stopper f/svingskive
41	707 955	Rasterarm
42	707 072	Fjær
43	707 311	Låseskrue f/svingskive m/kloss kompl.
44	707 398	Messingkloss f/låseskrue
45	707 318	Låseskrue f/høydereg. (L: 11,5-15cm)
46	707 320	Gradeskala f/krenging
47	720 074	Plasthåndtak 25x8 mm
48	707 610	Øvrebeskytter kompl.
49	701 602	Plastkuppel Ø52 cm 1600
50	707 608	Plastkuppel m/stuss
51	707 604	Avsugstuss m/flens & nagler
52	707 600	Svingbøyle kompl.
53	707 601	Parallellstag m/håndtak (2)
54	707 630	Festebrakett f/svingbøyle
55	707 006	Rep.sett f/stativ
56	707 990	Spindelhus Ø30 mm kompl.
57	720 320	Brakett f/styreskinne (1) (10/05)
58	707 991	Spindelaksel m/klembr. Ø30 mm
59	707 203	Spindelaksel Ø30 mm (sett)
60	707 104	Kulelagersett f/spindel (2)
61	707 103	Spindelremskive m/kile
62	707 102	Akselmutter m/kile & låsebrikke
63	707 304	Kileremskive f/motor
64	707 105	Klembrikke f/sagblad
65	707 106	Spindelmutter links
66	707 305	Kilerem XPZ 875 Quad-Power
67	707 323	Spaltekniv 3 mm - std.
68	707 324	Spaltekniv 3.5mm
69	707 326	Klembrikke f/spaltekniv
70	707 109	Parallellstag
71	707 854	Bladboks (08- Lambertsson)
72	707 963	Bladboks kompl. (Ø100mm)
73	707 903	Omb.sett f/bladboks inkl. ny bl.boks
74	707 368	Lokk f/bladboks, hengslet
75	707 110	Hengselplate
76	707 583	Beskyttelsesdeksel
77	707 315	Sponskuff m/fjær
78	707 408	Fjær f/sponskuff
79	707 316	Frontplate f/sagblad
81	707 317	Remdeksel
82	708 528	Spesialskrue M6x13
83	707 154	Overgang f/avsug NL
84	707 156	Overgang f/avsug NL (03-)
85	707 402	Haspe f/bladboks h.
86	707 403	Haspe f/bladboks v.
87	708 196	Vippeaksel m/lager (10/05-)
88	708 197	Lagersett f/vippeaksel (10/05-)
90	707 196	Motor 230V/3-3.4kW EMG (02-)
91	707 197	Motor 400V/3-3.4kW (02-)
92	707 097	Motor 400V/3-3.6kW Han. NL
93	707 300	Motor 230/400V/3-3kW
97	707 086	Brems m/fjær f/motor, Hann.
98	708 793	Brems f/motor inkl. kjølevifte EMG
99	707 796	Koblingsboks m/lokk EMG
100	707 089	Koblingsboks m/nippel & lokk, Hann.
104	708 798	Motorfeste EMG
105	707 087	Kjølevifte f/Hanning
108	707 088	Viftedeksel Hanning
109	707 301	Viftedeksel Mez
110	708 794	Viftedeksel EMG
111	707 123	Bryterboks (tom) f/707098
112	707 982	Bryterboks (tom) Tr. m/støpsel f/707981
113	707 192	Bryterboks (tom) K&B (707512)
114	707 875	Bryterboks m/lokk (tom) f/707119
115	707 808	Start/stopp panel Tripus (-92)
116	707 191	Start/stopp u/relè 400V/3-3.6kW
117	707 983	Bryterplate
118	707 193	Bryterboks f/br. 707020
119	707 194	Bryterboks f/br. 707120
120	707 151	Relè 400V/3-3.6kW Hanning
121	707 501	Start-stop m/relè 400V/3-3kW
122	707 508	Relè 230V/3-3.4kW Hanning
123	717 521	Relè 230-400V/3 Tripus

124	707 309	Motorvern 230V/3 Tripus (92-)
125	707 219	Motorvern K&B (02-) f/707015
126	734 319	Motorvern 400V/3 f/br.bryter Tr.
127	707 220	Motorvern 3.4kW f/707098/120
128	707 218	Bryterplate, skrå
129	707 650	Bremsekort 400V/3 K&B
130	707 999	Bremsekort 230/400V/3 Tripus
131	708 799	Likeretter f/brems EMG
132	707 227	Sikring f/bremsekort 10A K&B/Tr.
133	707 255	Sikringsholder f/Hanning
134	707 254	Sikring f/bryter (i lokk)
139	707 910	Utforingsring Ø30-Ø25
140	772 727	Låseskrue M10x30
144	707 328	Påskyver
145	745 099	Påskyver
146	701 114	Nøkkel f/spindelmutter
147	717 555	Nøkkel f/spindelaksel
148	707 838	Eske u. sag
149	707 161	Rep.sett vippelager
150	707 593	Brakett f/svingbøyle (04/10-)
151	707 098	Brytersett 230V/3-3.6kW 16A (10/96-)
152	707 119	Brytersett 400V/3-3.6kW (97-)
153	707 511	Brytersett f/901015 (11/07-) NL
154	707 981	Brytersett 230V/3 m/br. 3kW Tr. (92-97)
155	707 120	Bryter 230V/3-3.4kW-32A K&B (01-)
156	707 015	Bryter 400V/3 m/br. 3kW K&B (92-97)
157	707 021	Bryter 400V/3 m/brems K&B (92-94)
158	713 016	Bryter 230V 10-13A (-92)
159	707 514	Brytersett f/901014 (11/07-) NL
160	707 515	Bryter f/901015 NL m/dreieindikator
161	707 516	Bryter f/901014 NL m/dreieindikator
162	707 523	Vendebryter 230-400Vm/br.plate (08-)
163	707 310	Stoppbryter
164	707 018	Bryterlokk K&B -06/01 ((6x6 cm)
165	707 030	Bryterlokk K&B 06/01- (5x6 cm)
166	707 115	Bryterlokk Tripus (5x6 cm)
167	707 706	Lagersett f/rulleanl. (rundt rør) (6)
168	771 706	Lagersett f/rulleanl. (4)
170	708 789	Belg f/universalledd

1603

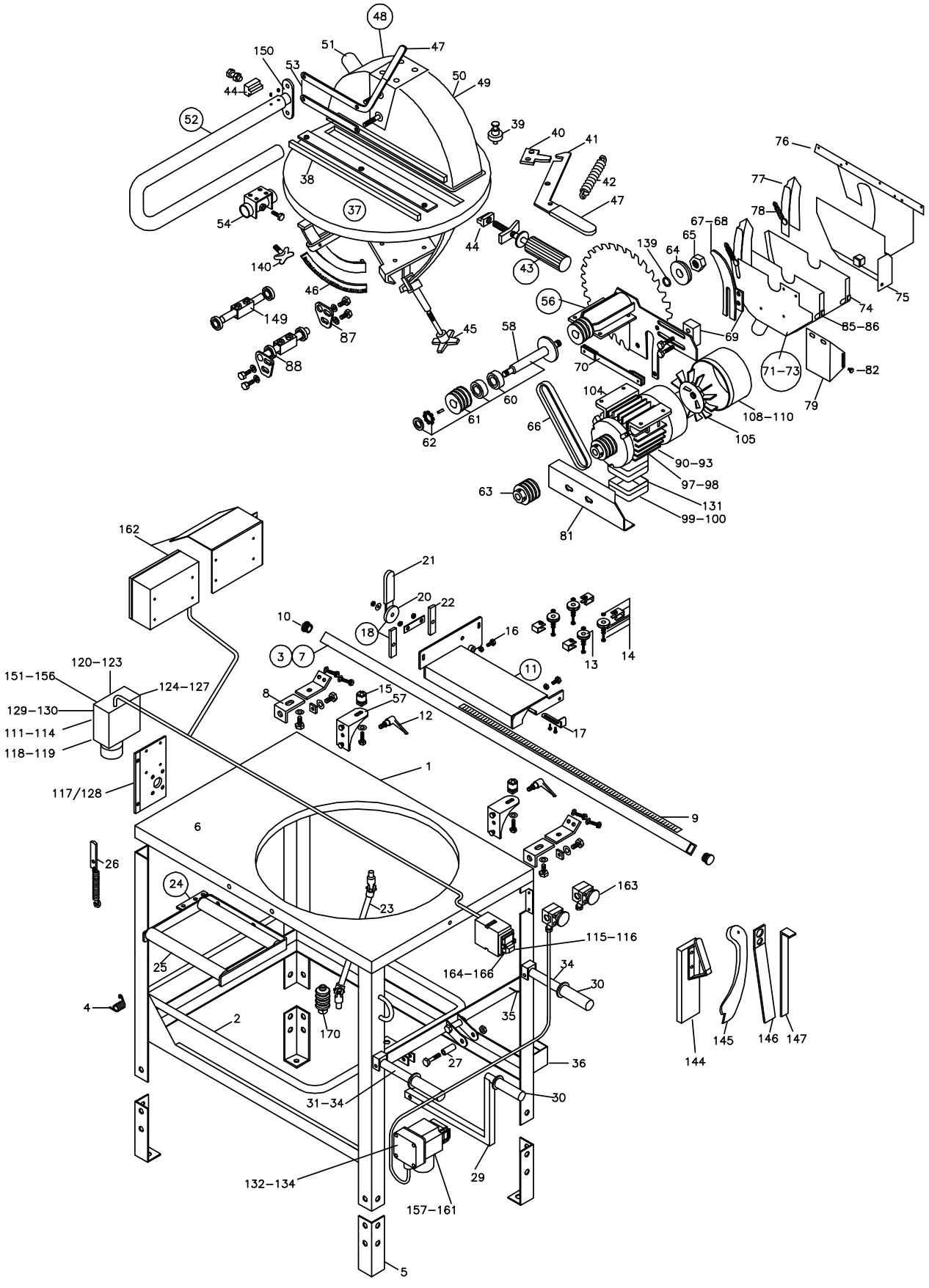
48
51
47
150
53
50
49
44
52
39
40
41
76
38
42
77
37
47
78
54
67–68
65
44
139
64
140
43
46
56
74
75
149
87
45
58
69
85–86
88
70
71–73
82
104
60
79
61
108–110
66
62
105
90–93
97–98
63
131
99–100
81
162
21
20
22
10
18
16
3
7
13
14
11
120–123
151–156
124–127
8
15
57
129–130
12
111–114
17
118–119
1
117/128
9
6
26
24
163
23
115–116
25
164–166
34
30
4
35
2
170
144
145
146
147
27
36
31–34
30
132–134
29
157–161
5

2011

Ernex AS Deleliste Rullebord/Tilleggsutstyr 12-/1603/1500

Pos.	Art.nr.	Tekst
1	745 715	Ramme m/ruller reg./fast
2	772 728	Rull m/plastlager & aksel
3	707 879	Plastlager f/rull (2)
4	772 878	Plastplugg
5	745 376	Støttebukk kompl.
6	745 310	Ben f/støttebukk
8	772 722	Målebånd f/stålanh. 2.6m reg.bord
9	772 742	Målebånd f/stålanh. 3m fast bord
10	745 912	Brakett f/stålanhold
11	772 723	Anholdskloss f/stålanhold
12	717 548	Låsespak f/alu.anhold
13	717 540	Materialstopper f/alu.anhold kompl.
14	772 736	Anviser f/materialstopper (alu.)
15	745 923	Endeplugg, støttebukk
17	772 754	Målebånd f/alu.anhold (Reg. h.)
18	772 755	Målebånd f/alu.anhold, venstre
19	745 764	Låseskrue M8x14
20	772 937	Brakett f/alu.anhold
21	717 535	Mutter i alu.anhold
22	772 953	Tilbehør f/alu.anhold (fast)
23	772 956	Anholdskloss f/alu.anhold
24	772 729	Materialstopper f/stålanhold kompl.
25	772 730	Låseskrue f/materialstopper
26	772 731	Anviser f/materialstopper (stål)
27	772 964	Fastspenning f/alu.anhold kompl.
29	745 925	Skråbukk kompl.
30	745 817	Skråbukk øvre del, fast side
31	745 917	Ben f/fast bord H/V
32	745 958	Hengsle m/skruer
35	772 726	Bivogn kompl.
36	772 734	Lagersett f/bivogn (2)
37	972 995	Teleskopanhold kompl. Ekstr.utst.
38	772 996	Endestykke f/teleskopanh.
39	745 584	Låseskrue f/teleskopanh. M12x43
45	707 704	Låseskrue f/anh.kloss
62	745 964	Innfesting, fast bord m/låseskr.
63	772 746	Støttestag, fast bord
64	772 733	Fot f/støttestag, fast bord
66	772 747	Platestøtte
67	745 712	Holder f/platestøtte
68	700 307	Lakk (0.25 l.)
69	708 812	Hjuloppheng 1203 (04/10-) (2 stk.)
70	708 811	Hjulaksling 1203 (04/10-)
71	702 309	Bøyle 1203 (04/10-)
72	707 594	Hjulaksling 1603 (04/10-)
73	708 641	Ben/hjuloppheng H. 1603 (04/10-)
74	708 642	Ben/hjuloppheng V. 1603 (04/10-)
75	707 597	Bøyle 1603 (04/10-)
76	772 771	Støttestag f/fast bord NL “lange ben”
118	720 072	Hjul (1) (04/10-)
140	772 727	Låseskrue M10x30
141	745 624	Kort anhold kompl.
142	745 462	Endestykke f/kort anhold
143	745 618	Forbl.plugg f/anhold
145	908 527	Hjul/bøyle 1203 (kompl. sats) Ekstr.utst.
146	907 527	Hjul/bøyle 1603 (kompl. sats) Ekstr.utst.

2011

Regulerbart og fast rullebord/Adjustable & Fixed Table
Schieberollentisch & Fester Rollentisch 1203-1603-1500

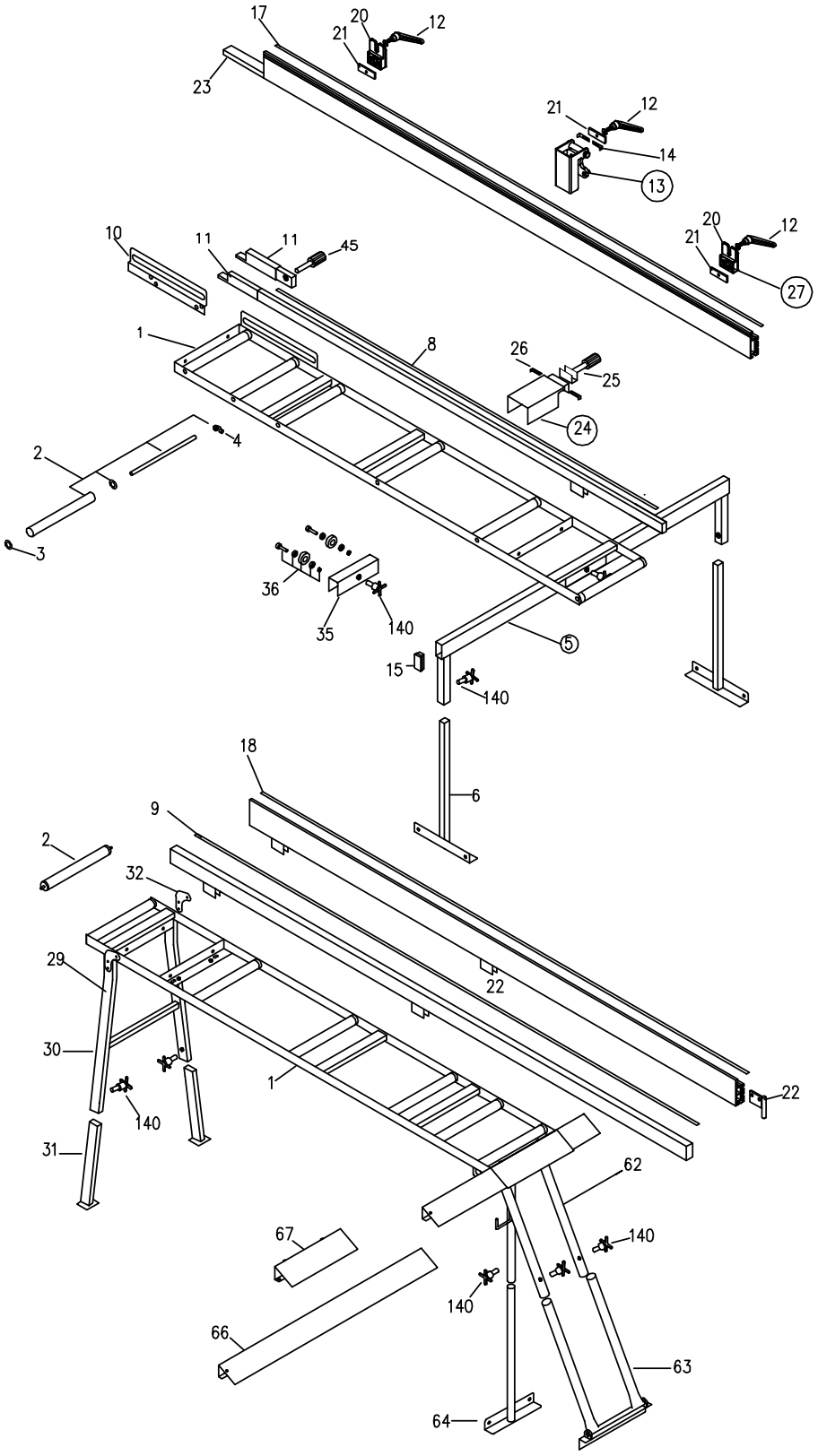

2011

12-/1603/1500-Tilleggsutstyr/Options/Sonderzubehör

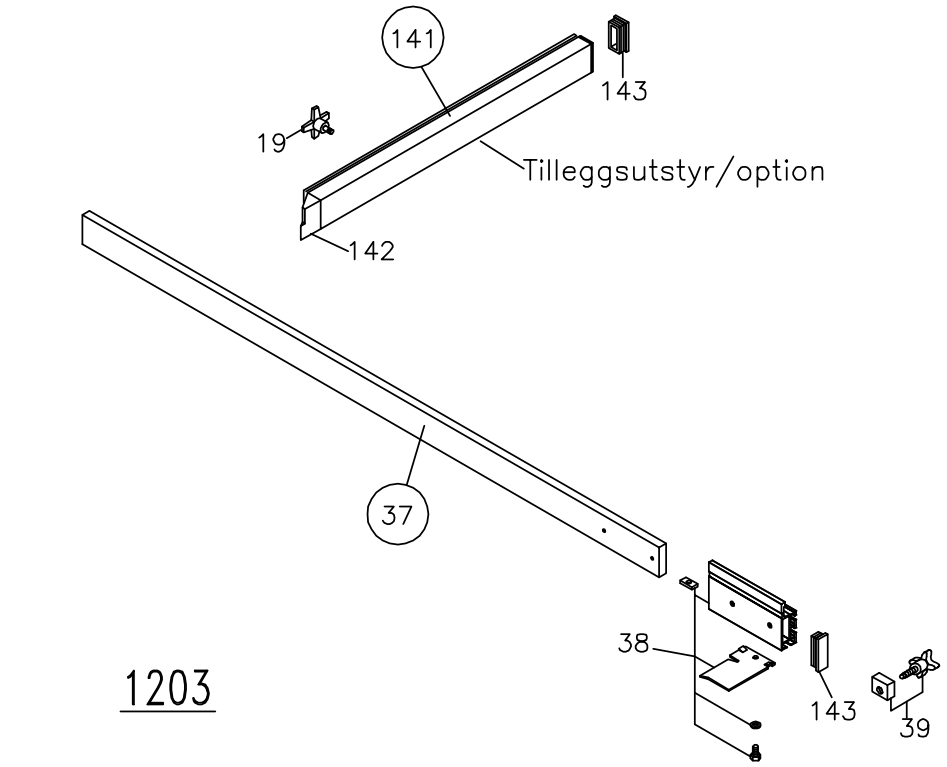

1203

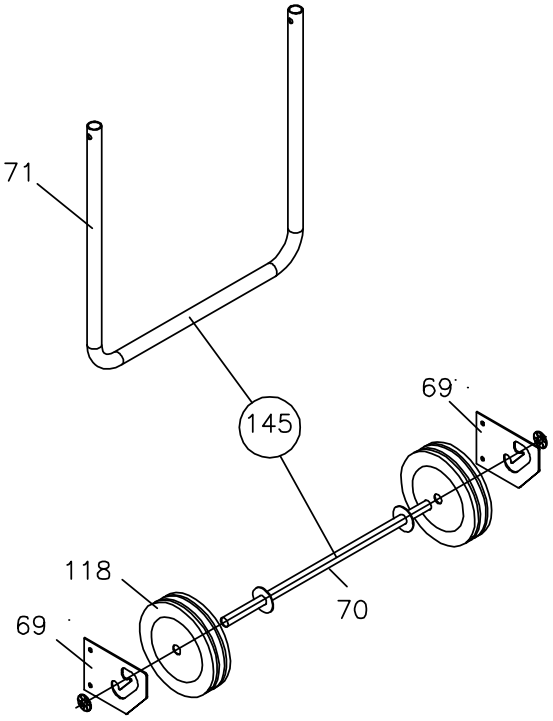

1603

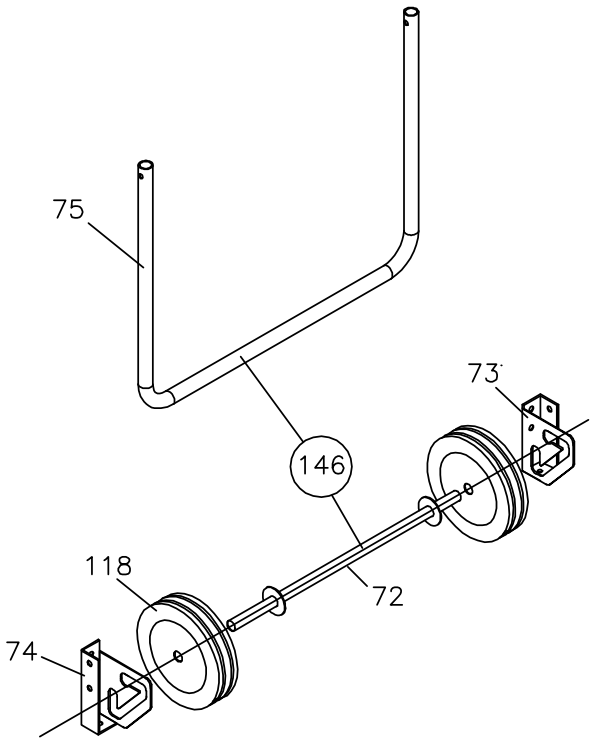

1203/1-230V

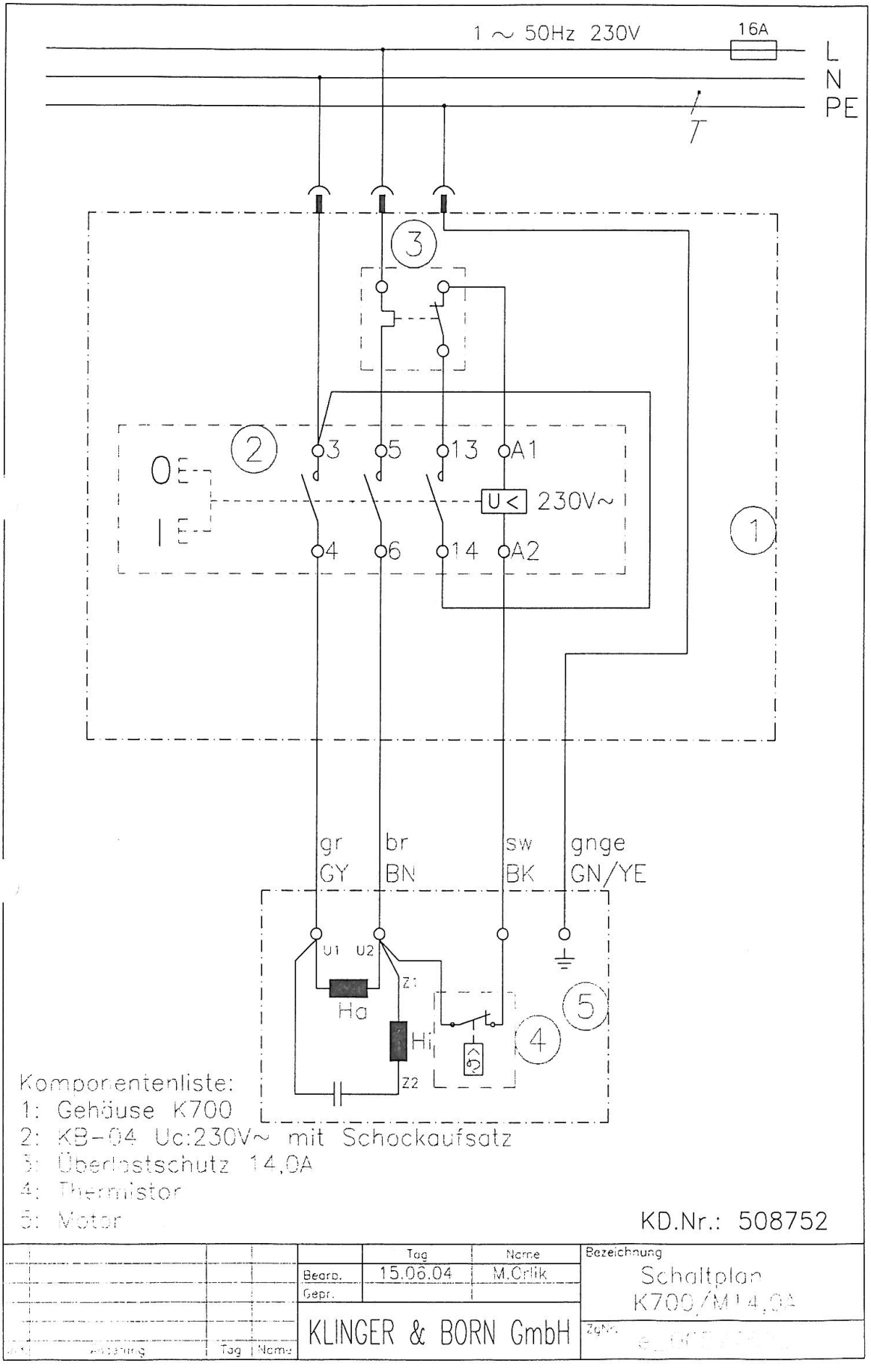
1 ~ 50Hz 230V
16A
L
N
PE
3
2
1
3
5
13
A1
4
6
14
A2
U<
230V~
gr
GY
br
BN
sw
BK
gnge
GN/YE
U1
U2
Z1
Z2
Ha
Hi
5
4
Komponentenliste:
1: Gehäuse K700
2: KB-04 Uc:230V~ mit Schockaufsatz
3: Überlastschutz 14,0A
4: Thermistor
5: Motor
KD.Nr.: 508752
Tag
Name
Bearb.
15.06.04
M.Orlik
Gepr.
Bezeichnung
Schaltplan
K700/M14,0A
KLINGER & BORN GmbH

1203/3-230V

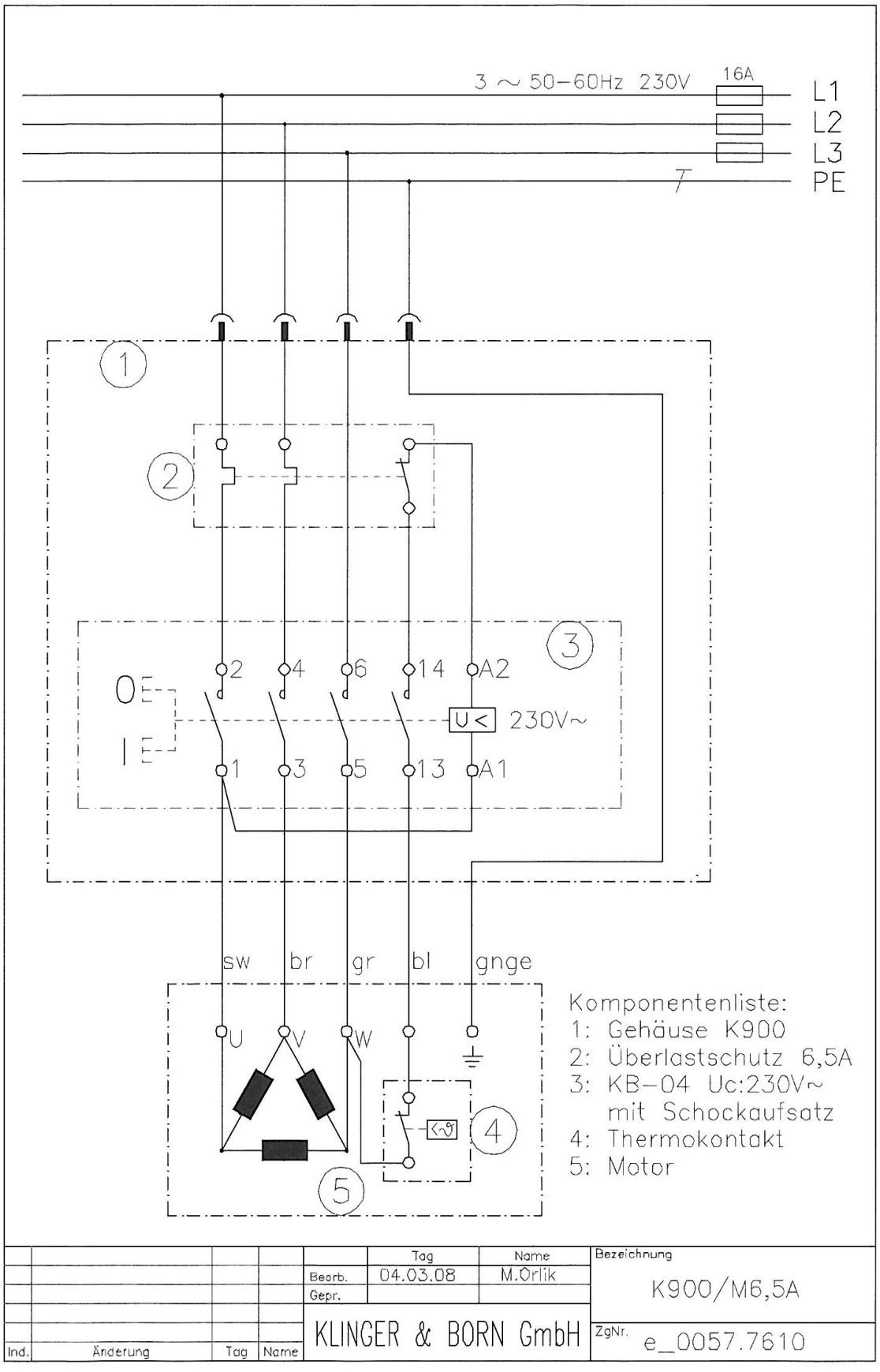
3 ~ 50–60Hz 230V
16A
L1
L2
L3
PE
1
2
3
2
4
6
14
A2
U<
230V~
1
3
5
13
A1
sw
br
gr
bl
gnge
U
V
W
4
5
Komponentenliste:
1: Gehäuse K900
2: Überlastschutz 6,5A
3: KB–04 Uc:230V~
mit Schockaufsatz
4: Thermokontakt
5: Motor
Bearb.
Tag
04.03.08
Name
M.Orlik
Gepr.
KLINGER & BORN GmbH
Bezeichnung
K900/M6,5A
ZgNr.
e_0057.7610
Ind.
Änderung
Tag
Name

1603/3-230V

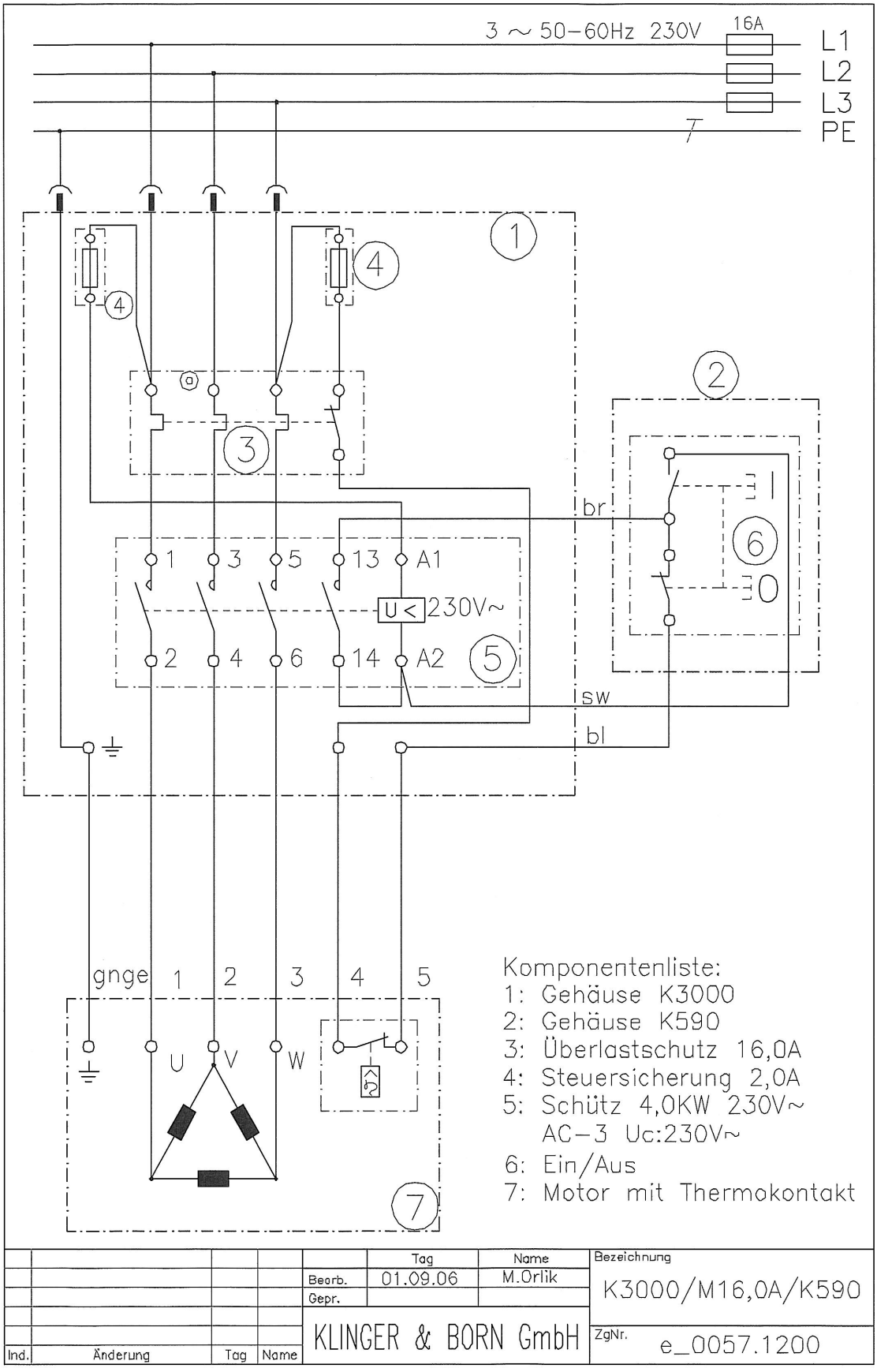
3 ~ 50–60Hz 230V
16A
L1
L2
L3
PE
1
2
3
4
5
6
7
br
sw
bl
U< 230V~
1 3 5 13 A1
2 4 6 14 A2
gnge 1 2 3 4 5
U V W
Komponentenliste:
1: Gehäuse K3000
2: Gehäuse K590
3: Überlastschutz 16,0A
4: Steuersicherung 2,0A
5: Schütz 4,0KW 230V~
AC–3 Uc:230V~
6: Ein/Aus
7: Motor mit Thermokontakt
Ind. Änderung Tag Name
Bearb. 01.09.06 M.Orlik
Gepr.
KLINGER & BORN GmbH
Bezeichnung
K3000/M16,0A/K590
ZgNr. e_0057.1200

1603/3-400V

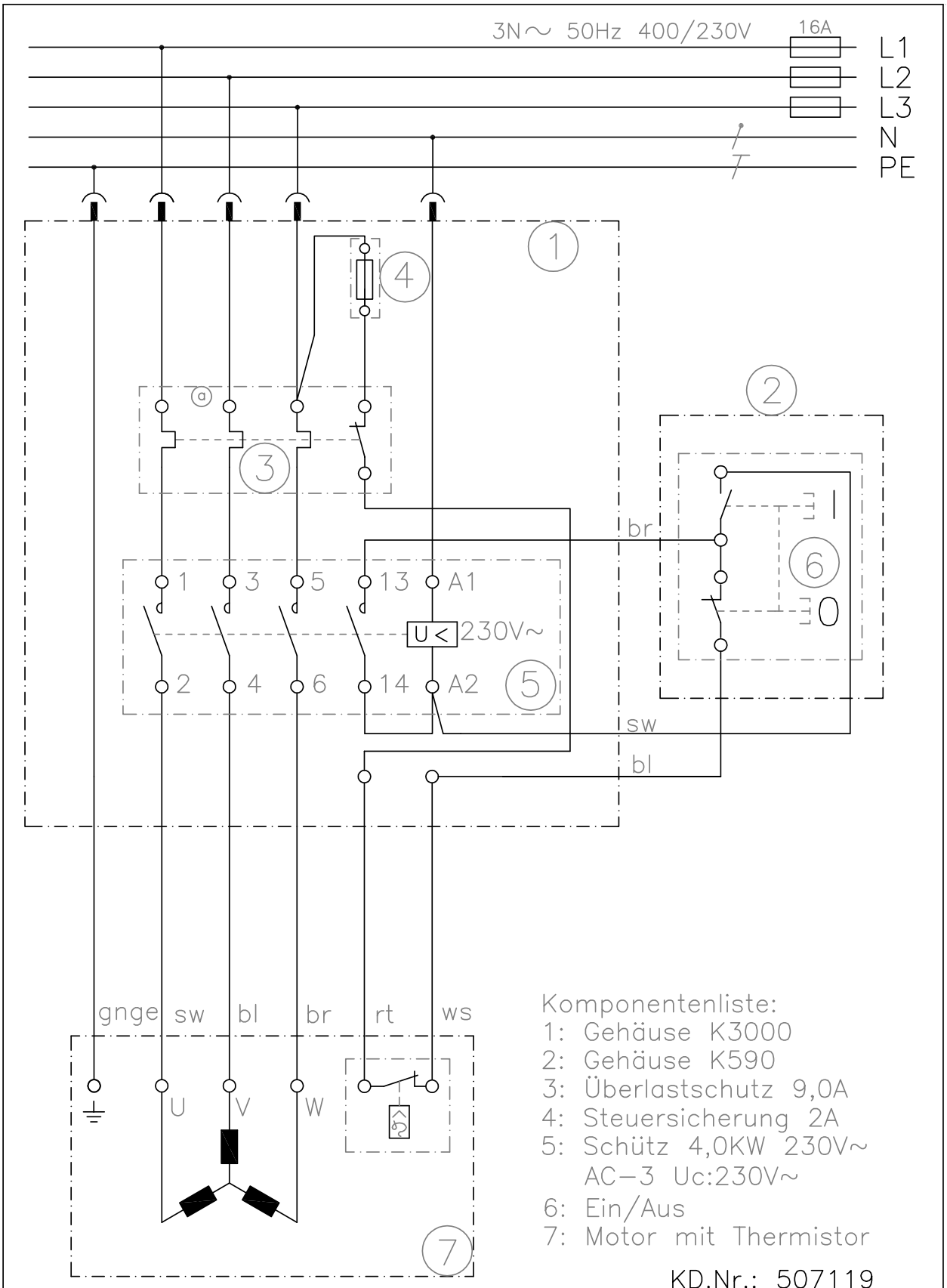

Ind.	Änderung	Tag	Name
a	Bi. geändert 10A/8A	30/04	M.O

	Tag	Name
Bearb.	06.01.10	M.Orlik
Gepr.		

KLINGER & BORN GmbH

Bezeichnung: Schaltplan K3000/M9,0A/K590

ZgNr.: e_0057.1190

1603/3-230V-400V

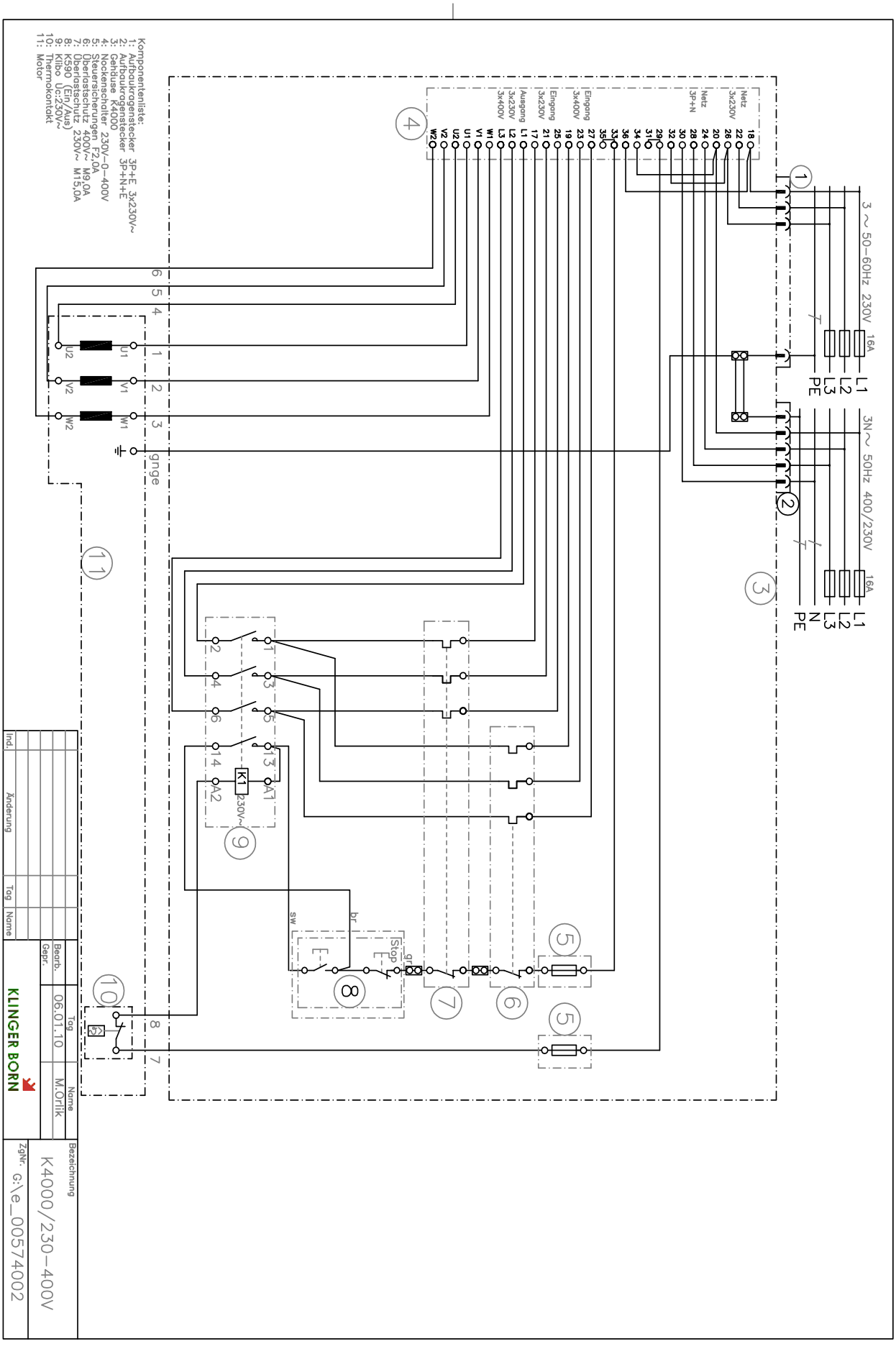

Ind.	Änderung	Tag	Name

	Bearb.	Tag	Name
KLINGER BORN	Gepr.	06.01.10	M.Orlik

Bezeichnung: K4000/230-400V

ZgNr.: G:\e_0057400 2

Gjerdesagen: 805-12-/16-/2003

SAMSVARSERKLÆRING
CONFORMITY DECLARATION
KONFORMITÄTSERKLÄRUNG
KONFORMITETSINTYG
DICHIARAZIONE DI CONFOMITA

Fabrikant - Manufacturer - Hersteller - Produttore: **Ernex AS**
Adresse - Adress - Anschrift - Indirizzo: **1792 Tistedal**

Erklærer herved at :
Maskin: Mod.: **Nr.: ……**

Som er omfattet av denne erklæring, er fremstilt i overensstemmelse med Rådets direktiv 2006/42/EF, 2006/95/EFog EN 1870-5:2002. Det bemyndigede organ: Dansk Teknologisk Institut, Århus, identifikasjons Nr.: 0396, har prøvet denne maskinen i følge typeattest Nr. TI-09-MD-0309, TI-09-MD-0310, TI-09-MD-0312 og TI-09-MD-0313.

We hereby declare that:
Machine: Mod.: **Nr.: ……**

Which is covered by this declaration is manufactured in conformity with the Commission's instructions 2006/42/EF, 2006/95/EF and EN 1870-5:2002. The notified body: Dansk Teknologisk Institut, Aarhus, identification No.: 0396, has examined this machine according to approval certificate No. TI-09-MD-0309, TI-09-MD-0310, TI-09-MD-0312 and TI-09-MD-0313.

Erklärt hiermit :
Die Maschine: Mod.: **Nr.: ……**

Die diese Erklärung betrifft wurde in konformität mit den Richtlinien vom Rat der Europäischen Gemeinschaften 2006/42/EF, 2006/95/EF u. EN 1870-5:2002. Notizierte Stelle: Dansk Teknologisk Institut, Århus, Identifikations Nr.: 0396, hat diese Maschine geprüft, Bescheinigung durch das Typattest Nr. TI-09-MD-0309, TI-09-MD-0310, TI-09-MD-0312 u. TI-09-MD-0313

Försäkrar härmed att :
Maskin: Mod.: **Nr.: ……**

Vilken innefattas i denna deklaration, är tillverkad i överenstämmelse med Maskindirektiv 2006/42/EF, 2006/95/EF och EN 1870-5:2002. Bemyndigat organ: Dansk Teknologisk Institut, Aahus, identifikations Nr.: 0396, vilket prövat denna maskin enl. Provningscertifikat Nr. TI-09-MD-0309, TI-09-MD-0310, TI-09-MD-0312 och TI-09-MD-0313.

Con la presente si dichiara che la :
Macchina: Mod.: **N.: ……**

Oggetto della presente dichiarazione è prodotta in confomità alla direttiva della Commissione 2006/42/EF, 2006/95/EF e EN 1870-5:2002. L`ente notificato: Dansk Teknologisk Institut, Aarhus, N. di identificazione: 0396, ha esaminato il macchinario come da certificato di approvazione N. TI-09-MD-0309, TI-09-MD-0310, TI-09-MD-0312 e TI-09-MD-0313.

Tistedal, …….
Jan Håkon Hansen

……. Skjema nr. 134

14. PRODUKTMERKING

Anvisning for heising.
Direction for lifting.
Anweisung über Hochhebung.

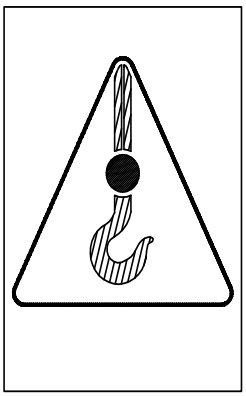

Justering av bladbeskytter og spaltekniv.
Adjustment of hood and riving knife.
Anweisung über Einstellung
von Schutzhaube u. Spaltkeil.

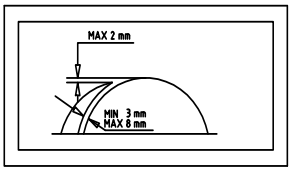

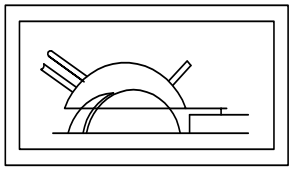

Rotasjonsretning.
Direction of rotation.
Anweisung über Drehrichtung.

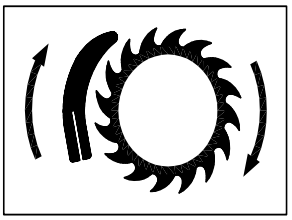

Anvisning for vern.
Direction for blade cover.
Anweisung über Sägeblattdeckel.

Anbefalt tilførselskabel.
Recommended extension of cord dim.
Empfehlung von Zuleitung Dim.

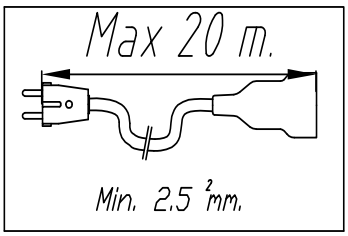

Typeskilt med anvisinger.
Type plate with info.
Kennzeichen Schild mit Anweisung.

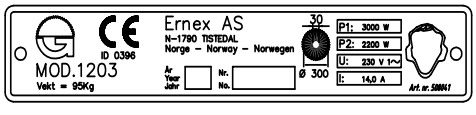

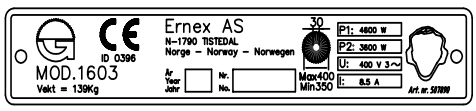

Skjema 165

Importers:

Sverige/Sweden: **Aspelin Motek AB**
Fabriksgatan 11, Box 10, SE-63102 Eskilstuna
Tel: +46 16 200 2000, Fax: +46 16 153029
E-mail: kundservice@motek.se
www.motek.se

Sverige/Sweden: **Luna Verktyg & Maskin AB**
Sandbergsvägen 1, SE-441 80 Alingsås
Tel.: +46 322 606000, Fax: +46 322 606443
E-mail: luna@luna.se
www.luna.se

Danmark/Denmark: **Junget A/S**
Sigma 3, Søften, DK-8382 Hinnerup
Tel: +45 893 65500, Fax: +45 893 65555
E-mail: junget@junget.dk
www.junget.dk

Finland/Finland: **Oy Mechelin Co. AB**
Mekaanikonkatu 13, SF-00880 Helsinki
Tel: +358 9755151, Fax: +358 975515252
E-mail: myynti@mechelin-company.fi
www.mechelin-company.fi

Island/Iceland: **Bjørn Gudmundsson & Co.**
Laugavegi 29, IS-101 Reykjavik
Tel.: +354 124321, Fax: +354 5624346
E-mail: brynja@brynja.is
www.brynja.is

Holland/Netherland: **Gjerde B.V.**
Mors 9, NL-7151 MX Eibergen
Tel: +31 545 472855, Fax: +31 545 472865
E-mail: info@gjerde.nl
www.gjerde.nl

Tyskland/Germany: **Hüllinghorst Maschinenhandel GmbH & Co. KG**
Höfeweg 70, DE-33619 Bielefeld
Tel: +49 5219110612, Fax: +49 5219110699
E-mail: jens@huellinghorst.de
www.huellinghorst.de

Tyskland/Germany: **Eumacop eG**
Johann-Friedrich-Böttger Str. 21,
DE-63322 Rödermark
Tel: +49 607489170, Fax: +49 6074891717
E-mail: info@eumacop.de

Estland/Estonia: **AS Nava**
Peterburi Tee 56 B, EE-11415 Tallinn
Tel.: +372 621 1360, Fax: +372 621 1361
E-mail: info@nava.ee
www.nava.ee

Ungarn/Hungary: **Csiba Kft**.
Rohonco u., PF. 130, H-9730 Köszeg
Tel: +36 943 62731, Fax: +36 943 61384
E-mail: house@csiba.hu
www.csiba.hu

Latvia/Latvia: **MekoTex SIA**
Pārslas St. 3/5, LV-1002 Riga
Tel.: +37 17616018, Fax: +37 17616019
E-mail: uldis@mekotex.lv
www.mekotex.lv

Produsent:

Ernex AS
Bjørnstadgt. 7, N-1792 Tistedal, Norge
Tlf.: 69 17 83 30 - Fax: 69 17 83 60
E-mail: ernex@ernex.no - www.ernex.no