MC 2C

Instruksjonsbok

128337037 NO

EN DA NO SV FI DE FR NL IT ES PT EL TR CS HU PL

Innhold

1 Innledning 3

1.1 Symboler som er brukt for merking 3

2 Sikkerhetsforanstaltninger og arbeidsmetoder 3

3 Beskrivelse 9

3.1 Bruksområde 9

3.2 Oversikt over bestand-deler og modell 9

4 Før du begynner å bruke høytrykksvaskeren 10

4.1 Montering av holdere til lanse 10

4.2 Montering av slangekrog (modeller uden slangetrommel) 10

4.3 Montering av slangetrommel håndtak 10

4.4 Montering av hurtigkobling 11

4.5 Montering av høytrykks-slange på spylehåndtak 11

5 Slik betjener du høytrykksvaskeren 11

5.1 Tilkobling av høytrykksslange (modeller uden slangetrommel) 11

5.2 Montering av spylelanse 12

5.3 Vanntilkobling 12

5.4 Teleskophåndtag 12

5.5 Start og stopp av høytrykksvaskeren (når den er koblet til vanntilførselen) 13

5.6 Starte maskinen (når den er koblet til åpne beholdere (innsugingsmodell)) 13

5.7 Trykkregulering 13

5.8 Bruk med rengjøringsmidler 14

5.9 Regulering af trykk vannmengde (kun modeller med knapp for regulering av trykk og vannvolum) 14

6 Bruksområder og arbeidsmetoder 15

6.1 Generelt 15

7 Etter at du har brukt høytrykksvaskeren 16

7.1 Oppbevaring av høytrykksvaskeren 16

7.2 Opprulling av strømledning og høytrykksslange 16

7.3 Oppbevaring av tilbehør 16

8 Vedlikehold 17

8.1 Rensing av vanntilgangsfilter 17

8.2 Rengjøring av dyse 17

8.3 Rengjøring av ventilasjonsåpninger 17

8.4 Smøring av koblinger 17

9 Feilsøking 18

10 Ytterligere informasjon 19

10.1 Garantivilkår 19

11 Tekniske data 19

12 EF/EU samsvarserklæring 20

1 Innledning

1.1 Symboler som er brukt for merking

Alle piktogrammene som er festet til høytrykksvaskeren og komponentene til den, blir vist og forklart i denne bruksanvisningen.

Sikkerhetsinstrukser som er merket med dette symbolet, må følges for å hindre person-skader eller alvorlige skader på eiendom.

OBS hvor det er fare for å skade maskinen eller enkeltkomponentene til maskinen.

Dette symbolet angir tips og anvisninger som gjør arbeidet enklere og sikrer forsvarlig bruk av høytrykksvaskeren.

2 Sikkerhetsforanstaltninger og arbeidsmetoder

Les denne bruksanvisningen nøye før du starter høytrykksvaskeren for første gang. Ta vare på den til senere bruk.

Advarsel!

- Inhalering av aerosoler kan være helseskadelig. Bruk om mulig utstyr som hindrer eller reduserer produksjonen av aerosol, for eksempel en skjerm som dekker dysen. Bruk åndedrettsmaske i klasse FFP 2 eller høyere som beskyttelse mot aerosoler.
- Det høye vanntrykket som maskinen produserer samt strømtilkoblingen, er særlige farekilder.
- Maskiner må ikke brukes av barn eller personale som ikke har fått den nødvendige opplæringen. Barn må ha tilsyn for å sikre at de ikke leker med maskinen.
- Ikke bruk maskinen i nærheten av personer som ikke benytter verneutstyr.
- Kontroller maskinen nøye før oppstart, med tanke på feil og mangler. Finner du noen, må du ikke starte maskinen, men kontakte din Nilfisk-forhandler. Isolasjonen til strømledningen skal være feilfri og uten sprekker. Hvis strømledningen er skadet, må den skiftes av en autorisert Nilfisk-forhandler.
- Støpselet må alltid tas ut av kontakten ved rengjøring eller vedlikehold, samt ved utskifting av deler eller konvertering av maskinen til andre funksjoner.
- Følg nasjonale sikkerhetsbestemmelser som for eksempel er utarbeidet av arbeidsgivernes ansvarsforsi-

kringsselskaper, trygdeinstitusjoner, arbeidstilsyn eller andre organisasjoner.

Tilbehør og reservedeler

- Sørg for at maskinen er sikker ved å bruke bare originale reservedeler fra Nilfisk eller som er godkjent av Nilfisk.
- Høytrykksslanger, tilbehør og koblinger er viktige for maskinens sikkerhet. Bruk bare slanger, tilbehør og koblinger som er anbefalt av Nilfisk.

Fysiske, sansemessige eller mentale tilstander

- Denne maskinen skal ikke brukes av personer (inkludert barn) med redusert fysisk, sensorisk eller mental kapasitet eller som mangler relevant erfaring eller innsikt. Hvis maskinen brukes av personer med reduserte fysiske, sensoriske eller mentale evner eller mangel på erfaring og kunnskap, må de være under oppsyn eller ha fått veiledning i hvordan maskinen skal brukes på en forsvarlig måte og de må forstå hvilke farer bruk av maskinen innebærer.

Bruksområder

Denne maskinen er utviklet med tanke på privat bruk, som for eksempel:

- Biler, motorsykler, båter, campingvogner, tilhengere, gårdsplasser/oppkjørsler/heller, murverk, griller, hagemøbler og gressklippere.

All annen bruk betraktes som feilaktig bruk. Nilfisk påtar seg ikke ansvar for eventuelle skader som følge av feilaktig bruk. Risikoen hviler i disse tilfeller ene og alene på brukeren. Riktig bruk omfatter riktig betjening, vedlikehold og reparasjoner som angitt i denne bruksanvisningen.

Klær og utstyr

Iverksett alltid tiltak for å beskytte deg selv når du bruker maskinen.

- Bruk sko med sklisikre såler.
- Bruk vernebriller, hørselsvern og verneklær.

Transport av høytrykksvaskeren

- Når maskinen transporteres i eller på et kjøretøy, må den festes godt, for eksempel med stropper så den ikke kan skli eller velte.
- Nilfisk anbefaler at maskinen plasseres horisontalt bak i eller på kjøretøyet.

Vaskemidler

- Denne maskinen er beregnet på bruk med vaskemidlene som følger med eller som anbefales av Nilfisk. Bruk av andre vaskemidler eller kjemikalier kan virke negativt inn på maskinens sikkerhet.

Før du starter arbeidet

Kontroll av maskinen

- Maskinen må ikke brukes hvis strømledningen eller viktige deler av maskinen er skadet, for eksempel sikkerhetsutstyret, høytrykksslangen samt pistolgrepet og tilbehøret.
- Utløseren til pistolgrepet må gå lett, og må gå automatisk tilbake til startposisjon når du slipper den.
- Sørg for at høytrykksslangen og tilbehøret alltid er i god stand (rene, beveger seg lett) og riktig montert.

Strømtilkobling

Advarsel!

Reduser risikoen for elektrisk støt:

- Maskinens spenning og frekvens (se tyepskilt) må tilsvare spenningen og frekvensen til strømforsyningen.
- Maskinen må bare kobles til en elektrisk installasjon som er gjort av en autorisert elektriker, og må være i overensstemmelse med IEC 60364-1.
- Det anbefales at strømforsyningen til maskinen har en jordfeilbryter som kutter tilførselen hvis lekkasjestrømmen til jord overstiger 30 mA i 30 ms.
- Bruk motorstartsikring / treg sikring med C eller D-karakteristikk ifølge IEC/EN 60898-1 / IEC 947-2 eller tilsvarende standarder utenfor IEC.

- Mangelfulle skjøteledninger kan være farlige. Ved bruk av skjøteledning må denne egne seg for utendørs bruk, og tilkoblingen må være tørr og over bakkenivå.
- Nilfisk anbefaler kabeltrommel hvis det er behov for skjøteledning, med en kontakt som er minst 60 mm over bakken.
- Hvis strømledningen er skadet, må den skiftes av en autorisert Nilfisk-forhandler eller tilsvarende kvalifisert person, for å unngå at det oppstår farlige situasjoner.
- Ved tilkobling af højtryksrenseren til den elektriske strømforsyning er den maks. tilladte impedans 0,4023 Ω (Zmax). Kontakt dit elselskab for at sikre dig, at udstyret kun tilsluttes en strømforsyning med denne impedans eller mindre.

Vanntilkobling

- Denne høytrykksvaskeren er bare godkjent for tilkobling til drikkevannskran når det er montert en egnet tilbakeslagsventil i henhold til EN 60335-2-79.
- Tilbakeslagsventilen kan bestilles under ordrenummer 106411177.
- Straks vannet har strømmet gjennom tilbakeslagsventilen, regnes det ikke lenger som drikkevann.
- Bruk med innsuging (f.eks. fra en beholder med regnvann) skjer uten tilbakeslagsventil – se ”**Tilkobling til trykkløs vannforsyning**”. Maskinen kan kobles til vannforsyningen med et vanninntakstrykk på maks. 1 MPa/10 bar og maks. 60 °C.

Sikkerhetsinnretninger

Feste av enhet på spylehåndtak:

- Spylehåndtaket har en låseinnretning. Når låsen aktiveres, er det ikke mulig å bruke spylehåndtaket.

Varmesensor

- En varmesensor beskytter motoren mot overopphe-ting. Maskinen starter igjen etter noen få minutter, når varmesensoren er avkjølt.

Trykksikringsenhet:

- En integrert hydraulisk sikkerhetsventil beskytter systemet mot overtrykk.

Under arbeidet

Advarsel!

- Det er ikke tillatt å rengjøre asbestholdige underlag med høyt trykk.
- Eksplosjonsfare – ikke sprøyt brennbare væsker.
- Unngå å trekke inn væsker som inneholder løsemidler (f.eks. bensin, fyringsolje, malingstynner eller aceton). Disse stoffene ødelegger materialene som er brukt i maskinen. Dusjen er svært brennbar, eksplosiv og giftig.
- Vannstrålen må ikke rettes mot deg selv, andre personer, heller ikke i den hensikt å rengjøre klær eller fottøy – **fare for personskader.**

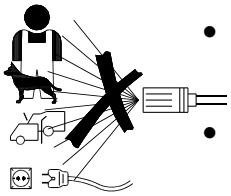

- Vannstrålen må ikke rettes mot kjæledyr eller andre dyr.
- Vannstrålen må ikke rettes mot strømførende elektrisk utstyr eller selve maskinen – **fare for kortslutning.**

- Spylelansen blir utsatt for et trykk på opptil 27,4 N og et plutselig dreiemoment ved aktivering av spylehåndtaket under bruk.
- Denne høytrykksvaskeren må ikke brukes ved temperaturer under 0 °C.
- Start aldri en maskin som er frosset. Frostskader dekkes ikke av garantien!
- Sørg alltid for godt fotfeste.
- Maskinen skal brukes i opprett stilling.
- Hvis du går fra maskinen eller lar den stå ubrukt i 5 minutter, må du slå den av med start-/stopp bryteren ”**O**”.

Etter avsluttet arbeid

ADVARSEL!

- Slå alltid av maskinen og trekk støpselet ut av stikkontakten når arbeidet er avsluttet og når du går fra maskinen uten tilsyn.
- Koble fra inntaksslangen mellom maskinen og vannforsyningen.
- Tøm alltid pumpen, slangen og tilbehøret for vann etter at maskinen er brukt og før den settes vekk.

Vedlikehold og reparasjoner

ADVARSEL!

- Trekk alltid støpselet ut av stikkontakten før vedlikehold, rengjøring og reparasjon.
- Alle reparasjoner skal utføres ved et autorisert Nilfisk-verksted med originale reservedeler fra Nilfisk.
- Ikke forsøk å utføre vedlikehold som ikke er beskrevet i anvisningene.
- Hvis maskinen ikke vil starte, stopper, pulserer, trykket varierer, motoren summer, sikringen går eller det ikke kommer vann ut av den, må du se feilsøkingstabellen i denne bruksanvisningen. Kontakt din lokale Nilfisk-forhandler hvis det skulle oppstå andre problemer.

Korrekt avfallshåndtering av dette produktet:

Denne merkingen indikerer at produktet ikke skal avfallshåndteres sammen med annet husholdningsavfall i EU-området. For å hindre mulige skader på miljøet eller helseskader på mennesker ved ukontrollert avfallshåndtering, skal produktet avfallshåndteres på en ansvarlig måte for å fremme bærekraftig gjenbruk av materialressursene. For å returnere det brukte produktet, vennligst bruk retur- og innsamlingssystemene eller kontakt salgsstedet der produktet ble kjøpt. De kan ta imot dette produktet for miljøsikker resirkulering.

3 Beskrivelse

3.1 Bruksområde

Denne høytrykksspyleren er beregnet på halvprofesjonell rutinemessig rengjøring:

– *Profesjonelle håndverkerjobber, rengjøring av kjøretøy, båter, campingvogner og mindre rengjøringsjobber innen bygg- og anlegg*

Avsnitt 6 beskriver hvordan høytrykksvaskeren brukes for de ulike rengjøringsoppgavene.

Høytrykksvaskeren må bare brukes til de formål som er beskrevet i denne boken.

Sikkerhetsforanstaltningene må følges for å hindre skade på maskinen, flaten som skal rengjøres eller alvorlige personskader.

3.2 Oversikt over bestanddeler og modell

Se illustration bakerst i denne boken.

1 Start-/stoppbryter
2 Vanntilgang (med filter)
3 Høytrykkskobling (kun modeller uden slangerulle)
4 Høytrykksslange
5 Strømledning
6 Regulering av trykk / vannmengde (ikke standard)
7 ERGO 2000 spylehåndtak med låsemekanisme
8 Flexopower Plus lanse
9 4-i-1 spylelanse (T og XT modeller)
10 Avtakbar beholder til rengjøringsmidler
11 Dyserensenål
12 Slangetrommel
13 Krok til slange (modeller uden slangetrommel)
14 Typeskilt
15 Trallehåndtak (teleskophåndtag)
16 Knap for teleskophåndtag
17 Drejelig kabelkrog

Spesifikasjoner: Se maskinens typeskilt (14).

Vi forbeholder oss rett til endringer.

4 Før du begynner å bruke høytrykks-vaskeren

4.1 Montering av holdere til lanse

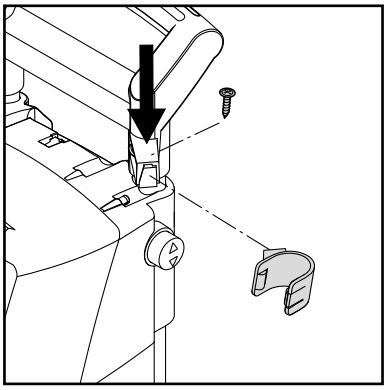

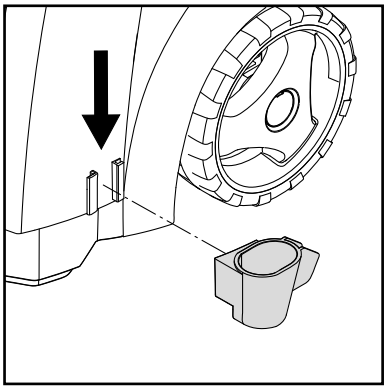

Monter holderne til lansen på maskinen.

4.2 Montering av slangekrog (modeller uden slange-trommel)

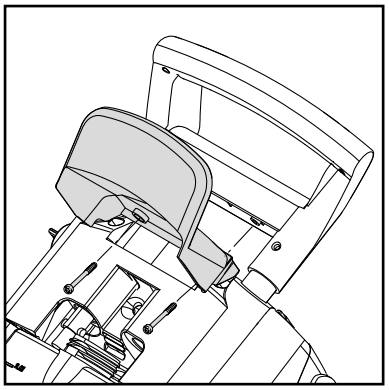

Monter kroken til slangen (13) på maskinen (2 skruer).

Merk: Kroken til slangen kan monteres enten foran eller bak. Monter kroken foran hvis du har tenkt å henge høytrykksvaske-ren i en spesialkrok på veggen.

4.3 Montering av slange-trommel håndtak

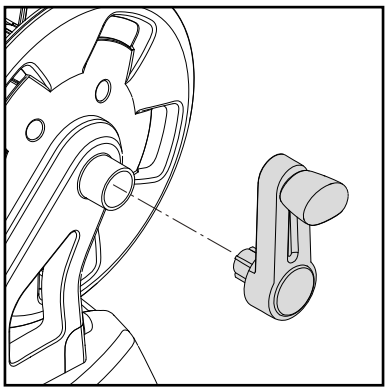

Klikk håndtaket til slangetrom-melen på håndtaket til trallen (ingen skruer).

4.4 Montering av hurtig-kobling

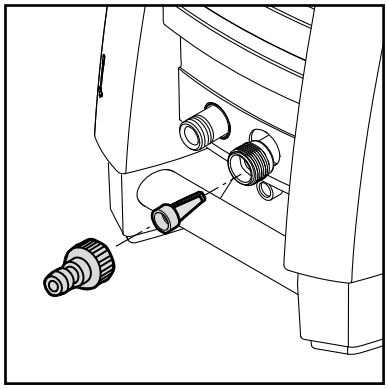

1. Skru hurtigkoblingen forsvarlig på vanntilgangen (2).

Merk: Tilgangsfilteret må alltid monteres på vanninntaksrøret for å filtrere vekk større smus-spartikler, da disse vil skade pumpeventilene.

OBS: Garantien bortfaller hvis filteret ikke er montert.

4.5 Montering av høytrykks-slange på spylehåndtak

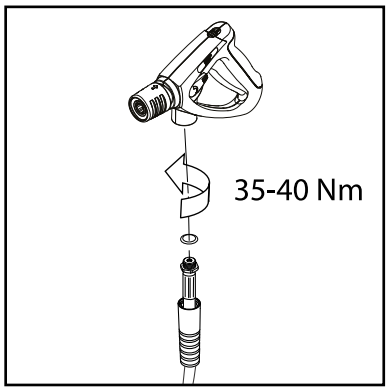

Monter høytrykksslangen (4) på spylehåndtaket (7).

5 Slik betjener du høytrykksvaskeren

5.1 Tilkobling av høytrykks-slange (modeller uden slangetrommel)

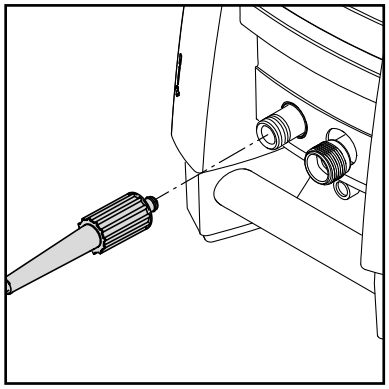

Modeller uden slangetrommel:
Koble høytrykksslangen (4) til høytrykksvaskeren (3).

Bruk bare én skjøteledning på maks. 7 m.

Modeller med slangetrommel:
Rull ut høytrykksslangen helt.

5.2 Montering av spylelanse

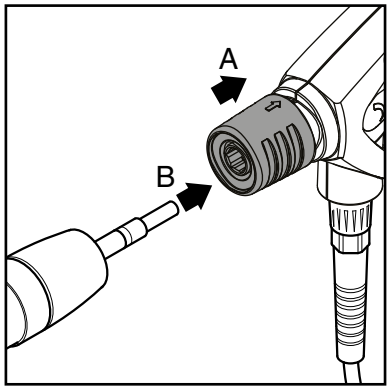

1. Trekk den blå hurtigkoblingen (A) på pistolgrepet bakover.
2. Stikk nippelen på lansen (B) inn i hurtigkoblingen og slipp denne.
3. Trekk lansen (eller annet utstyr) forover for å sjekke at den er godt festet til pistolgrepet.

MERKNAD!
Rengjør alltid nippelen for eventuelle smusspartikler før spylelansen forbindes med spylehåndtaket.

5.3 Vanntilkobling

En vanlig 1/2" hageslange på **minst 10 m** og **maks. 25 m** vil egne seg.

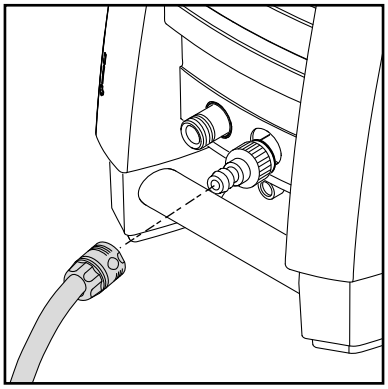

MERK: Tilkobling til offentlig vannverk i overensstemmelse med gjeldende regler.

VIKTIG! Bruk bare vann som er fritt for urenheter. Hvis det er fare for flytesand i tilgangsvannet (for eksempel fra egen brønn) må det monteres et ekstra filter.

1. La vannet renne gjennom vannslangen før den kobles til høytrykksvaskeren – for å hindre at sand og smuss trnger inn i maskinen.

Merk: Kontroller at filteret er montert i vanntilgangsstussen og at det ikke er tett.

2. Koble vannslangen til vanntilførselen ved hjelp av hurtigkoblingen (tilgangsvann, maks. trykk: 10 bar, maks. temperatur: 60 °C).
3. Skru på vannet.

5.4 Teleskophåndtag

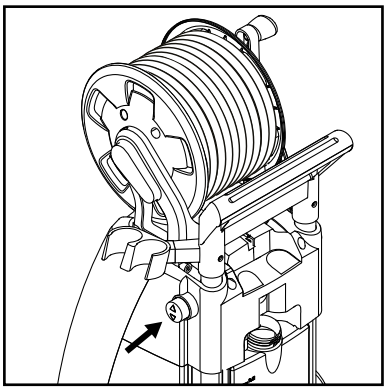

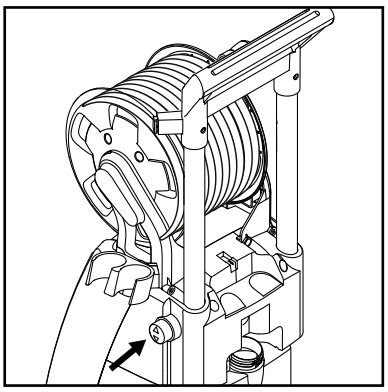

Maskinen har et teleskophåndtag. For at hæve eller sænke håndtaget, trykkes knappen (15) ind og håndtaget bevæges op eller ned. Når der høres et klik, sidder håndtaget korrekt.

5.5 Start og stopp av høytrykksvaskeren (når den er koblet til vanntilførselen)

Det er trykk i spylelansen under bruk – hold den derfor fast med begge hender.

VIKTIG: Rett dysen mot bakken.

1. Kontroller at maskinen står lodrett.
   MERK: Sett ikke maskinen i høyt gress!
2. Frigjør låsen på spylehåndtaket.
3. Aktiver utløseren på spylehåndtaket og la vannet renne til all luft er ute av høytrykksslangen.
4. Drej start-/stoppbryteren (1) til position ”**I**”.
5. Aktiver utløsergrepet på spylehåndtaket.

Reguler alltid avstanden og dermed trykket på dysen i forhold til flaten som skal rengjøres.

Maskinen må ikke tildekkes under bruk.

Merk: Hvis du går fra maskinen eller lar den stå ubrukt i 5 minutter, må du slå den av med start-/stopp.bryteren ”**O**” (1):

1. Drej start-/stoppbryteren (1) til position ”**O**”.
2. Trekk støpselet ut av stikkontakten.
3. Steng av vanntilførselen og aktiver utløsergrepet slik at trykket i maskinen avlastes.
4. Lås spylehåndtaket.

Høytrykksvaskeren stopper automatisk når låsen på spylehåndtaket frigjøres. Maskinen starter igjen når du aktiverer spylehåndtaket på nytt.

5.6 Starte maskinen (når den er koblet til åpne beholdere (innsugingsmodell))

Høytrykksvaskeren kan bruke vann fra for eksempel en regnvannstønne. Vanntilførselsslangen må ikke være for lang, ca. 5 m.

Pass på at regnvannstønna ikke plasseres lavere enn maskinen.

Bruk et eksternt filter hvis vannet inneholder urenheter.

1. Se til at vannslangen er helt fylt opp med vann før du kobler til maskinen. Plasser hele slangen i en tank eller bøtte. Fold vanninntaksslangen ned i vannet for å forhindre vannsøl og koble slangen til maskinen med hurtigkoblingen, fold deretter ut vanninntaksslangen igjen.
2. Demonter spylehåndtaket, lansen og munnstykket.
3. Sett start/stopp-bryteren i posisjonen ”**I**” og la vannet strømme til luften er ute av vannslangen og pumpen.
4. Drej start-/stoppbryteren (1) til position ”**O**”.
5. Monter spylehåndtaket og deretter lansen.
6. Drej start-/stoppbryteren (1) til position ”**I**”.
7. Aktiver utløsergrepet på spylehåndtaket.

5.7 Trykkregulering

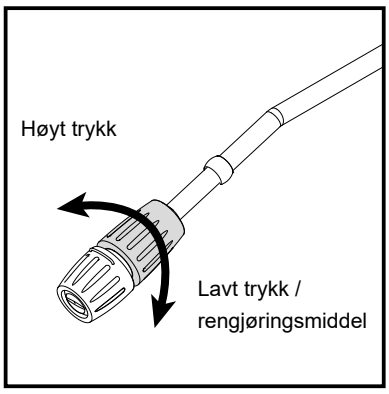

Flexopower Plus dysen:
Trykket kan reguleres på Flexopower Plus dysen.

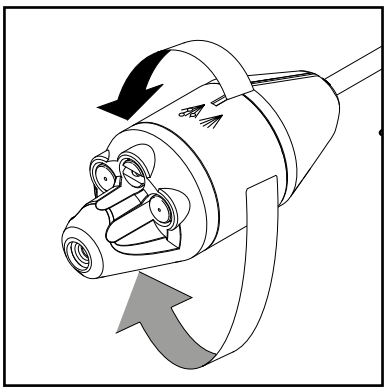

T og XT modeller:

4-i-1 spylelanse
Trykket kan reguleres på 4-i-1 spylelansen.

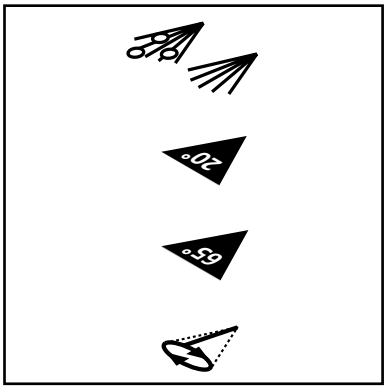

Lavt trykk/vaskemiddel

Tornado/høyt trykk

Vidvinkel/høyt trykk

Turbohammer/høyt trykk

5.8 Bruk med rengjørings-midler

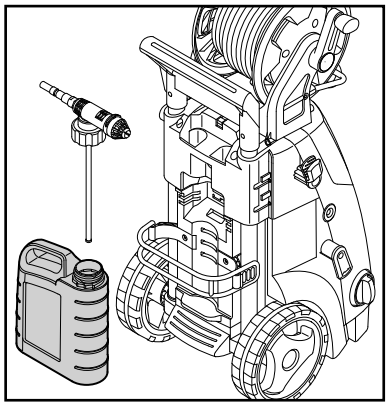

1. Fyll beholderen med rengjø-ringsmiddel.
2. Monter Flexopower Plus spy-lelansen.
3. Juster regulatoren til ønsket mengde rengjøringsmiddel.
4. Påfør rengjøringsmiddel ned-enfra og oppover.
5. La rengjøringsmiddelet virke i den tiden det står på embal-lasjen til rengjøringsmiddelet, og skyll med rent vann eller bruk en børste.

5.9 Regulering af trykk vann-mengde (kun modeller med knapp for regulering av trykk og vannvolum)

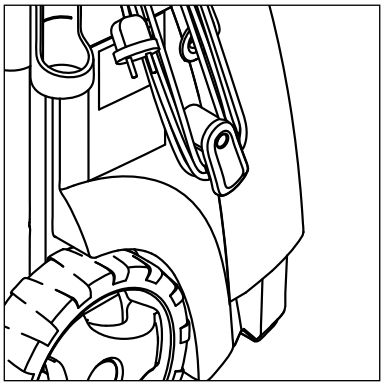

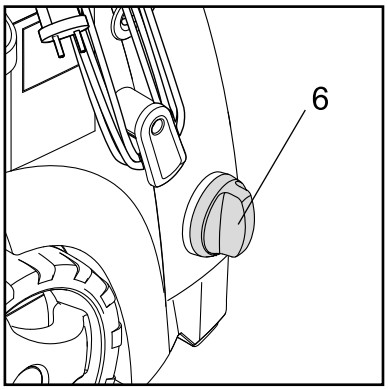

Driftstrykk og vannmengde kan reguleres på maskinen ved å vri på regulerinsknappen for trykk og vannmengde (6).

6 Bruksområder og arbeidsmetoder

6.1 Generelt

En effektiv høytrykksrengjøring oppnås ved å følge noen få retningslinjer kombinert med den erfaringen du selv skaffer deg med bestemte rengjøringsoppgaver. Høytrykksvaskeren kan bli enda mer effektiv hvis du velger riktig tilbehør og rengjøringsmiddel. Nedenfor følger noen grunnleggende opplysninger om rengjøring.

6.1.1 Rengjøringsmiddel og skum

Skum eller rengjøringsmiddel skal påføres tørre flater slik at det kjemiske produktet kommer i direkte kontakt med smusset. Rengjøringsmidler skal påføres nedenfra og opp, for eksempel på et bilkarosseri, for å unngå ”superrene” områder hvor rengjøringsmiddelet samler seg i større konsentrasjoner og strømmer nedover. La rengjøringsmiddelet virke i flere minutter før du skyller det av, men la det aldri tørke på flaten som blir rengjort. **Merk:** Det er viktig at rengjøringsmidlene ikke tørker inn. Det kan ødelegge flaten som skal rengjøres.

6.1.2 Mekanisk effekt

For å få bukt med gjenstridige lag med smuss kan det være påkrevet med ekstra mekanisk effekt. Spesielle vaskebørster har denne tilleggseffekten som fjerner gjenstridig smuss, trafikkfilm og lignende.

7 Etter at du har brukt høytrykks-vaskeren

7.1 Oppbevaring av høytrykksvaskeren

Maskinen må oppbevares frostfritt!

Pumpe, slange og tilbehør skal alltid tømmes for vann før maskinen settes til oppbevaring, slik:

1. Stopp maskinen (sett bryteren (2) på ”**O**”) og koble fra vannslange og tilbehør.
2. Start maskinen på nytt og aktiver utløsergrepet. La maskinen gå til det ikke kommer mer vann ut at spylehåndtaket.
3. Stopp maskinen og trekk ut støpselet. Rull opp strømledningen rundt krokene som sitter på siden av maskinen.
4. Skill spylehåndtaket og lansen fra hverandre.
5. ***Modeller uten slangetrommel:***
   Koble fra høytrykksslangen, rull den sammen og heng den på oppbevaringsplassen sin.
   Modeller med slangetrommel:
   Rull høytrykksslangen opp på slangetrommelen.
6. Plasser spylehåndtak, dyser og annet tilbehør i holderne på maskinen.

Hvis maskinen skulle fryse ved et uhell, må du la den tine og kontrollere om den er skadet.

START ALDRI OPP EN FROSSEN MASKIN.

Frostskader dekkes ikke av garantien!

7.2 Opprulling av strømledning og høytrykksslange

For å unngå ulykker skal strømledningen og høytrykksslangen alltid rulles omhyggelig opp.

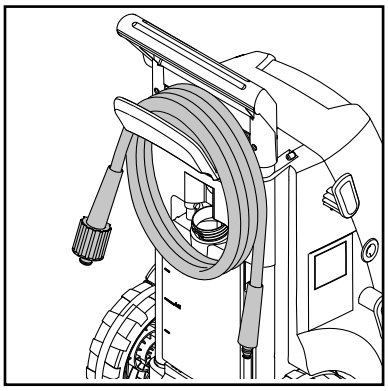

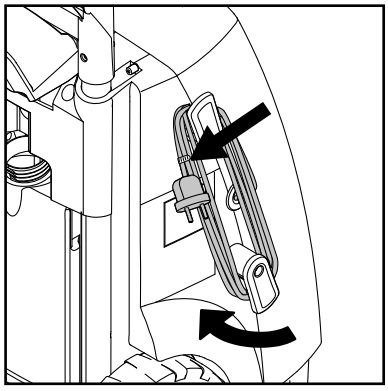

1. Rull opp strømledningen på krokene som er beregnet for formålet. Indbygget clips for bedre fastgørelse af ledningen. Den nederste krog kan drejes for at frigøre ledningen.

2. Høytrykksvaskeren finnes i to modeller: A) med krok for oppbevaring av høytrykksslange (13) – B) med slangetrommel (12).

7.3 Oppbevaring av tilbehør

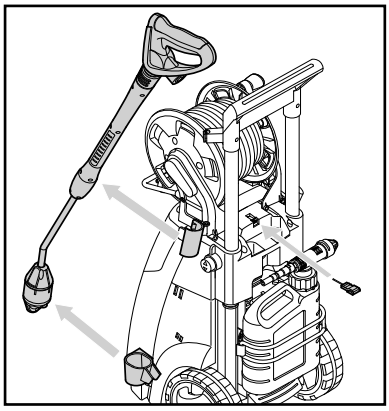

Standardtilbehøret (spylehåndtak, spylelanse (A) og dyserensenålen kan oppbevares på høytrykksvaskeren.

8 Vedlikehold

ADVARSEL! Trekk alltid støpselet ut av stikkontakten før du vedlikeholder eller rengjør høytrykksvaskeren.

Ved å følge rådene nedenfor er høytrykksvaskeren sikret en lang og problemfri levetid:

- Skyll gjennom vannslangen, høytrykksslangen, spylelansen og tilbehøret før montering.
- Rengjør koblingene for støv og sand.
- Rens dysene.

Eventuelle reparasjoner skal alltid utføres på et autorisert verksted og med originale reservedeler.

8.1 Rensing av vanntilgangsfilter

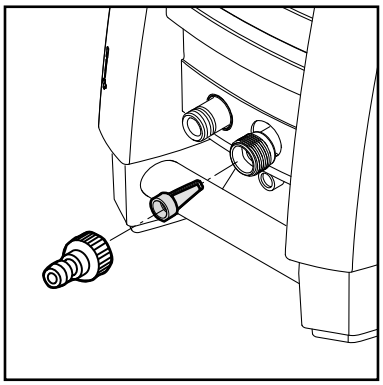

Rens vanntilgangsfilteret en gang i måneden eller oftere ved behov. Løsne filteret forsiktig med en tang og rens det. Kontroller at filteret er intakt før du setter det på plass igjen.

Innløpsfilteret må alltid monteres på vanninntaksrøret for å filtrere vekk ulike smusspartikler, da disse vil skade pumpeventilene.

OBS: Garantien bortfaller hvis filteret ikke er montert.

8.2 Rengjøring av dyse

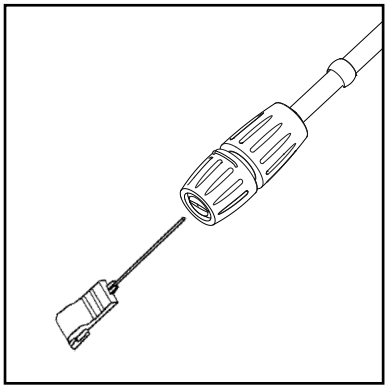

En tett dyse medfører for høyt pumpetrykk. Dette krever umiddelbar rensing av dysen.

1. Stopp maskinen og koble fra dysen.
2. Rens dysen. **VIKTIG:** Dyserensenålen (11) må bare brukes når dysen er frakoblet!
3. Spyl gjennom dysen bakfra med vann.

8.3 Rengjøring av ventilasjonsåpninger

Sørg for å holde maskinen ren slik at kjøleluften kan passere fritt gjennom ventilasjons åpningene i maskinen.

8.4 Smøring av koblinger

For å sikre enkel tilkobling og hindre at o-ringene tørker ut, må koblingene smøres regelmessig.

9 Feilsøking

For å unngå unødig ergrelse bør du kontrollere følgende før du kontakter Nilfisks serviceorganisasjon:

Symptom	Årsak	Tiltak
Maskinen vil ikke starte	Støpselet er ikke satt i Defekt stikkontakt Sikringen har gått Defekt skjøteledning	Sett støpselet i stikkontakten. Forsøk en annen stikkontakt. Skift sikring. Slå av andre maskiner. Forsøk uten skjøteledning.
Vekslende trykk	Pumpen suger luft Skitne, utslitte eller fastkjørte ventiler Utslitte pumpetetninger	Kontroller at slanger og koblinger er luft-tette. Rengjør og skift eller snakk med din lokale Nilfisk forhandler. Rengjør og skift eller snakk med din lokale Nilfisk forhandler.
Motoren brummer	Lav spenning eller lav temperatur	Aktiver utløsergrepet på spylehåndtaket.
Maskinen stopper	Sikringen har gått Feil nettspenning Termisk vern aktivert Delvis blokkert dyse	Skift sikring. Slå av andre maskiner. Kontroller at nettspenning tilsvarer spesifikasjonene på typeskiltet. La høytrykksvaskeren avkjøle i 5 minutter. Rens dysen (se avsnitt 7.2).
Sikringen går	For liten sikring	Bytt til en sikring som er kraftigere enn maskinens strømforbruk. Du kan forsøke uten skjøteledning.
Ujevnt pumpetrykk	Luft i tilgangsslangen/ pumpen For liten vanntilførsel Delvis blokkert dyse Tett vannfilter Fastklemt slange	La maskinen gå med åpent utløsergrep inntil normalt driftstrykk er tilbake. Kontroller at vanntilførselen stemmer over-ens med vanntilførsel nødvendige spesifika-sjoner (se typeskiltet). **NB!** Unngå å bruke lange, tynne slanger (min. 1/2"). Rens dysen (se avsnitt 7.2). Rens filteret (se avsnitt 7.1). Rett ut slangen.
Maskinen starter og stopper av seg selv	Lekkasje i spylehåndtaket	Kontakt ditt nærmeste Nilfisk service-senter. Skift sete / ball / O-ring i ventilen i spyle-håndtaket.
Maskinen starter, men det kommer ikke noe vann	Pumpe/slanger eller tilbehør har frosset Ingen vanntilførsel Tett vannfilter Tett dyse	Vent til pumpen/slangen eller tilbehøret tiner. Koble til vannet. Rens filteret (se avsnitt 7.1). Rens dysen (se avsnitt 7.2).
Pumpetrykket faller	Reguleringsknappen for trykk / vannmengde er ikke riktig innstilt	Still knappen på riktig driftstrykk.

Hvis det skulle oppstå andre problemer enn de som er nevnt ovenfor, må du kontakte din lokale Nilfisk forhandler.

10 Ytterligere informasjon

10.1 Garantivilkår

Kontakt forhandleren ved behov for service og vedlikehold.

11 Tekniske data

Type		MC 2C-80/520 US-CAN	MC 2C-80/520 T	MC 2C-120/520 T	MC 2C-120/520 XT	MC 2C-140/610 XT	MC 2C-140/610 P	MC 2C-150/650	MC 2C-150/650 (KR)	MC 2C-150/650 XT
Trykk	bar/MPa	80/8,0	80/8,0	120/12	120/12	140/14	140/14	150/15	140/14	150/15
Rengjøringseffekt	kg/kraft	2	2	2,2	2,2	2,5	2,5	2,9	2,9	2,9
Vannmængde	Qmax/ QIEC l/min	2,3/2,2 gallon	8,7/8,2	8,7/7,8	8,7/7,8	10,2/9,0	10,2/9,0	10,8/9,5	10,8/9,5	10,8/9,5
Spenning/fase/ frekvens/strøm	V/-/Hz/A	115/1/ 60/15	115-127/1/ 60/15	230/1/ 50/10	230/1/ 50/10	230/1/ 50/12,6	230/1/ 50/12,6	230/1/ 50/14,5	220/1/ 60/14,5	230/1/ 50/14,5
Maksimumstemperatur, vann	°C	60	60	60	60	60	60	60	60	60
Ledning	m	5	5	5	5	5	5	5	5	5
Pumpe	omdr./ min.	3400	3400	2800	2800	2800	2800	2800	3400	2800
Dysestørrelse	1/8"	0,475	0,475	0,340	0,340	0,340	0,370	0,340	0,350	0,340
Lydtrykknivå LpA	dB(A)	72 ±2	72 ±2	72 ±2	72 ±2	72 ±2	72 ±2	72 ±2	72 ±2	72 ±2
Lydeffektnivå LwA	dB(A)	86	86	86	86	86	86	88	88	88
Vibrasjon iht. ISO 5349-1	m/s^2	< 2,5	< 2,5	< 2,5	< 2,5	< 2,5	< 2,5	< 2,5	< 2,5	< 2,5
Vekt	kg	28,1	27,3	27,3	28,1	28,1	28,1	26,3	26,3	28,1

EN DA NO SV FI DE FR NL IT ES PT EL TR CS HU PL

12 EF/EU samsvarserklæring

Vi,

Nilfisk A/S
Kornmarksvej 1
DK-2605 Brøndby
DANMARK

erklærer herved under vårt eneansvar at

Produkter: HPW – Forbruker
Beskrivelse: 230 V, 50 Hz, IPX5
Type: MC 2C-120/50, -120/520 XT, -140/610 XT, -150/650 XT, -150/650

er i samsvar med følgende standarder:

EN 60335-1:2012+A11:2014+A13:2017+A1:2019+A2:2019+A14:2019
EN 60335-2-79:2012
EN 55014-1:2017+A11:2020
EN 55014-2:2015
EN 61000-3-2:2019
EN 61000-3-11:2019
EN 63000:2018

I henhold til EU-harmoniseringslovgivningen:

2006/42/EF
2014/30/EU
2011/65/EU
2000/14/EF – samsvarsvurderingsprosedyre i henhold til vedlegg V.
– målt lydeffektnivå: 86–88 dB(A); garantert lydeffektnivå: 89–91 dB(A)

Brøndby, 2021-11-08:

Pierre Mikaelsson,
Executive Vice President, Global Products & Services, Nilfisk NLT

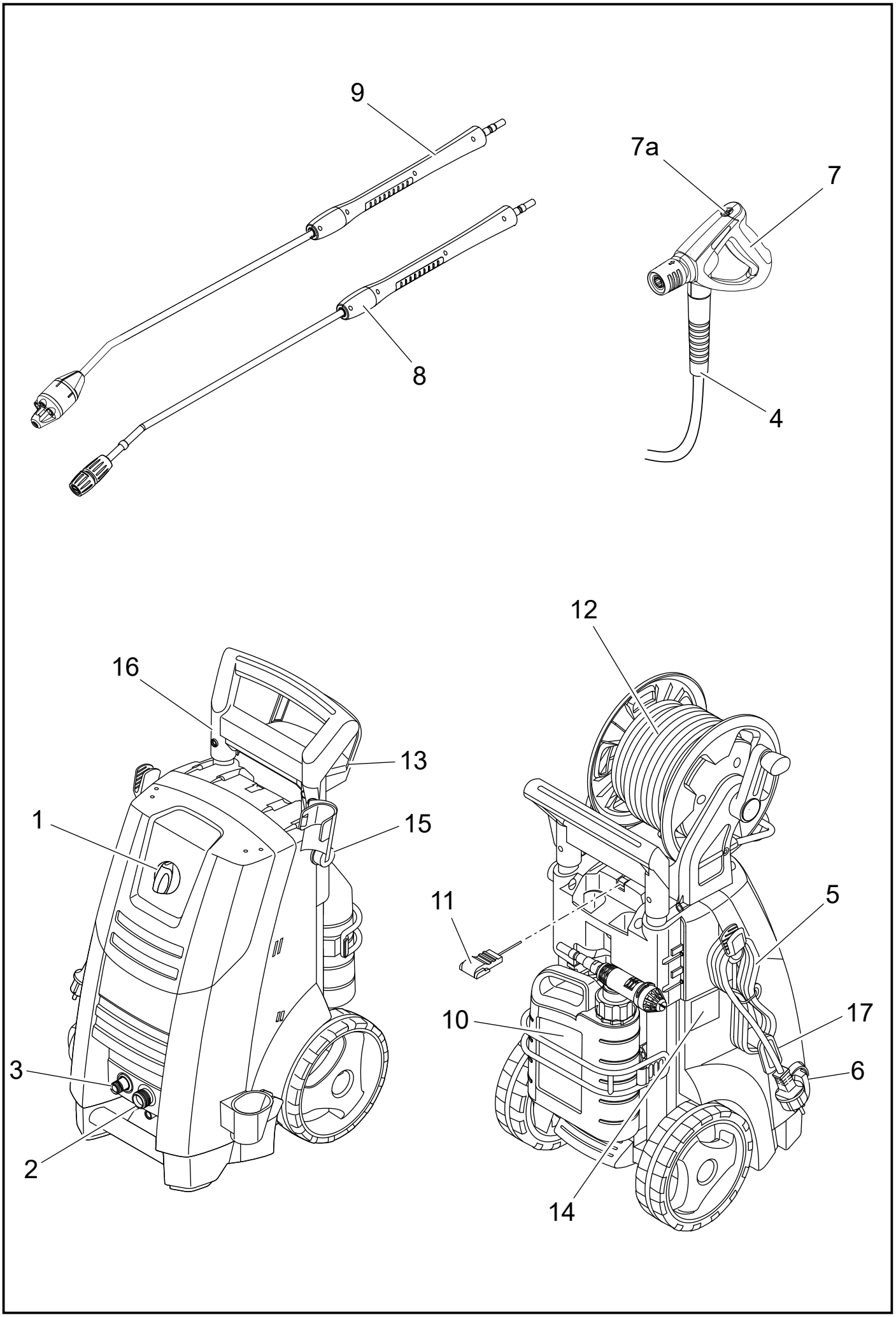
9
8
7a
7
4
16
13
1
15
3
2
12
11
5
10
17
6
14

HEAD QUARTER

DENMARK
Nilfisk A/S
Kornmarksvej 1
DK-2605 Broendby
Tel.: (+45) 4323 8100
Website: www.nilfisk.com

SALES COMPANIES

ARGENTINA
Nilfisk Argentina
Herrera 1855 Piso 4° B Ofic 405
Ciudad de Buenos Aires
Tel.: (+54) 11 6091 1576
Website: www.consumer.nilfisk.com.ar

AUSTRALIA
Nilfisk Pty Ltd
Unit 1/13 Bessemer Street
Blacktown NSW 2148
Tel.: (+61) 2 98348100
Website: www.consumer.nilfisk.com.au

AUSTRIA
Nilfisk GmbH
Metzgerstrasse 68
5101 Bergheim bei Salzburg
Tel.: (+43) (0)662/45 6400-90
Website: www.nilfisk.at

BELGIUM
Nilfisk n.v-s.a.
Riverside Business Park
Boulevard Internationalelaan 55
Bâtiment C3/C4 Gebouw
Bruxelles 1070
Tel.: (+32) 2 467 60 50
Website: www.consumer.nilfisk.be

BRAZIL
Nilfisk Equipamentos de Limpeza Ltda.
Rua Professor Affonso José Fioravante,
110 - City Jaraguá São Paulo SP 02998-010 Brasil
Tel.: (+11) 3959-0300
Website: www.nilfisk.com.br

CANADA
Nilfisk Canada
240 Superior Boulevard
Mississauga, Ontario L5T 2L2
Tel.: (+1) 800-668-8400
Website: www.nilfisk.ca

CHILE
Nilfisk S.A.
Salar de Llamara 822, Pudahuel
Centro Empresaial Enea (Fase 2)
8320000 Santiago
Tel.: (+56) 2684 5000
Website: www.nilfisk.cl

CHINA
Nilfisk
4189 Yindu Road
Xinzhuang Industrial Park
201108 Shanghai
Tel.: (+86) 21 3323 2000
Website: www.nilfisk.cn

CZECH REPUBLIC
Nilfisk s.r.o.
VGP Park Horní Počernice
Do Čertous 1/2658
193 00 Praha 9
Tel.: (+420) 244 090 912
Website: www.consumer.nilfisk.cz

DENMARK
Nilfisk Danmark A/S
Industrivej 1
Hadsund, DK-9560
Tel.: 72 18 21 20
Website: www.consumer.nilfisk.dk

FINLAND
Nilfisk Oy
Kovuhaankuja 1
01510 Vantaa
Tel.: (+358) 207 890 600
Website: www.consumer.nilfisk.fi

FRANCE
Nilfisk SAS
26 Avenue de la Baltique
Villebon sur Yvette
91978 Courtaboeuf Cedex
Tel.: 01 69 59 87 00
Website: www.consumer.nilfisk.fr

GERMANY
Nilfisk GmbH
Guido-Oberdorfer-Straße 2-10
89287 Bellenberg
Tel.: (+49) (0)7306/72-444
Website: www.consumer.nilfisk.de

GREECE
Nilfisk A.E.
Αναπαύσεως 29
Κορωπί Τ.Κ. 194 00
Tel.: (30) 210 911 9600
Website: www.consumer.nilfisk.gr

HOLLAND
Nilfisk B.V.
Versterkerstraat 5
1322 AN Almere
Tel.: (+31) 36 5460760
Website: www.consumer.nilfisk.nl

HUNGARY
Nilfisk Kft.
II. Rákóczi Ferenc út 10
2310 Szigetszentmiklós-Lakihegy
Tel.: +24/507-450
Website: www.nilfisk.hu

INDIA
Nilfisk India Limited
Pramukh Plaza, 'B' Wing, 4th floor, Unit No. 403
Cardinal Gracious Road, Chakala
Andheri (East) Mumbai 400 099
Tel.: (+91) 22 6118 8188
Website: www.nilfisk.in

IRELAND
Nilfisk Limited
1 Stokes Place
St. Stephen's Green
Dublin 2
Tel.: (+353((0)1 294 3838
Website: www.nilfisk.ie

ITALY
Nilfisk SpA
Strada Comunale della Braglia, 18
26862 Guardamiglio (LO)
Tel.: (+39) (0) 377 414021
Website: www.nilfisk.it

JAPAN
Nilfisk Inc.
1-6-6 Kita-shinyokohama, Kouhoku-ku
Yokohama, 223-0059
Tel.: (+81) 45548 2571
Website: www.nilfisk.com

MALAYSIA
Nilfisk Sdn Bhd
Sd 33, Jalan KIP 10
Taman Perindustrian KIP
Sri Damansara
52200 Kuala Lumpur
Tel.: +603 6275 3120
Website: www.nilfisk.com

MÉXICO
Nilfisk de México S. de R.L. de C.V.
Pirineos 515, Int. 60-70
Zona Industrial Benito Juárez
Queretaro, QRO, CP 76120
Tel.: (+52) (442) 427 77 91
Website: www.nilfisk.com

NORWAY
Nilfisk AS
Bjørnerudveien 24
1266 Oslo
Tel.: (+47) 22 75 17 80
Website: www.consumer.nilfisk.no

PERU
Nilfisk S.A.C.
Calle Boulevard 162, Of. 703, Lima 33- Perú
Lima
Tel.: (511) 435-6840
Website: www.nilfisk.com

POLAND
Nilfisk Sp. Z.O.O.
Millenium Logistic Park
ul. 3 Maja 8, Bud. B4
05-800 Pruszków
Tel.: (+48) 22 738 3750
Website: www.consumer.nilfisk.pl

PORTUGAL
Nilfisk Lda.
Sintra Business Park
Zona Industrial Da Abrunheira
Edificio 1, 1° A
P2710-089 Sintra
Tel.: (+351) 21 911 2670
Website: www.nilfisk.pt

RUSSIA
Nilfisk LLC
Vyatskaya str. 27, bld. 7/1st
127015 Moscow
Tel.: (+7) 495 783 9602
Website: www.consumer.nilfisk.ru

SINGAPORE
Den-Sin
22 Tuas Avenue 2
639453 Singapore
Tel.: (+65) 6268 1006
Website: www.densin.com

SLOVAKIA
Nilfisk s.r.o.
Bancíkovej 1/A
SK-821 03 Bratislava
Tel.: (+421) 910 222 928
Website: www.consumer.nilfisk.sk

SOUTH AFRICA
Nilfisk (Pty) Ltd
Kimbult Office Park, 1504 Coleen Road
Laser Park, Honeydew
Johannesburg
Tel.: (+27) 118014600
Website: www.nilfisk.com

SOUTH KOREA
Nilfisk Korea
#204 2F Seoulsup Kolon Digital Tower
25 Seongsuil-ro 4-gil,
Seongdong-gu, Seoul
Tel.: (+82) 2 3474 4141
Website: www.nilfisk.co.kr

SPAIN
Nilfisk S.A.U
Paseu del Rengle, 5 Planta. 9-10
08302 Mataró
Tel.: (34) 93 741 2400
Website: www.consumer.nilfisk.es

SWEDEN
Nilfisk AB
Taljegårdsgatan 4
431 53 Mölndal
Tel.: (+46) 31 706 73 00
Website: www.consumer.nilfisk.se

SWITZERLAND
Nilfisk AG
Ringstrasse 19
Kircheberg/Industri Stelz
9500 Wil
Tel.: (+41) 71 92 38 444
Website: www.consumer.nilfisk.ch

TAIWAN
Nilfisk Ltd
Taiwan Branch (H.K)
No. 5, Wan Fang Road
Taipei
Tel.: (+88) 6227 00 22 68
Website: www.nilfisk.tw

THAILAND
Nilfisk Co. Ltd.
89 Soi Chokechai-Ruammitr
Viphavadee-Rangsit Road
Ladyao, Jatuchak, Bangkok 10900
Tel.: (+66) 2275 5630
Website: www.nilfisk.co.th

TURKEY
Nilfisk A.S.
Şerifali Mh. Bayraktar Bulv. Sehit Sk. No:7
Ümraniye, 34775 Istanbul
Tel.: +90 216 466 94 94
Website: www.consumer.nilfisk.com.tr

UNITED ARAB EMIRATES
Nilfisk Middle East Branch
SAIF-Zone
P.O. Box 122298
Sharjah
Tel.: (+971) (0) 655-78813
Website: www.nilfisk.com

UNITED KINGDOM
Nilfisk Ltd.
Nilfisk House, Bowerbank Way
Gilwilly Industrial Estate, Penrith
Cumbria CA11 9BQ
Tel: (+44) (0) 1768 868995
Website: www.consumer.nilfisk.co.uk

VIETNAM
Nilfisk Vietnam
No. 51 Doc Ngu Str.
P. Vinh Phúc, Q.Ba Dinh
Hanoi
Tel.: (+84) 761 5642
Website: www.nilfisk.com

Nilfisk®