AVK KOMBIKRYSS, FLENSET, 3-VEIS, PN10/16 18/80-004

Serviceventiler og flenset DN100 senteruttak, venstrelukkende, DN100 - DN300

AVK sluseventil er designet med innebygd sikkerhet i alle detaljer. Sluseporten er fullvulkanisert med AVK drikkevannsgodkjent EPDM-gummi. Den har spesialtilpassede egenskaper og en enestående evne til å gjenvinne sin opprinnelige form. Utformingen av sluseporten, og den to-trinns vulkaniseringsprosessen sikrer en optimal vedheft. De tre uavhengige pakningssystemene i spindelgjennomføringen sikrer en optimal korrosjonsbeskyttelse, med en uovertruffen levetid og pålitelighet.

Produktbeskrivelse:
Kombikryss med 3 utløpsflenser og serviceventiler og DN100 senteruttak. Til drikkevann og nøytrale væsker maks +70 °C.

Standard:
- Designet iht. EN 1074 del 1 & 2, Designet iht. EN 1171
- Standard flenseboring iht. EN 1092 (ISO 7005-2), PN10/16

Tester/godkjennelser:
- Hydraulisk test iht. EN 1074-1 og 2 / EN 12266
- Stengt ventil: PN + 5 bar. Åpen ventil: PN x 1,5 bar. Test av betjeningsmoment.
- Godkjent iht. ACS sertifikat 18 ACC NY 369

Funksjoner:
- Fast slusemutter hindrer vibrasjoner og gir optimal funksjon og levetid.
- Fullvulkanisert sluseport, som har styrefinne med integrerte plastsko og et stort konisk hulrom med full åpning i bunnen.
- Spindel i rustfritt stål med stoppring for sluseporten. Valsede gjenger sikrer enkel betjening og høy styrke.
- Kamringen sikrer at spindelen holdes på plass og gir lave betjeningsmomenter.
- Spindelgjennomføringen er sikret med tre uavhengige pakningssystemer. En NBR avstrykerring, en polyamid plastforing med fire NBR O-ringer og en EPDM gummimansjett.
- EPDM O-ring mellom hus og toppligger i ett spor.
- Nedsenkede og forseglede rustfrie bolter går gjennom tilpassede boltehull i pakningen.
- Fullt gjennomløp.
- Lavt betjeningsmoment.
- Varmpåført pulverepoxy iht. DIN 3476 del 1 og EN 14901, GSK-godkjent.
- Senteruttaket gjør det enkelt å føre inn renseplugg.
- Alle flenser har åpne boltehull uten behov for pinnebolter.
- Byggelengden er holdt til et minimum for enkel montering i kummen.
- Kombikrysset blir levert med kule/serviceventiler, som blant annet gjør det mulig å ta ut vannprøver.

Tilbehør:
Spindelforlenger, blindflens for senteruttak, flenset DN100 senteruttak, nøkkeltopp, ratt, teleskopisk spindelforlenger, flensemuffe, kombiflens

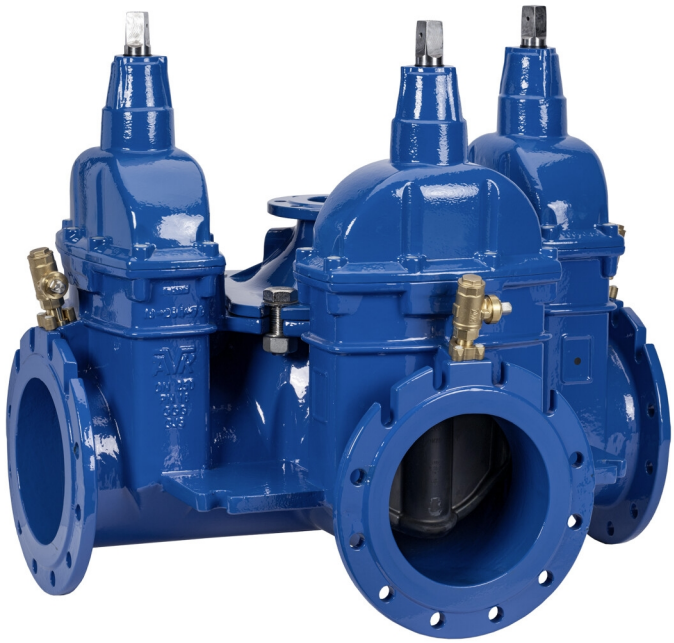

Expect... AVK

Som følge av en kontinuerlig produktutvikling, forbeholder AVK seg retten til å endre design, materialer og spesifikasjoner uten varsel.

©2024 AVK GROUP A/S

AVK KOMBIKRYSS, FLENSET, 3-VEIS, PN10/16 18/80-004

Serviceventiler og flenset DN100 senteruttak, venstrelukkende, DN100 - DN300

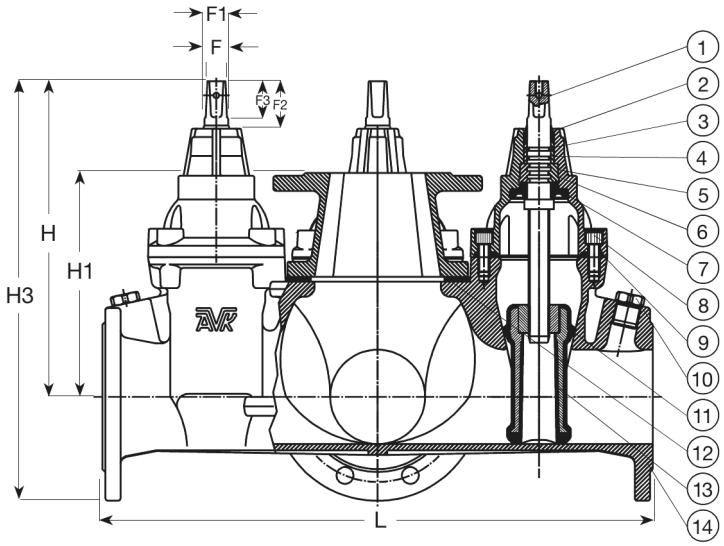

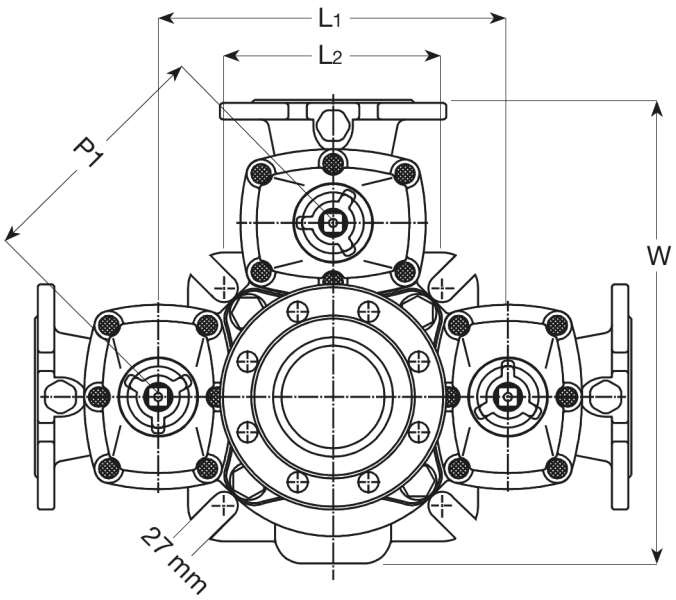

DN mm	F mm	F1 mm	F2 mm	F3 mm
100	19	22	49	38
150	19	22	52	38
200	24	28	58	42
250	27	31	65	47
300	27	31	65	47

Komponentliste:

1.	Spindel	Rustfritt stål 1.4104 (430F)	8.	Toppbolt	Rustfritt stål A2 med forsegling
2.	Avstrykerring	NBR-gummi	9.	Toppakning	EPDM-gummi
3.	O-ring	NBR-gummi	10.	Uttak for serviceventil	Avsinkningsfri messing
4.	Foring	Polyamid	11.	Slusemutter	Avsinkningsfri messing CW626N
5.	Ventiltopp	Duktilt støpejern GJS-500-7 (GGG-50)	12.	Senteruttakspakning	EPDM-gummi
6.	Kamring	Avsinkningsfri messing CW602N	13.	Sluse	Duktilt støpejern med EPDM-gummi
7.	Leppepakning	EPDM-gummi	14.	Hus	Duktilt støpejern GJS-500-7 (GGG-50)

Komponentene kan erstattes med tilsvarende eller høyere klasse materialer.

Generell informasjon:

AVK ref.nr.	NRF-nr.	DN mm	Flens-boring	L mm	L1 mm	L2 mm	W mm	H mm	H1 mm	H3 mm	P1 mm	Teoretisk vekt / kg
18-100-80-111		100	PN10/16	580	340	212	453	333	232	415	240	90
18-100-80-1140000099	5604012	100	PN10/16	580	340	212	431	333	232	415	240	68
18-150-80-1140000099	5604013	150	PN10/16	620	372	360	521	448	298	543	263	110
18-200-80-101		200	PN10	750	468	445	544	561	365	766	331	280
18-200-80-1140000099	5604015	200	PN16	750	468	445	630	561	365	660	331	177
18-250-80-106	5604016	250	PN10	960	656	617	760	664	375	864	464	450
18-250-80-116	5604017	250	PN16	960	656	617	760	664	375	864	464	450
18-300-80-106	5604018	300	PN10	1050	702	617	845	740	480	968	496	620
18-300-80-116	5604019	300	PN16	1050	702	617	845	740	480	968	496	620

Som følge av en kontinuerlig produktutvikling, forbeholder AVK seg retten til å endre design, materialer og spesifikasjoner uten varsel.

©2024 AVK GROUP A/S