MONTERINGS- OG BRUKSANVISNING

PEISOVN

ASTRO 3CBP PEGASUS
ASTRO 3CBWB PEGASUS
ASTRO 4CBP LEON
ASTRO 4CBWB LEON

03.27661.300 - 10/2012

Norsk

Innhold

Innledning **2**

Samsvarserklæring **2**

Sikkerhet **3**

Monteringsvilkår **3**

Generelt 3
Skorstein 3
Ventilasjon av rommet 4
Gulv og vegger 4
Produktbeskrivelse 5
Informasjon om ildstedet 5

Montering **5**

Generelle forberedelser 5
Forberede tilknytning til skorstein 6
Forberede direkte tilførsel av forbrenningsluft 7
Plassering og tilkobling 9

Bruk **9**

Første gangs bruk 9
Brensel 9
Opptenning 10
Fyring med ved 10
Regulering avforbrenningsluft 11
Slukke bålet 12
Tømming av aske 12
Løse problemer 13

Vedlikehold **13**

Skorstein 13
Rengjøring og annet regelmessig vedlikehold 13

Vedlegg 1: Tekniske data **15**

Vedlegg 2: Mål **16**

Vedlegg 3: Avstand til brennbart materiale . **20**

Vedlegg 4: Diagnoseskjema **25**

NOTATER 27

Indeks **28**

Innledning

Kjære bruker,
Ved å kjøpe dette ildstedet fra DOVRE har du valgt et kvalitetsprodukt. Dette produktet inngår i en ny generasjon med energieffektive og miljøvennlige ildsteder. Disse ildstedene gjør optimal bruk av både konveksjonsvarmen og strålingsvarmen.

- Ditt DOVRE ildsted er produsert ved hjelp av de mest moderne produksjonsmetoder. Hvis det skulle være noe i veien med ditt ildsted, kan du alltid få hjelp av din forhandler.
- Ildstedet må ikke modifiseres; bruk kun originale deler.
- Ildstedet er beregnet på installasjon i et boligrom. Ildstedet må tilsluttes en godt fungerende skorstein.
- Vi anbefaler at ildstedet tilsluttes av en autorisert installatør.
- DOVRE kan ikke holdes ansvarlig for problemer eller skade som skyldes feil montering.
- Ved montering og bruk må man følge sikkerhetsforskriftene som beskrives nedenfor.

I denne anvisningen leser du hvordan du monterer, bruker og vedlikeholder ditt DOVRE ildsted. Hvis du ønsker mer informasjon eller tekniske data eller hvis det oppstår problemer under monteringen, bør du først ta kontakt med forhandleren.

© 2012 DOVRE NV

Samsvarserklæring

CE

Notified body: 1625

Herved erklærer

Dovre nv, Nijverheidsstraat 18 B-2381 Weelde,

at peisovn Astro 3CBP, Astro 3CBWB, Astro 4CBP og Astro 4CBWB er produsert i samsvar medEN 13240.

Weelde, 19-01-2011

T. Gehem

På grunn av fortløpende produktutvikling forbeholder vi oss retten til å endre spesifikasjonene i denne brosjyren uten forutgående kunngjøring.

DOVRE AS
Munkedamsveien 61
0270 Oslo
Norge

www.dovrepeisen.no

Sikkerhet

NB! Alle sikkerhetsregler må følges nøye.

Les nøye anvisningene om montering, bruk og vedlikehold som medleveres til ildstedet, før du tar ildstedet i bruk.

Ildstedet må monteres i samsvar med reglene som gjelder i ditt land.

Alle lokale forskrifter og bestemmelser i nasjonale og europeiske standarder må overholdes ved montering av ildstedet.

Vi anbefaler at ildstedet monteres av en autorisert installatør. Denne kjenner til de gjeldende bestemmelsene og forskriftene.

Ildstedet er konstruert for oppvarming. Alle overflater, også glasset og tilkoblingsrøret, kan bli svært varme (over 100°C)! Bruk et kaldhåndtak eller en varmebestandig hanske.

Sikkerhetsavstandene til brennbart materiale må nøye overholdes.

Legg ikke gardiner, klær, klesvask eller annet brennbart materiale på eller i nærheten av ildstedet.

Bruk ikke lett antennelige eller eksplosive stoffer i nærheten av ildstedet mens det er i bruk.

Forebygg sotbrann ved å få utført regelmessig feiing av skorsteinen. Fyr aldri mens ildstedets dør er åpen.

Ved sotbrann: steng ildstedets luftregulatorer og tilkall brannvesenet.

Hvis ildstedets glass er knust eller sprukket, må glasset skiftes før ildstedet brukes igjen.

Sørg for at det er tilstrekkelig ventilasjon i rommet hvor ildstedet står. Ved utilstrekkelig ventilasjon blir forbrenningen ufullstendig, slik at det kan komme giftige gasser inn i rommet. Se kapitlet "Monteringsvilkår" for mer informasjon om ventilasjon.

Monteringsvilkår

Generelt

- Ildstedet må tilkobles til en skorstein som fungerer godt.
- Forhør deg med brannvesenet / feiervesen om eventuelle spesifikke krav og forskrifter.
- Ildstedet kan tilknyttes tegl, element eller stålskorstein med minimum skorsteinstverrsnitt på 177 cm^2 som tilsvarer et røykløp på 150 mm Ø.
- Tverrsnitt på skorsteinens røykløp kan ikke være mindre enn tverrsnittet på ildstedets røykuttak.
- NB! Tilkobling til skorstein skal foretas etter skorsteinsprodusentens anvisning.
- NB! Røykrørets godstykkelse fra peisovn til skorstein skal være av godkjent type.
- NB! Høydeforskjell mellom to røykinnslag i en skorstein bør være minimum 200 mm.

Skorstein

Skorsteinen er nødvendig for:

- Fjerning av røykgassene ved naturlig trekk.

  Den varme luften i skorsteinen er lettere enn uteluften og vil derfor stige.

- Inntak av luft som er nødvendig for forbrenningen av brenselet i ildstedet.

En skorstein som ikke fungerer godt kan forårsake røyk i rommet når døren åpnes. Skade på grunn av tilbakeslag av røyk dekkes ikke av garantien.

Ikke tilknytt flere ildsteder (f.eks. sentralfyrkjele) på den samme skorsteinen, med mindre lokale eller nasjonale forskrifter tillater det.

Rådfør deg med din installatør vedrørende råd om skorsteinen.

Skorsteinen må oppfylle følgende **krav**:

- Skorsteinen må være godt feid og ha tilstrekkelig trekk.

  15 - 23 Pa trekk/undertrykk ved normal belastning er ideelt.

- Skorsteinen må være mest mulig vertikal, fra ildstedets røykuttak. Bend og horisontale deler forstyrrer utslippet av røykgasser og kan føre til opphoping av sot.
- Den innvendige diameteren må ikke være for stor, for å unngå at røykgassene blir for mye avkjølt slik at trekken avtar.
- Skorsteinen bør helst ha samme diameter som røykrørstussen.
- Skorsteinen undersøkes for tetthet. Hull etter tidligere ildsteder, ventiler etc. mures igjen. (Hull i elementskorsteiner tettes iflg. produsentens anvisning.)
- Feie og sotluker kontrolleres for utettheter fordi lekkasjer betyr redusert trekk.
- Tverrsnittet på skorsteinen må være konstant. Videre deler og (særlig) innsnevringer forstyrrer utslippet av røykgasser.
- Ved bruk av pipehattpå skorsteinen: Pass på at pipehatten ikke innsnevrer skorsteinens utløp og at pipehatten ikke hindrer røykgassene.
- Skorsteinens munning må befinne seg i en sone som ikke forstyrres av bygninger, trær eller andre hindringer i nærheten.
- Den delen av skorsteinen som befinner seg utenfor huset kan med fordel være isolert.
- Skorsteinen må ha en høyde på minst 4 meter. Effektiv skorsteinshøyde beregnes fra ildstedets røykrørsinnføring til topp utvendig skorstein.

Ventilasjon av rommet

Ildstedet trenger luft (oksygen) for å oppnå god forbrenning. Luften tilføres fra rommet hvor ildstedet står gjennom luftregulatorer/trekkregulator.

⚠ Ved utilstrekkelig ventilasjon blir forbrenningen ufullstendig, slik at det kan komme giftige gasser inn i rommet.

Tommelfingerregelen er at lufttilførselen skal være 5, 5 cm²/kW. Det kreves ekstra ventilasjon hvis:

- Ildstedet står i et godt isolert rom.
- I rom med mekanisk ventilasjon, f.eks. sentralt avtrekkssystem eller avtrekksvifte i et åpent kjøkken.

Det oppnås ekstra ventilasjon ved å montere en ventilasjonsrist i ytterveggen.

Sørg for at annet utstyr som bruker luft (f.eks. kjøkkenventilator eller baderomsvifte) har egen tilknytning til friskluft, eller er slått av når du fyrer med ildstedet.

ℹ Ildstedet kan også tilkobles frisklufttilførsel. Ved bruk av et slikt sett er ekstra ventilasjon ikke nødvendig.

Gulv og vegger

Gulvet som ildstedet monteres på må ha tilstrekkelig bæreevne. For ildstedets vekt: se vedlegget "Tekniske data".

⚠ Beskytt et brennbart gulv med en brannsikker gulvplate mot varmestråling. Se vedlegget "Avstand til brennbart materiale".

⚠ Fjern brennbart materiale som linoleum, teppe osv. under den brannsikre gulvplaten.

⚠ Sørg for tilstrekkelig avstand mellom ildstedet og brennbart materiale som f.eks. trevegger og møbler.

⚠ Tilkoblingsrøret utstråler også varme. Sørg for tilstrekkelig avstand eller beskyttelse mellom tilkoblingsrøret og brennbart materiale. Minimum avstandskrav fra uisolert røykrør til brennbart materiale er 300 mm.

⚠ Et teppe må ligge minimum 80 cm fra ilden.

⚠ Beskytt et brennbart gulv foran ildstedet med en brannsikker gulvplate mot aske og glør som kan falle ut av ildstedet. Gulvplate må oppfylle den nasjonale standarden.

⚠ Dimensjonene til den brannsikre gulvplaten: Se vedlegget "Avstand til brennbart materiale".

⚠ For andre krav i forbindelse med brannsikkerhet: Se vedlegget "Avstand til brennbart materiale".

Produktbeskrivelse

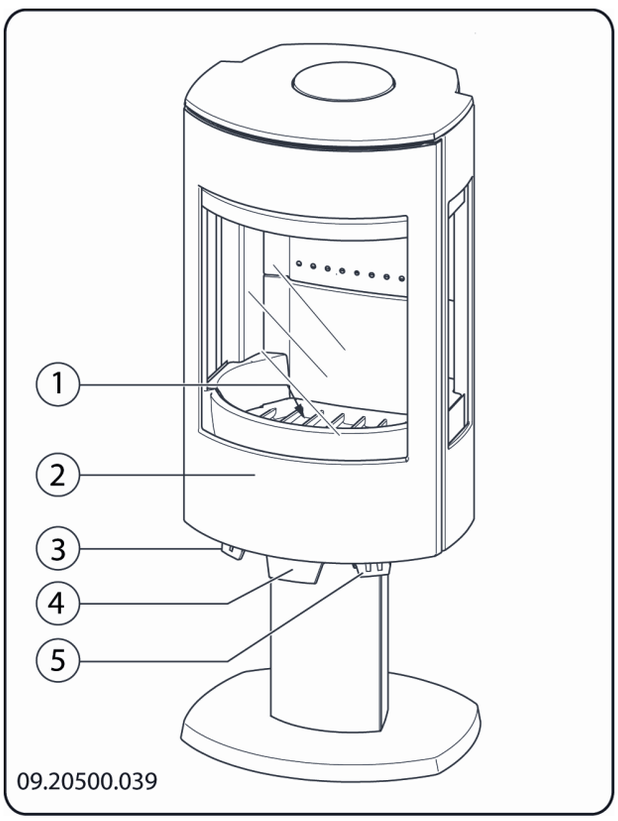

1. Brenselrist
2. Dør
3. Primær luftregulator
4. Dørlås
5. Sekundær luftregulator

Informasjon om ildstedet

- Ildstedet er laget av støpejern og har moderne forbrenningsteknologi.
- Brennkammeret er bestkyttet med indre brennplater av skamolx.
- Døren (2) lukker ildstedet lufttett, sørger for at lufttilførselen fungerer som den skal og beskytter mot brannfare.
- Ildstedet leveres med montert dørlås (4). Dørlåsen kan bli meget varm under bruk, og derfor følger det med hanske som kan brukes til beskyttelse av hånden.
- Topplaten ligger løst på ildstedet.
- Veden forbrennes på brenselristen (1) og askerestene kan fjernes gjennom askeluken. Asken samles i en askeskuff. Askeskuffen befinner seg bak døren.
- Ildstedet har to luftregulatorer, en primær luftregulator (3) og en sekundær luftregulator (5).
- Ildstedet har sidevinduer som gjør bålet bedre synlig.
- Ildstedet er klargjort for dirkete tilførsel av forbrenningsluft. Det nødvendige tilkoblingssettet er standard montert til ildstedet.

Montering

Generelle forberedelser

- Produktet skal kontrolleres for transportskader eller andre feil og mangler **umiddelbart etter at det er levert**. Følgende skal kontrolleres:

  Skader på glass.
  Trekkventil(er) kan justeres lett.
  Døren(e) åpnes og lukkes lett.
  Dørpakninger tilslutter mot front (karm).
  Generell visuell kontroll av produktet vedr. skader, feil og mangler.

  ⚠ **NB! Kontrolleres ikke disse punktene før installasjonen kan garantien bortfalle på punktene som beskrevet over.**

- Ildstedet er montert på undersiden til pallen; se neste figur.

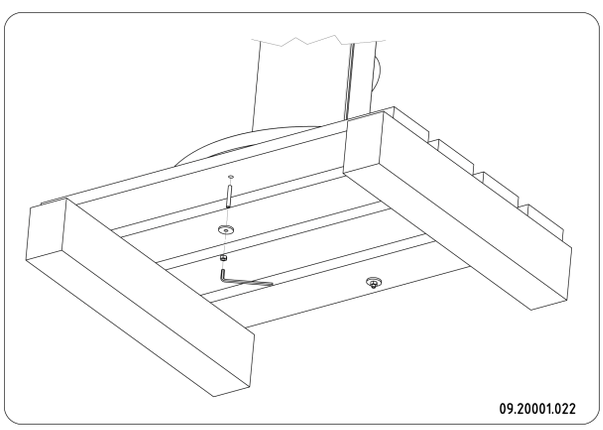

⚠ Hvis du konstanterer (transport)skade eller mangler, må du ikke ta ildstedet i bruk men

varsle forhandleren/leverandøren.

▶ Fjern de demonterbare delene (indre brennplater, bunnrist, topplate og askeskuff) fra ildstedet før du monterer ildstedet.

Ved å fjerne de demonterbare delene, blir det lettere å flytte ildstedet og unngå skader.

Pass på deres opprinnelige posisjon når du fjerner demonterbare deler, slik at de kan monteres på riktig sted senere.

1. Åpne døren; se neste figur.

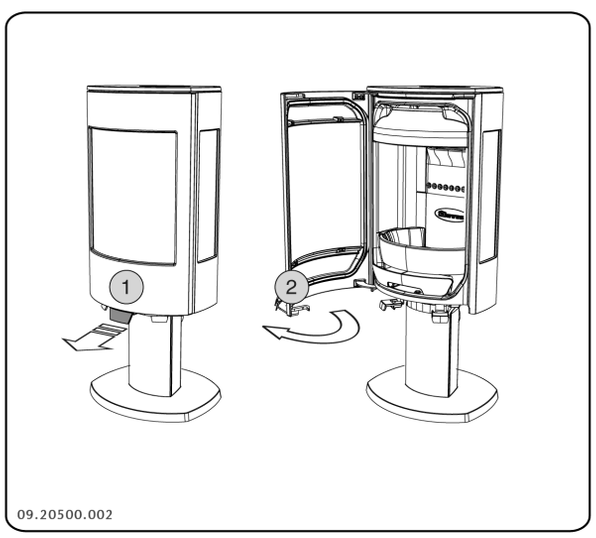

2. Fjern de ildfaste indre brennplatene; se neste figur.

Indre brennplater av skamolx har lav vekt og er som regel okerfarget ved levering. De isolerer brennkammeret slik at forbrenningen blir bedre.

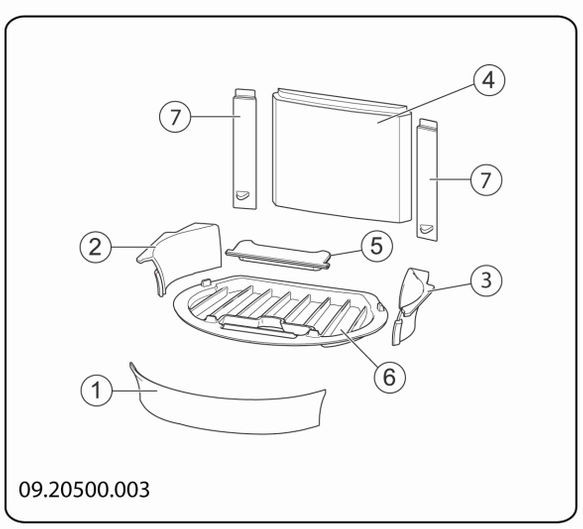

Løse innvendige deler

Astro 3 serien (Pegasus)

1	03.77091.002	Kubbestopper foran
2	03.77092.002	Kubbestopper venstre
3	03.77093.002	Kubbestopper høyre
4	03.77378.100	Skamolx indre brennplate
5	03.05404.020	Askelokk
6	03.66531.100	Brenselrist

Astro 4 serien (Leon)

1	03.77091.002	Kubbestopper foran
2	03.77095.102	Kubbestopper venstre
3	03.77096.102	Kubbestopper høyre
4	03.77378.100	Skamolx indre brennplate
5	03.05404.020	Askelokk
6	03.66531.100	Brenselrist
7	03.35210.000	Hjørnedel

4. Fjern askeskuffen; se neste figur.

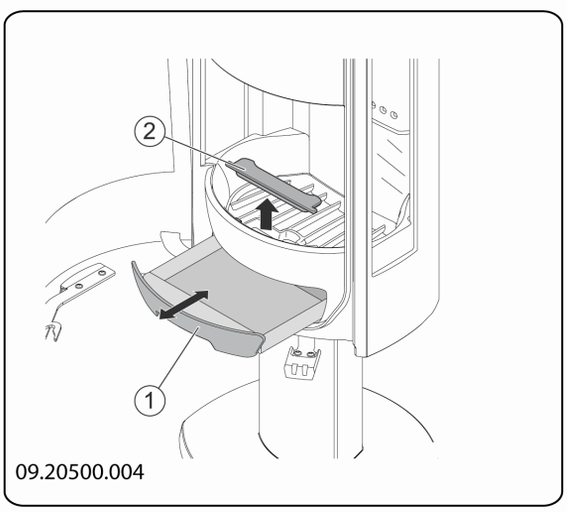

Forberede tilknytning til skorstein

Ved tilkobling av ildstedet til en skorstein kan man velge tilkobling på ildstedets **topp** eller **bakside**.

Tilknytningen på baksiden er åpen når ildstedet leveres.

▶ Uttaket som ikke skal brukes stenges med det tilhørende medleverte blindlokket.

- På det uttaket som skal brukes, monteres den tilhørende medleverte rørstussen.
- Tetnings- og festematerialer er medlevert.

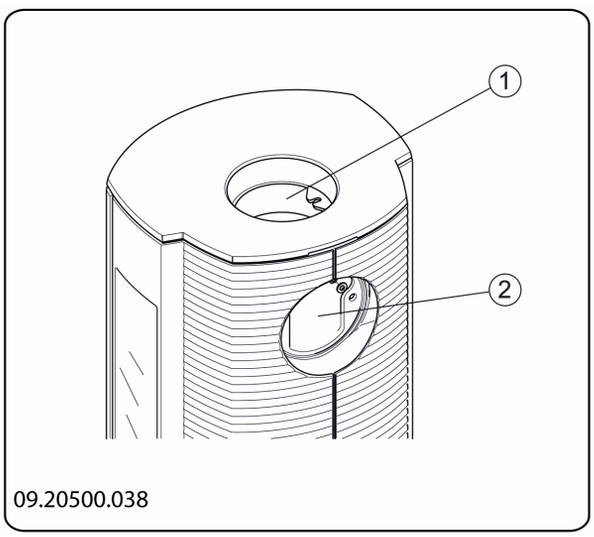

1	Tilkobling på oversiden
2	Tilkobling på baksiden

Tilkobling på toppen

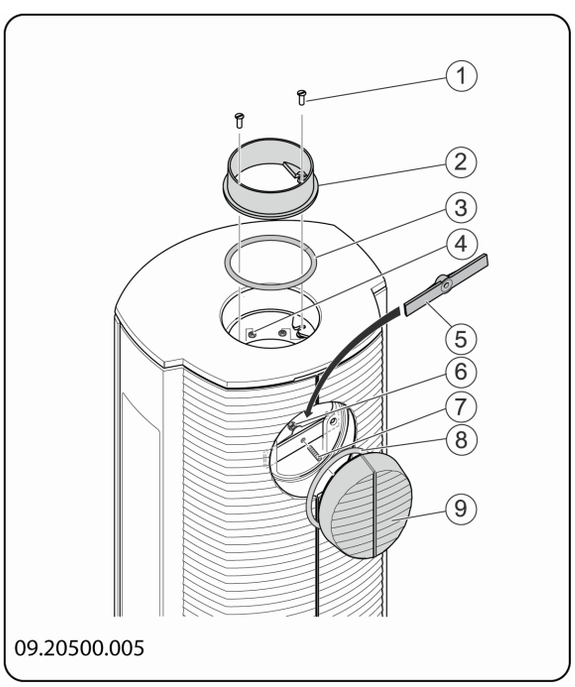

1. Fjern topplaten.

   Topplaten kan tas av ildstedet.

2. Påfør tetningskitt på oversiden, på kontaktflaten som skal ligge mot rørstussen.
3. Monter rørstussen med de tilhørende delene.
4. Påfør tetningskitt på baksiden, på kontaktflaten som skal ligge mot blindlokket.
5. Monter blindlokket med de tilhørende delene.

Tilkobling på baksiden

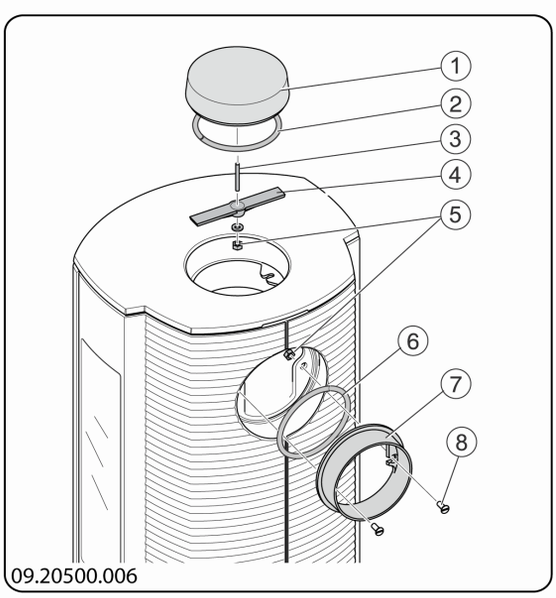

1. Fjern topplaten.

   Topplaten kan tas av ildstedet.

2. Påfør tetningskitt på oversiden, på kontaktflaten som skal ligge mot blindlokket.
3. Monter blindlokket med de tilhørende delene.
4. Påfør tetningskitt på baksiden, på kontaktflaten som skal ligge mot rørstussen.
5. Monter rørstussen med de tilhørende delene.

Forberede direkte tilførsel av forbrenningsluft

Forbrenningsluften til brennkammeret kan tilføres direkte eller indirekte til ildstedet. I de fleste tilfellene fungerer ildstedet utmerket med indirekte tilførsel fra veggventiler i yttervegg. I nyere og tette hus, kan det være nødvendig å tilføre forbrenningsluften direkte inn til brennkammeret. Med en direkte lufttilkobling unngår du også kulderas fra veggventiler.

Fra 2010 er det et krav å tilnytte forbrenningsluften direkte til brennkammeret. Dette kravet gjelder kun nybygg. Denne lufttilførselen kan føres via en tilførselskanal, lagt i gulv, eller igjennom yttervegg. Eventuelt i en kanal direkte fra skorsteinen, dersom denne er godkjent for slik lufttilførsel (tilknytningspunkter). Dersom forbrenningsluften skal tilføres som beskrevet ovenfor, må dette klargjøres før ildstedet monteres til skorstein.

Tilluftkanalen skal isoleres slik at kondensering ikke oppstår, der dette er nødvendig.

Lufttilførselsrøret har en diameter på 100 mm. Hvis det brukes et glatt rør kan det ha en lengde på maks 12 meter. Hvis det brukes deler som bend o.l. skal det trekkes fra 1 meter fra den maksimale lengden (12 meter) for hvert bend o.l.

1. Steng luftregulatoren i bunnplaten med støpejernsplatene (1) og skruene (2); se neste figur.

   Ved å stenge luftregulatoren i bunnplaten forebygger man at det brukes forbrenningsluft fra et rom med utilstrekkelig ventilasjon.

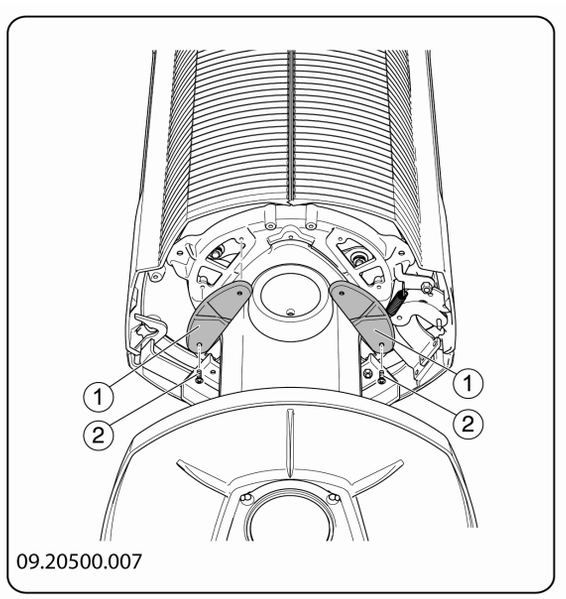

2. For frisklufttilførsel gjennom gulvet
   a. Lag et tilkoblingshull i gulvet; se "Vedlegg 2, Mål" for riktig posisjon for tilkoblingshull.
   b. Skyv et rett lufttilførselsrør på ildstedets rørstuss, slik at det ikke kan forskyves; se neste figur.

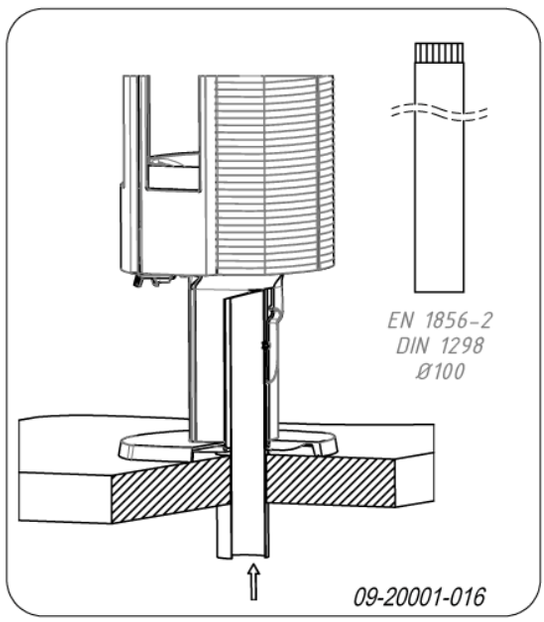

3. For frisklufttilførsel gjennom ildstedets bakside:
   a. Fjern dekkplaten på baksiden av sokkelen eller vedrommet slik at det blir et hull i sokkelen eller vedrommet; se de neste figurene.

   Dekkplaten er festet med fjærklips eller med en liten plate, avhengig av ildstedets utførelse. Hvis dekkplaten er festet med fjær, kan dekkplaten løftes ut med en skrutrekker.

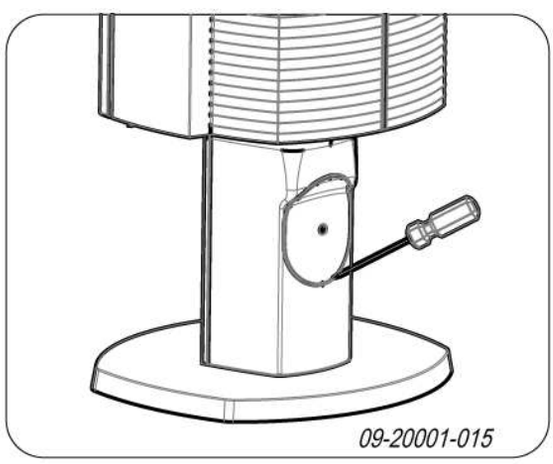

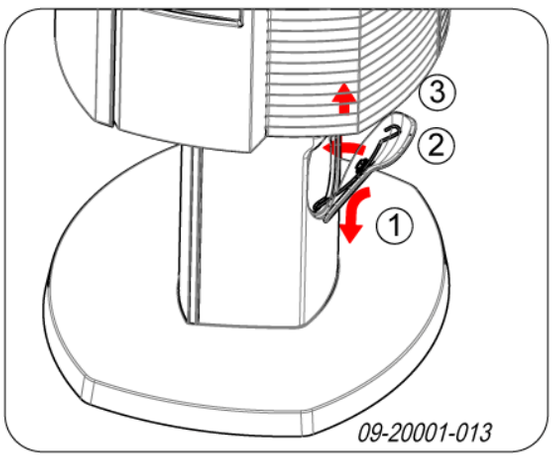

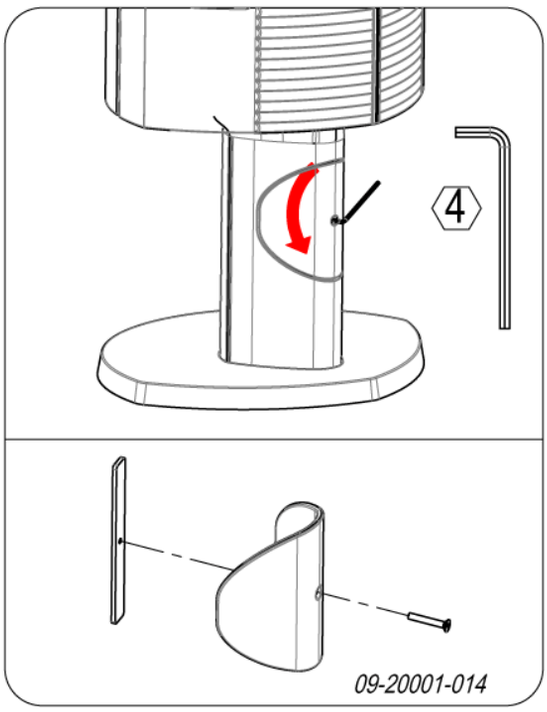

b. Et bend skal kobles lufttett til åpningen i sokkelen eller vedrommet, slik at det ikke kan forskyves; se neste figur.

Det kan være forskjellig høyde for tilslutning til veggen, avhengig av bendets utførelse.

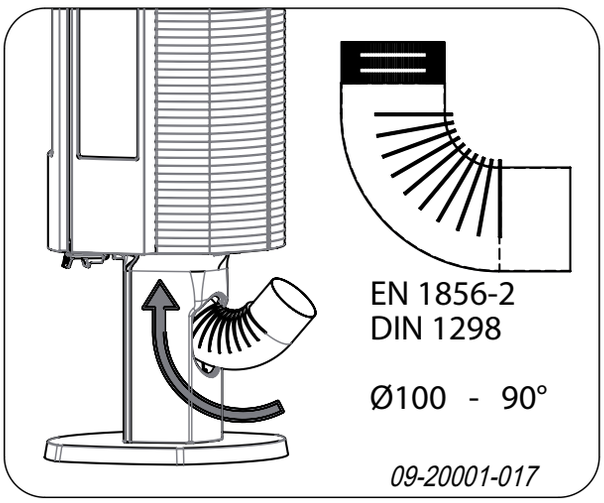

Plassering og tilkobling

1. Sett ildstedet på riktig sted, jevnt og i vater.
2. Ildstedet skal monteres lufttett til skorsteinen.
3. Ved direkte tilførsel av forbrenningsluft: Frisklufttilførselen kobles til rørstussen inne i ildstedets sokkel eller vedrom eller på et montert bend.
4. Sett alle delene som er demontert tilbake på riktig sted i ildstedet.

Ildstedet må aldri brukes uten de indre brennplatene.

Ildstedet kan nå tas i bruk.

Bruk

Første gangs bruk

Fyr godt i noen timer første gang du bruker ildstedet. Det sørger for at den varmebestandige lakken herder. Det kan oppstå litt røyk og lukt under denne prosessen. Luft eventuelt rommet hvor ildstedet står ved å åpne vinduer og dører en liten stund.

Brensel

Dette ildstedet er kun egnet til fyring med naturlig ved; kappet og kløyvd og tilstrekkelig tørr.

Bruk ikke annet brensel, da det kan føre til alvorlig skade på ildstedet.

Det er ikke tillatt å bruke følgende brensel fordi det forurenser miljøet, og fordi det i høy grad forurenser

ildstedet og skorsteinen slik at det kan oppstå sottbrann:

- Behandlet tre, f.eks. rivningsvirke, malt virke, impregnert tre, kryssfiner, rekved og sponplater.
- Plastikk, papiravfall og husholdningsavfall.

Ved

- Bruk helst hard løvved som eik, bøk, bjørk og frukttrær. Slik ved brenner langsomt og med rolige flammer. Bartrær har høyere innhold av sevje, brenner raskere og gir mer gnister.
- Bruk tørr ved med et vanninnhold på maks. 20 %. Det betyr at veden må ha tørket i ca 2 år.
- Sag veden i passende lengder og kløyv veden mens den er fersk. Fersk ved er lettere å kløyve og tørker bedre. Veden skal lagres under et tak slik at vinden får fritt spill.
- Ikke bruk rå ved. Rå ved gir lite varme fordi mye av energien brukes til fordamping av vannet. Det gir mye røyk og sotbelegg på ildstedets indre overflater og i skorsteinen. Vanndampen som kondenserer i ildstedet kan lekke ut gjennom sprekker slik at det oppstår svarte flekker på gulvet. Vanndampen kan også kondensere i skorsteinen slik at det dannes kreosot. Kreosot er meget brennbart og kan føre til sotbrann.

Opptenning

Du kan kontrollere om det er tilstrekkelig trekk i skorsteinen ved å tenne på litt sammenkrøllet avispapir over hvelvplaten. Når skorsteinen er kald er det ofte for dårlig trekk i skorsteinen slik at det kommer røyk inn i rommet. Ved opptenning som beskrevet nedenfor unngår du dette problemet.

1. Legg to lag med middels stor ved i kryss over hverandre.
2. På toppen av veden legges to lag med opptenningsved i kryss over hverandre.
3. Legg en eller flere opptenningsbriketter i det øverste laget av opptenningsved og tenn på opptenningsbriketten. Se også utfyllende fyringsveiledning på vår hjemmeside www.dovrepeisen.no under <<Tips og opptenning>>.

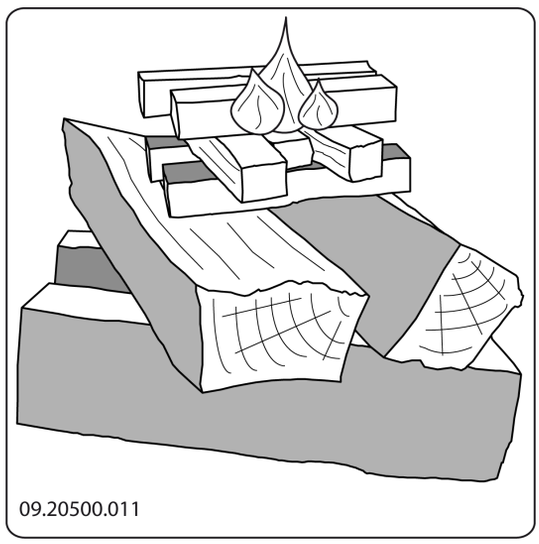

4. Lukk ildstedets dør og åpne den primære luftregulatoren og den sekundære luftregulatoren; se avsnittet "Regulering av forbrenningsluft".
5. La opptenningsbålet brenne godt til det oppstår et glødende lag med trekull. Deretter kan du legge i neste påfylling og regulere ildstedet; se avsnittet "Fyring med ved".

Fyring med ved

Etter at du har fulgt anvisningene for opptenning:

1. Åpne langsomt ildstedets dør.
2. Fordel trekullaget jevnt over brenselristen.
3. Legg noen vedskier på trekullaget.

Løst ilegg

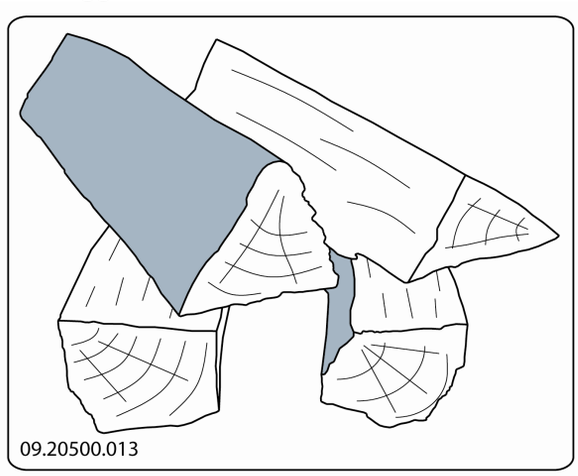

Ved løst ilegg forbrenner veden raskt fordi det lettere kommer oksygen til hver treski. Bruk løst ilegg hvis du skal fyre en kort stund.

Kompakt ilegg

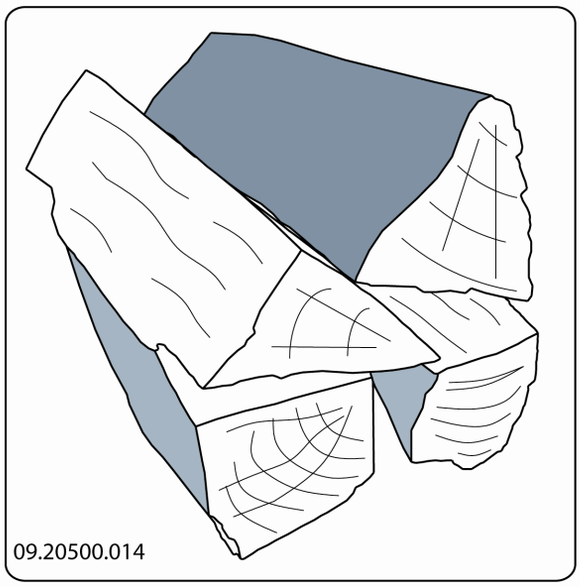

Ved kompakt ilegg forbrenner veden saktere fordi det kommer oksygen til bare noen av treskiene. Bruk kompakt ilegg hvis du skal fyre lengre.

4. Lukk ildstedets dør.
5. Lukk den primære luftregulatoren og la den sekundære luftregulatoren være åpen.

⚠ Fyll ildstedet maks. en tredjedel.

Regulering av forbrenningsluft

Ildstedet har flere muligheter for luftregulering; se neste figur.

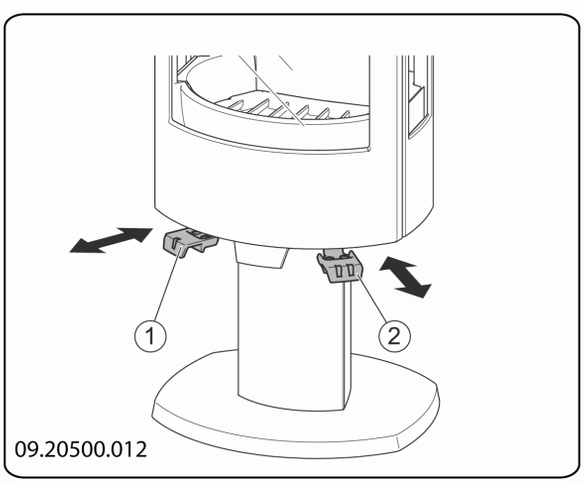

1. Den primære luftregulatoren er åpen når den er dratt ut og er lukket når den er skjøvet helt tilbake.
2. Den sekundære luftregulatoren er åpen når den er dratt ut og er lukket når den er skjøvet helt tilbake.

Den primære luftregulatoren regulerer luften under risten (1); se neste figur.

Sekundær luftregulatoren regulerer luften som spyler glasset og lufthullene i bakveggen (2).

Hvelvplaten har permanente luftåpninger (3) som sørger for etterforbrenning.

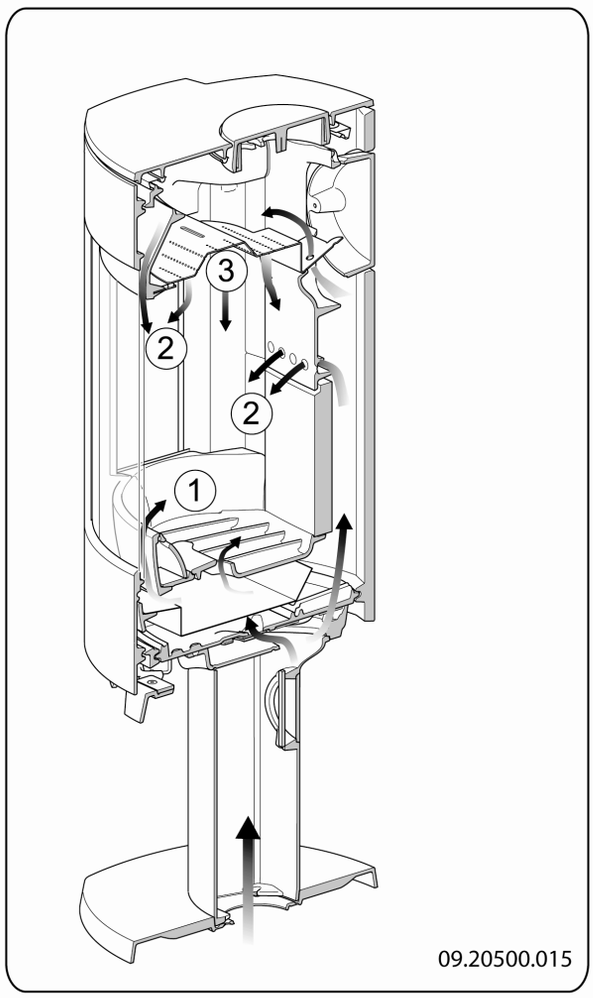

Råd

⚠ Fyr aldri med åpen dør.

⚠ Fyr kraftigere i ildstedet med jevne mellomrom.

Hvis du fyrer lenge med svak varme, kan det

dannes tjære og og kreosot i skorsteinen. Tjære og kreosot er meget brennbart. Hvis det dannes for mye av disse stoffene, kan det oppstå sotbrann ved en plutselig høy temperatur. Ved å fyre kraftigere med jevne mellomrom, forsvinner eventuelle belegg av tjære og kreosot.
Dessuten kan det oppstå tjærebelegg på ildstedets indre overflate hvis man fyrer med for lav temperatur.
Ved en høy utetemperatur er det derfor bedre å fyre godt i ildstedet et par timer enn å fyre lenge med lav temperatur.

- Lufttilførselen reguleres med sekundær luftregulatoren.

  Sekundær luftregulatoren tilfører forbrenningsluft og sørger samtidig for spyling av glasset for å redusere sotbelegget.

- Åpne de primære lufttilførselen midlertidig hvis det er utilstrekkelig lufttilførsel gjennom den sekundære lufttilførselen eller hvis du ønsker å stimulere bålet.

- Det er bedre å legge på en liten mengde ved oftere enn å legge på mye ved på en gang.

Slukke bålet

Hvis man demper flammene ved å strupe lufttilførselen, frigjøres skadelige stoffer. La derfor ilden brenne ut av seg selv. Når bålet er helt slukket kan man lukke alle luftregulatorer/trekkventiler.

Tømming av aske

Etter fyring med ved oppstår det en relativt liten mengde aske. Dette askebedet er en god isolator for brenselristen og gir bedre forbrenning. La derfor et tynt askelag få ligge igjen på brenselristen.

Lufttilførselen gjennom brenselristen må imidlertid ikke hindres og aske må ikke akkumuleres bak en indre brennplate av skamolx. Fjern derfor regelmessig askeoverskuddet.

1. Åpne døren til ildstedet og bruk askeraken for å åpne askelokket i brenselristen.

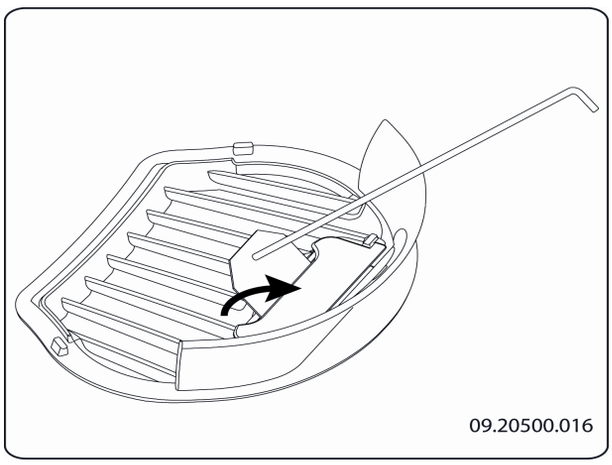

2. Skyv den overflødige asken gjennom askeluken til askeskuffen under med askeraken.

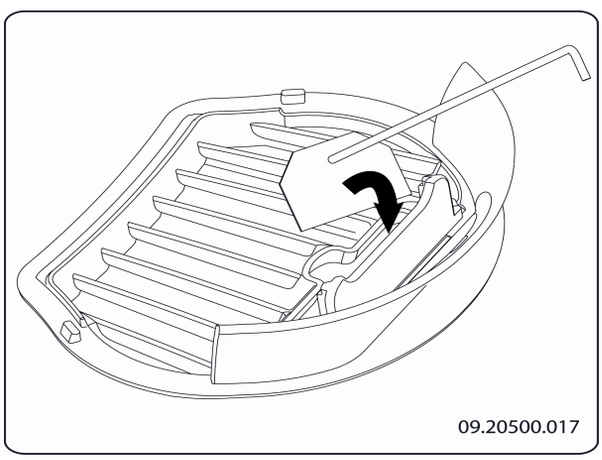

3. Lukk askeluken.
4. Ta ut askeskuffen (se neste figur) ved hjelp av den medleverte hansken og tøm askeskuffen.

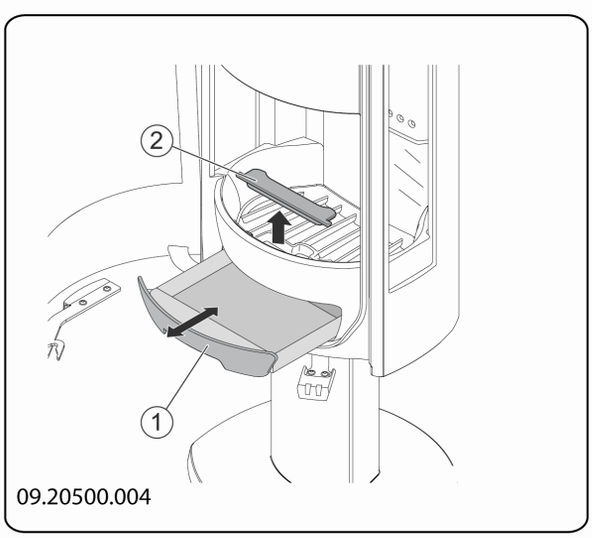

5. Sett askeskuffen tilbake og lukk døren til ildstedet.

Løse problemer

Se vedlegget "Diagnoseskjema" for å løse eventuelle problemer i forbindelse med bruk av ildstedet.

For å oppnå ildstedets nominelle effekt , må det forbrennes ca. 2 kg brensel hvert 45. minutt.

Vedlikehold

Følg vedlikeholdsanvisningene i dette kapitlet for å holde ildstedet i god stand.

Skorstein

Norge har behovsprøvd feiing av skorstein.
Det er derfor viktig å melde inn installasjon av nytt ildsted, til det stedlige feiervesen.
Nytt ildsted kan endre behovet for feiing.

Er du i tvil om skorsteinens kvalitet og om behovet for feiing er til stede, så ta kontakt med det stedlige feiervesen.
Feiervesenet har loggført historikk på din skorstein
(gjelder ikke fritidsboliger/hytter).

Rengjøring og annet regelmessig vedlikehold

Ikke rengjør ildstedet mens det fremdeles er varmt.

- Rengjør ildstedet utvendig med en tørr klut som ikke loer.

Etter at fyringssesongen er avsluttet kan ildstedet rengjøres grundig innvendig:

- Fjern eventuelt brennplatene først. Se kapitlet "Montering" for anvisninger om demontering og montering av brennplatene.
- Rengjør eventuelt lufttilførselskanalene. Fjern topplaten først. Topplaten ligger løst på ildstedet.
- Fjern eventuelt hvelvplaten øverst i ildstedet og gjør den ren.
- Når innvendige løse deler er fjernet feies brennkammeret og røykrørets indre overflater. Sotbelegget isolerer ildstedet og reduserer varmeeffekten (1 til 2 mm sotbelegg utgjør ca. 60 til 80 °C på overflatetemperaturen).

Fjerne og montere hvelvplaten

Når innvendige løse deler er fjernet feies brennkammeret og røykrørets indre overflater. Sotbelegget isolerer ildstedet og reduserer varmeeffekten (1 til 2 mm sotbelegg redusererr ca. 60 til 80 grader på overflatetemperaturen).

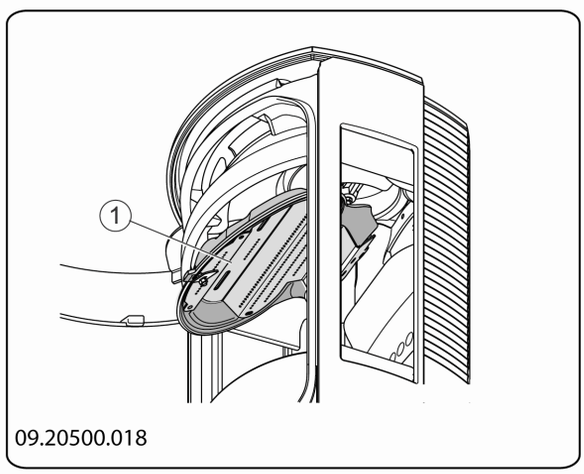

Kontroll av brennplater

Brennplatene er forbruksdeler som er utsatt for slitasje. Kontroller brennplatene med jevne mellomrom og skift dem om nødvendig.

- Se kapitlet "Montering" for anvisninger om demontering og montering av brennplatene.

Det kan oppstå krakelering/sprekker i de isolerende brennplatene av vermikulitt eller skamolx, men det reduserer ikke deres virkning vedr. sikkehet.

Brennplater av støpejern holder lenge hvis du regelmessig fjerner asken som kan akkumuleres bak dem. Hvis man ikke fjerner asken som akkumuleres bak en plate av støpejern, kan ikke platen lenger avgi så mye varme til omgivelsene og platene kan bli deformert eller sprekke.

Ildstedet må aldri brukes uten de indre brennplatene/skamolxplatene.

Glass rengjøring

Hvis glasset er grundig rengjort holder det seg lenger rent. Gå fram slik:

1. Fjern støv og løstsittende sot med en tørr klut.
2. Glassene bør tørkes av etter hver gangs bruk. Fjern sot på glasset: Fukt et avispapir eller tørkepapir med vann, dypp det våte papiret i asken og tørk av soten på glasset. Tørk deretter over med en tørr ren klut eller et papir.

- Rengjør glasset en gang til med et vanlig rengjøringsmiddel for glass.
- Ikke bruk slipende eller etsende produkter til rengjøring av glasset.
- Bruk husholdningshansker for å beskytte hendene.

⚠ Hvis ildstedets glass er knust eller sprukket, må glasset skiftes før ildstedet brukes igjen.

⚠ Unngå at det renner rengjøringsmiddel for ovnsglass mellom glasset og døren av støpejern.

Smøring

Selv om støpejern er litt selvsmørende, må de bevegelige delene smøres regelmessig.

- Smør de bevegelige delene (slik som føringssystemer, hengseltapper, hendler og luftregulatorer) med varmefast fett som kan kjøpes i spesialforretninger.

Etterbehandling overflatefinish

Små lakkskader kan behandles med varmebestandig spesiallakk på sprayboks som kan kjøpes hos din forhandler.

Skader i emaljen kan behandles med varmebestandig spesiallakk som kan leveres av din forhandler.

Kontrollere tetning

- Kontroller at dørpakningen fremdeles tetter godt. Pakningen slites og må skiftes i tide.
- Kontroller om ildstedet lekker luft. Eventuelle sprekker tettes med ovnskitt.

⚠ La kittet herde skikkelig før ildstedet brukes, ellers ekspanderer fuktigheten i kittet slik at det oppstår en ny lekkasje.

Vedlegg 1: Tekniske data

Model / Modèle / Modell	Astro 3 / Astro 4
Nominell effekt / Puissance nominale / Nominal heat output / Nominalleistung	8 kW
Røykuttak (diameter) / Raccordement cheminée (diamètre) / Flue connection (diametre) / Schronsteinanschluss (Diameter)	150 mm
Vekt / Poids / Weight / Gewicht	ca. 140 kg
Anbefalt brensel / Combustible conseillés / Advised combustibles / Emphohlene Brennstoffe	Ved / Bois / Wood / Holz
Kjennetegn brensel / caractéristique combustible / characteristic combustible / Kennzeichen Brennstoffe	maks. lengde 30 cm
Massestrøm av røykgasser / Débit des fumées / Flue gas mass flow / Abgasstutzentemperatuur	7.5 g/s
Røykgasstemperatur målt i måleseksjonen / Température des fumées au niveau du tronçon de mesure / Flue gas temperature measured in the test measurement section / Abgas-temperatur gemessen in der Messstrecke	299 °C
Temperatur målt ved ildstedets utgang / température en aval de la buse / temperature directly downstream flue spigot / Abgastemperatur gemessen im Abgasstutzen	367 °C
Minimum skorsteinstrekk / Dépression minimal / Minimum draught / Mindesförderdruck	15 Pa
% CO (13 % O_2)	0.09 %
% NOx (13 % O_2)	160 mg/Nm³
CnHm (13 % O_2)	70 mg/Nm³
Partikkelutslipp / articulate-emission / particulate-emission / Staub Emission	23 mg/Nm³
Partikkelutslipp i henhold til NS3058-NS3059 / émissions selon la norme NS3058-NS3059 / particulate-emission according NS3058-NS3059 / Staub Emission gemessen nach NS3058-NS3059	2,7 g/kg
Virkningsgrad / Rendement / Efficiency / Wirkungsgrad	76.4 %

Dovre peisovn type PEGASUS/LEON er testet, og vurdert med utstedelse av brannteknisk produktdokumentasjon fra Norges branntekniske laboratorium (NBL). Dette bekrefter at produktet tilfredstiller kravene i norske forskrifter.

Produktdokumentasjon SINTEF 110-0300 er gjengitt på internett:nbl.sintef.no.

Produktdokumentasjon betinger at montering og bruk følger akseptert monterings- og brukerveiledning.

Monteringsveiledningen skal inngå som en del av dokumentasjonen av bygget.

Typeskilt

NB! Det medsendte typeskiltet med godkjenningsnummer merket NO, skal anbringes på ildstedets bakre skjermplate.

Vedlegg 2: Mål

ASTRO 3CBP PEGASUS LEG

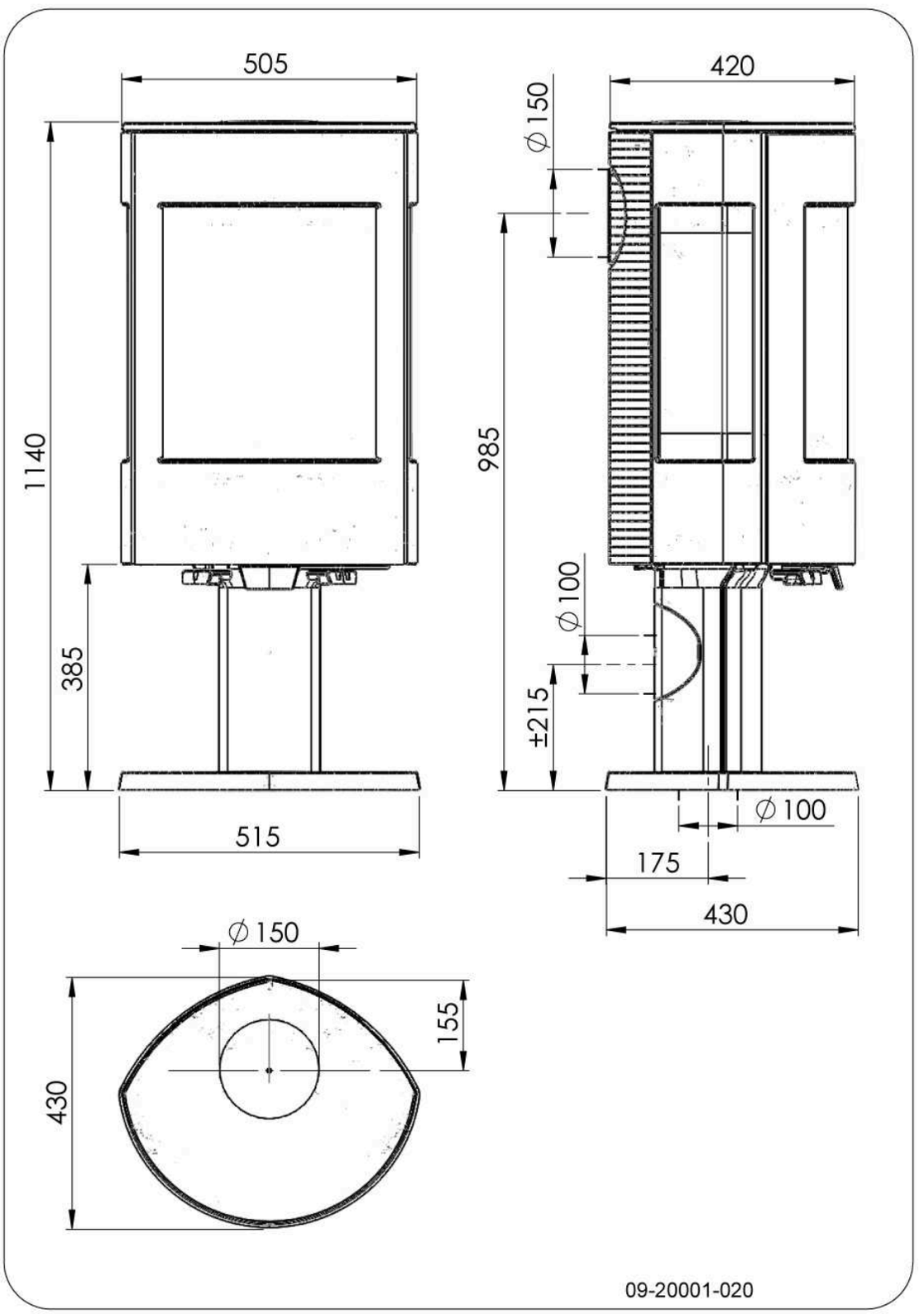

Det tas forbehold om endringer p.g.a. tekniske forbedringer.

ASTRO 3CBWB PEGASUS BOX

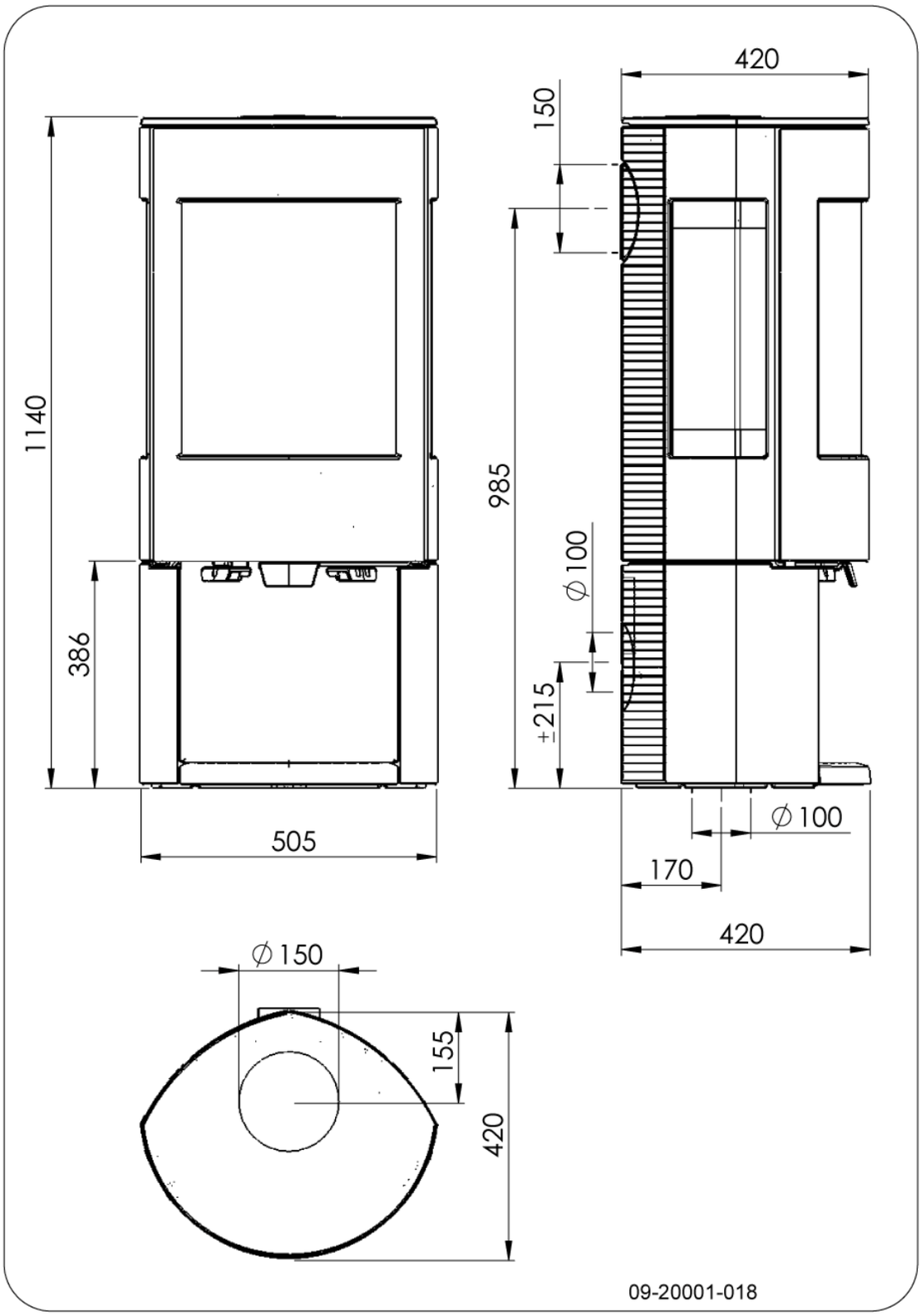

ASTRO 4CBP LEON LEG

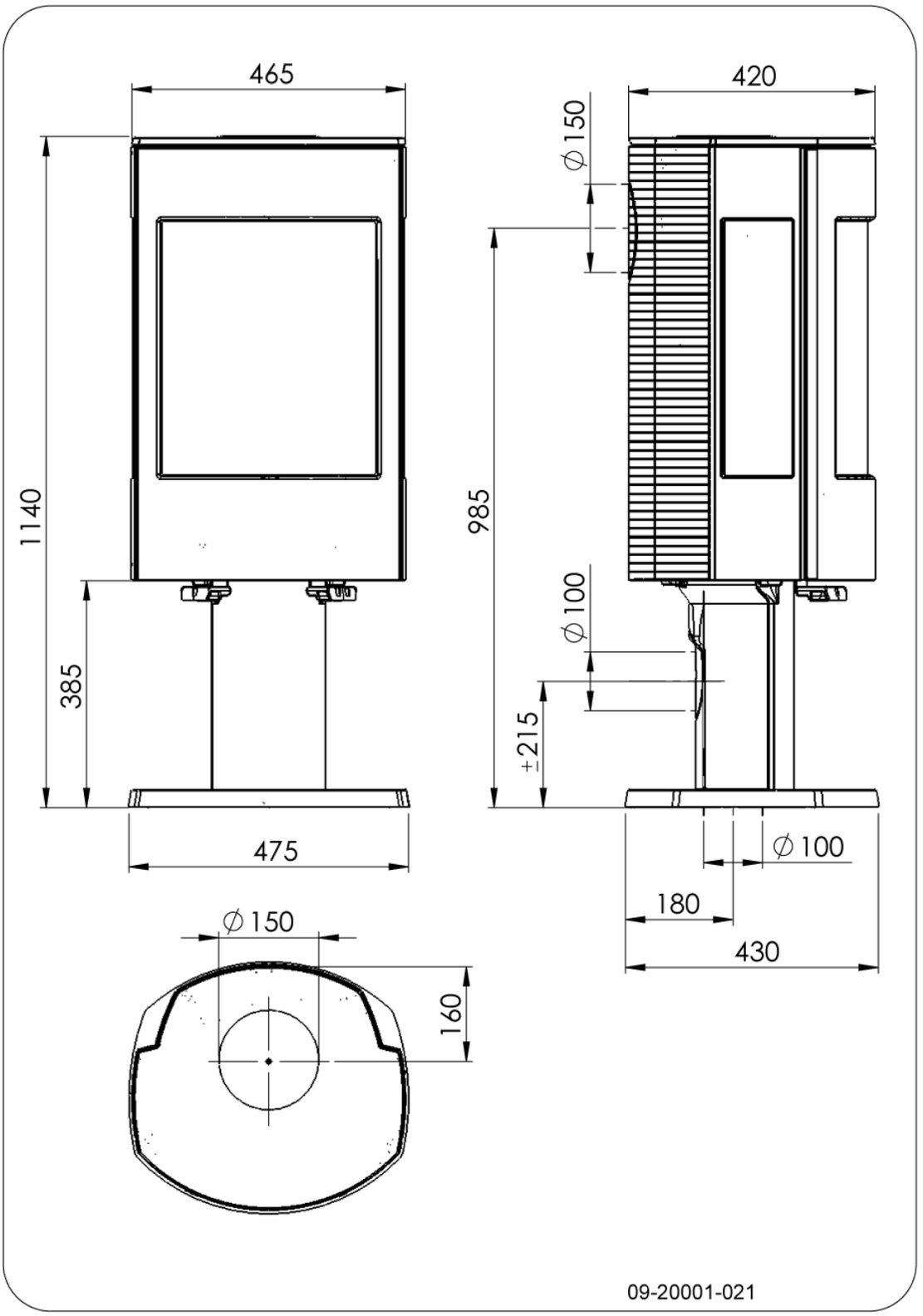

Det tas forbehold om endringer p.g.a. tekniske forbedringer.

ASTRO 4CBWB LEON BOX

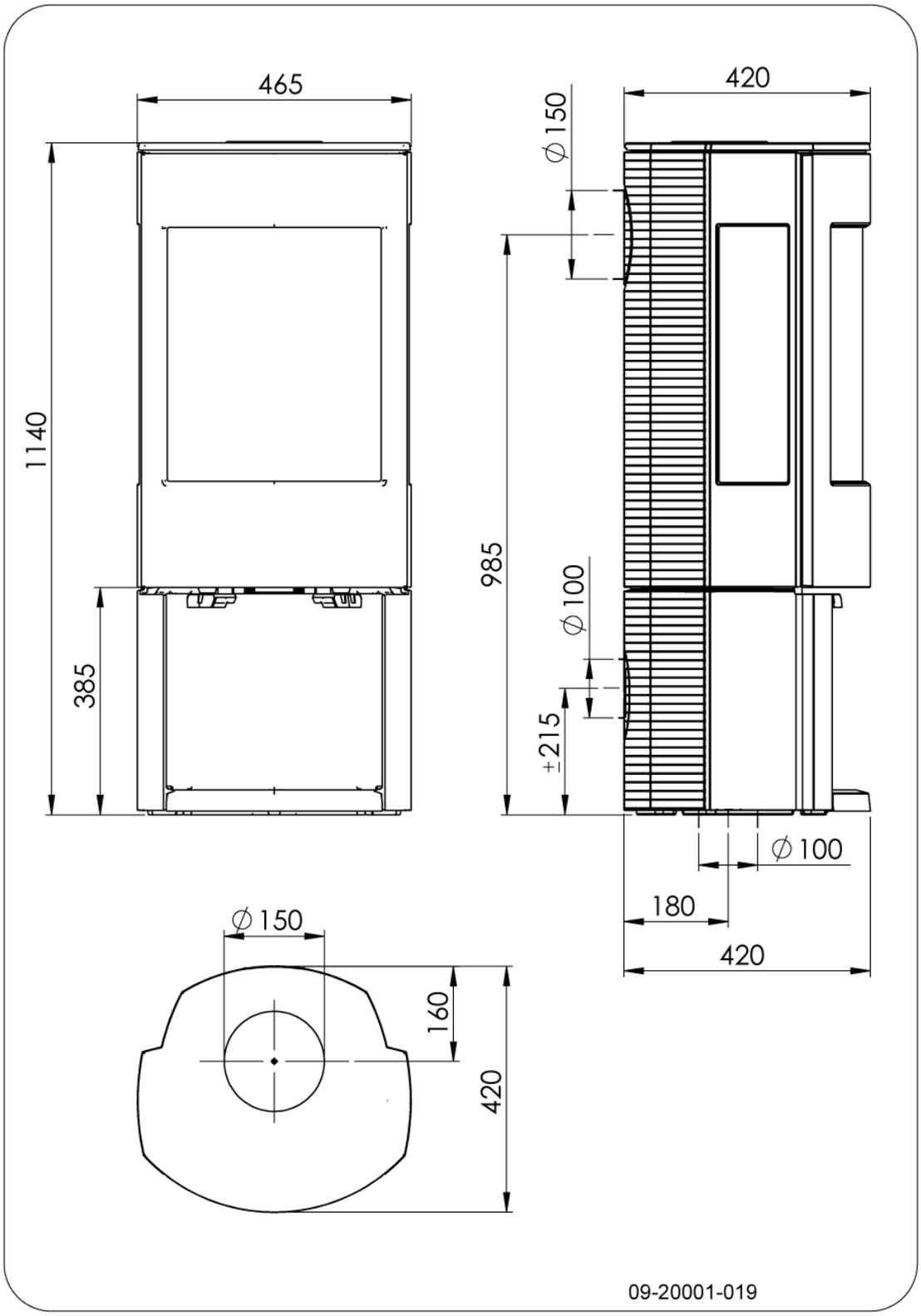

Vedlegg 3: Avstand til brennbart materiale

ASTRO 3 PEGASUS

Minimale mål for utførelse uten varmeskjold:

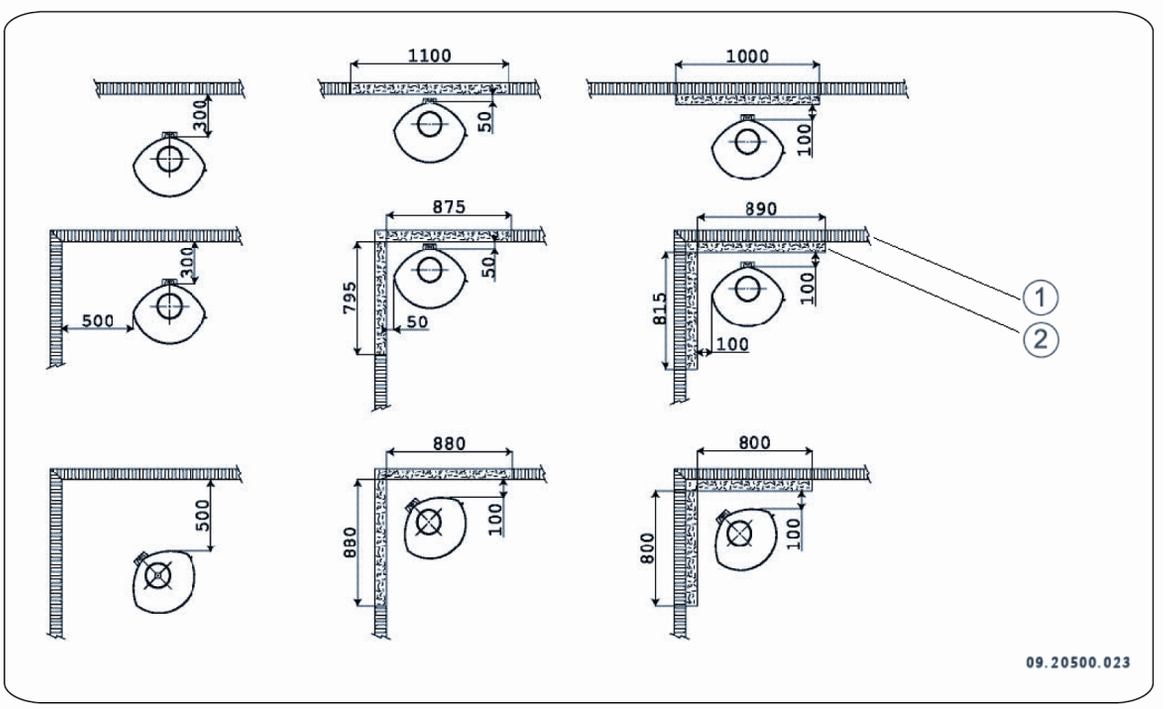

⚠ Hvis tilkoblingsrørets avstand til brennbart materiale er mindre enn 300 mm, må det avskjermes.

1. Brennbart materiale
2. Ubrennbart materiale

Minimum mål for utførelse med varmeskjold:

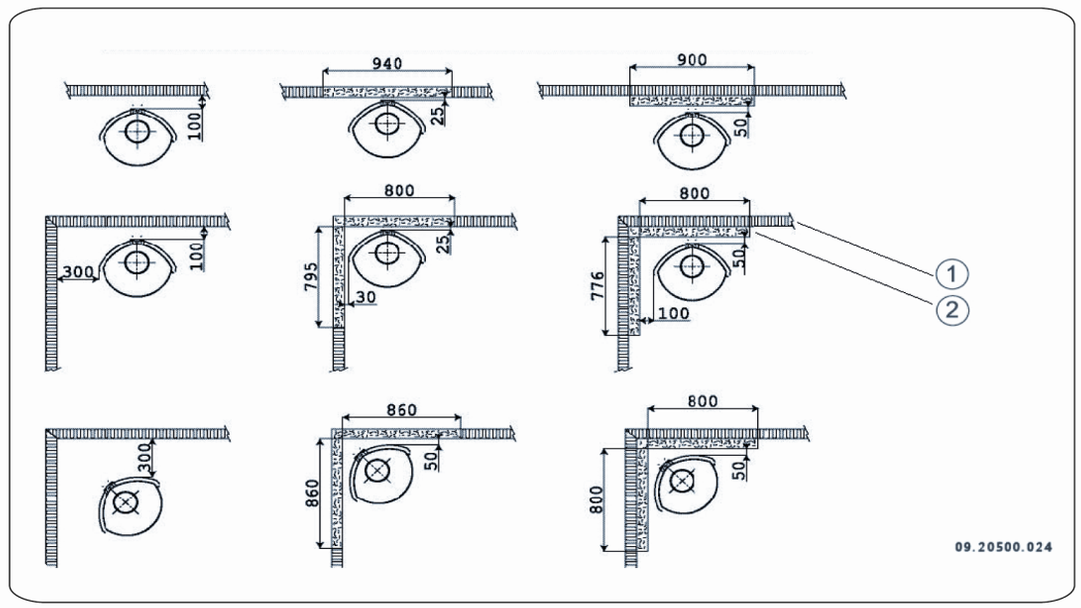

1. Brennbart materiale
2. Ubrennbart materiale

NB! Tilknytning til element og stålskorsteiner må utføres etter skorsteinleverandørens monteringsanvisning(er). Er det usikkerhet om hvilke type skorstein ildstedet skal tilknyttes, er elementskorsteiner merket på innsiden av feierluken med produsent og type. Stålskorsteiner er merket på alle delkomponenter med produsent og type. Røykrøret å skjermes med rør-skjold når avstanden fra ytterkant røykrør til vegg av brennbart materiale er mindre enn 300 mm.

ASTRO 4 LEON

Minimale mål for utførelse uten varmeskjold:

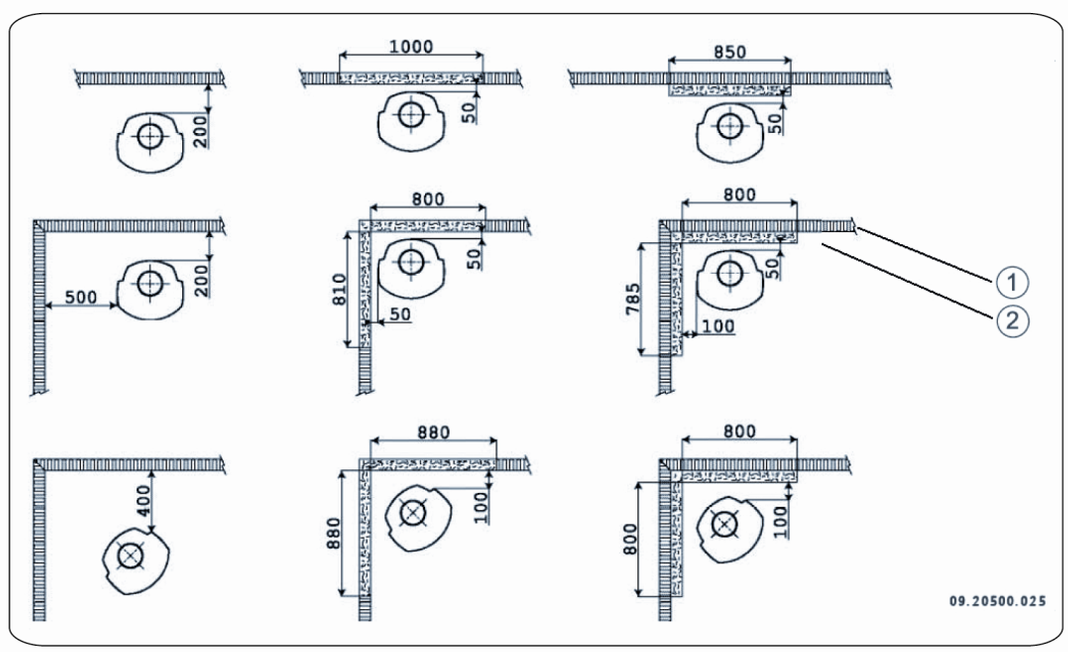

Hvis tilkoblingsrørets avstand til brennbart materiale er mindre enn 300 mm, må det avskjermes.

1. Brennbart materiale
2. Ubrennbart materiale

Minimum mål for utførelse med varmeskjold:

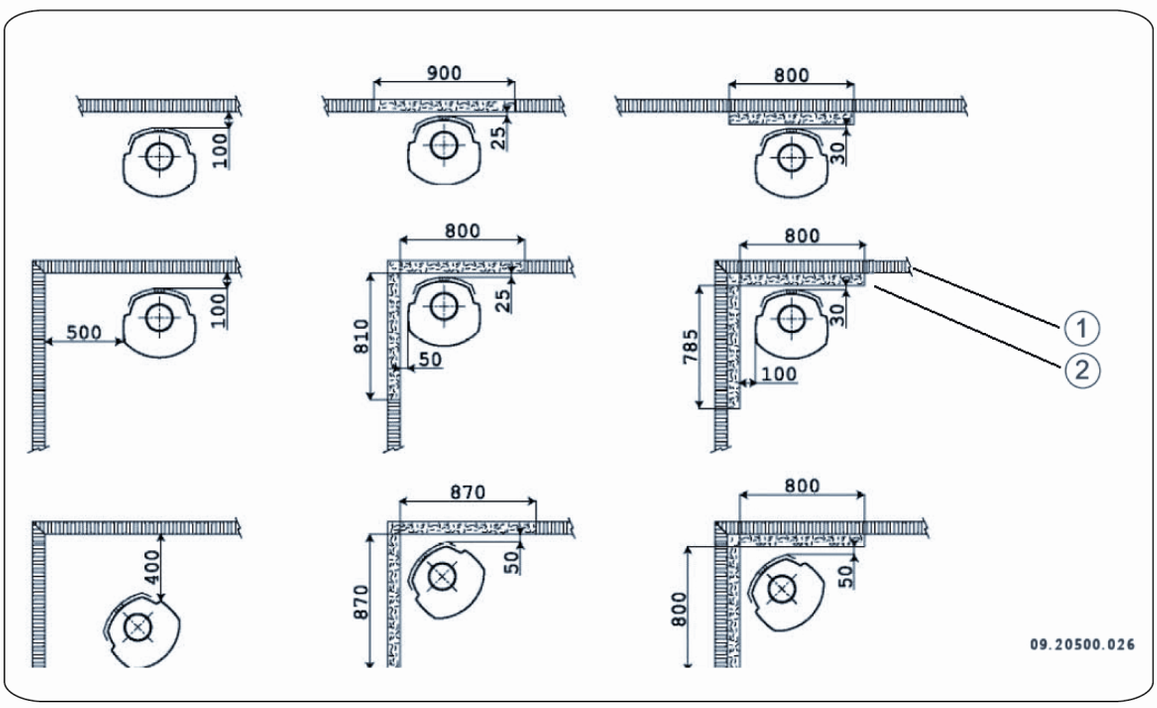

1. Brennbart materiale
2. Ubrennbart materiale

NB! Tilknytning til element og stålskorsteiner må utføres etter skorsteinleverandørens monteringsanvisning(er). Er det usikkerhet om hvilke type skorstein ildstedet skal tilknyttes, er elementskorsteiner merket på innsiden av feierluken med produsent og type. Stålskorsteiner er merket på alle delkomponenter med produsent og type. Røykrøret å skjermes med rør-skjold når avstanden fra ytterkant røykrør til vegg av brennbart materiale er mindre enn 300 mm.

ASTRO 3 PEGASUS en ASTRO 4 LEON - Mål ubrennbar gulvplate

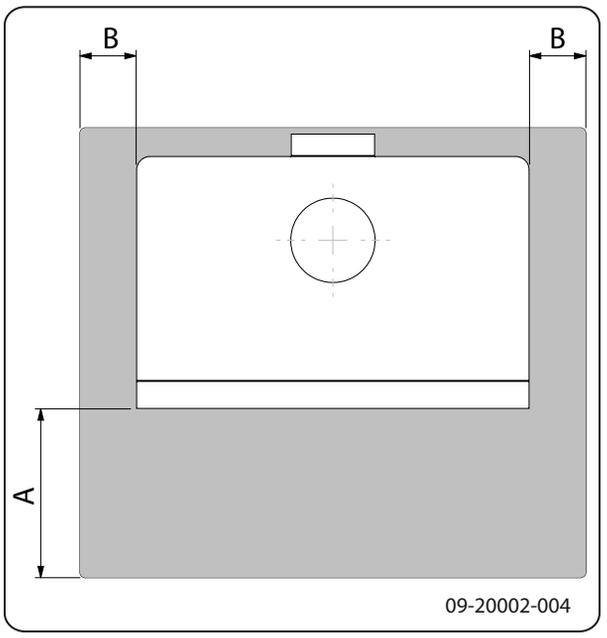

Minimale mål ubrennbar gulvplate

	A (mm)	B (mm)
Din 18891	500	300
Tyskland	500	300
Finland	400	100
Norge*	300	100

* Gjelder når ikke original gulvplate benyttes.

Vedlegg 4: Diagnoseskjema

					Problem	
●					Veden fortsetter ikke å brenne	
	●				For dårlig varme	
		●			Ildstedet ryker inn under påfylling	
			●		Ildstedet brenner for kraftig, vanskelig å regulere	
				●	Sotdannelse på glass	
					mulig årsak	**mulig løsning**
●	●	●		●	For dårlig trekk	En kald skorstein gir ofte for dårlig trekk. Følg instruksjonene for opptenning i kapitlet "Bruk"; åpne et vindu.
●	●	●		●	For fuktig ved	Bruk ved med maks. 20 % fuktighet.
●	●	●		●	For stor ved	Bruk finkløyvd opptenningsved. Bruk kløyvd ved med en omkrets på maks. 30 cm.
●	●	●	●	●	Veden er lagt feil	Veden er lagt i slik at det kan strømme tilstrekkelig med luft mellom vedskiene (løst ilegg, se "Fyring med ved").
●	●	●		●	For dårlig trekk i skorsteinen	Kontroller at skorsteinen oppfyller betingelsene: Minst 4 meter høy, riktig diameter, godt isolert, glatt innvendig, ikke for mange bend, ingen hindringer i skorsteinen (fulgereir, for mye sotbelegg), lufttett (uten sprekker).
●	●	●		●	Skorsteinens utløp er ikke riktig	Tilstrekkelig høyde over taket, ingen hindringer i nærheten.
●	●	●	●	●	Luftregulatorer feil innstilt	Åpne luftregulatorene helt.
●	●	●		●	Ildstedets tilknytning til skorsteinen er ikke riktig	Tilknytningen må være lufttett.
●	●	●		●	Undertrykk i rommet der ildstedet står	Slå av kjøkkenvifte.
●	●	●		●	Utilstrekkelig tilførsel av forbrenningsluft	Sørg for tilstrekkelig tilførsel av frisk luft, bruk om nødvendig tilknytningen for direkte tilførsel av forbrenningsluft.
●	●	●		●	Ugunstige værforhold?- Inversjon (omvendt luftstrøm i skorsteinen pga. høy utetemperatur), ekstrem vindhastighet	Ved inversjon frarådes bruk av ildstedet. Monter eventuelt skorsteinshatt på skorsteinen.
		●			Trekk i rommet der ildstedet står	Unngå trekk i rommet; ildstedet må ikke plasseres i nærheten av en dør eller varmluftkanaler.
				●	Flammer berører glasset	Pass på at veden ikke ligger for nær glasset. Steng den primære luftregulatoren enda mer.
			●		Ildstedet lekker luft	Kontroller tetningen til ildstedets dør samt ildstedets sprekker.

GARANTI

Informasjon vedr. garantibestemmelser ligger i ildstedkatalog og på vår nettside:

www.dovrepeisen.no

KONTROLLSKJEMA

DET ER MONTERT ET ILDSTED:

av type DOVRE PEGASUS eller LEON.....

på eiendommen til: .....

Adresse: .....

Postadresse: .....

G.nr.: ..... Br.nr.: ..... Telefon: .....

Følgende ble kontrollert under installasjonen:

KONTROLLPUNKTER	JA	NEI
Er ildstedet montert etter monteringsanvisning?	☐	☐
Kontrollert avstand til brannmur?	☐	☐
Kontrollert avstand til brennbart materiale?	☐	☐
Kontrollert avstand til tak?	☐	☐
Er det plate under og foran ildstedet?	☐	☐
Tåler gulvet vekten av ildsted?	☐	☐
Er det feiemuligheter?	☐	☐
Er ildstedet sikret tilstrekkelig tilførsel av forbrenningsluft?	☐	☐
Er røykrøret montert i skorsteinen etter skorsteinsprodusentens anvisninger?	☐	☐
Er skorsteinen egnet for tilkobling av det aktuelle ildstedet?	☐	☐
Har skorsteien passende dimensjon?	☐	☐
Er skorsteinen kontrollert?	☐	☐
Finnes monteringsanvisningen på byggeplass?	☐	☐

Installert:

.....

Sted Dato Eiers og evt. installatørs signatur

KONTROLL-ERKLÆRING

Installasjonen er kontrollert ved hjelp av:	JA	NEI
Utfylt sjekkliste	☐	☐
Visuell kontroll	☐	☐
Røykpatron	☐	☐
Videokamera	☐	☐

Annet:

.....

.....

Installasjonen er kontrollert og funnet i orden:

.....

Sted Dato Kontrollør

NB! DET ER ET MYNDIGHETSKRAV AT KONTROLLERKLÆRING FINNES, OG AT EIER SKAL MELDE FRA TIL KOMMUNEN (FEIERVESEN) NÅR DET HAR VÆRT INSTALLERT NYTT ILDSTED ELLER FORETATT ANDRE VESENTLIGE ENDRINGER VED FYRINGSANLEGGET. SØRG FOR AT DETTE SKJEMA BLIR UTFYLT, OG TA GODT VARE PÅ DETTE SAMMEN MED MONTERINGS- OG BRUKSANVISNINGEN. DETTE ER ET VERDIPAPIR FOR BOLIGEN.

Kopi av denne siden sendes til feiervesenet i din kommune for registrering.

Kreator Kommunikasjon AS • www.kreator.no • 11.10

NOTATER

Det tas forbehold om endringer p.g.a. tekniske forbedringer.

Indeks

A

Advarsel
- brennbart materiale ... 3
- forskrifter ... 3
- indre brennplater ... 9
- knust eller sprukket glass ... 3, 14
- pipebrann ... 3, 12
- rengjøringsmiddel for ovnsglass ... 14
- sotbrann ... 9
- varm overflate ... 3
- ventilasjon ... 3-4

Å

Åpne
- askelokk ... 12
- askeskuff ... 12
- dør ... 6

Askelokk ... 12

Askerake ... 12

Askeskuff
- åpne ... 12
- fjerne ... 6

B

Bål
- slukke ... 12

Bålet slukker ... 12

Bartre ... 10

Brannsikkerhet
- avstand til brennbart materiale ... 20
- gulv ... 4
- møbler ... 4
- vegger ... 4

Brennbart materiale
- avstand til ... 20

Brennplater
- vedlikehold ... 13

Brensel
- egnet ... 9
- nødvendig mengde ... 13
- påfylling ... 11-12
- uegnet ... 9
- ved ... 10

D

Deler, demonterbare ... 6

Demonterbare deler ... 6

Direkte tilførsel av forbrenningsluft
- tilknytning til ... 9

Dør
- åpne ... 6
- pakning ... 14

Dørpakning ... 14

E

Egnet brensel ... 9

eventuelle problemer ... 13

F

Feiing av skorsteinen ... 13

Fett til smøring ... 14

Fjerne
- aske ... 12
- askeskuff ... 6
- ildfaste indre brennplater ... 6

Fjerne aske ... 12

Forebygging av pipebrann ... 12

Frisklufttilførsel ... 4
- montere tilkoblingssett ... 8

Fyllhøyde ildsted ... 11

Fyring ... 10
- for dårlig varme ... 25
- ildstedet brenner for kraftig ... 25
- ildstedet er vanskelig å regulere ... 25
- opptenning ... 10
- påfylling av brensel ... 10, 12
- utilstrekkelig varme ... 13

G

Glass
- rengjøring ... 14
- sotdannelse ... 25

Glassdør
- rengjøring ... 14

Gulv
- bæreevne ... 4
- brannsikkerhet ... 4

Gulvets bæreevne ... 4

Gulvteppe ... 4

H

Hatt på skorsteinen ... 4

I

Ildfaste indre brennplater
fjerne 6
Ildstedetdet ryker inn 25
Ilegg av ved 10
Indre brennplater
advarsel 9
skamolx 6
Indre brennplater av støpejern 6
Indre brennplater av vermikulitt 6
Indre brennplater, ildfaste
fjerne 6

K

Kreosot 12

L

Lagring av ved 10
Lakk 9
Luft til bålet 12
Luftlekkasje 14
Luftregulator 10
Luftregulering 11
Lufttilførselsrøret 8

M

Mål 16
Montere
tilkoblingssett frisklufttilførsel 8

N

Nominell effekt 13, 15

O

Oppstilling
mål 16
Opptenning 10
Opptenningsbål 10
Opptenningsved 25

P

Påfylling av brensel 12
ildstedet ryker inn 25
Partikkelutslipp 15
Primær luftregulator 10
Problemløsning 25

R

Rå ved 10
Regulere lufttilførselen 12
Regulering av forbrenningsluft 11
Rengjøring
glass 14
ildsted 13
Rengjøringsmiddel for glass 14
Røyk
ved første gangs bruk 9
Røykgass
massestrøm 15
temperatur 15
Røykhatt 4
Røykrørstuss røykuttak 7
Røykuttak
diameter 15
Ruter
sotdannelse 25

S

Sekundær luftregulator 10
Skade 6
Skamolx
ildfast 6
Skorstein
forberede tilknytning 6
høyde 4
krav 3
montering til 9
vedlikehold 13
Skorsteinstilkobling
topp 7
Skorsteinstrekk 15
Smøring 14
Sokkel
dekkplate 8
Sprekker i ildstedet 14

T

Temperatur 15
Tilbakeslag av røyk 3
Tilførsel 8
Tilknytning
mål 16
Tilknytning til skorstein 6

Tilkobling til skorstein
på toppen 7
Tilkoblingssett frisklufttilførsel 8
Tjære 12
Tømming av aske 12
Tørking av ved 10

U

Uegnet brensel 9

V

Varme, for dårlig 25
Varme, utilstrekkelig 13
Ved 10
egnet type 10
fortsetter ikke å brenne 25
oppbevaring 10
rå 10
tørking 10
Vedlikehold
brennplater 13
rengjøring av glass 14
rengjøring av ildstedet 13
skorstein 13
smøring 14
tetning 14
Vegger
brannsikkerhet 4
Vekt 15
Ventilasjon 4
tommelfingerregel 4
Ventilasjonsrist 4
Virkningsgrad 15