Symb.	Ant.	Ændring	Dato/sign.

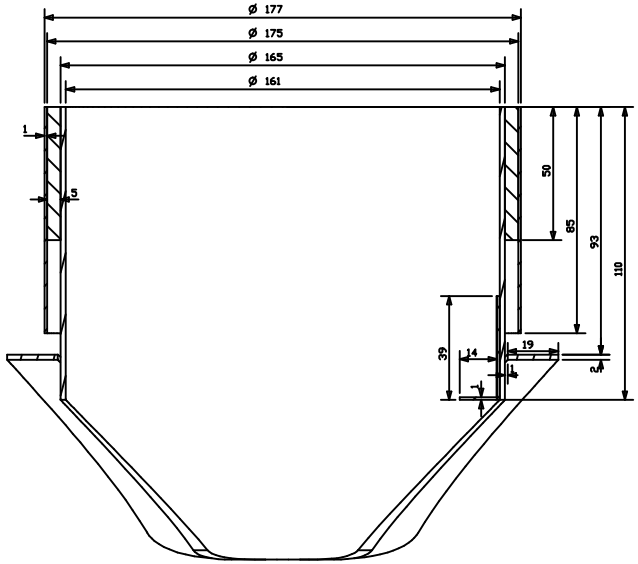

SECTION A-A

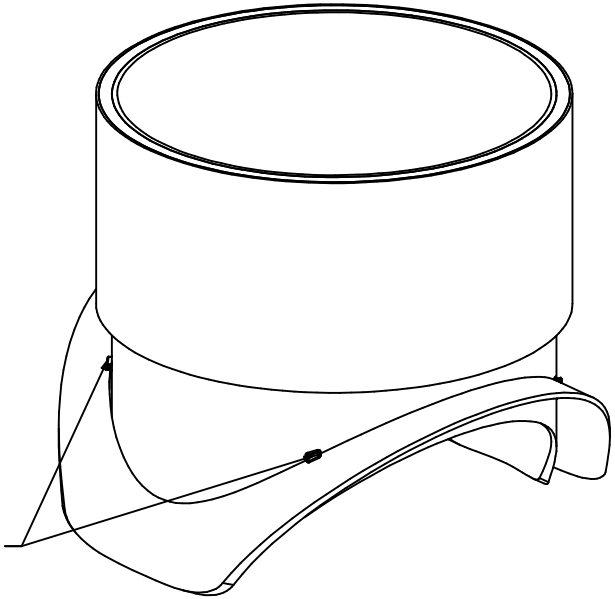

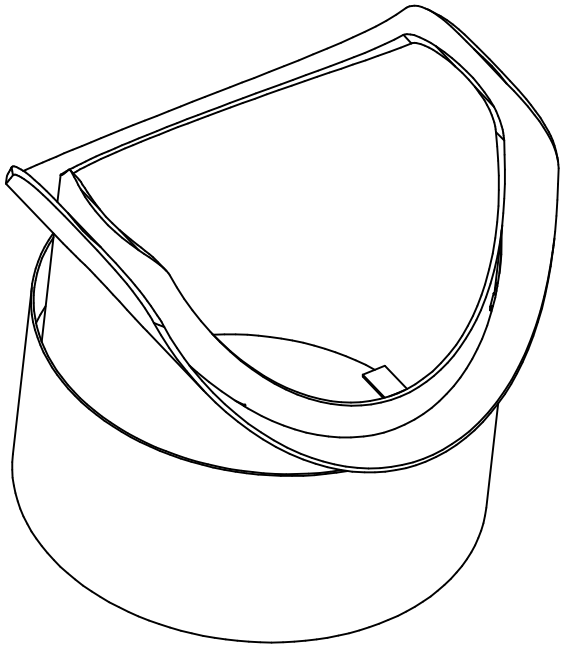

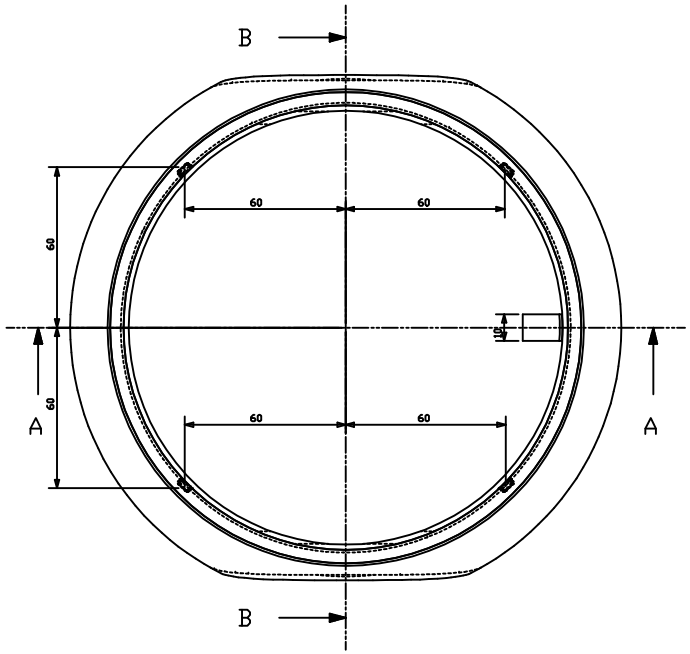

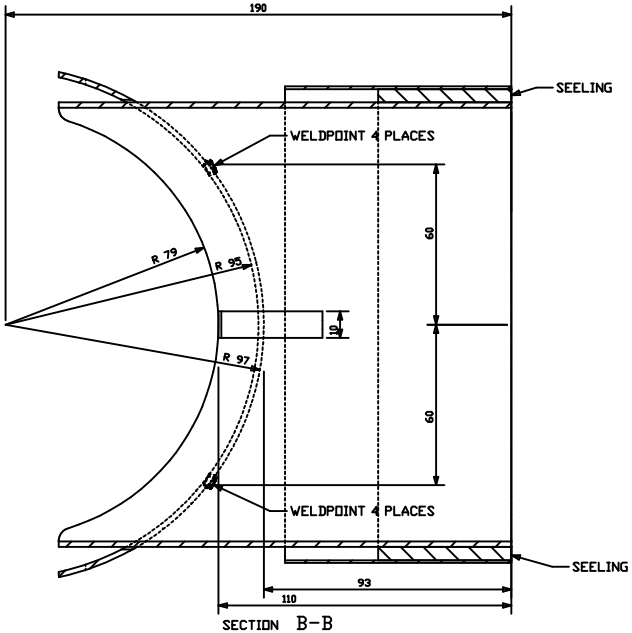

SECTION B-B

00	0	NAVN	.	.	.
Ændr. nr.	Ant.	Ejnavnord	Tegning produceret	Retsrelse	Annoteringsg
Tolmer		Projektion	Cad type: Unigraphics V18		
			Filnavn: .		
Dato: 07/3-13	Konstr.: .	Godk.: .	Målestokk: 1:1		
: 10390			Erstatning for: .	Erstatter af:	
			Tegn.nr.: .		
Kunde: .		Produktbetegnelse: .	Ændringsnr.: A		