INTEC ISO80 PUMPESTASJON

ISOLERT PUMPEKUM FOR FRITIDSBOLIGER OG MINDRE BOENHETER

INTEC ISO80 PUMPESTASJON

ISOLERT PUMPEKUM FOR FRITIDSBOLIGER OG MINDRE BOENHETER

BESKRIVELSE

Pumpekum produsert i polyetylen (PEHD) i moderne og høy kvalitet. Kummen er rotasjonsstøpt, er dobbeltvegget og isolert med EPS-skum mellom indre og ytre vegg. Dette g ir kummen e n s olid o g kraftig konstruksjon som muliggjør installasjon både over og under terrengnivå.

Pumpestasjonen har fått et særegent dråpeformet design som gir bedre plass til pumpen, men samtidig er det mulig å transportere tanken gjennom åpninger på 60cm x 70cm.

Leveres komplett med montert koblingsfot inkl. guiderør, tilbakeslagsventil og røropplegg i syrefast stål.

Leveres som en komplett løsning ved bruk av utstyr kun fra anerkjente produsenter. Dette sammen med vår lange bransjeerfaring får man en best mulig og gjennomprøvd pumpestasjon.

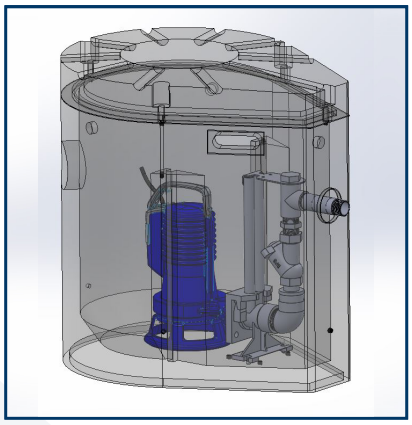

TEKNISKE DATA

Innløp:	110mm, forboret
Utløp:	1 ¼» utv. gjenger BSP
Materialet:	Polyetylen isolert med EPS-skum, inkl. lokk God værbestandighet, høy slagstyrke, og god kjemikalieresistens
Røropplegg:	Syrefast stål AISI316, 1 ¼» Tilbakeslagsventil 1 ¼» kule, syrefast stål (AISI316)
Volum:	80 liter
Vekt:	35kg (inkludert røropplegg, med eksklusiv pumpe)

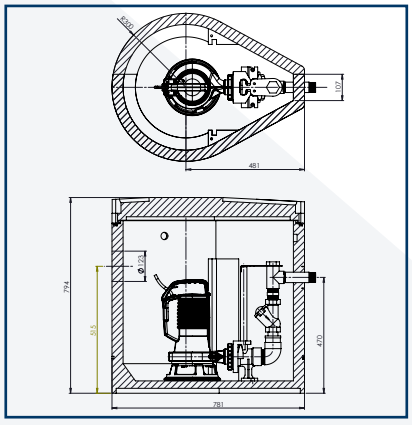

PUMPE

Kvernpumper 1,1kW opp til 5,5kW
1-fas 230V opp t.o.m. 1,5kW. Ved bruk av frekvensomformer t.o.m. 2,2kW 3-fas 230
eller 400V opp til 5,5kW

INTEC ISO80 PUMPESTASJON

ISOLERT PUMPEKUM FOR FRITIDSBOLIGER OG MINDRE BOENHETER

AUTOMATIKK

Standard pumpestyring er Intec PS Mega Light 1-fas 230V med enkel nivåvippe eller trykkregulering. For 3-fas pumper leveres Intec Control PS1-LCD med enkel nivåvippe eller trykkregulering.

PS MegaLight

Intec Control PS1-LCD

Enkel nivåvippe

Trykkregulering

OPSJONER

Varmekabel / frostvakt, varmebehov ca. 40W.

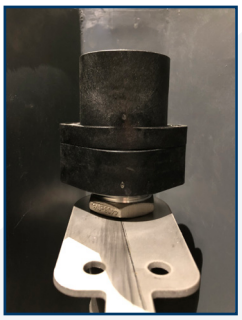

Lufteventil

Noen ganger ligger anlegget høyere enn trykkutløsningspunktet på ledningsnettet, slik at man pumper nedover. Da er det fare for hevert og pumpestasjonen blir sugd tom. Det er fare for at partikler «pakker seg» rundt kvernen når pumpen ikke er i drift og det oppstår hevert. For å forhindre dette setter vi inn en lufteventil.

Nedsenkbar Trykktransmitter

Ved ønske om en høy målenøyaktighet og driftssikkerhet velges en nedsenkbar trykktransmitter. Denne kan kun benyttes i kombinasjon med pumpestyringen Intec Control PS1-LCD, og nivået vises i displayet med 1 cm nøyaktighet.

VÅRE SERVICETEKNIKERE STÅR KLARE
FOR Å UTFØRE SERVICE, REPARASJONER OG INSPEKSJONER

INTEC PUMPERS SERVICETEKNIKERE HAR TVERRFAGLIG KOMPETANSE, DETTE GJØR OSS I STAND TIL Å HÅNDTERE DE FLESTE UTFORDRINGER.

Vi har kort responstid og trenger du akutt hjelp har vi også døgnbemanning.
Vår styrke er at vi tilbyr rask reparasjon, service, vedlikehold og rehabilitering av alle kjente pumpetyper og pumpesystemer uavhengig av fabrikat.

SERVICEAVTALER
Vi tilbyr serviceavtaler på pumper og pumpestasjoner. Årlig eller halvårlig ettersyn er ofte et krav for å opprettholde reklamasjonsrett i garantitiden. Tegner du en slik avtale med Intec Pumper AS får du samtidig en rask utrykning ved eventuelle driftsproblemer samt rabatterte slitedeler.

RAMMEAVTALER
Vi tilbyr rammeavtaler til kommuner, eiendomsbestitter m.fl .

KONTAKT OSS

Intec Pumper AS
Kongeveien 220,
1407 Vinterbro

Post@intecpumper.no
64 97 07 00