Cim 3739G

INNREGULERINGSVENTIL - VARIABEL ÅPNING - PN16 - STØPEJERN - RILLET

Denne artikkelen er produsert i overensstemmelse med kvalitetssikringskravene i ISO 9001 standard.
Alle artikler er testet i henhold til EN12266-1 standard.
Den kan brukes på et stort utvalg områder; varme, kjøling, vann og generelt på ethvert ikke-aggressivt medie.

Den garanteres i 5 år.

Produktet er produsert i EN-JL 1040 støpejern.

Nominelt trykk: PN16
Arbeidstemperatur: -10 ÷ 120°C

TRYKK OG TEMPERATUR TABELL

1 bar = 14,5 psi
1 bar = 14,5 lbf/in2
°C = 5/9 x (°F-32)
°F = 32 + (9/5 x °C)

cav. uff. GIACOMO CIMBERIO s.p.a.
Nedre Rommen 5 K - 0988 OSLO - Norway
tel.: +47 22 70 79 10 - fax: +47 22 70 79 11 - http://www.cimberio.no - e-mail: info@cimberio.no

© Cav. Uff. Giacomo Cimberio S.p.A. - rev: 9/2019-11-04

TEKNISK TEGNING

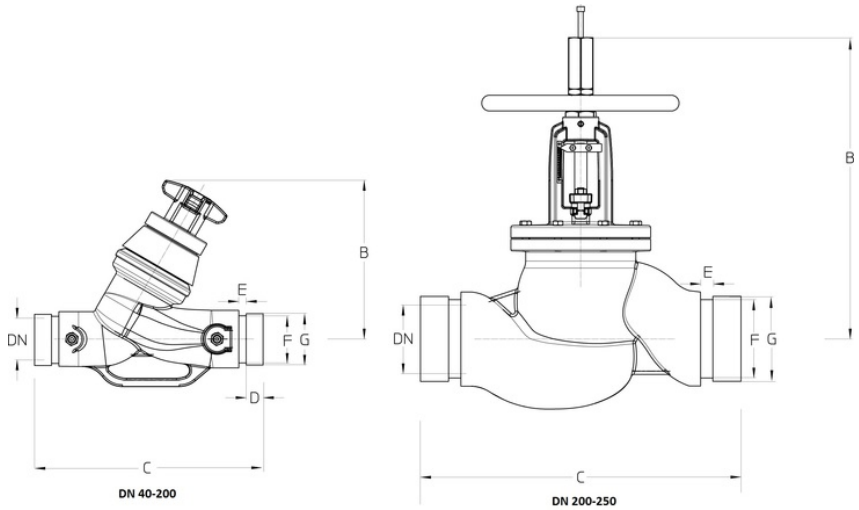

DN	40	50	65	65A	80	100	125	125A	150	150A	200	250	300
Kgs.	**7**	**10**	**15**	**15**	**20**	**31**	**40**	**40**	**64**	**64**	**134**	**202**	**267**
B	178	190	214	214	225	334	388	388	403	403	825	900	946
C	200	230	290	290	310	350	400	400	480	480	600	730	850
D	16	16	16	16	16	16	16	16	16	16	19	19	19
E	7	9	9	9	9	9	9	9	9	9	12	12	12
F	45	57	72	69	85	110	135	137	164	161	214	268	318
G	48	60	76	73	89	114	140	141	168	165	219	273	324

Rillede ender

TEKNISKE EGENSKAPER

KV - KVS										
DN	40	50	65	80	100	125	150	200	250	300
KV - KVS	29,32	47,63	72,09	103,68	186,01	307,78	355,11	790,63	955,29	1353,60

KV = Strømningsrate i m³/h ved et trykkfall på 1 bar

KVS = Gjennomstrømning som forårsaker et trykkfall på 1 bar målt på trykkoblingene.

REACH-forskriften
I henhold til artikkel 33 i REACH-forordningen, informerer vi deg om at komponentene av bronse- og messinglegeringer som er deler av artiklene vi leverer, inneholder bly (som legeringskomponent) i en høyere mengde enn grensen på 0,1% i vekt. Bly er satt inn i listen over SVHC-stoffer som er nominert for godkjenningsprosessen, i oppdateringen publisert av European Chemical Agency ECHA 27. juni 2018. Bly er innført med følgende informasjon:

- Stoff: Bly
- CAS: 7439-92-1
- EC: 231-100-4
- Liste: SVHC
- Data for inkludering: 27 Juni 2018

Siden bly er et element i legeringen, forventes ingen eksponering, og det kreves derfor ingen ytterligere informasjon for sikker bruk av dette produktet. Listen er tilgjengelig på følgende lenke:https://echa.europa.eu/it/candidate-list-table og siden det er en kontinuerlig oppdatert liste, erklærer vi den konstante overvåking om innføring av nye stoffer og spørringen om nåtids informasjon, til våre kunder dersom slike stoffer skal være inneholdt i produktene vi leverer.

Påse at produktets materialer og egenskaper er i henhold til systemets spesifikasjoner og lokale lover og regler.

VÅRE SERTIFIKATER

EAC

© Cav. Uff. Giacomo Cimberio S.p.A. - rev: 9/2019-11-04

cav. uff. GIACOMO CIMBERIO s.p.a.
Nedre Rommen 5 K - 0988 OSLO - Norway
tel.: +47 22 70 79 10 - fax: +47 22 70 79 11 - http://www.cimberio.no - e-mail: info@cimberio.no

© Cav. Uff. Giacomo Cimberio S.p.A. - rev: 9/2019-11-04

cav. uff. GIACOMO CIMBERIO s.p.a.
Nedre Rommen 5 K - 0988 OSLO - Norway
tel.: +47 22 70 79 10 - fax: +47 22 70 79 11 - http://www.cimberio.no - e-mail: info@cimberio.no