MARELD
PRO LIGHTING®

LYSPUCK GLOW RE
LIGHT PUCK GLOW RE

Art. no.: 6900-20060
EAN code: 7325920048677

Svenska
Bruksanvisning

TEKNISKA DATA
SPECIFIKATIONER
INBYGGT UPPLADDNINGSBART BATTERI: Litium-polymer (3,7 V, 750 mAh)
Livslängd: mer än 5 år
LADDNINGSSPECIFIKATIONER
LADDARE (120 VAC/VDC) (UL-listad): Ingång: 100–240 VAC, 50–60 Hz, 0,15 A
Utgång: 5.0 V DC 500 mA
LADDARE (12 VDC) (CE): Ingång: 12–24 VDC
Utgång: 5,0 V, 500 mAh
VIKT: 0,3 kg.
DIMENSIONER: 10,8 cm x 11,1 cm x 3,5 cm

LADDNINGSTID och ANVÄNDNINGSTID
Batteriet tar 2–3 timmar att ladda (gäller alla laddare). Ett fulladdat batteri har följande drifttid (ungefärlig):
Läge 1 – rotation: 9 timmar
Läge 2 – fyra blinkningar: 9 timmar
Läge 3 – en blinkning: 60 timmar
Läge 4 – växelvis blinkningar: 9 timmar
Läge 5 – SOS (morsekod): 14 timmar
Läge 6 – fast ljus (hög ljusstyrka): 5 timmar
Läge 7 – fast ljus (låg ljusstyrka): 35 timmar
Läge 8 – LED-ficklampa (två lysdioder): 9 timmar
Läge 9 – LED-ficklampa (fyra lysdioder): 6 timmar

LED-varningslampor (individuellt uppladdningsbara)
VIKTIGA SÄKERHETSANVISNINGAR
• Läs alla anvisningar före användning
• Titta inte rakt mot ljuskällan (du kan skada din syn)
• Stäng av alla lampor innan laddning påbörjas
• Använd inte alkohol, brandfarliga lösningar eller andra lösningsmedel på eller i närheten av denna enhet. Rengör med varmt vatten och mjuk trasa.
• Var mycket försiktig när det finns barn i närheten.
• Vattentät endast om den används enligt tillverkarens anvisningar

KOMPONENTER

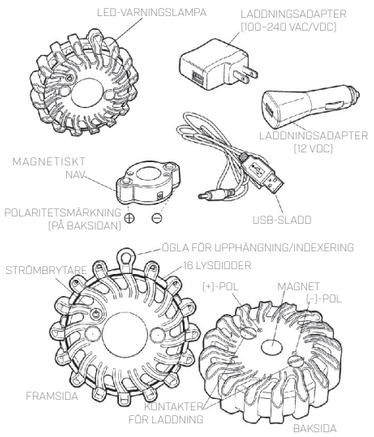

LADDNING
Signalljuset kan antingen laddas med billaddare (12 V) eller väggladdare (100–240 V) (medföljer).
1. Anslut USB-kontakten till lämplig laddningsadapter (12 V eller 100–240 V, beroende på vilken laddare som ska användas).
2. Anslut USB-sladdens kontakt till uttaget i det MAGNETISKA NAVET.
3. Anslut det MAGNETISKA NAVET till SIGNALLJUSET genom att koppla ihop (+) och (-) på de båda med varandra. MAGNETEN i mitten håller samman de två delarna.
4. Anslut LADDNINGSADAPTERN (12 V eller 100–240 V) till strömförsörjning (12 V-uttag eller 100–240 V vägguttag).
• Grön LED = laddning pågår
• Röd LED = fulladdat ELLER felaktig inriktning av signalljus och MAGNETISKT NAV

Användning
Tryck på STRÖMBRYTAREN för att bläddra genom följande nio belysningsmönster:
Läge 1 – rotation
Läge 2 – fyra blinkningar
Läge 3 – en blinkning
Läge 4 – växelvis blinkningar
Läge 5 – SOS (morsekod)
Läge 6 – fast ljus
Läge 7 – fast ljus (låg ljusstyrka)
Läge 8 – LED-ficklampa (två lysdioder)
Läge 9 – LED-ficklampa (fyra lysdioder)
Läge 10 – släckt

Växelvis drift:
För att stänga av signalljuset utan att bläddra igenom de nio belysningsmönstren håller du inne STRÖMBRYTAREN i 2 sekunder. Två lysdioder blinkar fem gånger och slocknar därefter. När enheten ska användas igen trycker du på STRÖMBRYTAREN (enheten återupptar det senaste belysningsmönstret som användes innan avstängning).

ANVÄNDNINGSOMRÅDE
1. Säkrare och mer miljövänlig än brinnande signalljus för nödsituationer på vägar. Vid användning av detta LED-signalljus genereras inte gnistor, öppen låga, rök eller giftiga kemikalier.
2. Tack vare dess stöttåliga konstruktion är detta signalljus mycket motståndskraftigt mot eventuell påkörning av fordon på vägen (det fungerar även efter att ha körts över med lastbil). Det används av brandförsvar, polis och annan utryckningspersonal.
3. Det kan läggas plant eller ställas på högkant. Placera det på vägen, byggarbetsplats, stötfångare eller annan yta på fordon och på annan plats som behöver nödljus.
4. Detta LED-signalljus är vattentätt och kan användas i marina tillämpningar och i våt miljö (det är vattentätt ned till 10 meters djup). Det flyter upp om den inte förankras.
5. Förankra det i magnetisk metallyta med hjälp av magneten på dess baksida. Placera det på fordon, staket eller annan metallyta.
OBS! Vi rekommenderar att du inte demonterar detta signalljus. Om det inte monteras korrekt efter eventuell demontering kan följden bli att den vattentäta tätningen inte fungerar korrekt och att enheten skadas.

English
Instruction

TECHNICAL INFORMATION
SPECIFICATIONS
INTERNAL RECHARGEABLE BATTERY: Lithium polymer 750 mAH ~ 3.7V
5+year life
CHARGING SPECIFICATIONS
120VAC/DC CHARGER (UL Listed): Input: 100-240VAC.50-60 Hz0.15A
Output: 5.0 V DC 500 mA
12V DC CHARGER(CE): Input: 12-24VDC
Output: 5.0V, 500 mA
WEIGHT: 0.3 kg.
DIMENSIONS: 10,8 cm x 11,1 cm x 3,5 cm

POWER DURATION and RUN TIME
The battery will be fully charged with either charger within 2-3 hours. When fully charged you may expect these runtimes:
#1 – Rotate: 9 hours
#2 - Quad Flash: 9 hour
#3 - Single Blink: 60 hours
#4-Alternating Blinks: 9 hours
#5 - SOS Rescue (Morse Code): 14 hours
#6-Steady on-high: 5 hours
#7-Steady on-low: 35 hours
#8-2 LED Flashlight: 9 hours
#9-4 LED Flashlight: 6 hours

Led Warning Light (One By One Rechargeable Type)
IMPORTANT SAFEGUARDS
•Read all instructions before operating
• Do not look directly at the light; may cause injury to your eyes
• Turn off all lights before charging
• Do not use alcohol, flammable solutions, or other solvents on or near this unit. Only clean with warm water and a soft cloth.
• Administer close supervision when using around children
• Waterproof only when used in accordance with manufacturer's instructions

PARTS IDENTIFICATION

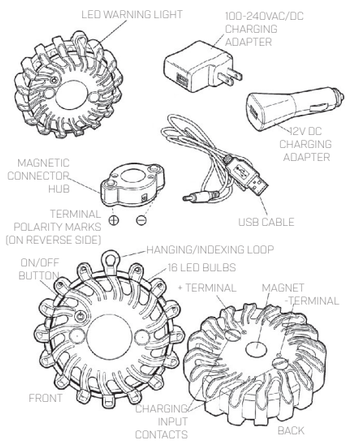

CHARGING
The Flare may be charged using either a 12V car charger or 100-240V wall charger (included).
1.Plug the USB PLUG into the appropriate 12V or 100-240V CHARGING ADAPTER, depending on your application.
2. Plug the male end of the USB CABLE into the female port of the MAGNETIC CONNECTOR HUB.
3. Connect the MAGNETIC CONNECTOR HUB to the FLARE aligning the (+) and (-) terminal symbols on each. The MAGNET in the center will keep the two items connected.
4. Plug the 12V or 100-240V CHARGING ADAPTER into either a 12V power receptacle or 100-240V wall outlet.
• Green LED = charge in process
• Red LED = fully charged OR the Flare and Hub are misaligned and need to be adjusted

Operation:
Press the ON/OFF BUTTON to rotate through the following 9 light patterns:
#1 - Rotate
#2 - Quad Flash
#3 - Single Blink
#4-Alternating Blinks
#5 - SOS Rescue (Morse Code)
#6-Steady on-high
#7 - Steady on - low
#8-2 LED Flashlight
#9-4 LED Flashlight
#10-Off

Alternate Operation:
To turn off the flare without cycling through the 9 light pattern, press and hold the ON/OFF BUTTON for 2 seconds. Two LEDs will flash five times and then turn off. When ready to operate again, press the ON/OFF BUTTON and it will return to the last flash pattern that was selected before turning off.

RANGE OF USE
1. Safer and ecologically better for our environment than flame style emergency road flares. No spark, open flame, fumes or toxic chemicals are produced when useing the LED Road Flare.
2. Shock resistant construction makes the Flare very durable and can withstand the impact of roadside traffic. Can even be run over by a truck and still operate. Used by fire, police, and other emergency responders.
3. Lie flat or on its edge depending on your reference. Place on the road, on construction sites, vehicle bumper or other surface, and anywhere needing emergency signaling.
4. The LED Road Flare is waterproof so it may be used for marine applications and safely in wet environments, including submerged to a depth of 33 feet. Will float unless secured.
5. Using the magnet on the back, attach to any magnetic metal surface. Place on a vehicle, fence, or other metal surface.
NOTE: It is not recommended that you disassemble the Flare. If it is not reassembled correctly it may resultin failure of the waterproof seal ana damage to the unit.

Norsk
Bruksanvisning

TEKNISK INFORMASJON
SPESIFIKASJONER
INTERNT OPPLADBART BATTERI: Litium-polymer 3,7 V 750 mAh
5+ års levetid
LADESPESIFIKASJONER
120 V AC/DC-LADER (UL-listet): Inngang: 100–240 V AC 50–60 Hz 0,15 A
Utgang: 5.0 V DC 500 mA
12 V DC-LADER (CE): Inngang: 12–24 V DC
Utgang: 5,0 V, 500 mA
VEKT: 0,3 kg.
MÅL: LxBxH: 10,8 cm x 11,1 cm x 3,5 cm

EFFEKTVARIGHET og DRIFTSTID
Batteriet vil være fulladet etter 2–3 timer uansett hvilken av de to laderne man bruker. Når batteriet er fulladet, kan du forvente følgende driftstider:
#1 – Roterende: 9 timer
#2 – Firedobbelt blinking: 9 timer
#3 – Enkelt blink: 60 timer
#4 – Vekslende blinking: 9 timer
#5 – SOS nødsignal (morsekode): 14 timer
#6 – Fast lys, høy effekt: 5 timer
#7 – Fast lys, lav effekt: 35 timer
#8 – 2 LED lommelykt: 9 timer
#9 – 4 LED lommelykt: 6 timer

LED varsellys (en etter en, oppladbar type)
VIKTIGE SIKKERHETSTILTAK
• Les alle instruksjoner før bruk
• Se ikke direkte mot lyset, det kan føre til øyeskader
• Slå av alle lys før lading
• Bruk ikke alkohol, brennbare løsninger eller andre løsemidler på eller nær denne enheten. Rengjør kun med varmt vann og en myk klut.
• Pass nøye på hvis enheten brukes i nærheten av barn
• Enheten er kun vanntett dersom den brukes i samsvar med produsentens instruksjoner

IDENTIFIKASJON AV DELER

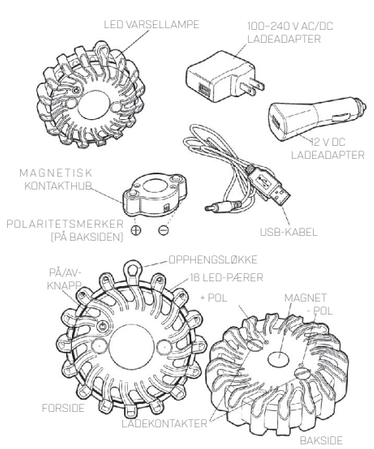

LADING
Signallampen kan brukes med enten en 12 V billader eller en 100–240 V vegglader (inkludert).
1. Koble USB-KONTAKTEN til 12 V eller 100–240 V LADEADAPTEREN, avhengig av din anvendelse.
2. Koble hannenden av USB-KABELEN til hunnporten i den MAGNETISKE KONTAKTHUBEN.
3. Koble den MAGNETISKE KONTAKTHUBEN til SIGNALLAMPEN ved å føre sammen (+) og (-) polene på hver av dem. MAGNETEN i midten vil holde de to enhetene sammenkoblet.
4. Koble 12 V eller 100–240 V LADEADAPTEREN til enten en 12 V strømkontakt eller en 100–240 V stikkontakt på veggen.
• Grønn LED = lading pågår
• Rød LED = fulladet ELLER signallampen og huben er feil sammenkoblet og må justeres

Betjening:
Trykk på PÅ/AV-KNAPPEN for å bla gjennom følgende 9 lysmønstre:
#1 – Roterende
#2 – Firedobbelt blinking
#3 – Enkelt blink
#4 – Vekslende blinking
#5 – SOS nødsignal (morsekode)
#6 – Fast lys, høy effekt
#7 – Fast lys, lav effekt
#8 – 2 LED lommelykt
#9 – 4 LED lommelykt
#10 – Av

Alternativ betjening:
Du kan slå av signallampen uten å bla gjennom de 9 lysmønstrene ved å trykke og holde inne PÅ/AV-KNAPPEN i 2 sekunder. To LED-er vil blinke fem ganger og deretter slå seg av. Når du vil bruke lampen igjen, trykk på PÅ/AV-KNAPPEN slik at den går tilbake til det siste blinkemønsteret som ble valgt før den ble slått av.

BRUKSOMRÅDE
1. Sikrere og økologisk bedre for miljøet enn trafikksignallamper av flammetypen. Det produseres ingen gnister, ingen åpen flamme, ingen damp eller giftige kjemikalier ved bruk av LED signallampen.
2. Støtbestandig konstruksjon gjør at signallampen er svært holdbar og tåler støt fra biltrafikken. Kan også bli overkjørt av en lastebil og likevel fungere. Brukes av brannvesen, politi og andre nødetater.
3. Legges flatt eller plasseres stående på kant avhengig av bruken. Plasseres på veier, byggeplasser, støtfangere eller andre overflater, og overalt hvor det behøves varselsignaler.
4. LED signallampen er vanntett og kan derfor trygt brukes til marine anvendelser og i våte miljøer, inkludert nedsenket til en dybde på 10 meter. Vil flyte dersom den ikke festes.
5. Kan festes til en hvilken som helst magnetisk metalloverflate med magneten på baksiden. Kan plasseres på et kjøretøy, gjerde eller en annen metalloverflate.
MERK: Det anbefales ikke at du demonterer signallampen. Hvis den ikke settes sammen igjen på korrekt måte, kan det føre til at den vanntette forseglingen ikke fungerer, og dermed kan lampen bli skadet.

Suomi
Käyttöohjeet

KÄYTTÖOHJE
TEKNISET TIEDOT
SISÄÄNRAKENNETTU LADATTAVA AKKU: Litiumpolymeeri 3,7 V 750 mAh
Käyttöikä 5+ vuotta
LATAUSTIEDOT
LATAUSLAITE 120 V AC/DC (UL-hyväksytty): Tulo: 100–240 V AC 50–60 Hz 0,15 A
Lähtö: 5.0 V DC 500 mA
LATAUSLAITE 12 V DC (CE): Tulo: 12–24 V DC
Lähtö: 5,0 V, 500 mA
PAINO: 0,3 kg
MITAT: P 10,8 cm x L 11,1 cm x K 3,5 cm

LATAUS- JA KÄYTTÖAJAT
Akku latautuu täyteen kummallakin latauslaitteella 2–3 tunnissa. Täydellä latauksella lampun toiminta-aikojen odotetaan olevan:
#1 - Kiertävä valo: 9 tuntia
#2 - Neljä vilkahdusta: 9 tuntia
#3 - Yksi vilkahdus: 60 tuntia
#4 - Vaihtuva vilkunta: 9 tuntia
#5 - SOS-merkki (morse): 14 tuntia
#6 - Tasainen valo - kirkas: 5 tuntia
#7 - Tasainen valo - himmeä: 35 tuntia
#8 - 2 lamppua: 9 tuntia
#9 - 4 lamppua: 6 tuntia

LED-varoitusvalo (erilliset lamput, ladattava)
TURVALLISUUSOHJEET
• Lue kaikki ohjeet ennen laitteen käyttämistä
• Älä katso suoraan lamppuihin; silmävammojen vaara
• Sammuta lamppu kokonaan ennen lataamista
• Älä puhdista lamppua tai sen lähellä olevia pintoja alkoholilla tai muilla liuottimilla. Käytä puhdistukseen vain lämmintä vettä ja pehmeää liinaa.
• Pidä lampun lähettyvillä olevia lapsia silmällä
• Vesitiiviys edellyttää valmistajan ohjeiden noudattamista

LAMPUN OSAT

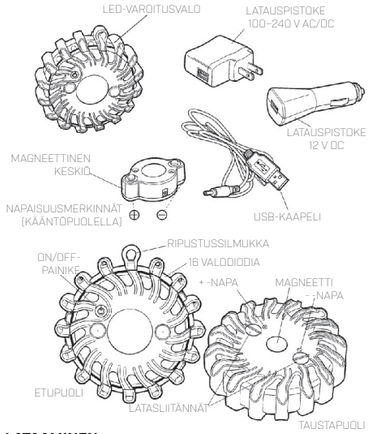

LATAAMINEN
Lampun voi ladata joko 12 voltin autopistokkeella tai 100–240 voltin pistorasiapistokkeella (sisältyvät).
1. Liitä USB-liitin 12 tai 100–240 voltin latauspistokkeeseen käytön mukaan.
2. Liitä USB-kaapelin toinen pää magneettikeskiön USB-liitäntään.
3. Liitä magneettikeskiö lamppuun kohdistamalla (+) plus- ja (-) miinus -merkinnät toisiinsa. Keskiön magneetti pitää osat kiinni toisissaan.
4. Liitä 12 tai 100–240 voltin latauspistoke 12 voltin autoliitäntään/100–240 voltin pistorasiaan.
• Vihreä merkkivalo = lamppua ladataan
• Punainen merkkivalo = akku on täynnä TAI lampun ja keskiön kohdistus ei ole tapahtunut oikein, joten se on tehtävä uudelleen

Käyttäminen:
Lampun 9 valaisumallia vaihdetaan painamalla ON/OFF-painiketta:
#1 - Kiertävä valo
#2 - Neljä vilkahdusta
#3 - Yksi vilkahdus
#4 - Vaihtuva vilkunta
#5 - SOS-merkki (morse)
#6 - Tasainen valo - kirkas
#7 - Tasainen valo - himmeä
#8 - 2 lamppua
#9 - 4 lamppua
#10 - Pois

Vaihtoehtoinen tapa:
Voit sammuttaa lampun käymättä läpi kaikkia 9 valaisumallia painamalla ON/OFF-painiketta 2 sekunnin ajan. Kaksi valodiodia vilkahtaa viisi kertaa, jonka jälkeen lamppu sammuu. Kun painat ON/OFF-painiketta uudelleen, lamppu syttyy siihen valaisumalliin, jossa se oli sammutuksen aikana.

KÄYTTÖKOHTEITA
1. Turvallisempi ja ekologisesti parempi vaihtoehto kuin hätäsoihdut. Ei kipinöitä, liekkejä, savua eikä myrkyllisiä kemikaaleja.
2. Iskunkestävän rakenteen ansiosta lamppu on erittäin luotettava ja kestää liikenteen aiheuttamat rasitukset. Kestää toimintakuntoisena jopa yliajettuna. Soveltuu pelastuslaitokselle, poliisille ja muille hätätilanteissa toimiville.
3. Lamppu toimii sekä vaaka- että pystyasennossa. Sen voi sijoittaa tielle, rakennuskohteen viereen, ajoneuvon puskuriin tai muulle pinnalle, joka on sopivasti hätäalueella.
4. LED Road Flare -lamppu on vesitiivis, joten se soveltuu kosteisiin olosuhteisiin ja vesiliikenteeseen; se toimii myös pinnan alla 10 metriin asti. Lamppu kelluu, ellei sitä kiinnitetä kohteeseen.
5. Takana olevan magneetin avulla lampun voi kiinnittää mihin tahansa magneettiseen metallipintaan. Sijoita se ajoneuvoon, aitaan tai muuhun metallirakenteeseen.
HUOM: Emme suosittele lampun avaamista. Mikäli sitä ei suljeta oikein, rakenteen vesitiiviys voi heikentyä ja sen komponentit voivat vaurioitua.

Dansk
Instruktioner

TEKNISK INFORMATION
SPECIFIKATIONER
INTERNT GENOPLADELIGT BATTERI: Lithiumpolymer 3,7 V 750 mAh
5+ års levetid
LADESPECIFIKATIONER
120 V AC/DC OPLADER (UL-listed): Indgang: 100-240 V AC 50-60 Hz 0,15 A
Udgang: 5.0 V DC 500 mA
12 V DC OPLADER (CE): Indgang: 12-24 V DC
Udgang: 5,0 V, 500 mA
VÆGT: 0,3 kg.
DIMENSIONER: 10,8 cm x 11,1 cm x 3,5 cm

OPLADNINGS- OG DRIFTSTIDER
Batteriet vil blive fuldt opladet med begge opladere på 2-3 timer. Når det er fuldt opladet, kan du forvente følgende driftstider:
#1 - Rotation: 9 timer
#2 - Blinkende 4-sekvens: 9 timer
#3 - Enkelt blink: 60 timer
#4 - Vekslende blink: 9 timer
#5 - SOS-signal (morsekode): 14 timer
#6 - Fast lys, høj effekt: 5 timer
#7 - Fast lys, lav effekt: 35 timer
#8 - 2 LED blinklys: 9 timer
#9 - 4 LED blinklys: 6 timer

LED-advarselslys (en-for-en genopladelig type)
VIGTIGE SIKKERHEDSFORANSTALTNINGER
• Læs hele vejledningen før brug
• Kig ikke direkte ind i lyset; det kan forårsage øjenskader
• Sluk alle lamper før opladning
• Brug ikke alkohol, brandfarlige opløsningsmidler eller andre opløsningsmidler på eller i nærheden af denne enhed. Må kun rengøres med varmt vand og en blød klud.
• Hold nøje opsyn, når enheden anvendes i nærheden af børn
• Kun vandtæt ved anvendelse i overensstemmelse med producentens anvisninger

FORTEGNELSE OVER DELENE

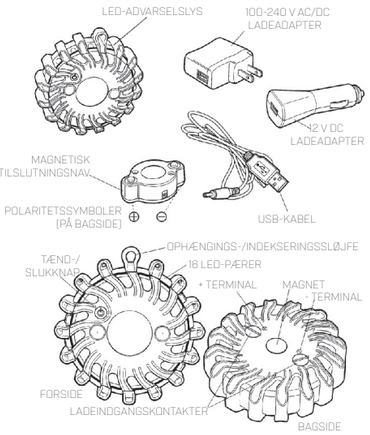

OPLADNING
Nødlyset kan enten oplades med en 12 V biloplader eller en 100-240 V vægoplader (medfølger).
1.Sæt USB-STIKKET i den ønskede 12 V eller 100-240 V LADEADAPTER afhængigt af formålet.
2. Sæt hanstikket på USB-kablet i hunstikket på det MAGNETISKE TILSLUTNINGSNAV.
3. Forbind det MAGNETISKE TILSLUTNINGSNAV med NØDLYSET ved at bringe (+) og (-) terminalerne på linje med hinanden. Magneten i midten vil holde de to dele forbundet.
4. Sæt 12 V eller 100-240 V LADEADAPTEREN i enten et 12 V strømstik eller en 100-240 V stikkontakt.
• Grøn LED = opladning i gang
• Rød LED = fuldt opladet ELLER nødlys og nav forkert justeret og kræver tilretning

Betjening:
Tryk på TÆND-/SLUKKNAPPEN for at skifte mellem de følgende 9 lysmønstre:
#1 - Rotation
#2 - Blinkende 4-sekvens
#3 - Enkelt blink
#4 - Vekslende blink
#5 - SOS-signal (morsekode)
#6 - Fast lys, høj effekt
#7 - Fast lys, lav effekt
#8 - 2 LED-blinklys
#9 - 4 LED-blinklys
#10 - Sluk

Alternativ betjening:
Tryk og hold TÆND-/SLUKKNAPPEN i 2 sekunder, hvis du vil tænde nødlyset uden at gå gennem de 9 lysmønstre. To LED'er blinker fem gange og slukker derefter. Når du er klar til at betjene den igen, trykker du på TÆND-/SLUKKNAPPEN, hvorefter den vender tilbage til det blinkemønster, som var valgt, før den blev slukket.

ANVENDELSESOMRÅDE
1. Sikrere og bedre for miljøet end flammebaserede vejnødbelysninger. Ingen gnister, åben ild, røg eller giftige kemikalier dannes ved brug af LED-vejnødbelysningen.
2. Stødsikker konstruktion gør nødlyset meget robust, det kan modstå belastningen fra kørende trafik. Kan tåle at bliver kørt over af en lastbil og stadig fungere. Bruges af brandvæsen, politi og andre beredskabstjenester.
3. Placeres fladt eller opretstående, alt efter hvad du foretrækker. Kan placeres på veje, byggepladser, kofangere eller andre overflader, på steder hvor der kræves nødsignalering.
4. LED-vejnødlyset er vandtæt, så det kan bruges i maritime sammenhænge og er sikkert i våde miljøer, også neddyppet i op til 10 meters dybde. Flyder ovenpå, medmindre det fikseres.
5. Ved hjælp af magneten på bagsiden kan det fastgøres på enhver metaloverflade. Anbring det på en bil, et rækværk eller en anden metaloverflade.
BEMÆRK: Det anbefales ikke at adskille nødlyset. Hvis det ikke samles korrekt igen, kan det resultere i, at den vandtætte forsegling svigter, og enheden bliver beskadiget.

Polski
Instrukcji

INFORMACJE TECHNICZNE
DANE TECHNICZNE
WEWNĘTRZNY AKUMULATOR: litowo-polimerowy 3,7 V, 750 mAh
żywotność co najmniej 5 lat
PARAMETRY ŁADOWANIA
ŁADOWARKA 120 V AC/DC (ze znakiem UL): Wejście: 100–240 V AC, 50–60 Hz, 0,15 A
Wyjście: 5,0 V DC, 500 mA

Luna AB
441 80 Alingsås
Sweden
www.luna.se
Art. No. 6900-0060
EAN code. 7325920048677

Luna AB
441 80 Alingsås
Sweden
www.luna.se
Art. No. 6900-20060
EAN code. 7325920048677

MARELD
PRO LIGHTING®

ŁADOWARKA 12 V DC (ze znakiem CE): Wejście: 12–24 V DC
Wyjście: 5,0 V DC, 500 mA
MASA: 0,3 kg
WYMIARY: 10,8 cm x 11,1 cm x 3,5 cm

CZAS ŁADOWANIA I CZAS DZIAŁANIA
Akumulator osiąga stan pełnego naładowania, niezależnie od użytej ładowarki, w czasie 2–3 godz. Po pełnym naładowaniu, spodziewane czasy działania w poszczególnych trybach wynoszą:
1. Rotacja: 9 godz.
2. Błysk poczwórny: 9 godz.
3. Błysk pojedynczy: 60 godz.
4. Błyski naprzemienne: 9 godz.
5. Sygnał SOS (alfabet Morse'a): 14 godz.
6. Światło stałe silne: 5 godz.
7. Światło stałe słabe: 35 godz.
8. Latarka 2 diody LED: 9 godz.
9. Latarka 4 diody LED: 6 godz.

Flara ostrzegawcza LED (typ akumulatorowy One By One)
WAŻNE OSTRZEŻENIA
• Przed rozpoczęciem użytkowania przeczytać wszystkie zalecenia
• Nie patrzyć bezpośrednio w światło; może to spowodować uraz wzroku
• Przed ładowaniem wyłączyć wszystkie światła
• Nie narażać urządzenia na kontakt z alkoholem, łatwopalnymi płynami i rozpuszczalnikami, ani ich oparami. Czyścić tylko ciepłą wodą i miękką ścierką.
• Ściśle nadzorować podczas używania urządzenia w obecności dzieci
• Wodoodporność jest zachowana tylko przy używaniu zgodnie z zaleceniami producenta

IDENTYFIKACJA CZĘŚCI

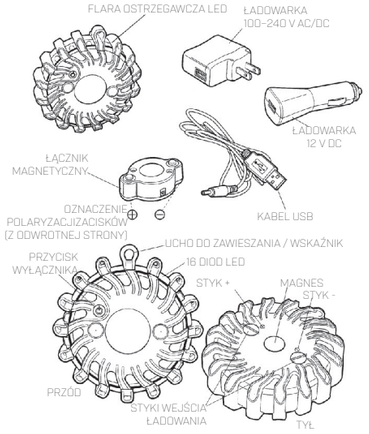

ŁADOWANIE
Flarę można ładować przy użyciu ładowarki samochodowej 12 V lub ładowarki sieciowej 100–240 V (w załączeniu).
1. Dołączyć WTYK USB kabla do gniazda wyjściowego ŁADOWARKI 12 V lub 100–240 V – w zależności od sytuacji.
2. Drugi wtyk kabla USB (okrągły) dołączyć do gniazdka ładowania w ŁĄCZNIKU MAGNETYCZNYM.
3. Zetknąć ŁĄCZNIK MAGNETYCZNY z FLARĄ, tak by zgrały się ze sobą styki odpowiednio (+) i (-) obu urządzeń. MAGNES znajdujący się pośrodku flary będzie utrzymywał oba urządzenia w stanie złączonym.
4. Dołączyć ładowarkę do gniazdka zasilającego, odpowiednio, samochodowego 12 V lub ściennego 100–240 V.
• Zielona dioda LED – ładowanie w toku
• Czerwona dioda LED – akumulator całkowicie naładowany LUB zetknięcie flary z łącznikiem nie jest prawidłowe i wymaga korekty.

Sposób użycia:
Kolejne naciśnięcia PRZYCISKU WYŁĄCZNIKA powodują przechodzenie w kolejne, podane poniżej, tryby świecenia:
1. Rotacja
2. Błysk poczwórny
3. Błysk pojedynczy
4. Błyski naprzemienne
5. Sygnał SOS (alfabet Morse'a)
6. Światło stałe silne
7. Światło stałe słabe
8. Latarka 2 diody LED
9. Latarka 4 diody LED
10. Wyłączenie

Działanie alternatywne:
Aby wyłączyć flarę bez kolejnego przechodzenia przez wszystkie 9 trybów świecenia, należy nacisnąć PRZYCISK WYŁĄCZNIKA i przytrzymać przez 2 sekundy. Wówczas dwie diody LED błysną 5 razy i flara się wyłączy. Jeżeli chcemy ponownie włączyć flarę, należy nacisnąć PRZYCISK WYŁĄCZNIKA, wówczas włączy się tryb świecenia, który był aktywny ostatnio przed wyłączeniem.

ZAKRES ZASTOSOWAŃ
1. Flary ostrzegawcze typu LED są bezpieczniejsze i bardziej przyjazne dla środowiska niż flary typu płomieniowego. Przy używaniu flar ostrzegawczych LED nie ma iskrzenia, otwartego płomienia, oparów ani wydzielania toksycznych substancji chemicznych.
2. Odporna na wstrząsy konstrukcja sprawia, że flara jest bardzo trwała i odporna na ruch drogowy. Można nawet przejeżdżać przez nią ciężarówką i nadal będzie działać. Flary takie są używane przez straż pożarną, policję i inne służby ratunkowe.
3. W zależności od sytuacji można kłaść je płasko albo stawiać prostopadle. Można umieszczać na jezdni, w miejscu budowy, na zderzaku pojazdu lub na innej powierzchni, wszędzie gdzie istnieje potrzeba użycia sygnalizacji ostrzegawczej.
4. Flara ostrzegawcza LED jest wodoszczelna, może więc być używana do zastosowań żeglugowych i w środowiskach mokrych, włącznie z zanurzeniem do głębokości 33 stóp (10 m). Jeśli nie jest przymocowana będzie unosić się na powierzchni wody.
5. Korzystając z magnesu z tyłu, można ją mocować na dowolnej powierzchni wykonanej z metalu magnetycznego. Można umieszczać na pojeździe, ogrodzeniu lub innej metalowej powierzchni.
UWAGA: Nie zaleca się rozbierać flary na części. Jeśli po demontażu nie zostanie ona poprawnie złożona, może ulec uszkodzeniu uszczelka chroniąca przed wodą, i w konsekwencji doprowadzić do uszkodzenia urządzenia.

Eesti
Kasutusjuhendi

ÜLDINE TEAVE
TEHNILISED ANDMED
SISEMINE AKU: Liitiumpolümeer 3,7 V 750 mAh eluiga 5+ aastat
LAADIJA ANDMED
120 VAC/DC LAADIJA (UL nimekirjas): Sisend: 100-240 VAC, 50-60 Hz, 0,15 A
Väljund: 5,0 V DC 500 mA
12 V DC LAADIJA (CE): Sisend: 12-24 VDC
Väljund: 5,0 V, 500 mA
MASS: 0,3 kg
MÕÕTMED: 10,8 cm x 11,1 cm x 3,5 cm

LAADIMISAEG ja TÖÖAEG
Aku täislaadimiseks kulub sõltuvalt laadijast 2-3 tundi. Täielikult laetud akuga võib arvestada järgmiste tööaegadega:
#1 – pöörlev: 9 tundi
#2 – nelikplinkiv: 9 tundi
#3 – lihtne plinkiv: 60 tundi
#4 – vahelduvalt plinkiv: 9 tundi
#5 – SOS (morse): 14 tundi
#6 – pidev tugev: 5 tundi
#7 – pidev nõrk: 35 tundi
#8 – 2 LEDiga taskulamp: 9 tundi
#9 – 4 LEDiga taskulamp: 6 tundi

LED hoiatustuli (järjestikku töötav, laetav)
OLULISED OHUTUSNÕUDED
• Loe kõik juhised enne lambi kasutamist läbi.
• Ära vaata otse lambi valgusesse, kuna see võib kahjustada sinu silmi.
• Enne laadimist lülita kõik valgusallikad välja.
• Ära kasuta lambi läheduses alkoholi, põlevvedelikke või muid lahusteid. Kasuta puhastamiseks ainult sooja vett ja pehmet lappi.
• Ära luba lastel kasutada lampi ilma täiskasvanu järelevalveta.
• Veekindlus on tagatud ainult siis, kui lampi kasutatakse vastavalt tootja juhistel.

OSAD

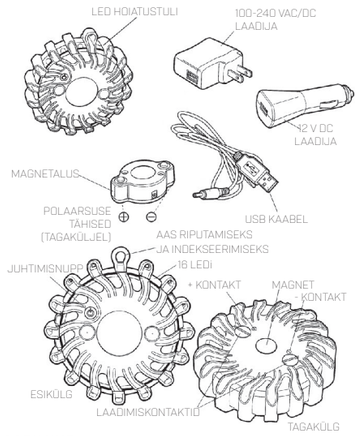

LAADIMINE
Lampi võib laadida 12 V autolaadijaga või 100-240 V seinalaadijaga (komplektis).
1. Pista USB kaabli pistik vastavalt olukorrale kas 12 V või 100-240 V LAADIJASSE.
2. Pista USB KAABLI teine pistik MAGNETALUSE pesasse.
3. Kinnita MAGNETALUS lambi külge, seades (+) ja (-) kontaktid omavahel kohakuti. Keskel olev MAGNET hoiab lambi aluse küljes kinni.
4. Pista 12 V või 100-240 V LAADIJA kas 12 V pesasse või 100-240 V seinakontakti.
• Roheline LED = toimub laadimine
• Punane LED = aku täielikult laetud VÕI lamp ja magnetalus ei ole omavahel korrektselt ühendatud

Kasutamine:
JUHTIMISNUPULE korduvalt vajutades on võimalik lülitada sisse järgnevaid tööolekuid:
#1 – pöörlev
#2 – nelikplinkiv
#3 – lihtne plinkiv
#4 – vahelduvalt plinkiv
#5 – SOS (morse)
#6 – pidev tugev
#7 – pidev nõrk
#8 – 2 LEDiga taskulamp
#9 – 4 LEDiga taskulamp
#10 – välja

Alternatiivne kasutusviis:
Lambi väljalülitamiseks ilma 9 valgusolekut läbimata vajuta ja hoia JUHTIMISNUPPU all 2 sekundit. Kaks LED-i vilguvad viis korda ja seejärel lülitub lamp välja. Kui soovid lampi jälle kasutada, vajuta JUHTIMISNUPULE ja lamp hakkab kohe tööle samas valgusolekus, milles ta viimati põles.

NÕUANDEID KASUTAMISEKS
1. Lamp on turvalisem ja ökoloogiliselt parem meie keskkonnale kui leegiga põlevad hoiatustuled. LED hoiatustule kasutamisel ei teki sädemeid, lahtist leeki, suitsu ega mürgiseid kemikaale.
2. Lööginkindel konstruktsioon muudab lambi väga vastupidavaks teeliikluse mõjudele. Sellest võib isegi veoauto üle sõita. Vajalik tuletõrjele, politseile ja teistele hädaolukorras tegutsejatele.
3. Sõltuvalt olukorrast paiguta aluspinnale lapiti või serviti. Aseta teele, ehitusplatsile, sõiduki kaitserauale või muule pinnale kõikjal, kus on vaja hädaolukorras signaliseerida.
4. LED hoiatustuli on veekindel, nii et seda saab ohtu tekitamata kasutada niiskes keskkonnas ja merekeskkonnas, sealhulgas kuni 10 meetri sügavusel vee all. Kinnitamata lamp ujub vee pinnal.
5. Tagaküljel oleva magnetiga saab kinnitada mistahes magnetilise metallpinna külge. Aseta sõidukile, aiale või muule metallpinnale.
MÄRKUS: Lambi lahtivõtmine ei ole soovitatav. Kui lamp ei ole korrektselt kokku pandud, võib veekindel tihend või kogu seade rikutud saada.

Lietuviškai
Instrukcija

TECHNINĖ INFORMACIJA
TECHNINIAI DUOMENYS
VIDINĖ PAKEIČIAMA BATERIJA: Ličio polimerų, 3,7 V 750 mAh
Tinkamumo laikas 5+ metai
ĮKROVIMO SPECIFIKACIJOS
120 V AC/DC ĮKROVIKLIS (nurodyta UL): Įvadas: 100–240 V AC 50–60 Hz 0,15 A
Išvestis: 5,0 V DC 500 mA
12 V DC ĮKROVIKLIS (CE): Įvadas: 12–24 V DC
Išvestis: 5,0 V, 500 mA
SVORIS: 0,3 kg
MATMENYS: 10,8 cm x 11,1 cm x 3,5 cm

ĮKROVOS TRUKMĖ IR VEIKIMO LAIKAS
Baterija bus visiškai įkrauta bet kuriuo įkrovikliu per 2–3 valandas. Visiškai įkrovus, veikimo laikas yra toks:
1 – persijungia per visus signalus: 9 val.
2 – mirksi po keturis kartus: 9 val.
3 – mirksi po kartą: 60 val.
4 – mirksi pakaitomis: 9 val.
5 – SOS (avarinis signalas Morzės kodu): 14 val.
6 – nuolat šviečia didele galia: 5 val.
7 – nuolat šviečia maža galia: 35 val.
8 – 2 LED žibintai: 9 val.
9 – 4 LED žibintai: 6 val.

LED signalinė lempa (lempos įkraunamos po vieną)
SVARBIOS ATSARGUMO PRIEMONĖS
• Prieš dirbdami perskaitykite visus nurodymus
• Nežiūrėkite tiesiai į šviesą, taip galima sužeisti akis
• Išjunkite visas šviesas prieš įkrovimą
• Prie lempos ar ant jos nenaudokite alkoholio, degių skysčių ar kitų tirpiklių. Valykite tik šiltu vandeniu su minkšta šluoste.
• Atidžiai stebėkite, kai naudojate prie vaikų.
• Naudojant pagal gamintojo instrukcijas nepraleidžia vandens.

DALYS

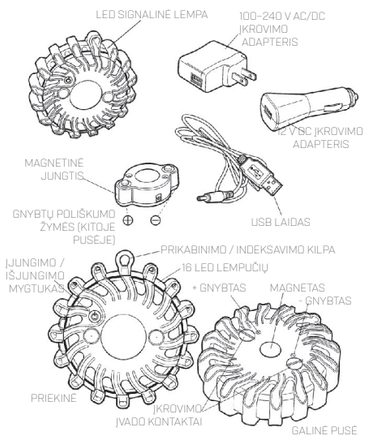

ĮKROVIMAS
Lempą galima įkrauti su 12 V automobiliniu įkrovikliu arba 100–240 V sieniniu įkrovikliu (pridedamas).
1. Įjunkite USB KIŠTUKĄ į atitinkamą 12 V arba 100–240 V ĮKROVIMO ADAPTERĮ, atsižvelgiant į naudojimą.
2. USB LAIDO kištukinį galą įkiškite į MAGNETINĖS JUNGTIES lizdinį prievadą.
3. Prijunkite MAGNETINĘ JUNGTĮ į LEMPĄ, išlygiuodami (+) ir (-) gnybtų simbolius. MAGNETAS centre išlaikys abu elementus sujungtus.
4. Prijunkite 12 V arba 100–240 V ĮKROVIMO ADAPTERĮ arba į 12 V maitinimo lizdą, arba 100–240 V lizdą sienoje.
• Žalias LED = vyksta įkrovimas
• Raudonas LED = visiškai įkrauta ARBA lempa ir jungtys yra neišlygiuotos ir jas reikia koreguoti

Naudojimas:
paspauskite įjungimo / išjungimo mygtuką, norėdami pereiti per 9 apšvietimo šablonus:
1 – persijungia per visus signalus

Luna AB
441 80 Alingsås
Sweden
www.luna.se
Art. No. 6900-0060
EAN code. 7325920048677

MARELD
PRO LIGHTING®

2 – mirksi po keturis kartus
3 – mirksi po kartą
4 – mirksi pakaitomis
5 – SOS (avarinis signalas Morzės kodu)
6 – nuolat šviečia didele galia
7 – nuolat šviečia maža galia
8 – 2 LED žibintai
9 – 4 LED žibintai
10 – išjungta

Kintamasis veikimas:
norėdami išjungti signalą nepereinant per 9 apšvietimo šablonus, nuspauskite ir palaikykite įjungimo / išjungimo mygtuką nuspaudę 2 sekundes. Du LED indikatoriai sumirksės penkis kartus ir paskui išsijungs. Kai vėl būsite pasiruošę naudoti, paspauskite įjungimo / išjungimo mygtuką, ir vėl įsijungs paskutinis mirksėjimo šablonas, kuris buvo pasirinktas prieš išjungiant prietaisą.

NAUDOJIMO DIAPAZONAS
1. Saugiau ir ekonomiškiau mūsų aplinkai nei liepsnos tipo avarinė signalizacija. Su LED signalinėmis lempomis nekyla jokių kibirkščių, atviros liepsnos, dūmų ar toksiškų chemikalų.
2. Dėl smūgiui atsparios konstrukcijos signalinės lempos yra labai patvarios ir gali atlaikyti avarijos smūgį. Jos gali veikti net po smūgio sunkvežimiu. Jas naudoja ugniagesiai, policija ir kitos avarinės tarnybos.
3. Guldykite arba statykite ant briaunos, atsižvelgiant į aplinkybes. Statykite kelyje, statybų aikštelėse, ant transporto priemonių buferių ar kitų paviršių arba kitur, kur reikalinga avarinė signalizacija.
4. LED kelio signalizacijos lempos yra atsparios vandeniui, todėl jas galima naudoti jūrinėje aplinkoje ir saugiai naudoti šlapioje aplinkoje, įskaitant panardinimą iki 10 metrų gylyje. Ji išplauks, jei nebus pritvirtinta.
5. Su magnetu galinėje pusėje pritvirtinkite prie bet kurio magnetinio metalinio paviršiaus. Galite tvirtinti ant automobilio, tvoros ar kito metalinio paviršiaus.
PASTABA. Lempų ardyti nerekomenduojama. Surinkus neteisingai, lempos gali nebūti nepralaidžios vandeniui, taip galima jas sugadinti.

Latviski
Instrukciju

TEHNISKĀ INFORMĀCIJA
TEHNISKIE DATI
IEKŠĒJAIS LĀDĒJAMAIS AKUMULATORS Litija-polimēru 3,7 V, 750 mAh
5+ gadu kalpošanas laiks
LĀDĒŠANAS SPECIFIKĀCIJA
120 V MAIŅSTRĀVAS/LĪDZSTRĀVAS LĀDĒTĀJS (UL sarakstā) Ievade: 100–240 VAC, 50–60 Hz, 0,15 A
Izvade: 5,0 V DC, 500 mA
12 V LĪDZSTRĀVAS LĀDĒTĀJS (CE) Ievade: 12–24 VDC
Izvade: 5,0 V, 500 mA
SVARS: 0,3 kg.
IZMĒRI: 10,8 cm x 11,1 cm x 3,5 cm

UZLĀDES UN DARBĪBAS LAIKS
Akumulators būs pilnībā uzlādēts ar abiem lādētājiem 2 līdz 3 stundu laikā. Pilnībā uzlādēts akumulators var nodrošināt šādus kalpošanas laikus.
1. Rotācija: 9 stundas
2. Zibsnījošs četrstūris: 9 stundas
3. Viena mirgojoša gaisma: 60 stundas
4. Pamīšus mirgojošas gaismas: 9 stundas
5. SOS glābšana (Morzes kods): 14 stundas
6. Pastāvīgi deg ar augstu jaudu: 5 stundas
7. Pastāvīgi deg ar zemu jaudu: 35 stundas
8. 2 LED lukturis: 9 stundas
9. 4 LED lukturis: 6 stundas

LED brīdinājuma gaisma (tips: uzlādē pēc kārtas)
SVARĪGI PAR DROŠĪBU
• Izlasiet visus norādījumus pirms lietošanas.
• Neskatieties tieši gaismā, var ievainot acis.
• Pirms lādēšanas izslēdziet visas gaismas.
• Ierīces tuvumā un uz tās nelietojiet alkoholu, uzliesmojošus šķidrumus, šķīdinātājus. Tīriet tikai ar siltu ūdeni un mīkstu drānu.
• Ja darbojaties bērnu tuvumā, nodrošiniet ciešu uzraudzību.
• Ūdens necaurlaidīga tikai tad, ja izmanto saskaņā ar ražotāja norādījumiem.

DAĻU APSKATS

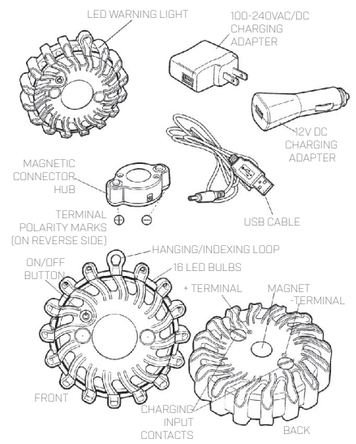

LĀDĒŠANA
Signāluguni var lādēt, izmantojot 12 V automašīnas lādētāju vai 100–240 V elektrotīkla lādētāju (ir komplektā).
1. Iespraudiet USB spraudni attiecīgi 12 V vai 100–240 V lādēšanas adapterā.
2. Iespraudiet USB kabeļa spraudni magnētiskā savienotāja rumbas ligzdā.
3. Pievienojiet magnētiskā savienotāja rumbu signālugunij, saskaņojot (+) un (-) spailes. Magnēts centrā noturēs abas detaļas savienotas.
4. Iespraudiet 12 V vai 100–240 V lādētāja adapteru 12 V vai 100–240 V ligzdā.
• Zaļa LED = notiek uzlāde.
• Sarkana LED =pilnībā uzlādēta VAI signāluguns un rumba nav saskaņota un jānoregulē.

Darbība
Spiediet ieslēgšanas/izslēgšanas pogu, lai pārvietotos starp šādiem 9 gaismas režīmiem:
1. Rotācija
2. Zibsnījošs četrstūris
3. Viena mirgojoša gaisma
4. Pamīšus mirgojošas gaismas
5. SOS glābšana (Morzes kods)
6. Pastāvīgi deg ar augstu jaudu
7. Pastāvīgi deg ar zemu jaudu
8. 2 LED lukturis
9. 4 LED lukturis
10. Izslēgta

Alternatīva darbība
Lai izslēgtu signāluguni, nepārslēdzot 9 gaismas režīmus, nospiediet un turiet ieslēgšanas/izslēgšanas pogu 2 sekundes. Divas LED mirgos piecas reizes, tad signāluguns izslēgsies. Kad vēlaties atkal iedarbināt, spiediet ieslēgšanas/izslēgšanas pogu, un signāluguns atgriezīsies pēdējā izmantotajā gaismas režīmā pirms izslēgšanas.

LIETOŠANAS IESPĒJAS
1. Drošāka un ekoloģiskāka alternatīva liesmas stila ceļu satiksmes signālugunīm. LED ceļu signālugunīm nav dzirksteļu, atklātas liesmas, dūmgāzu vai citu toksisku ķimikāliju.
2. Triecienizturīgā konstrukcija padara signāluguni ļoti izturīgu, ļaujot izturēt satiksmes ietekmi. Signāluguns var darboties arī tad, ja tai pārbraukusi smagā automašīna. Izmanto ugunsdzēsēji, policija un citi operatīvie dienesti.
3. Var noguldīt plakaniski vai uz malas pēc izvēles. Var novietot uz ceļa, būvobjektos, automašīnas bufera, citām virsmām, visur, kur vajag avārijas signālus.
4. LED ceļa signāluguns ir ūdens necaurlaidīga, tāpēc to var izmantot jūrniecībā, mitrās vidēs, tostarp to var iegremdēt līdz 10 m dziļumā. Peldēs, ja vien nav nostiprināta.
5. Ar magnētu, kas ir aizmugurē, var piestiprināt magnētiskai metāla virsmai. Var piestiprināt uz transportlīdzekļa, žoga vai citas metāla virsmas.
PIEZĪME. Nav ieteicams signāluguni izjaukt. Ja tā netiek salikta atpakaļ pareizi, var būt bojāta ūdens necaurlaidība, tādējādi var sabojāt signāluguni.

Français
Instruction

INFORMATIONS TECHNIQUES
SPÉCIFICATIONS
PILE RECHARGEABLE INTERNE : Lithium-polymère 3,7 V 750 mAh
Longévité supérieure à 5 ans
CARACTÉRISTIQUES DE CHARGE
CHARGEUR 120 V CA / CHARGEUR CC (Listé UL) :
Entrée : 100 - 240 V CA. 50 - 60 Hz 0,15 A
Sortie : 5,0 V CC 500 mA
CHARGEUR 12 V CC (CE) : Entrée : 12 - 24 V CC
Sortie : 5,0 V, 500 mA
POIDS : 0,3 kg
DIMENSIONS : 10,8 cm x 11,1 cm x 3,5 cm

DURÉE D'AUTONOMIE et DURÉE DE FONCTIONNEMENT
La pile sera entièrement chargée par l'un des chargeurs en 2 à 3 heures. Après recharge complète, voici l'autonomie attendue :
#1 – Rotation : 9 heures
#2 – Éclat quadruple : 9 heures
#3 – Clignotement simple : 60 heures
#4 – Clignotements alternants : 9 heures
#5 – SOS Secours (Code Morse) : 14 heures
#6 – Constant fort : 5 heures
#7 – Constant faible : 35 heures
#8 – Éclat 2 LED : 9 heures
#9 – Éclat 4 LED : 6 heures

Voyant d'alarme à LED (Rechargeable une à une)
PRÉCAUTIONS IMPORTANTES
• Lire toutes les instructions avant l'utilisation
• Ne pas regarder directement la source lumineuse – peut provoquer des lésions oculaires
• Éteindre toutes les lumières avant la charge
• Ne pas utiliser d'alcool, de solutions inflammables ni d'autres solvants sur, ou à proximité de, cet appareil. Ne nettoyer qu'avec de l'eau chaude et un chiffon doux
• Assurer une surveillance étroite en cas d'utilisation à proximité d'enfants
• Étanche à l'eau uniquement en cas d'utilisation conforme aux instructions du fabricant

IDENTIFICATION DES PIÈCES

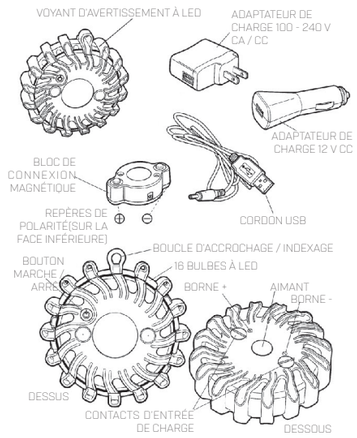

CHARGE
La balise peut être chargée en utilisant un chargeur de voiture de 12 V ou un chargeur secteur de 100 - 240 V (inclus).
1. Suivant votre application, brancher la prise USB dans l'ADAPTATEUR DE CHARGE de 12 V ou de 100 - 240 V.
2. Brancher l'extrémité mâle du CORDON USB dans le port femelle du BLOC DE CONNEXION MAGNÉTIQUE.
3. Brancher le BLOC DE CONNEXION MAGNÉTIQUE sur la BALISE en alignant les symboles respectifs des bornes (+) et (-). L'AIMANT du centre assure le maintien de la connexion des deux éléments.
4. Brancher l'ADAPTATEUR DE CHARGE de 12 V ou 100 - 240 V dans une prise de courant de 12 V ou une prise secteur murale de 100 - 240 V.
• LED verte = charge en cours
• LED rouge = entièrement chargée OU balise et bloc mal alignés, doivent être ajustés

Fonctionnement :
Appuyer sur le BOUTON MARCHE / ARRÊT pour faire défiler les 9 motifs de lumière suivants :
#1 – Rotation
#2 – Éclat quadruple
#3 – Clignotement simple
#4 – Clignotements alternants
#5 – SOS Secours (Code Morse)
#6 – Constant fort
#7 – Constant faible
#8 – Éclat 2 LED
#9 – Éclat 4 LED
#10 – Arrêt

Autre mode de fonctionnement :
Pour éteindre la balise sans avoir à refaire le cycle des 9 modes d'éclairage, maintenir le BOUTON MARCHE / ARRÊT enfoncé pendant 2 secondes. Deux LED clignotent alors cinq fois, puis s'éteignent. Avant une nouvelle utilisation, presser sur le BOUTON MARCHE / ARRÊT pour revenir au dernier motif de lumière utilisé avant la mise hors tension.

PLAGE D'UTILISATION
1. Plus sûr et plus respectueux de l'environnement que les fusées éclairantes à flamme. Ni étincelle, ni flamme nue, ni fumée ni produits chimiques toxiques lors de l'utilisation de la balise de signalisation routière à LED.
2. Avec une construction qui résiste aux chocs, la balise est très durable et peut résister aux impacts dus à la circulation routière. Elle peut même supporter le passage d'un camion et continuer à fonctionner. Utilisée par les pompiers, la police et d'autres services d'urgence.
3. Se pose à plat ou sur chant, selon la situation d'utilisation. Peut être posée sur une route, un chantier de construction, un pare-chocs de véhicule ou toute autre surface, où une signalisation d'urgence est nécessaire.
4. La balise à LED est étanche à l'eau et peut être utilisée pour des applications marines et en toute sécurité dans des environnements humides. Elle peut être immergée à une profondeur de 10 mètres sous l'eau. Remonte à la surface si elle n'est pas attachée.
5. L'aimant arrière permet de fixer la balise sur toute surface métallique magnétique. Adhérence possible sur un véhicule, une clôture ou toute autre surface métallique.
REMARQUE : Il n'est pas recommandé de démonter la balise. En cas de remontage mal effectué, le joint d'étanchéité peut être endommagé, ainsi que la balise.

.

Luna AB
441 80 Alingsås
Sweden
www.luna.se
Art. No. 6900-20060
EAN code. 7325920048677