KRIFON

HOLMESTRAND BOD

Monteringsanvisning

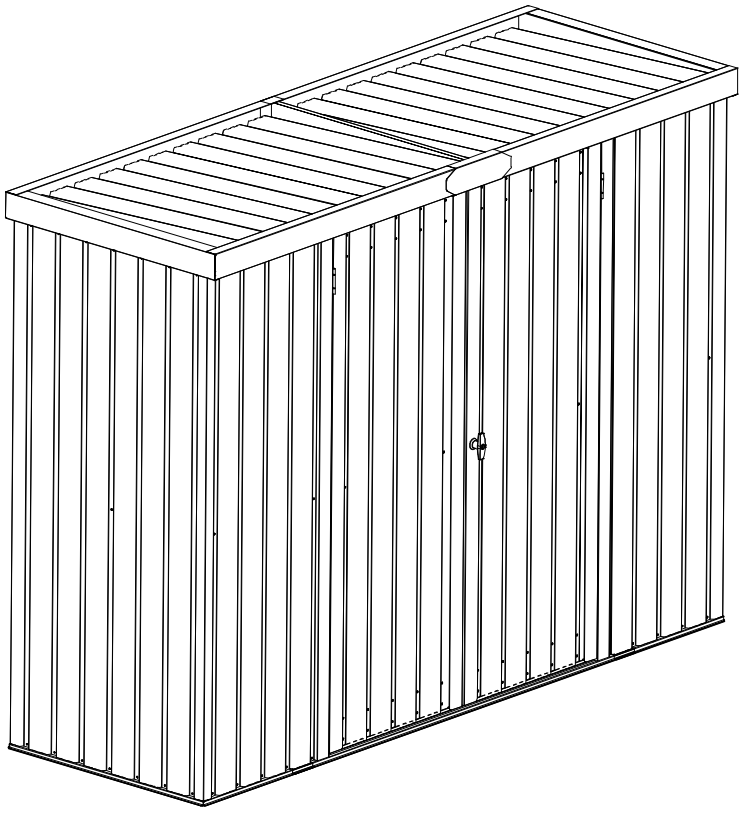

- Krever 2 personer og ca 1-2,5 timer å montere
- Enkel montering
- Forsterkede vegger

Art. nr. 400012 09/20

Før du begynner

Monteringsanvisningen

Les hele monteringsanvisningen før du begynner. Viktig informasjon og tips kan gjøre monteringen enklere.

Følg punktene i monteringsanvisningen nøye. Monteringen krever 2 personer.

Deler

Sjekk at alle delene er der, og gjør deg kjent med dem ved å sammenligne med delelisten. Noe ekstra festemateriell er inkludert.

ANBEFALT VERKTØY

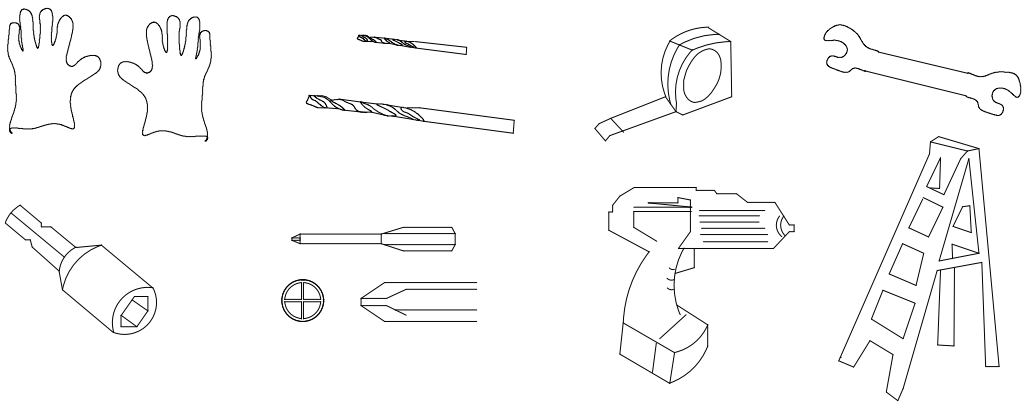

Bruk egnede arbeidshansker pga skarpe metallkanter

PLANLEGGING

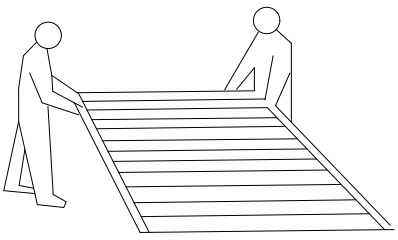

Monteringen krever 2 personer

Værforbehold:

Velg en dag uten nedbør.

IKKE montér i sterk vind pga fare for skade på deler og mennesker. Vær forsiktig om underlaget er vått eller glatt.

Teamwork:

Dersom én person tar seg av delene og den andre festemateriell og verktøy, går monteringen enklere og raskere.

Valg av plassering

- Unngå overhengende trær, da greiner kan falle ned og skade boden.
- Små trær, busker, gjerder o.l. i nærheten er ok, og kan fungere som ly for boden.

Forberedelser

Sørg for at underlaget der boden skal plasseres er rett og i vater. Dersom underlaget har fall, må fallet lede vannet bort fra boden og ikke mot den.

Man kan med fordel ha et fundament i betong eller treverk som hindrer at det kommer fukt inn i boden. Pass på at fundamenter i betong er helt herdet før boden plasseres oppå. Boden er ikke konstruert for plassering på gress/jord.

Boden bør festes i underlaget med egnet festemateriell. Dersom du er i tvil, kontakt en faghandel.

TIPS:

- Det anbefales å være 2 personer under monteringen, da deler av monteringen krever flere for å få deler sammenmontert. 2 personer gjør også monteringen enklere og raskere.
- Studér monteringsanvisningen nøye og beregn god tid.
- Sørg for å ha riktig verktøy tilgjengelig.
- Noen av delene kan ha skarpe kanter, og vi anbefaler bruk av hansker og egnede klær.
- Begynn med å pakke ut alle delene og sjekk at alle delene er der. Dekk underlag med papp eller plast om underlaget kan skrape opp delene.
- Sørg for at alle skruer strammes helt til. Sjekk at rammen er rett og i vater.

DELELISTE

Nr.	Del	Stk
1	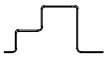 752mm	2
2L	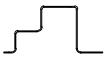 1169mm	1
2R	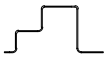 1169mm	1
3L	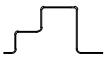 473mm	1
3R	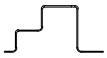 473mm	1
3	1479mm	1
10L	1120mm	1
10R	1120mm	1
17	803mm	1
18	803mm	1
19	803mm	1
29		4
29-1		4
38		1
15	1600mm	1
13	348mm	1
14	348mm	1

Nr.	Del	Stk
4L	1700mm	1
4R	1700mm	1
30	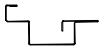 572mm	4
31	1683mm	1
32	1683mm	1
33	1683mm	1
34	1683mm	1
24	811mm	1
25	811mm	1
26	1140mm	1
27	1140mm	1
28	1159mm	1
47	1159mm	1
P1	1700mm	7
P4	1700mm	4
D1	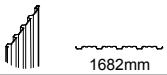 1682mm	2
P5	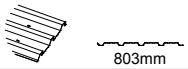 803mm	5

Nr.	Del	Stk
40	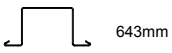	2
41	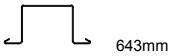	2
W1		2
J1		4
B6		6
GB		1
S2		140
S3		228
F1		330
F2		36
F3		28
H2		2
GS		4
GJ		2

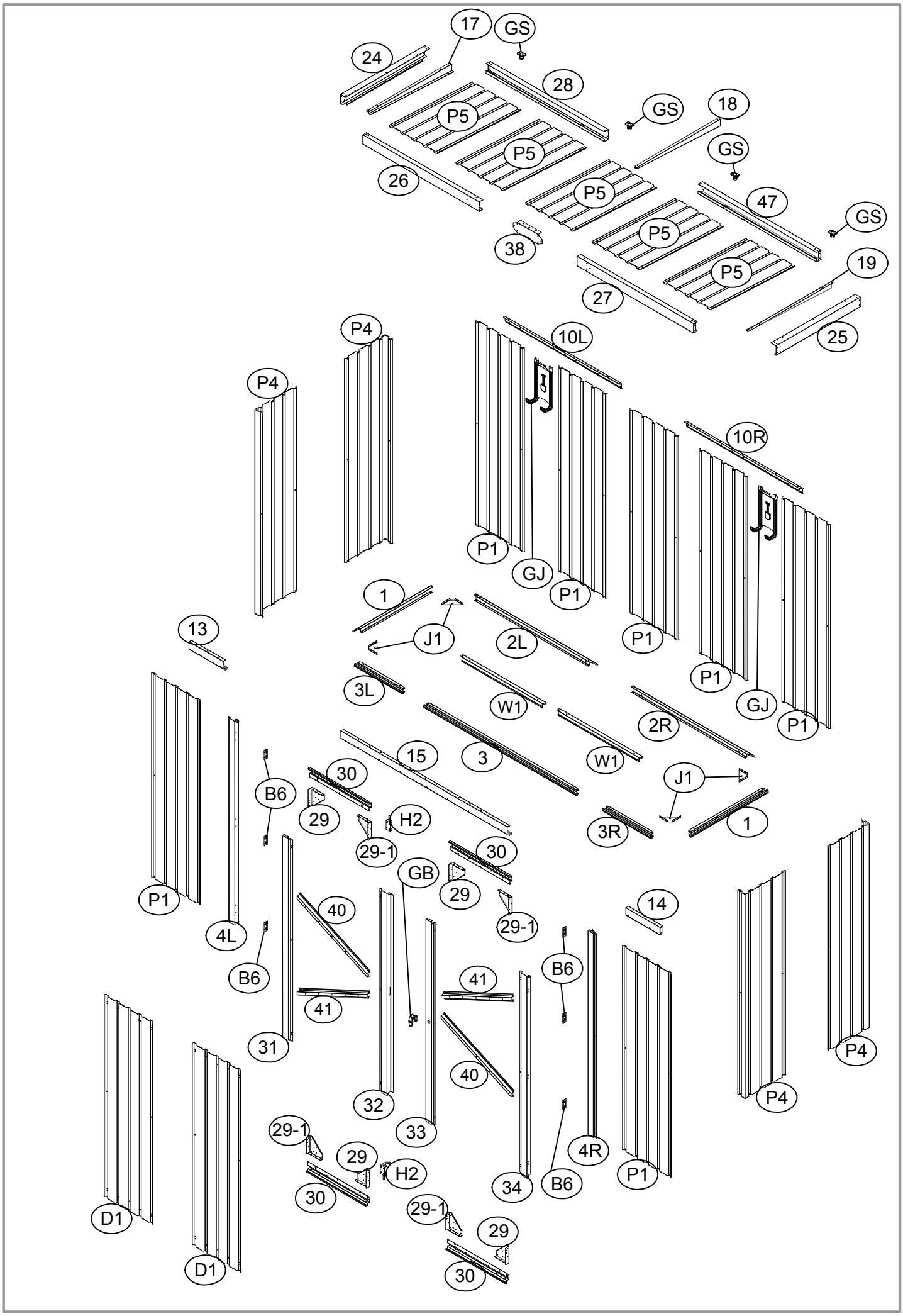
17
GS
24
28
GS
18
P5
P5
GS
26
P5
47
GS
P5
38
P5
19
27
25
P4
10L
P4
10R
P1
GJ
P1
1
J1
2L
P1
13
P1
3L
W1
GJ
P1
2R
15
3
W1
J1
30
B6
29
H2
3R
1
29-1
30
GB
29
P1
40
29-1
14
4L
B6
B6
41
41
31
40
P4
P4
32
33
29-1
29
H2
4R
P1
34
B6
30
29-1
D1
29
D1
30

Nr.	Del	Stk	Nr.	Del	Stk
2L		1	3L		1
2R		1	3R		1
3		1			

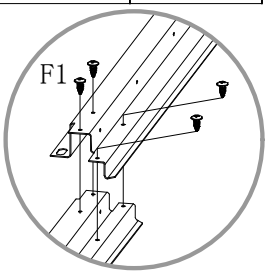

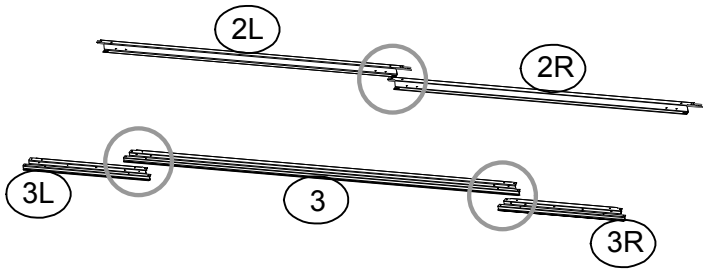

Nr.	Del	Stk
1		2

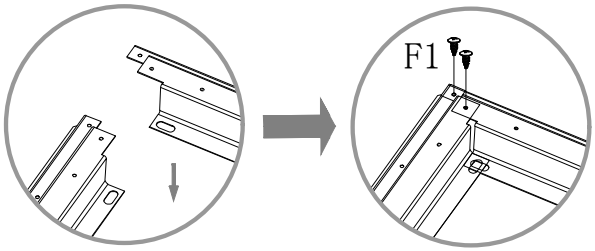

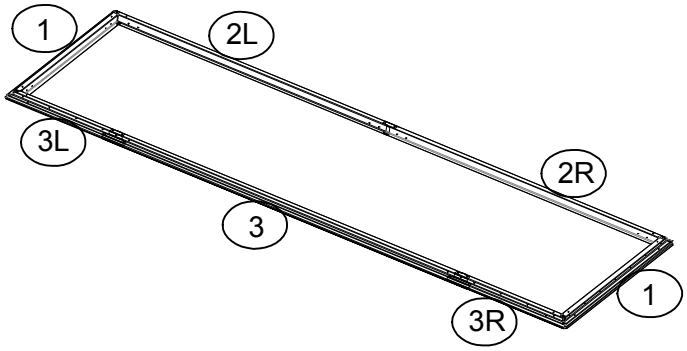

Nr.	Del	Stk
J1		4
W1		2

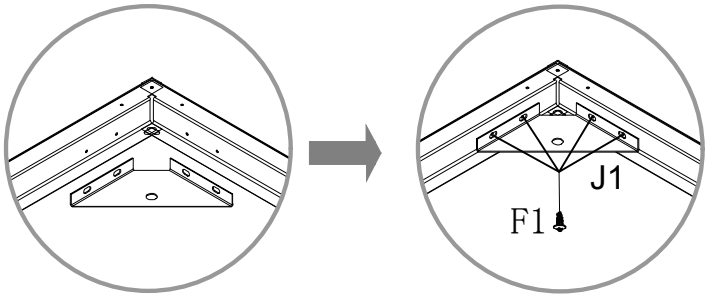

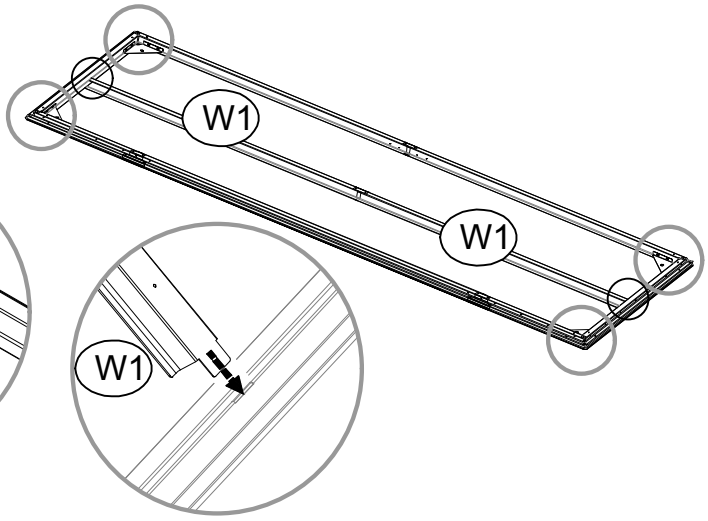

1. Når de diagonale målene er like er rammen firkanta.

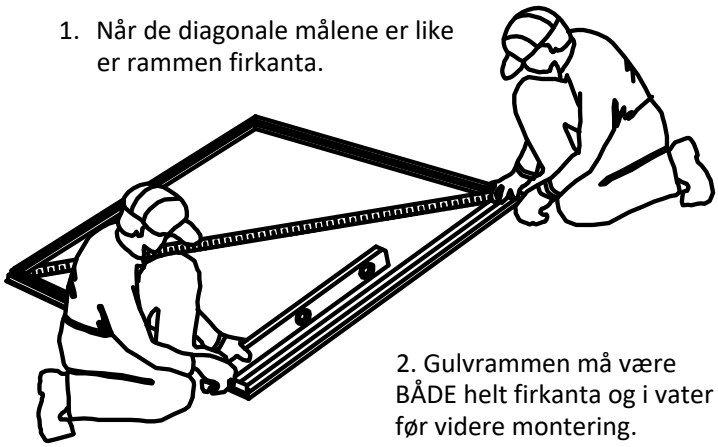

2. Gulvrammen må være BÅDE helt firkanta og i vater før videre montering.

Nr.	Del	Stk
P4		1
P1		1

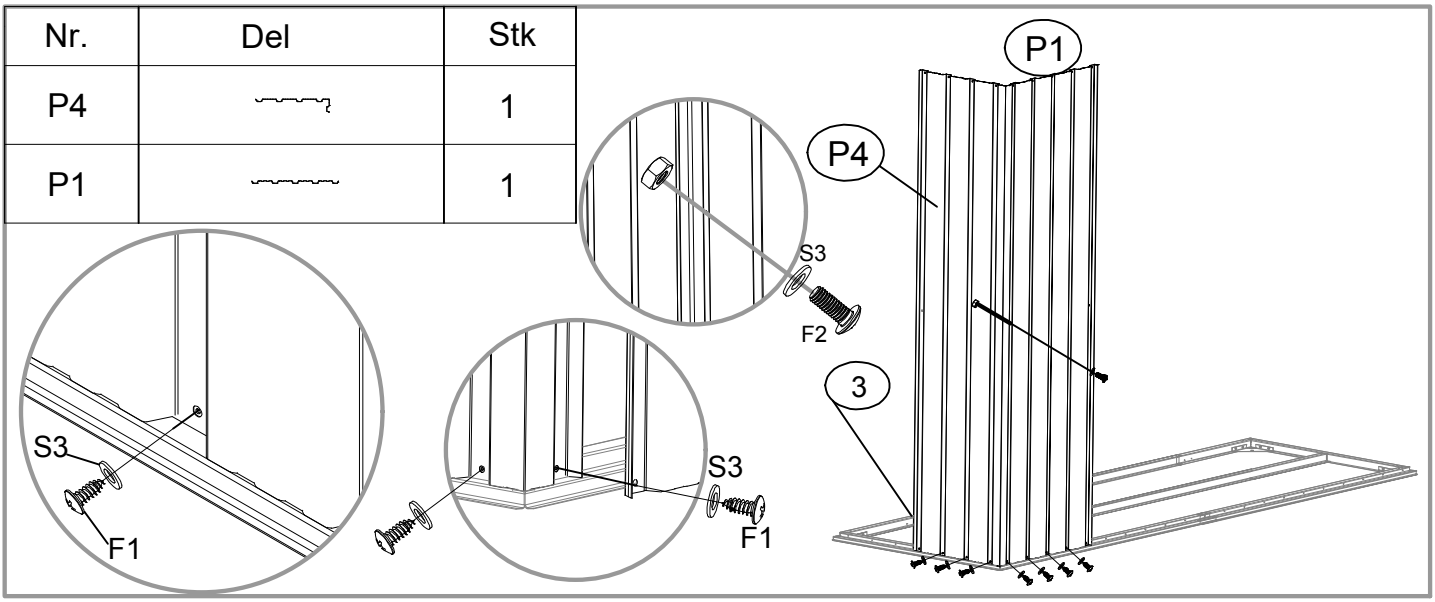

Nr.	Del	Stk
P4		1
P1		1

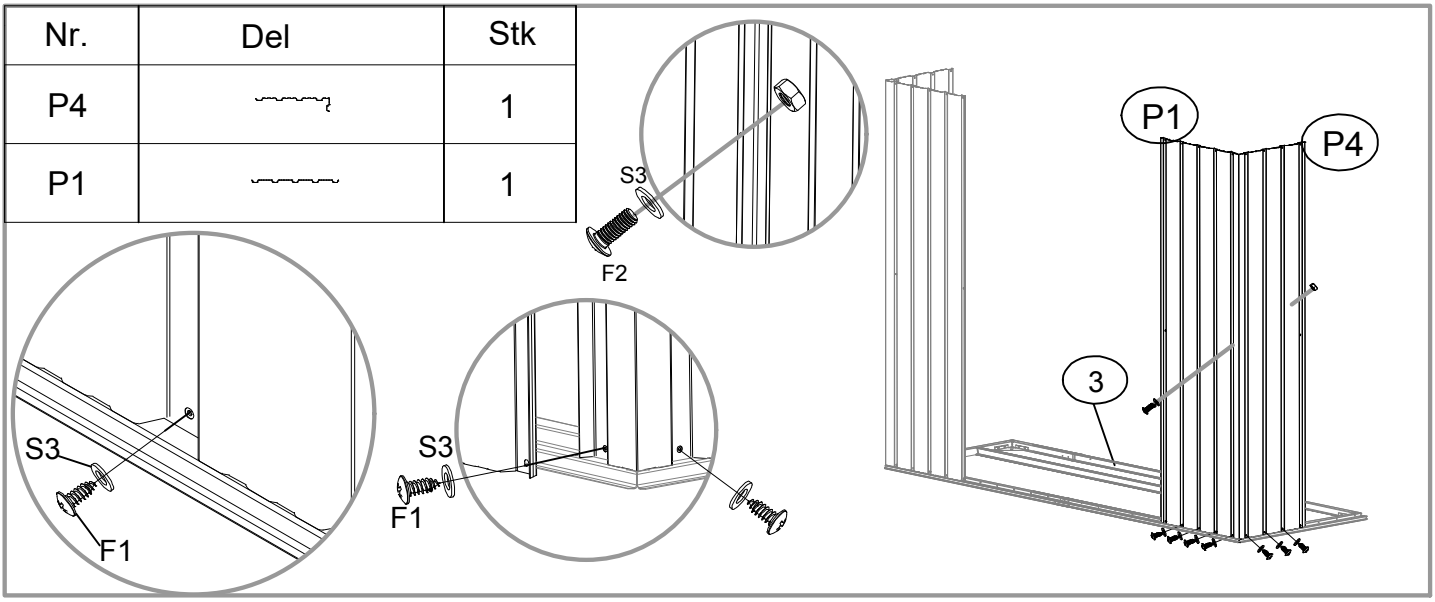

Nr.	Del	Stk
P4		1
P1		1

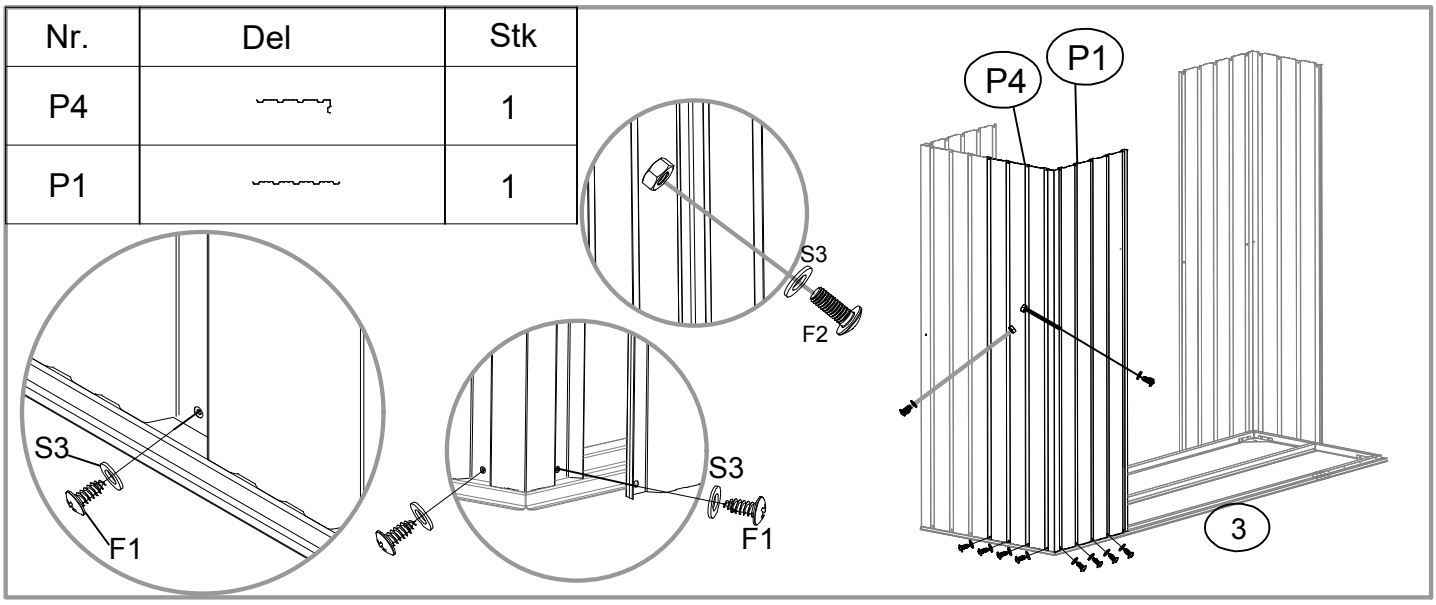

Nr.	Del	Stk
P4		1
P1		1

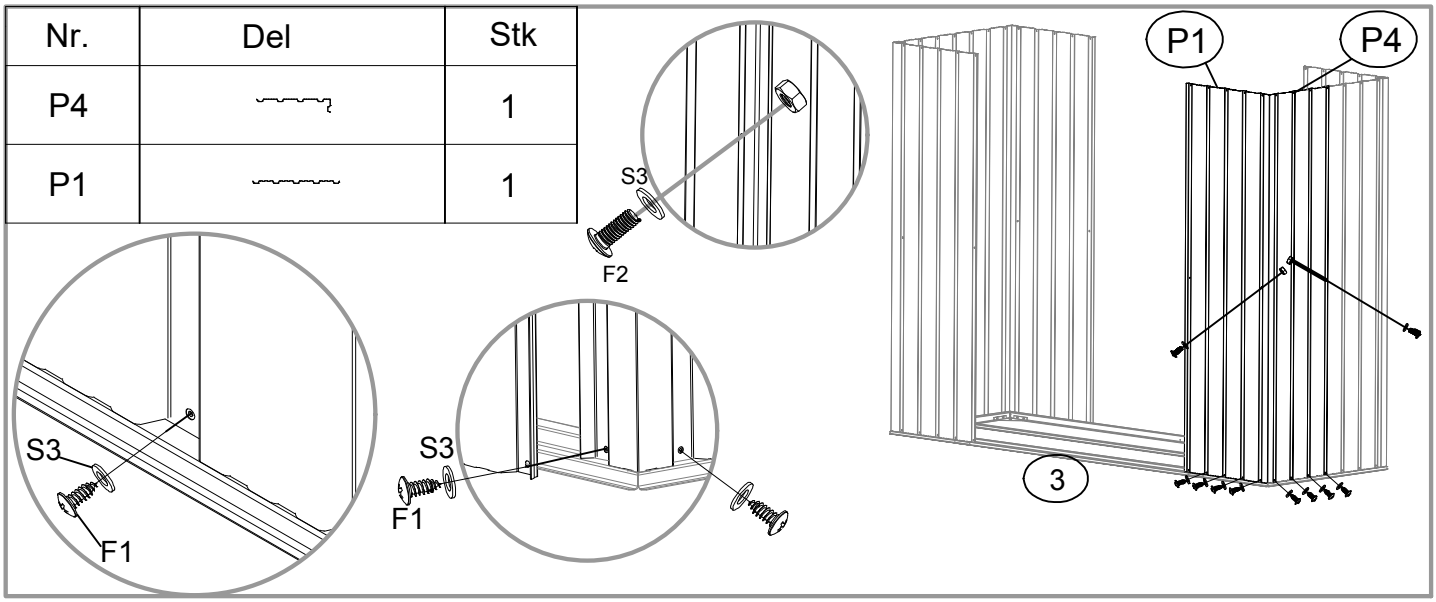

Nr.	Del	Stk
4L		1
4R		1

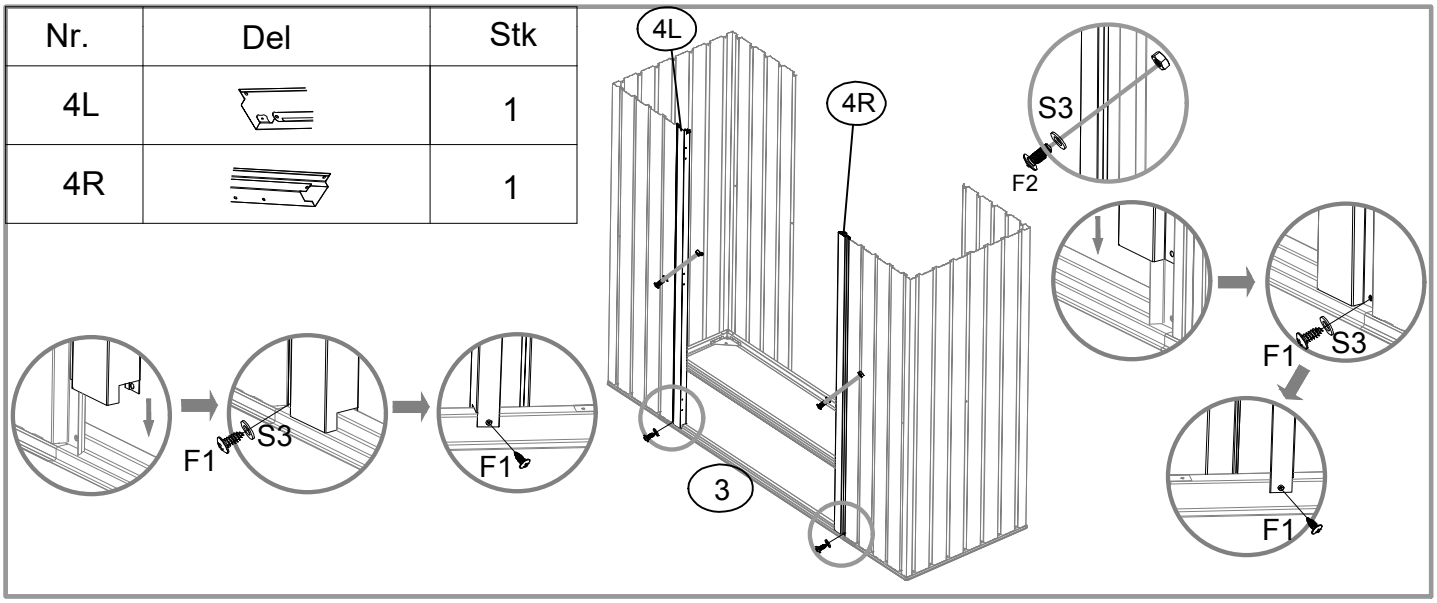

Nr.	Del	Stk
10L		1
10R		1
GJ		2

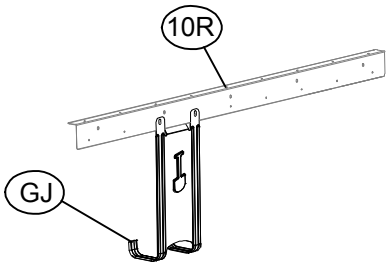

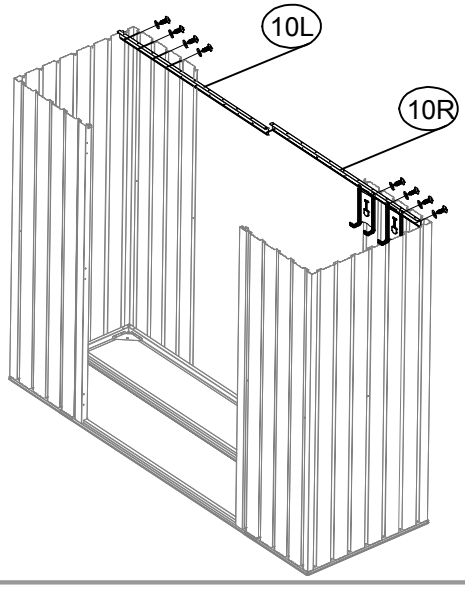

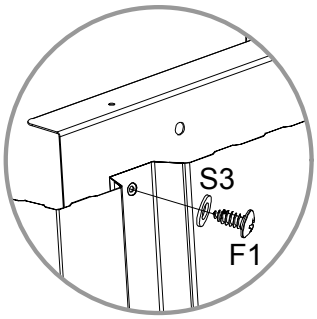

Nr.	Del	Stk
P1		3

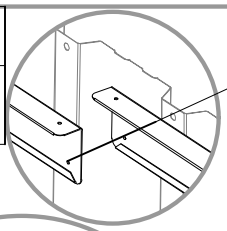

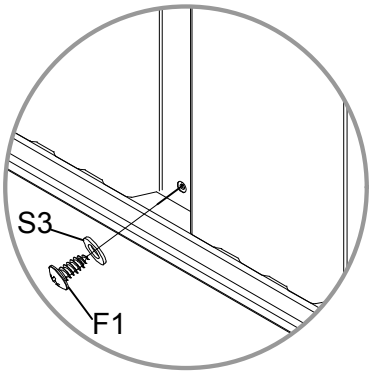

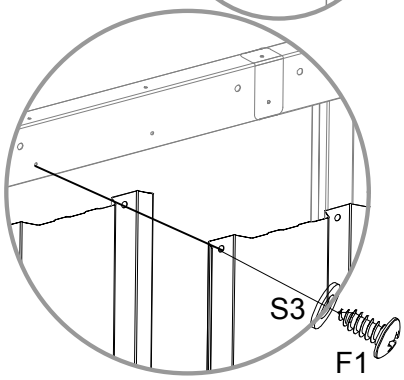

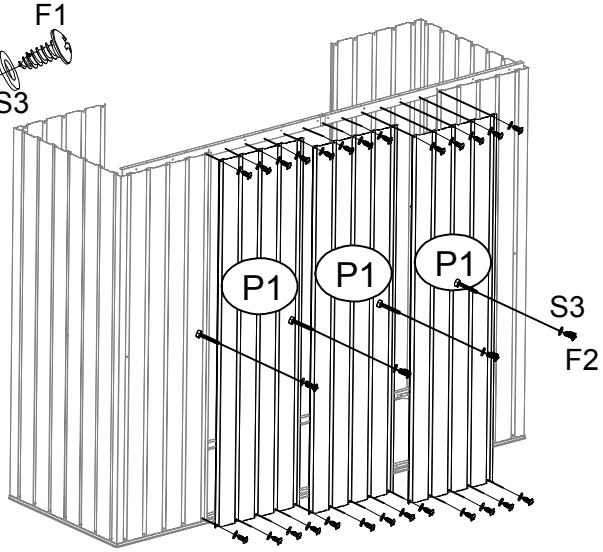

Nr.	Del	Stk
13		1
14		1

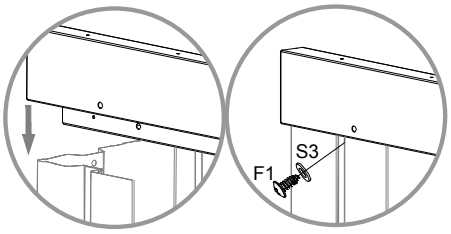

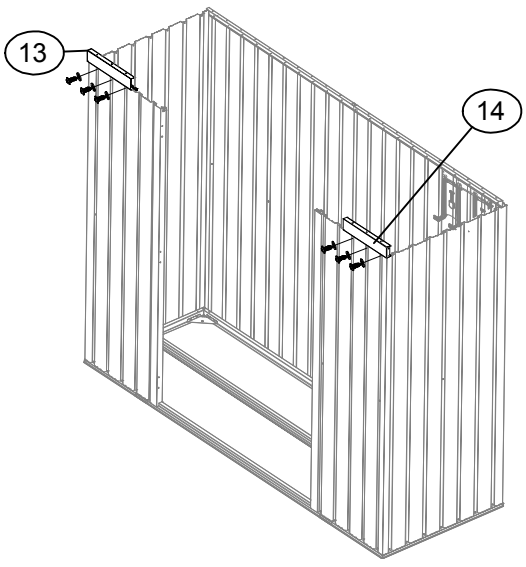

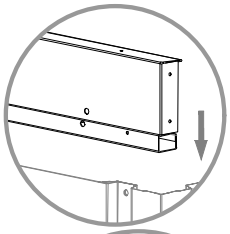

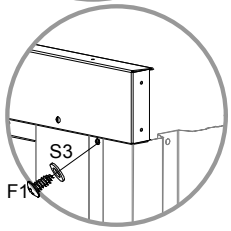

Nr.	Del	Stk
15		1

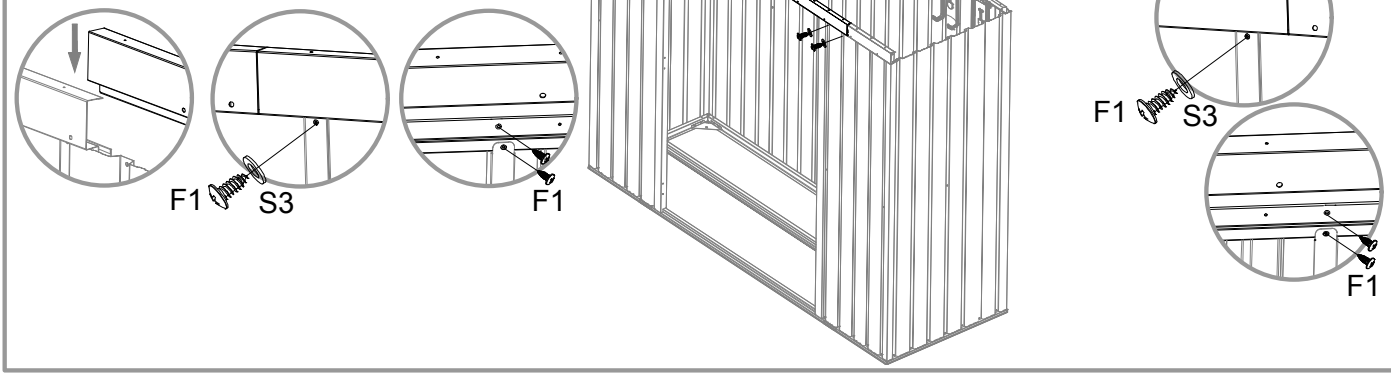

Nr.	Del	Stk
24		1
25		1

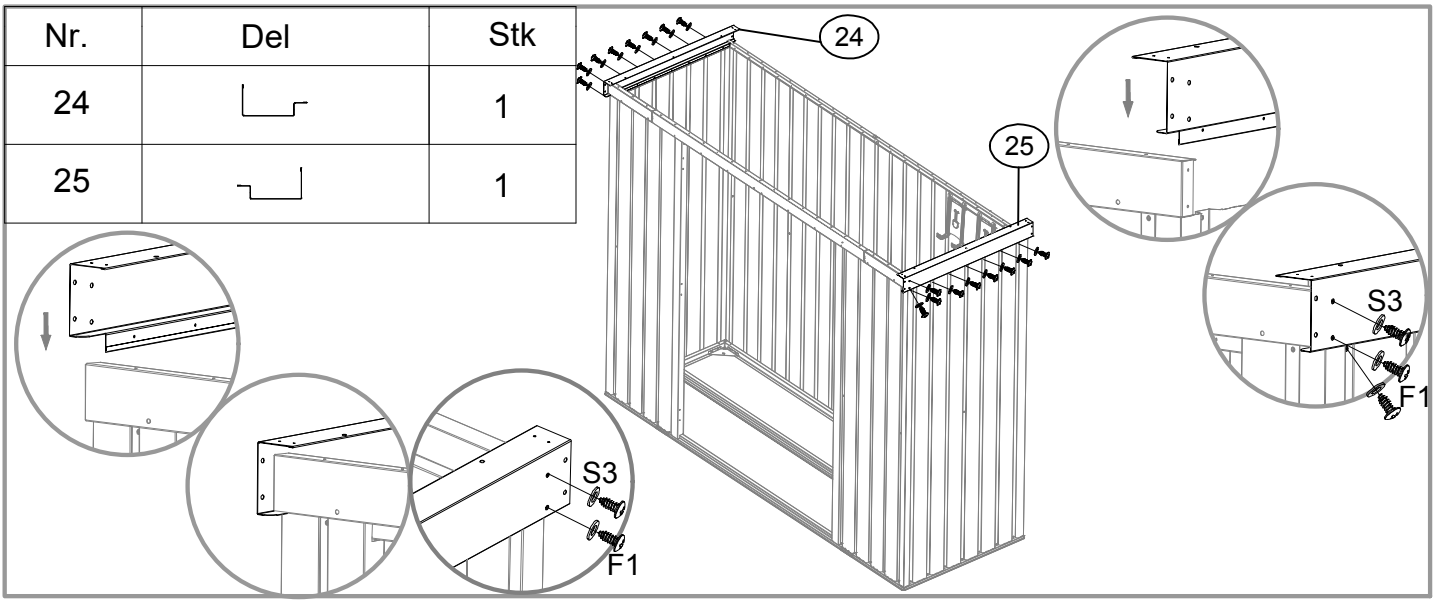

Nr.	Del	Stk
P5		2

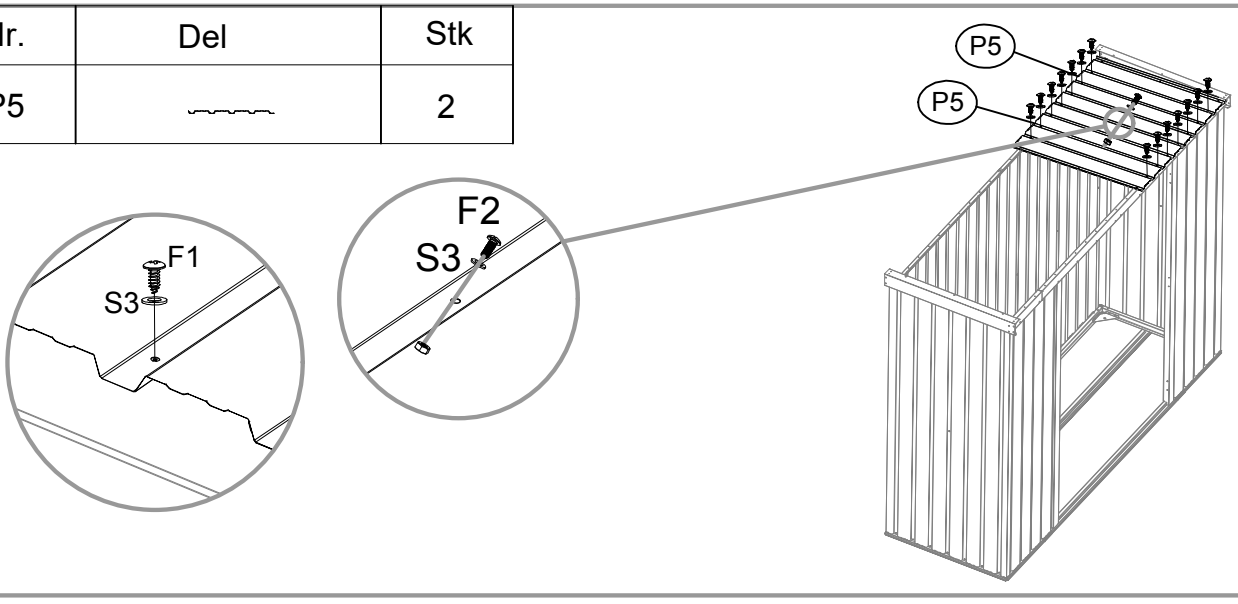

Nr.	Del	Stk
19		1

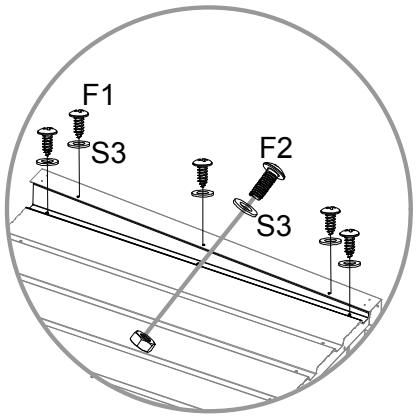

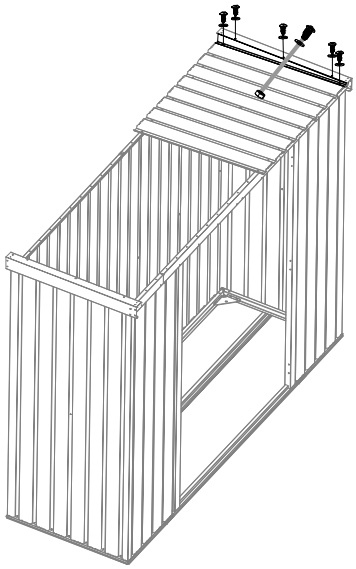

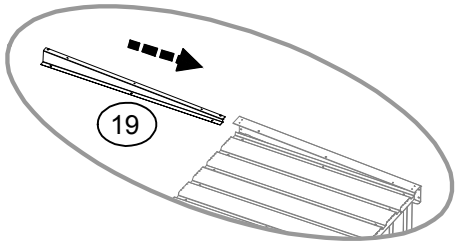

Nr.	Del	Stk
P5		2

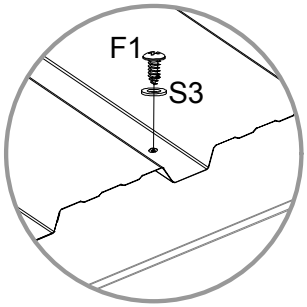

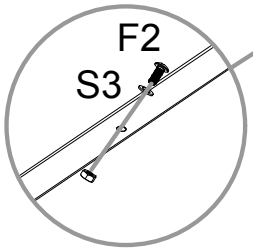

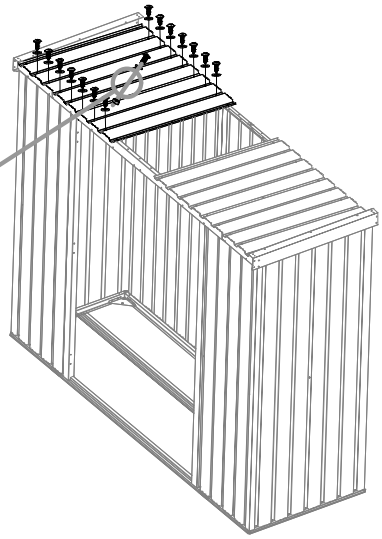

Nr.	Del	Stk
17		1

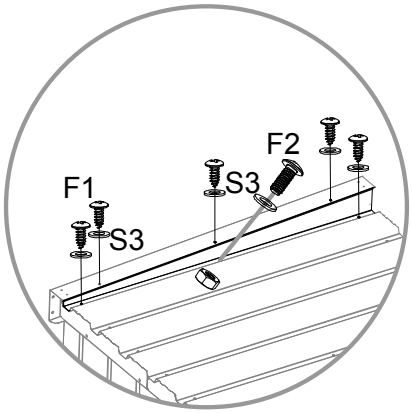

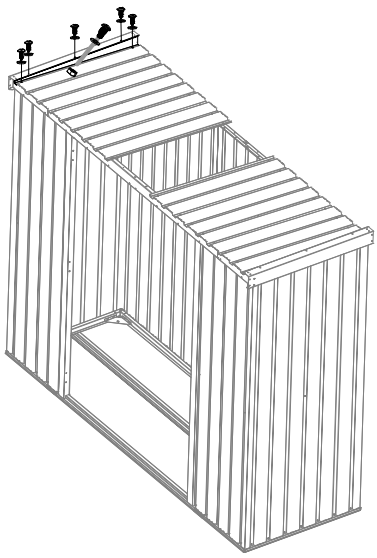

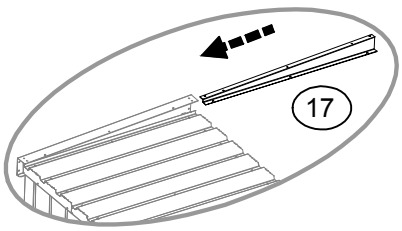

Nr.	Del	Stk
P5		1
18		1

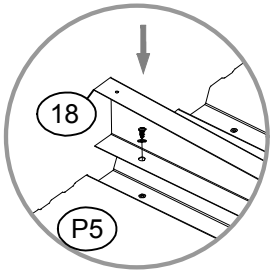

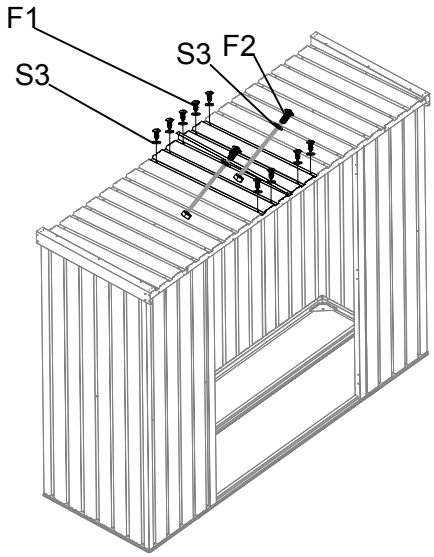

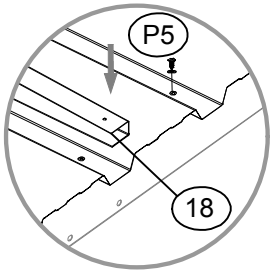

Nr.	Del	Stk
26		1
27		1
38		1

A

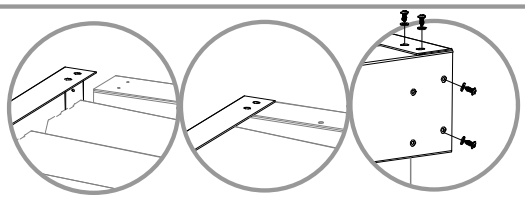

B

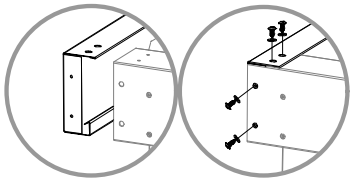

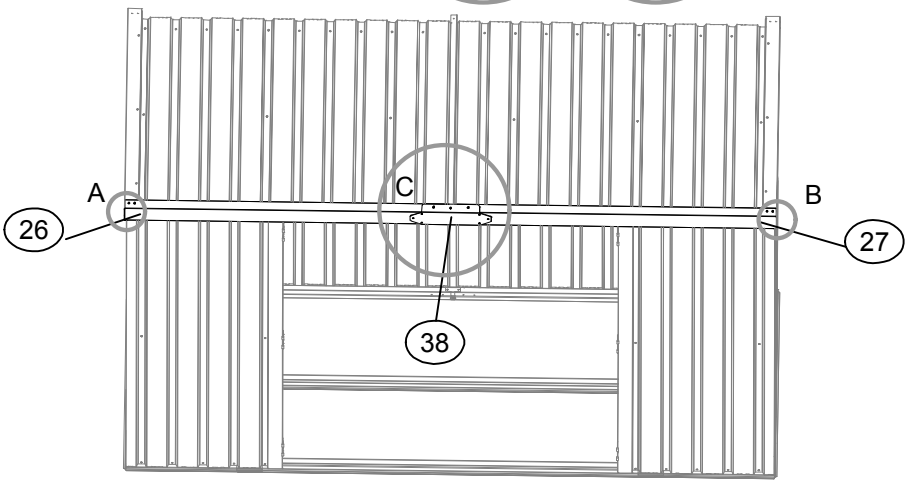

C

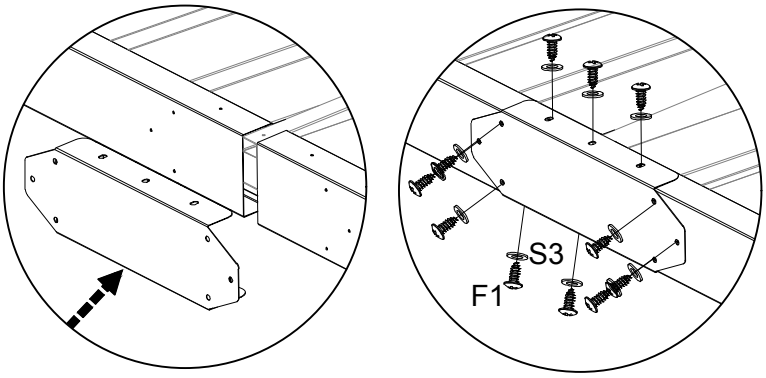

Nr.	Del	Stk
28		1
47		1
GS		4

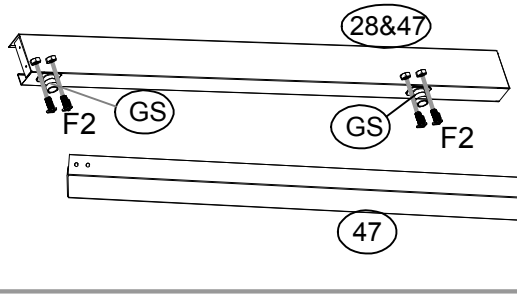

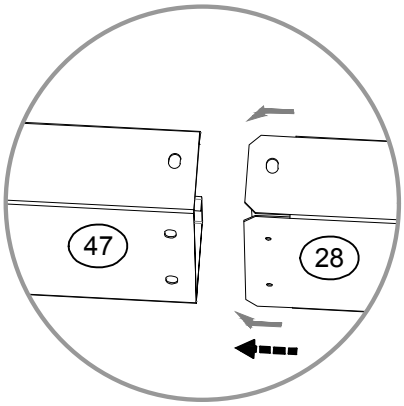

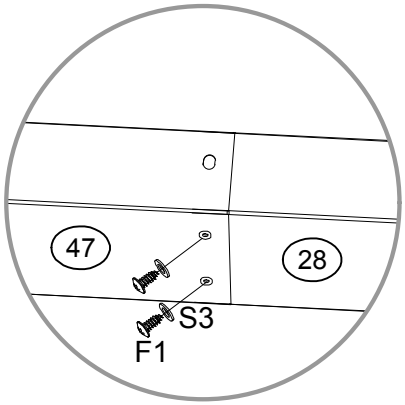

A

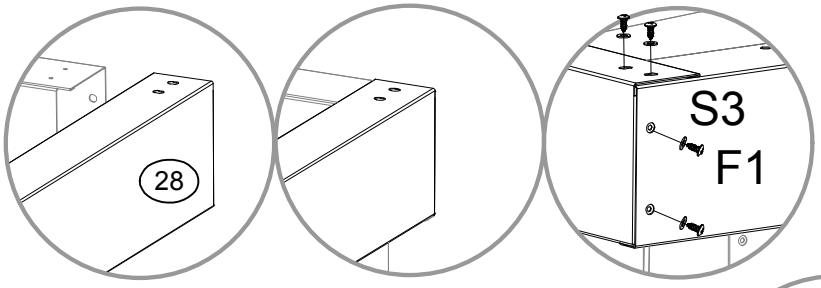

B

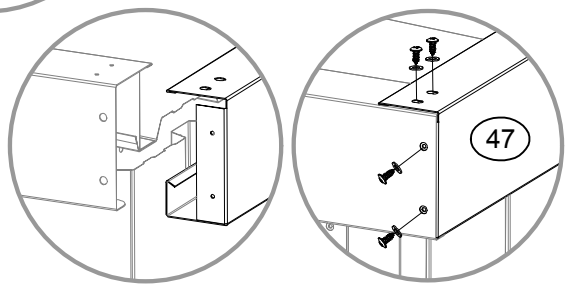

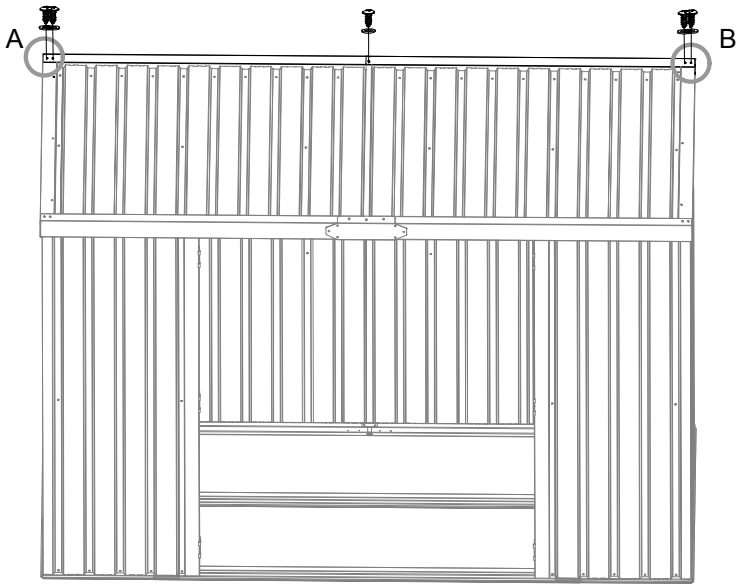

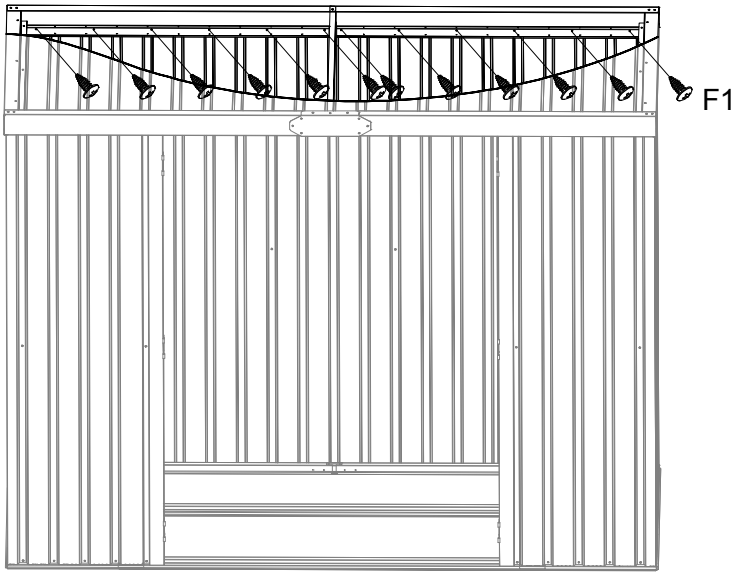
F1

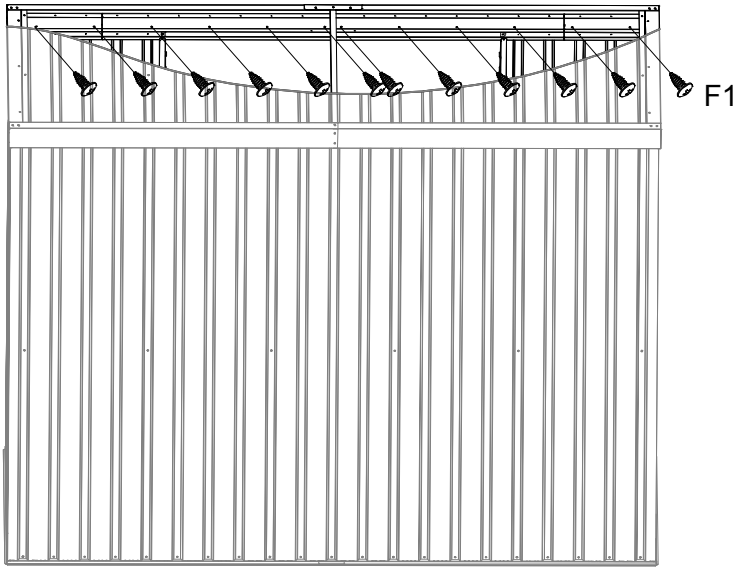
F1

Nr.	Del	Stk
29		4
29-1		4
30		4

x4

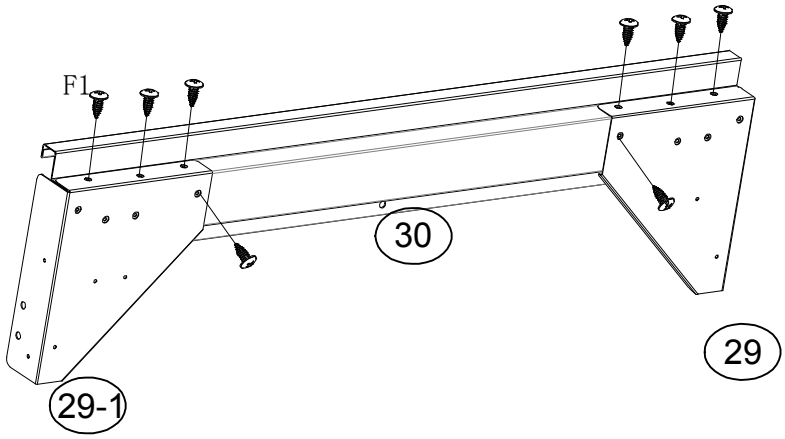

Nr.	Del	Stk
D1		1
31		1
32		1

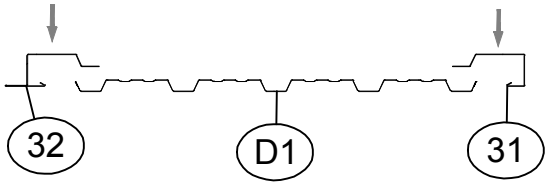

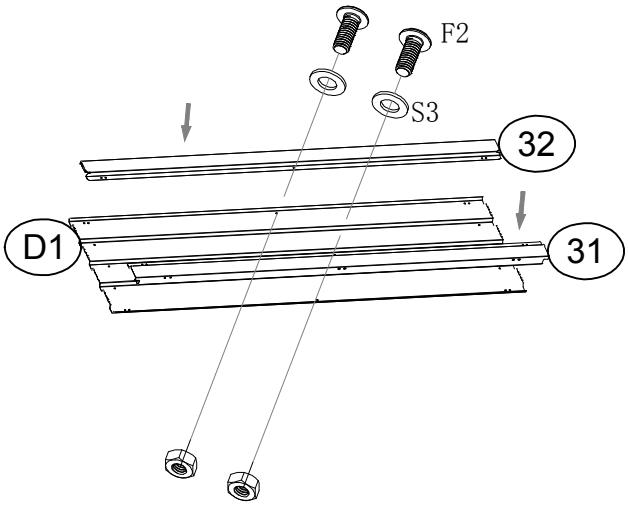

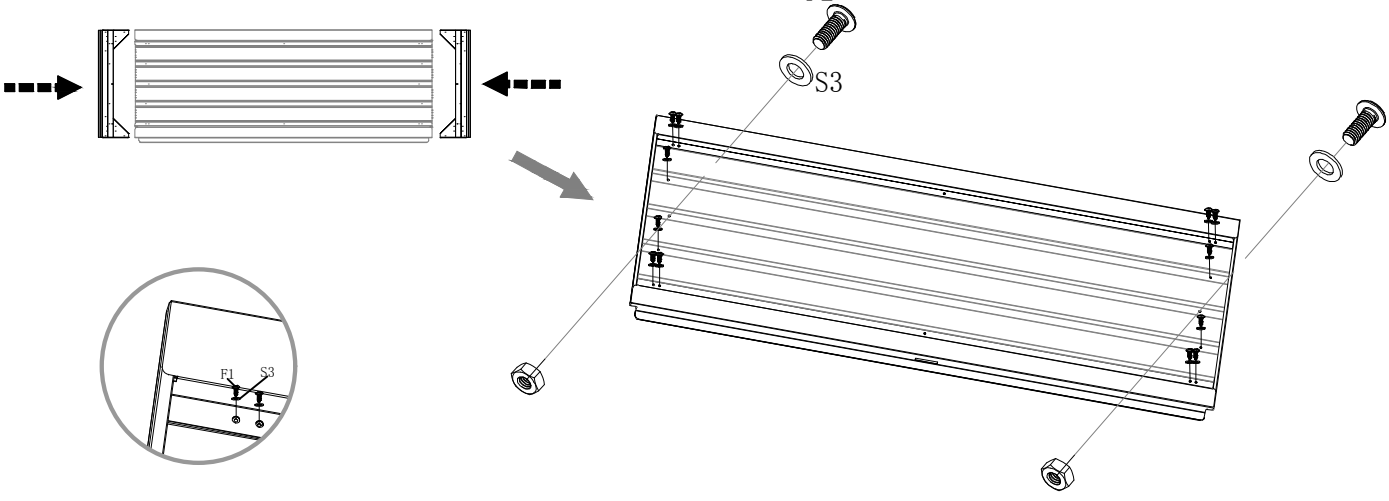

Nr.	Del	Stk
40		1
41		1
B6		3

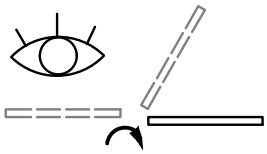

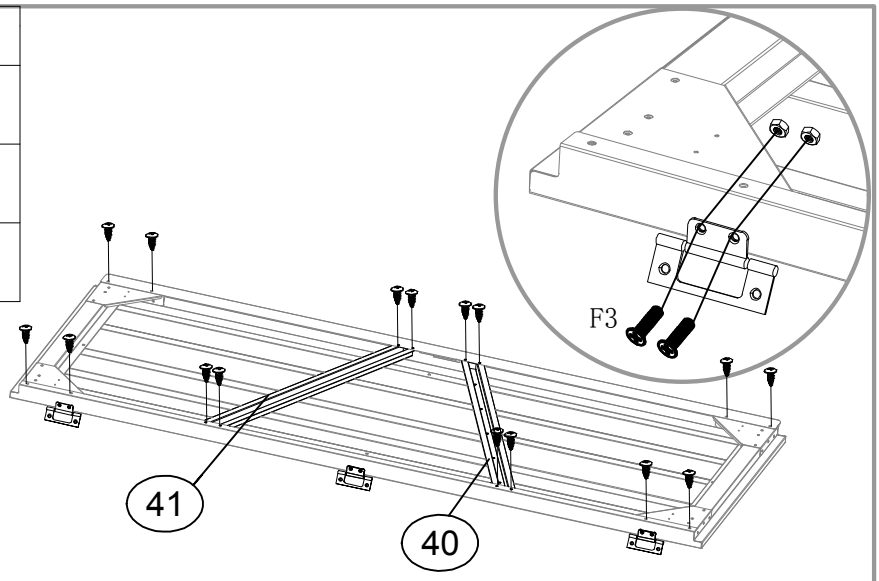

Nr.	Del	Stk
D1		1
33		1
34		1

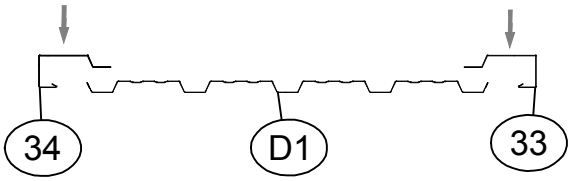

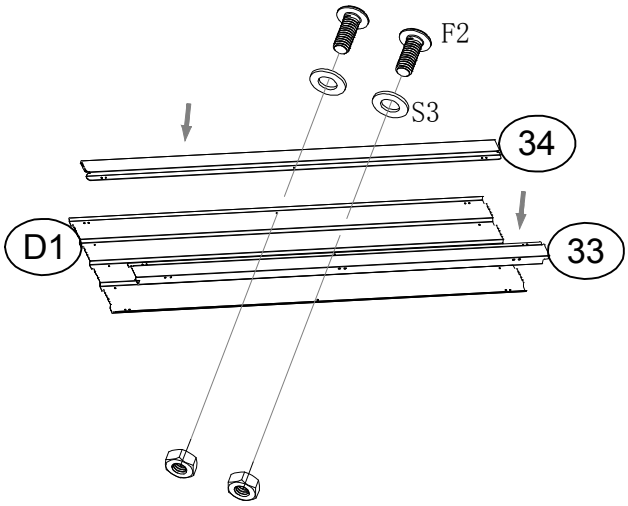

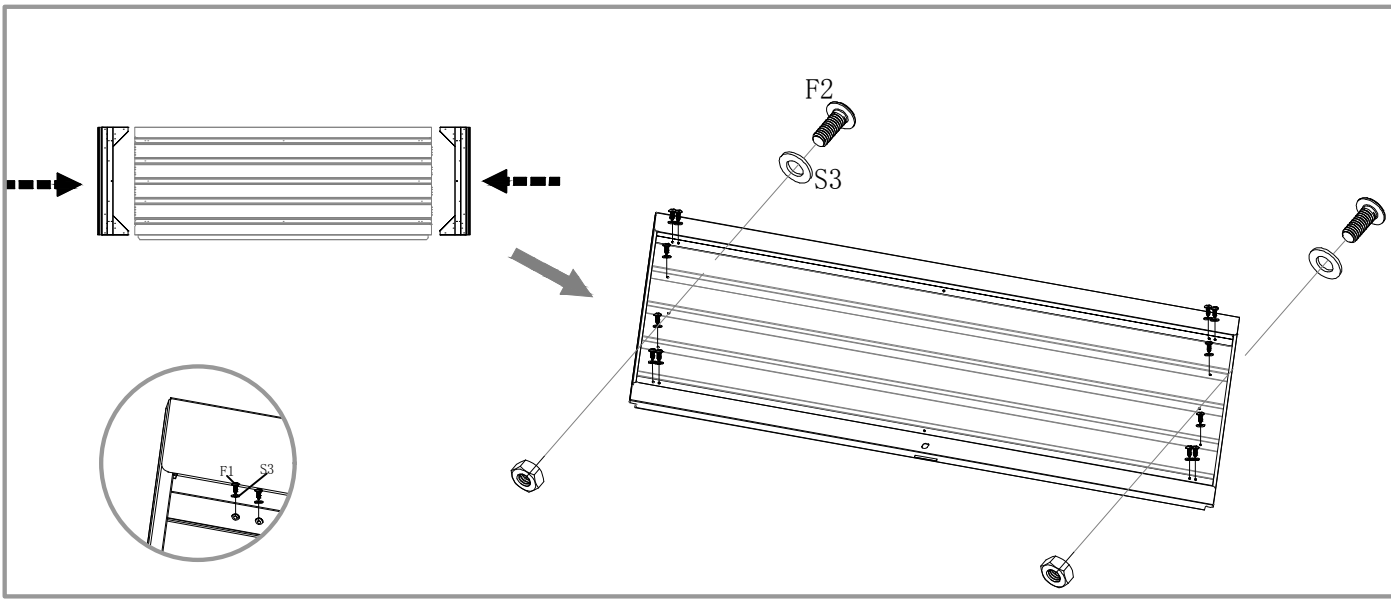

Nr.	Del	Stk
40		1
41		1
B6		3

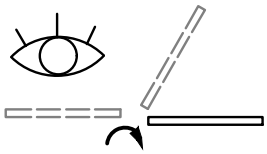

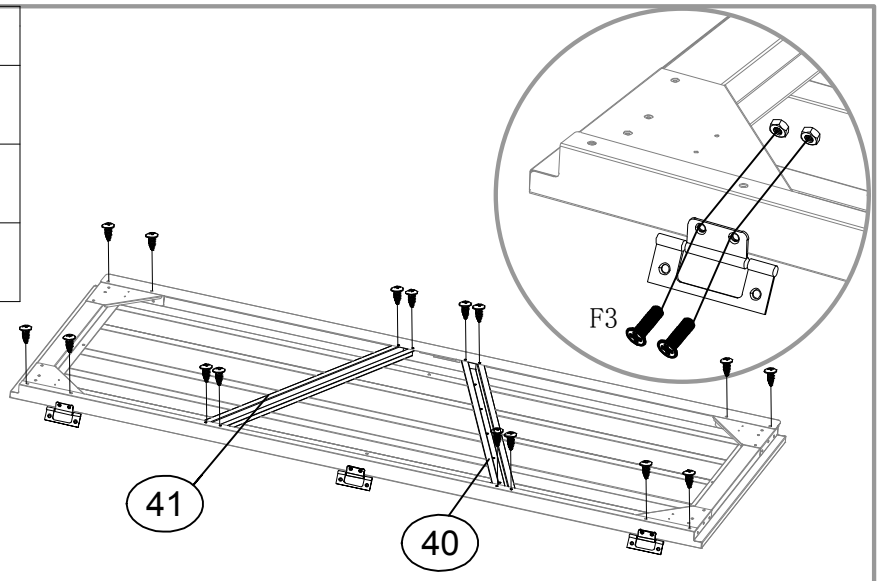
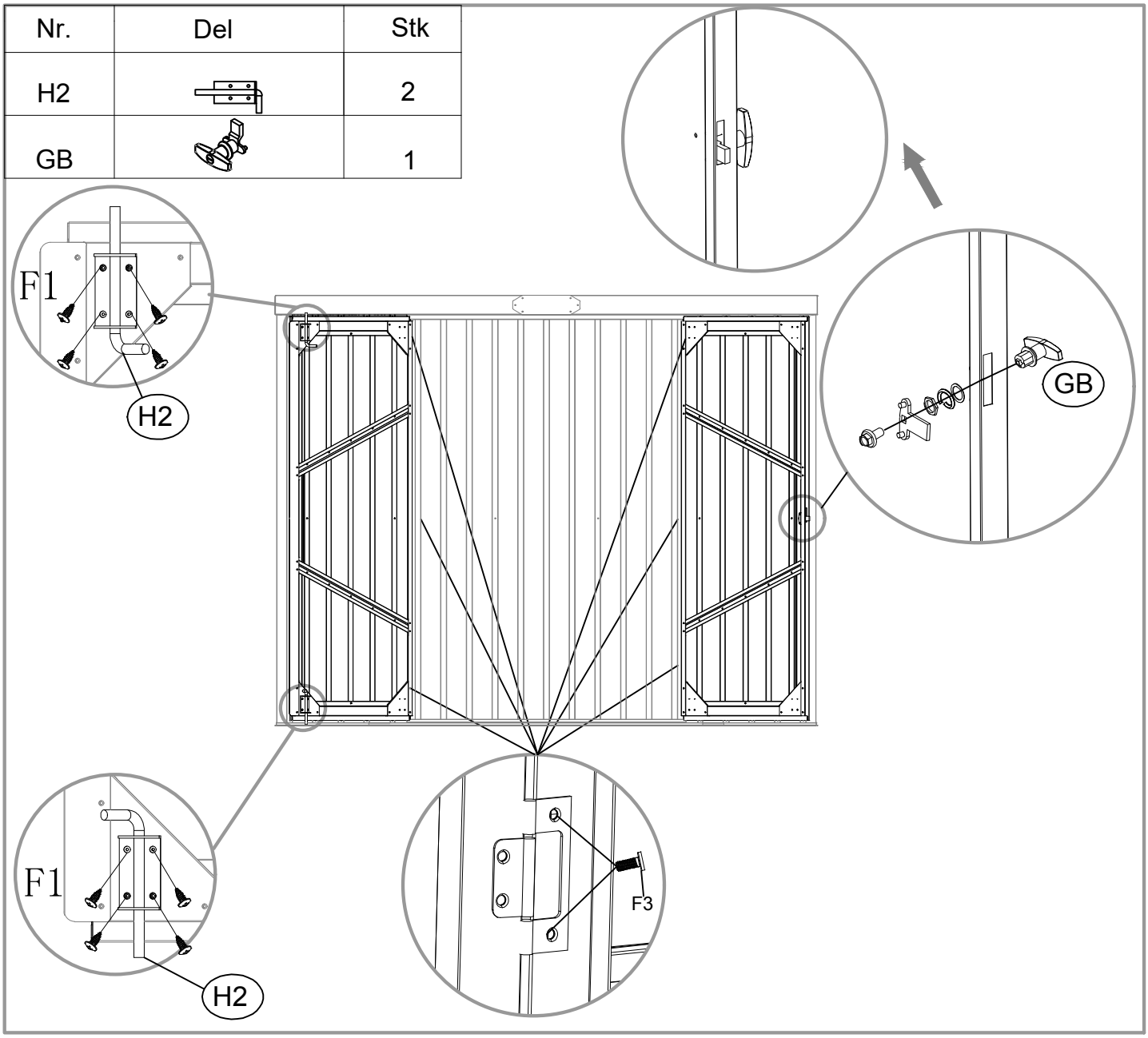
Nr.	Del	Stk
H2		2
GB		1