DEWALT®

Dansk *(oversat fra original brugsvejledning)* 3

Deutsch *(Übersetzung der Originalanweisung)* 11

English ***(original instructions)*** 19

Español *(traducido de las instrucciones originales)* 26

Français *(traduction de la notice d'instructions originale)* 34

Italiano *(tradotto dalle istruzioni originali)* 42

Nederlands *(vertaald vanuit de originele instructies)* 50

Norsk *(oversatt fra de originale instruksjonene)* 58

Português *(traduzido das instruções originais)* 65

Suomi *(käännetty alkuperäisestä käyttöohjeesta)* 73

Svenska *(översatt från de ursprungliga instruktionerna)* 80

Türkçe *(orijinal talimatlardan çevrilmiştir)* 87

Ελληνικά *(μετάφραση από τις πρωτότυπες οδηγίες)* 94

www.DEWALT.com

DCD803

Fig. A

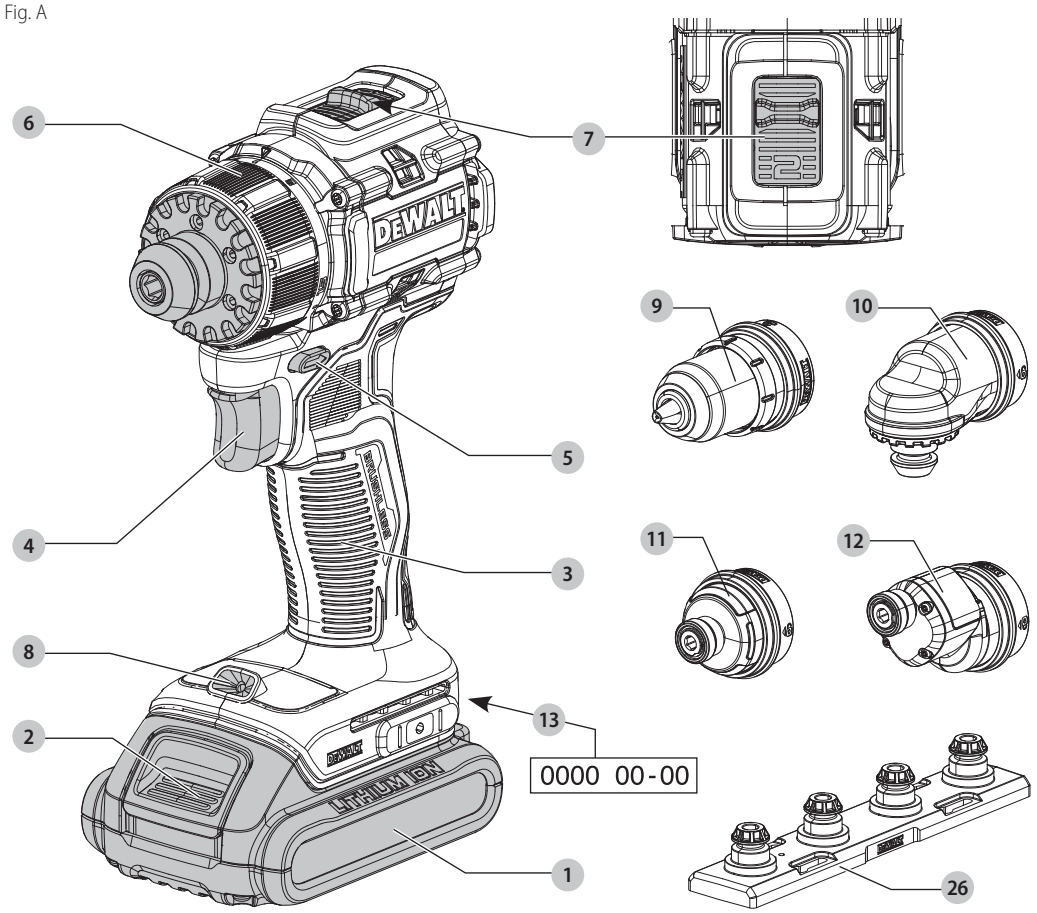

Fig. B

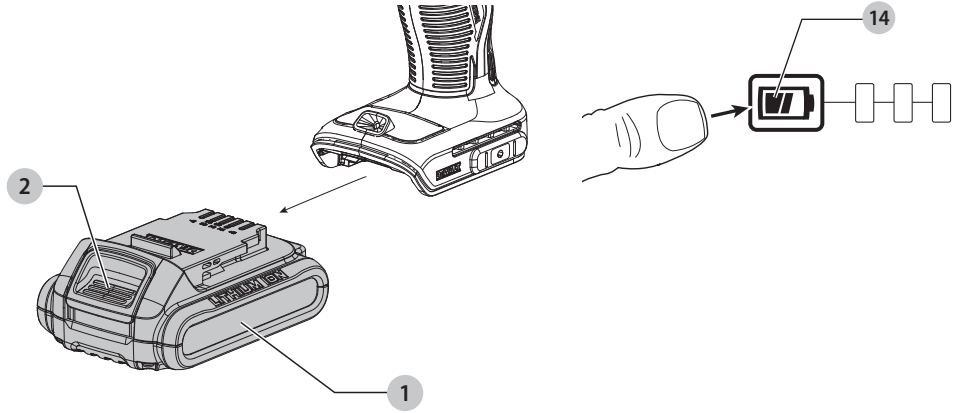

Copyright DEWALT

Fig. C

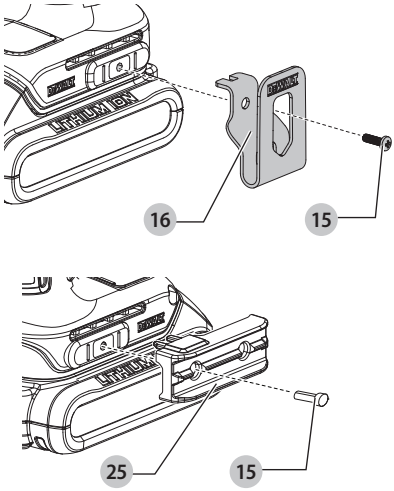

Fig. D

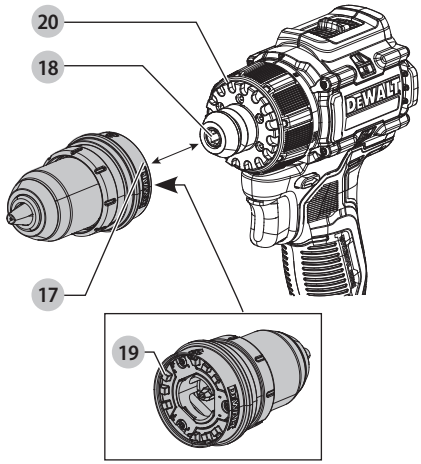

Fig. E1

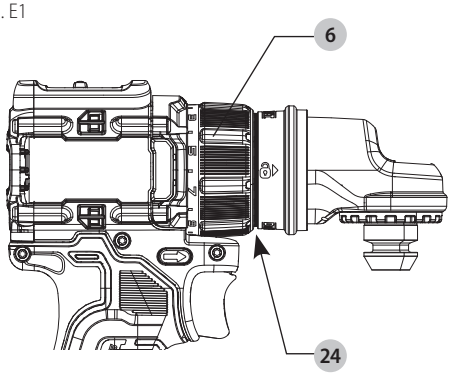

Fig. E2

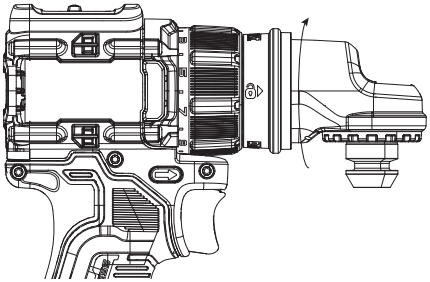

Fig. F

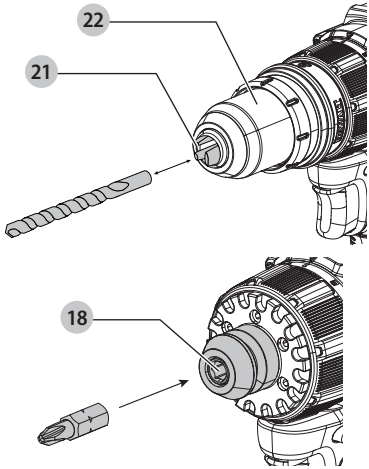

Fig. G

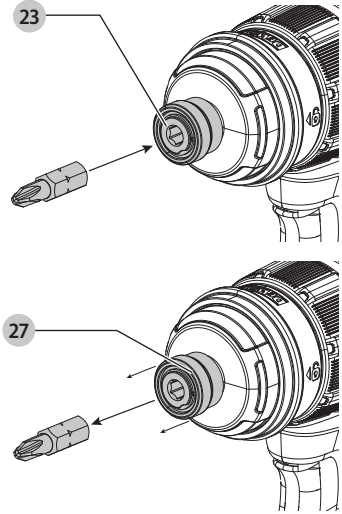

Fig. H

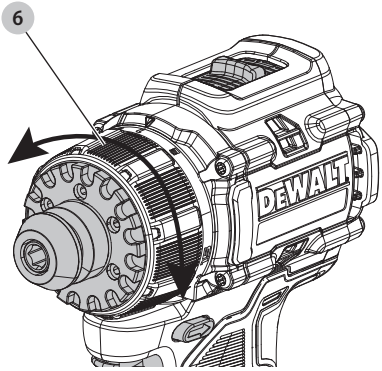

Fig. I

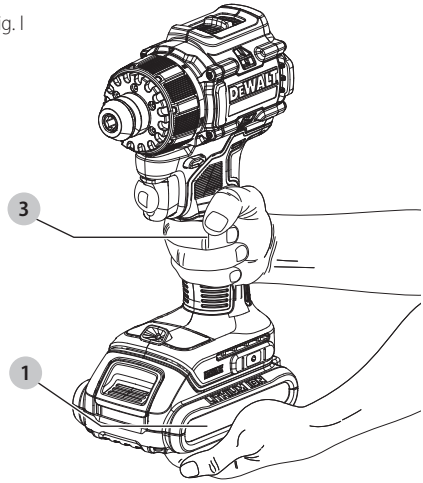

Fig. J

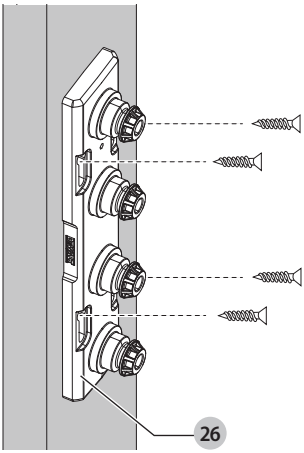

Fig. K

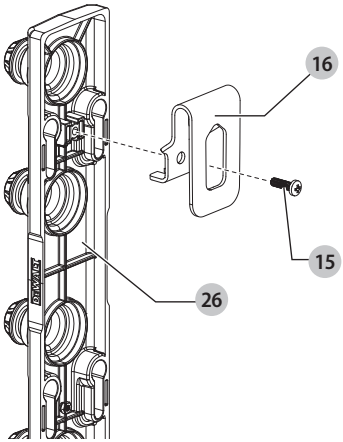

Fig. L

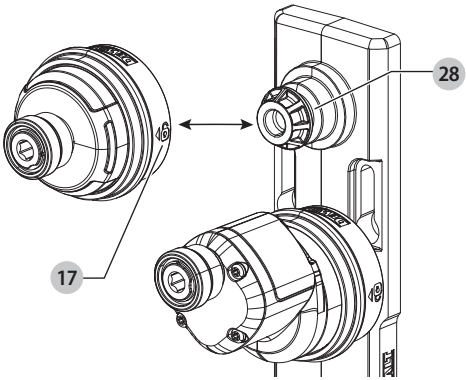

Fig. M

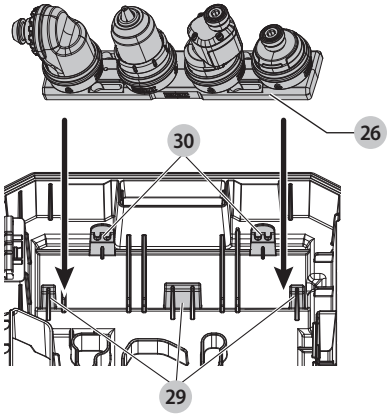

18 V BØRSTELØS MULTIHOVED BOREMASKINE/SKRUEMASKINE DCD803

ADVARSEL: Læs alle sikkerhedsadvarsler, instruktioner, illustrationer og specifikationer i denne vejledning, herunder afsnittene om batteri og oplader, som findes i en original værktøjsvejledning, eller den separate vejledning til batterier og opladere. *Vejledninger kan fås ved at kontakte kundeservice (se bagsiden af denne vejledning).*

Tekniske data

		DCD803
Spænding	V_{DC}	18
Type		10
Batteritype		Li-Ion
Ubelastet hastighed		
1. gear	min^{-1}	0–450
2. gear		0–1650
Maks. moment	Nm	73
Borepatronkapacitet	mm	1,5–13
Vægt (uden batteripakke/tilbehør)	kg	0,97
Vægt (uden batteripakke/med tilbehør)	kg	1,34
Støjværdier og vibrationsværdier (triax vector sum) i henhold til EN62841-2-1 og EN62841-2-2:		
L_{PA} (emissionsniveau for lydtryk)	dB(A)	77
L_{WA} (niveau for lydeffekt)	dB(A)	85
K (usikkerhed med hensyn til det givne lydniveau)	dB(A)	5
Boring i metal		
Vibrationsemissionsværdi $a_{h,D}$ =	m/s^2	<2,5
Usikkerhed K =	m/s^2	1,5
Skruning		
Emissionsværdi for vibration a_h =	m/s^2	<2,5
Usikkerhed K =	m/s^2	1,5

Vibrations- og/eller støjemissionsniveauet, der er angivet i dette vejledningsark, er målt i overensstemmelse med en standardiseret test, der er angivet i EN62841 og kan anvendes til at sammenligne et værktøj med et andet. Det kan anvendes til en foreløbig eksponeringsvurdering.

ADVARSEL: *Det angivne vibrations- og/eller støjemissionsniveau repræsenterer værktøjets hovedanvendelsesområder. Hvis værktøjet anvendes til andre formål, med andet tilbehør eller vedligeholdes dårligt, kan vibrations- og/eller støjemissionen imidlertid variere. Det kan markant forøge eksponeringsniveauet over den samlede arbejdsperiode.*

Et estimat af eksponeringsniveauet for vibration og/eller støj bør også tage højde for de gange, hvor der slukkes for værktøjet, eller når det kører, men ikke bruges til arbejde. Det kan markant mindske eksponeringsniveauet over den samlede arbejdsperiode.

Identificer yderligere sikkerhedsforanstaltninger for at beskytte operatøren mod virkningerne af vibrationer og/eller støj, såsom: Vedligehold værktøjet og tilbehør, hold hænderne varme (relevante for vibrationer), organisering af arbejdsmønstre.

EF-overensstemmelseserklæring

Maskindirektiv

CE

MULTIHOVED boremaskine/skruemaskine DCD803 Type 10

Vi, producenten som angivet nedenfor, erklærer, at disse produkter, som beskrevet under ***Tekniske data***, er i overensstemmelse med:
2006/42/EF, EN62841-1:2015+A11:2022,
EN 62841-2-1:2018 + A11:2019 + A12:2022 + A1:2022,
EN 62841-2-2:2014 +AC:2015.

Disse produkter er endvidere i overensstemmelse med direktiv 2014/30/EU og 2011/65/EU. For yderligere oplysninger, kontakt os venligst på følgende adresse eller se på bagsiden af vejledningen.

Undertegnede er ansvarlig for kompilering af den tekniske fil og udsteder denne erklæring på vegne af producenten.

Markus Rompel
Vicedirektør for teknik, Europa
Stanley Black and Decker Deutschland GmbH
DEWALT, Richard-Klinger-Strasse 11,
65510, Idstein, Tyskland
31.07.2025

ADVARSEL: *For at reducere risikoen for personskade bør du læse betjeningsvejledningen.*

Definitioner: Sikkerhedsråd

Nedenstående definitioner beskriver sikkerhedsniveauet for hvert signalord. Læs vejledningen og læg mærke til disse symboler.

FARE: *Angiver en overhængende farlig situation, der - hvis den ikke undgås -* ***vil*** *resultere i* ***dødsfald eller alvorlig personskade****.*

ADVARSEL: *Angiver en mulig farlig situation, der - hvis den ikke undgås -* ***kan*** *resultere i* ***dødsfald eller alvorlig personskade****.*

FORSIGTIG: *Angiver en mulig farlig situation, der - hvis den ikke undgås -* ***kan*** *resultere i* ***mindre eller moderat personskade****.*

BEMÆRK: *Angiver en handling, der* ***ikke er forbundet med personskade****, men som - hvis den ikke undgås -* ***kan*** *resultere i* ***ejendomsskade****.*

Betyder fare for elektrisk stød.

Betyder risiko for brand.

GENERELLE SIKKERHEDSADVARSLER FOR ELVÆRKTØJER

⚠ ***ADVARSEL: Læs alle sikkerhedsadvarsler, instruktioner, illustrationer og specifikationer, der følger med dette elværktøj.*** *Manglende overholdelse af alle nedenstående instruktioner kan medføre elektrisk stød, brand og/eller alvorlig personskade.*

GEM ALLE ADVARSLER OG INSTRUKTIONER TIL SENERE BRUG

Termen "elværktøj" i advarslerne refererer til dit elektroniske (ledning) eller batteribetjente (trådløse) elværktøj.

1) Sikkerhed i Arbejdsområdet

a) ***Sørg for, at arbejdsområdet er rent og godt oplyst.*** *Rodede eller mørke områder giver anledning til ulykker.*

b) ***Undlad at benytte elektrisk værktøj i en eksplosionsfarlig atmosfære, som f.eks. ved tilstedeværelsen af brændbare væsker, gasser eller støv.*** *Elværktøj danner gnister, der kan antænde støv eller dampe.*

c) ***Hold børn og omkringstående på afstand, når der anvendes elektrisk værktøj.*** *Distraktioner kan medføre, at du mister kontrollen.*

2) Elektrisk Sikkerhed

a) ***Stik på elektrisk værktøj skal passe til stikkontakten. Stikket må aldrig modificeres på nogen måde. Undlad at bruge adapterstik sammen med jordforbundet elektrisk værktøj.*** *Umodificerede stik og dertil passende stikkontakter reducerer risikoen for elektrisk stød.*

b) ***Undgå kropskontakt med jordforbundne overflader, såsom rør, radiatorer, komfurer og køleskabe.*** *Der er øget risiko for elektrisk stød, hvis din krop er jordforbundet.*

c) ***Undlad at udsætte elektrisk værktøj for regn eller våde forhold.*** *Hvis der trænger vand ind i et elektrisk værktøj, øges risikoen for elektrisk stød.*

d) ***Undlad at udsætte ledningen for overlast. Brug aldrig ledningen til at bære, trække værktøjet eller trække det ud af stikkontakten. Hold ledningen borte fra varme, olie, skarpe kanter og bevægelige dele.*** *Beskadigede eller sammenfiltrede ledninger øger risikoen for elektrisk stød.*

e) ***Når elektrisk værktøj benyttes udendørs, skal der anvendes en forlængerledning, som er egnet til udendørs brug.*** *Brug af en ledning, der er egnet til udendørs brug, reducerer risikoen for elektrisk stød.*

f) ***Hvis det ikke kan undgås at betjene et elektrisk værktøj i et fugtigt område, benyt en strømforsyning, der er beskyttet af en fejlstrømsafbryder.*** *Ved at benytte en fejlstrømsafbryder reduceres risikoen for elektrisk stød.*

3) Personlig Sikkerhed

a) ***Vær opmærksom, pas på hvad du foretager dig, og brug sund fornuft, når du benytter et elektrisk værktøj. Betjen ikke værktøjet, hvis du er træt, påvirket af narkotika, alkohol eller medicin.*** *Et øjebliks uopmærksomhed under anvendelse af et elektrisk værktøj kan forårsage alvorlig personskade.*

b) ***Brug personligt sikkerhedsudstyr. Bær altid beskyttelsesbriller.*** *Sikkerhedsudstyr, såsom støvmaske, skridsikre sikerhedssko, sikkerhedshjelm eller høreværn, brugt når omstændighederne foreskriver det, reducerer omfanget af personskader.*

c) ***Undgå utilsigtet start. Sørg for, at der er slukket for kontakten, inden værktøjet tilsluttes en strømkilde og/eller batterienhed, samles op eller bæres.*** *Når elektrisk værktøj bæres med fingeren på kontakten eller tilsluttes, når kontakten er tændt, giver det anledning til ulykker.*

d) ***Fjern eventuelle justerings- eller skruenøgler, før det elektriske værktøj startes.*** *En skruenøgle eller anden nøgle, der bliver siddende på en roterende del af elektrisk værktøj, kan give anledning til personskade.*

e) ***Undlad at række for langt. Hold hele tiden en god fodstilling og balance.*** *Dette giver bedre kontrol af det elektriske værktøj, når uventede situationer opstår.*

f) ***Bær hensigtsmæssig påklædning. Bær ikke løst tøj eller smykker. Hold dit hår og tøj væk fra bevægelige dele.*** *Løstsiddende tøj, smykker eller langt hår kan blive fanget i bevægelige dele.*

g) ***Hvis der anvendes støvudsugnings- eller støvopsamlingsudstyr, skal dette tilsluttes og anvendes rigtigt.*** *Anvendelse af støvopsamlingsudstyr kan begrænse farer forårsaget af støv.*

h) ***Lad ikke erfaringer fra hyppig brug af værktøjer medføre, at du bliver selvtilfreds og ignorerer sikkerhedsprincipperne for værktøjerne.*** *En skødesløs handling kan forårsage alvorlig skade i en brøkdel af et sekund.*

4) Anvendelse og Vedligeholdelse af Elektrisk Værktøj

a) ***Undlad at bruge magt over for det elektriske værktøj. Brug det værktøj, der er bedst egnet til det arbejde, der skal udføres.*** *Værktøjet vil klare opgaven bedre og mere sikkert med den ydelse, som det er beregnet til.*

b) ***Undlad at benytte elektrisk værktøj, hvis kontakten ikke tænder og slukker for det.*** *Alt elektrisk værktøj, der ikke kan kontrolleres med kontakten, er farligt og skal repareres.*

c) ***Træk stikket ud af stikkontakten og/eller batterienheden, hvis aftagelig, fra det elektriske værktøj, før det elektriske værktøj justeres, dets tilbehør udskiftes, eller det stilles til opbevaring.*** *Sådanne forebyggende sikkerhedsforanstaltninger mindsker risikoen for, at værktøjet startes utilsigtet.*

d) ***Opbevar elektrisk værktøj uden for rækkevidde af børn, og tillad ikke personer, som ikke er bekendt med dette elektriske værktøj eller disse instruktioner, at betjene værktøjet.*** *Elektrisk værktøj er farligt i hænderne på personer, som ikke er instrueret i brugen deraf.*

e) ***Vedligeholdelse af elektrisk værktøj. Undersøg om bevægelige dele sidder skævt, binder eller er gået itu såvel som andre forhold, der kan påvirke betjeningen af værktøjet. Hvis det elektriske værktøj er beskadiget, skal det repareres før brug.*** *Mange ulykker er forårsaget af dårligt vedligeholdt værktøj.*

f) ***Hold skæreværktøj skarpe og rene.*** *Ordentligt vedligeholdt skæreværktøj med skarpe skærekanter har mindre tilbøjelighed til at binde og er lettere at styre.*

g) ***Brug elektrisk værktøj, tilbehør, bor, osv. i overensstemmelse med disse instruktioner, idet der tages hensyn til arbejdsforholdene og den opgave, som skal udføres.*** *Brug af elektrisk værktøj til andre opgaver end dem, det er beregnet til, kan resultere i en farlig situation.*

h) ***Hold håndtag og håndtagsflader tørre, rene og fri for olie og smørelse.*** *Glatte håndtag og gribeflader giver ikke mulighed for sikker håndtering og styring af værktøjet i uventede situationer.*

5) Anvendelse og Vedligeholdelse af Batteri

a) ***Må kun genoplades med den oplader, som er angivet af fabrikanten.*** *En oplader, der er beregnet til en bestemt type batteripakke, kan udgøre en brandrisiko, hvis den bruges med en anden type batteripakke.*

b) ***Brug kun elektrisk værktøj med de batteripakker, der er beregnet til hver enkelt type.*** *Brug af andre batteripakker kan skabe risiko for personskade og brand.*

c) ***Når en batteripakke ikke er i brug, skal den holdes borte fra andre metalgenstande, såsom papirclips, mønter, nøgler, søm, skruer og andre små metalgenstande, der kan danne forbindelse mellem to elektriske kontaktflader.*** *Kortslutninger mellem batterikontakter kan forårsage forbrænding eller brand.*

d) ***Hvis en batteripakke udsættes for overlast, kan der sive væske ud. Undgå kontakt. Hvis væsken berøres ved et tilfælde, skal der skylles med masser af vand. Hvis der kommer væske i øjnene, skal der desuden søges lægehjælp.*** *Batterivæske kan forårsage irritation eller forbrænding.*

e) ***Anvend ikke en batteripakke eller et værktøj, der er beskadiget eller ændret.*** *Beskadigede eller ændrede batterier kan udvise uforudsigelig adfærd og resultere i brand, eksplosion eller risiko for skader.*

f) ***Udsæt ikke en batteripakke eller et værktøj for ild eller meget varme temperaturer.*** *Udsættelse for ild eller temperaturer over 130 °C kan medføre en eksplosion.*

g) ***Følg alle opladningsinstruktionerne og oplad ikke batteripakken eller værktøjet uden for det temperaturområde, der er anført i instruktionerne.*** *Forkert opladning eller opladning ved temperaturer uden for det specificerede område kan beskadige batteriet og øge risikoen for brand.*

6) Service

a) ***Elektrisk værktøj skal serviceres af en kvalificeret servicetekniker, som udelukende benytter identiske reservedele.*** *Derved sikres det, at værktøjets driftssikkerhed opretholdes.*

b) ***Udfør aldrig service på beskadigede batteripakker.*** *Service på batteripakker bør kun udføres af producenten eller autoriserede serviceudbydere.*

Sikkerhedsinstruktioner til al brug

- ***Hold fast i det elektriske værktøj på de isolerede håndtagsflader under udførelse af arbejdet, hvor skæretilbehøret eller fastgørelseselementet kan berøre skjulte ledninger.*** *Kommer skæreværktøjet eller fastgørelseselementet i kontakt med en strømførende ledning, kan blotlagte metaldele på elværktøjet gøres strømførende og give brugeren stød.*

Sikkerhedsinstruktioner for at anvende lange borekroner

- ***Brug aldrig hurtigere hastighed end det maximale angivet på borekronen.*** *Ved højere hastigheder vil boret sandsynligvis bøjes, hvis det får lov til at rotere frit uden at komme i berøring med emnet, hvilket kan resultere i personskade.*
- ***Start altid med at bore ved lav hastighed og med spidsen af boret i kontakt med overfladen.*** *Ved højere hastigheder vil boret sandsynligvis bøjes, hvis det får lov til at rotere frit uden at komme i berøring med emnet, hvilket kan resultere i personskade.*
- ***Påfør kun tryk i direkte linje med boret, og påfør ikke for meget tryk.*** *Bor kan bøje og forårsage brud eller tab af kontrol, hvilket kan resultere i personskade.*

Yderligere sikkerhedsadvarsler for boremaskiner

- ***Brug klemmer eller en anden praktisk måde på at sikre og understøtte arbejdsemnet til et stabilt underlag.*** *Hvis du holder fast i arbejdsemnet med din hånd eller krop, vil det være ustabilt, og det kan medføre, at du mister kontrollen over det.*
- ***Tilbehør og værktøj kan blive varme under drift.*** *Bær handsker under arbejde med dem, hvis du udfører varmefremkaldende opgaver som fx boring af metaller.*
- ***Luftaftræk dækker ofte over bevægelige dele og bør undgås.*** *Løst tøj, smykker eller langt hår kan blive fanget af de bevægelige dele.*

Restrisici

På trods af overholdelsen af de relevante sikkerhedsregler og brug af sikkerhedsudstyr kan visse restrisici ikke undgås. Disse omfatter:

- *Hørenedsættelse.*
- *Risiko for personskade som følge af flyvende partikler.*
- *Risiko for forbrænding ved at røre ved tilbehør, der bliver varmt under betjening.*
- *Risiko for personskade som følge af forlænget brug.*

Kompatible batterier og opladere

Disse batteripakker kan bruges:

Batteri	(kg)	Batteri	(kg)
DCB546	1,08	**DCB185**	0,35
DCB547/G	1,46	**DCB187**	0,54
DCB548	1,46	**DCB188**	0,95
DCB549	2,12	**DCB189**	0,54
DCB181	0,35	**DCBP034/G**	0,32
DCB182	0,61	**DCBP518/G**	0,75
DCB183/B/G	0,40	**DCB1880**	0,98
DCB184/B/G	0,62	**DCBP318**	0,50

Disse opladere kan bruges: DCB104, DCB107, DCB112/DCB1102, DCB115/DCB1104, DCB117/DCB1112, DCB118, DCB132.

Se afsnittet batteri-/opladervejledningen for yderligere oplysninger.

Pakkens indhold

Pakken indeholder:

1 Bore-/skruemaskine
4 Tilbehørshoveder
1 Oplader
1 Li-ion batteripakke (modellerne C1, D1, L1, M1, P1, S1, T1, X1, Y1)
2 Li-ion batteripakker (modellerne C2, D2, L2, M2, P2, S2, T2, X2, Y2)
3 Li-ion batteripakker (modellerne C3, D3, L3, M3, P3, S3, T3, X3, Y3)
1 Betjeningsvejledning

BEMÆRK: Batteripakker, opladere og æsker følger ikke med N-modeller. Batteripakker og opladere følger ikke med NT-modeller. B-modeller inkluderer Bluetooth®-batteripakker.

BEMÆRK: Bluetooth® mærket og logoerne er registrerede varemærker tilhørende Bluetooth®, SIG, Inc. og enhver form for

brug af disse mærker af DEWALT bruger disse mærker i henhold til en licens. Andre varemærker og handelsnavne tilhører deres respektive ejere.

- *Kontroller for eventuelle skader på værktøjet, dele og tilbehør, der kan være opstået under transport.*
- *Tag dig god tid til grundigt at læse og forstå denne brugsanvisning før brug.*

Mærkning på værktøjet

Følgende piktogrammer er vist på værktøjet:

Læs brugsvejledningen før brug.

Synlig stråling. Kig ikke ind i lyset.

Datokodeposition (Fig. A)

Produktionsdatokoden 13 består af et 4-cifret år efterfulgt af en 2-cifret uge og forlænges af en 2-cifret fabrikskode.

Beskrivelse (Fig. A)

⚠ ***ADVARSEL:*** *Du skal aldrig modificere elværktøjet eller dele af det. Det kan medføre skade eller personskade.*

Komponenter

1. Batteripakke
2. Batteriets udløsningsknap
3. Primært håndtag
4. Variabel hastighedsudløserkontakt
5. Retningsomskifter- og låseknap
6. Funktionsvælgerkrave
7. Hastighedsvælger
8. Arbejdslys
9. Metallisk patrontilbehør
10. Retvinkeltilbehør
11. Hurtigudløsertilbehør
12. Hurtigudløser-offsettilbehør
13. Placering af datokoden

Tilsigtet anvendelse

Denne boremaskine/skruemaskine er konstrueret til professionelle boringer og skrueanvendelser.

Må **IKKE** anvendes under våde forhold eller i nærheden af brændbare væsker eller gasser.

Dette bor/drivværk er en professionel værktøjsmaskine.

Lad **IKKE** børn komme i kontakt med værktøjet. Overvågning er påkrævet, når uerfarne brugere anvender dette værktøj.

- **Små børn og svagelige personer.** Dette værktøj er ikke beregnet til at blive brugt af små børn eller svagelige personer uden opsyn.
- Dette produkt er ikke beregnet til at blive brugt af personer (inklusive børn) med nedsatte fysiske, sensoriske eller mentale evner, eller som mangler erfaring, kendskab eller færdigheder, medmindre de er under opsyn af en person, der er ansvarlig for deres sikkerhed. Børn må aldrig efterlades alene med dette produkt.

SAMLING OG JUSTERINGER

⚠ ***ADVARSEL: For at nedsætte risikoen for alvorlig personskade skal du slå værktøjet fra og frakoble batteripakken inden du foretager eventuelle justeringer eller fjerner/installerer fastgørelser eller tilbehør.*** *En utilsigtet start kan forårsage kvæstelser.*

⚠ ***ADVARSEL:*** *Anvend kun DEWALT batterier og opladere.*

Isætning og udtagning af batteripakke fra værktøjet (Fig. B)

BEMÆRK: Kontrollér, at din batteripakke 1 er helt opladet.

Sådan installeres batteripakken i værktøjets håndtag

1. Batteripakken skal udrettes ift. skinnerne inde i værktøjets håndtag (Fig. B).
2. Skub det ind i håndtaget, indtil batteripakken sidder godt fast i værktøjet og sørg for at du hører, at den klikker på plads.

Sådan fjernes batteripakken fra værktøjet

1. Tryk på batteriets udløserknap 2 og træk batteripakken ud af værktøjets håndtag med en fast bevægelse.
2. Isæt batteripakken i opladeren.

Batteripakker til indikator (Fig. B)

Nogle DEWALT batteripakker har en indikatormåler 14, som består af tre grønne LED-lamper, der angiver det resterende opladningsniveau i batteripakken.

Du aktiverer indikatoren ved at trykke på og holde indikatorknappen nede. En kombination af de tre grønne LED lamper vil lyse og angive niveauet for den resterende opladning. Når niveauet for opladning i batteriet ligger under den brugbare grænse, lyser indikatoren ikke, og batteriet skal genoplades.

BEMÆRK: Indikatoren indikerer blot den resterende opladning i batteripakken. Den angiver ikke værktøjets funktionalitet og varierer afhængigt af produktkomponenter, temperatur og slutbrugeranvendelse.

Bæltekrog og magnetisk bitholder (Fig. C) (Valgfrit tilbehør)

⚠ ***ADVARSEL: For at reducere risikoen for alvorlig personskade må du KUN bruge værktøjets bæltekrog til at hænge værktøjet fra et arbejdsbælte. Brug IKKE*** *bæltekrogen til tøjring eller sikring af værktøjet til en person eller genstand under brug.* ***Hæng IKKE*** *værktøjet ovenover, og hæng IKKE genstande fra bæltekrogen.*

⚠ ***ADVARSEL: For at mindske risikoen for alvorlige personskader*** *skal du sikre, at skruen, der holder bæltekrogen, er fastskruet.*

VIGTIGT: Ved fastgørelse eller fjernelse af bæltekrogen 16 eller magnetisk bitholder 25 skal du kun bruge den monteringsskrue 15, der medfølger. Sørg for at spænde skruen godt.

Bæltekrogen og den magnetiske bitholder kan monteres på begge sider af værktøjet blot med den medfølgende skrue, så både venstre- og højrehåndede kan bruge den. Hvis du ikke ønsker at bruge bæltekrogen eller den magnetiske bitholder, kan den fjernes fra værktøjet.

Du kan fjerne bæltekrogen eller den magnetiske bitclips ved at fjerne skruen, der holder den på plads, og montere den igen på den anden side. Sørg for at spænde skruen godt.

Bæltekrogen kan også bruges til at hænge tilbehørsorganisatoren. Se ***Tilbehørsorganisator.***

Tilbehørsorganisator (Fig. J–L)

Dette værktøj leveres med en tilbehørsorganisator **26**, der kan holde op til 4 tilbehørshoveder. Tilbehørsorganisatoren har 4 nøglehulsåbninger, så den kan monteres på en væg med skruer eller søm med henblik på opbevaring (Fig. J).

For at montere et tilbehør skal du skubbe tilbehørshovedet direkte ind over tilbehørsholderen **28**, indtil tilbehørets krave rører bagsiden af organisatoren (Fig. L).

For at fjerne et tilbehør skal du trække i kraven **17** på tilbehøret og tage det ud af organisatoren.

Bæltekrog som ekstraudstyr

Bæltekrogen **16** kan også fastgøres til bagsiden af tilbehørsorganisatoren, så organisatoren kan hænges (Fig. K).

VIGTIGT: Ved fastgørelse eller fjernelse af bæltekrogen må kun den forhåndenværende skrue **15** anvendes. Sørg for at spænde skruen godt.

BEMÆRK: Hvis den monteres direkte på væggen, skal du sørge for at fjerne bæltekrogen bagpå.

Installation og fjernelse af påmonteringer (Fig. A, D–E2)

⚠ ***ADVARSEL:*** *Risiko for elektrisk stød. Dette produkt må under ingen omstændigheder anvendes i nærheden af vand.*

⚠ ***ADVARSEL:*** *Brandfare. Bevægelige dele i motorhovedet bliver varme under brug. Undgå kontakt med bevægelige dele i strømforsyningen, når du fjerner og installerer tilbehør.*

⚠ ***ADVARSEL:*** *Før montering skal du låse strømforsyningen ved at sætte forlæns-/baglæns skyderen i midten og fjerne batteriet fra værktøjet. Fjern alt tilbehør fra påmonteringen, inden du fjerner eller installerer påmonteringen.*

På forsiden af værktøjets funktionsvælgerkrave **6** sidder en gul ring **24**, der viser, om tilbehøret er korrekt tilsluttet og låst fast på værktøjet (Fig. E1).

1. Skub tilbehøret ind på spindlen **18**, så tappene **19** på tilbehøret flugter med slidserne **20** omkring spindlen (Fig D).
2. Når tilbehøret sidder på spindlen, skal du dreje hovedet en smule, indtil tappene klikker på plads i slidserne. Hvis tilbehøret er korrekt tilsluttet og låst i position, bør den gule ring omkring kraven på tilbehøret ikke længere være synlig (Fig. E2).

BEMÆRK: Sørg for, at den gule ring **24** ikke længere er synlig, før brug.

3. For at fjerne tilbehøret skal du trække i tilbehørets krave **17** og tage det af værktøjet (Fig. D).

BEMÆRK: Det er ikke nødvendigt at dreje tilbehøret, når det fjernes fra værktøjet.

BEMÆRK: Det 6,35 mm sekskantede retvinkeltilbehør **10** gør det muligt at installere yderligere påmonteringer på dens spindel. Med det 6,35 mm sekskantede retvinkeltilbehør installeret på værktøjet skal du følge instruktion 1, 2 og 3 i denne sektion for at installere og fjerne yderligere tilbehør.

BEMÆRK: Brug kun tilbehør, der er specifikt designet til og kompatibel med motorhovedet. Se de individuelle tilbehørsvejledninger for specifikke sikkerhedsadvarsler og betjeningsanvisninger, før du bruger tilbehør med motorhovedet.

Montering af et bor eller tilbehør i en patron uden nøgle (Fig. A, F)

⚠ ***ADVARSEL:*** *Forsøg ikke at stramme borehoveder(eller andet tilbehør) ved at tage fat i den forreste del af borepatronen og tænde for værktøjet. Resultatet kan blive beskadigelse af patronen og personskader. Udløs altid udløserkontakten og frakobl værktøjet fra strømkilden ved udskiftning af tilbehør.*

⚠ ***ADVARSEL:*** *Sørg altid for, at boret er sikret, før værktøjet startes. Et løst bor kan blive udkastet fra værktøjet og kan medføre personskader.*

Dit værktøj består af en patron uden nøgle **21** med en roterende bøsning **22** til betjening af patronen med en hånd. Følg følgende trin ved isætning af et borehoved eller andet tilbehør.

1. Sluk for og fjern batteripakken **1**.
2. Grib fat i den sorte bøsning på patronen med den ene hånd og hold fast i værktøjet med den anden hånd. Drej bøsningen så langt mod uret, at det passer til det ønskede tilbehør.
3. Indsæt tilbehøret ca. 19 mm ind i patronen uden nøgle **21** og spænd det sikkert fast ved at tage fat og dreje patronbøsningen **22** med uret med den ene hånd, mens du holder fast ved værktøjet med den anden. Når patronen næsten er fastspændt vil du høre en kliklyd. Dit værktøj er forsynet med en automatisk spindellåsemekanisme. Denne gør det muligt for dig at åbne og låse patronen med en hånd.
4. Patronen skal spændes fast med den ene hånd på patronbøsningen og den anden hånd på værktøjet for at opnå maksimal fastspænding.
5. Du udløser tilbehøret ved at gentage trin 1 og 2 som nævnt ovenfor.

Hurtigudløsningspatron (Fig. A, G)

Det 1/4" sekskantede hurtigudløsertilbehør **11** og 1/4" sekskantede hurtigudløser-offsettilbehør **12** bruger en hurtigudløserpatron.

BEMÆRK: Patronen accepterer kun 1/4" (6,35 mm) sekskantet tilbehør og 1" (25,4 mm) borspidser.

Anbring forlæns-/baglæns/låse-knappen **5** i startspærre (midter) position og fjern batteripakken, før du ændrer på tilbehøret.

Du installerer et tilbehør ved at trykke tilbehøret helt ind i hurtigudløsningspatronen **23**. Tilbehøret er låst på plads.

Du fjerner et stykke tilbehørved at trække hurtigudløsningspatronkraven **27** væk fra værktøjets forside. Fjern tilbehøret fra hurtigudløsningspatronen **23**.

Montering af et bor eller tilbehør uden påmontering (Fig. F)

Du kan bruge dit værktøj uden installation af en påmontering.

Indsæt et sekskantet bor direkte i spindlen **18**. Det holdes på plads magnetisk.

BETJENING

Brugsvejledning

⚠ ***ADVARSEL:*** *Overhold altid sikkerhedsvejledningen og de gældende regler.*

⚠ ***ADVARSEL: For at reducere risikoen for personskade, sluk og tag batteripakken af, inden der foretages justeringer eller afmontering/installation af udstyr eller tilbehør.*** *Utilsigtet start kan medføre kvæstelser.*

Korrekt håndposition (Fig. I)

⚠ ***ADVARSEL:*** *For at reducere risikoen for alvorlig personskade, skal du* ***ALTID*** *anvende den korrekte håndposition som vist.*

⚠ ***ADVARSEL:*** *For at reducere risikoen for alvorlig personskade skal du* ***ALTID*** *holde godt fast i tilfælde af en pludselig reaktion.*
Det er nødvendigt at placere den ene hånd på hovedhåndtaget ❸ og den anden hånd på batteripakken ❶.

Valg af hastighed (Fig. A)

Værktøjet har to hastighedsindstillinger for større alsidighed.
BEMÆRK: Skift ikke hastighed, mens værktøjet kører. Lad altid værktøjet standse helt, før du ændrer hastighed.

1. Du vælger hastighed 1 (høj drejemomentindstilling) ved at slå værktøjet fra og få det til at stoppe. Skub hastighedsvælgeren ❼ tilbage (væk fra patronen).
2. Du vælger hastighed 2 (høj hastighedsindstilling) ved at slå værktøjet fra og få det til at stoppe. Skub hastighedsvælgeren fremad (mod patronen).
3. Hvis værktøjet ikke ændrer hastighed, skal du bekræfte, at hastighedsvælgeren er helt tilkoblet i frem- eller tilbagepositionen.

Funktionsvælger (Fig. H)

Funktionsvælgerkraven ❻ kan bruges til at vælge den korrekte driftstilstand, afhængigt af den planlagte anvendelse.

Du vælger ved at dreje kraven, indtil det ønskede symbol flugter med pilen.

⚠ ***ADVARSEL:*** *Når funktionsvælgerkraven er i bore- eller hammerborepositionerne, griber boret ikke fast. Boremaskinen kan gå i stå, hvis overbelastning forårsager en pludselig vridning.*

Symbol	Funktion
	Boring
1-15	Skruning (højere tal = større moment)

Variabel hastighedsudløser og forlæns-/baglæns reguleringsknap (Fig. A)

Værktøjet tændes og slukkes ved at trække og frigive den variable hastighedsudløserkontakt ❹. Jo længere kontakten er trykket ned, jo højere vil værktøjets hastighed være. Dit værktøj er udstyret med en bremse. Patronen vil stoppe, lige så snart udløserknappen er helt udløst.

En forlæns/baglæns styreknap ❺ bestemmer værktøjets rotationsretning og virker også som en startspærreknap.

- Du vælger forlænsrotation (med uret) ved at udløse udløseren og trykke på forlæns/baglæns reguleringsknappen på højre side af værktøjet.
- Du vælger omvendt (mod uret) ved at trykke på forlæns/baglæns reguleringsknappen på venstre side af værktøjet.

BEMÆRK: Kontrolknappens midterposition låser værktøjet i sluk-positionen. Når positionen på styreknappen ændres, sørg for at udløseren er udløst.

BEMÆRK: Første gang værktøjet køres efter ændring af rotationsretningen, kan du høre et klik ved opstart. Det kan ødelægge kontakten og bør undgås.

BEMÆRK: Når du anvender værktøjet første gang efter skift af omløbsretning, kan der lyde et klik ved opstart. Dette er normalt og angiver ikke et problem.

Arbejdslys (Fig. A)

Arbejdslyset ❽ aktiveres, når den variable hastighedsudløserkontakt ❹ trykkes ned, og slukker automatisk 20 sekunder efter, at den variable hastighedsudløserkontakt er sluppet. Hvis den variable hastighedsudløser forbliver trykket ind, vil arbejdslyset forblive tændt.

BEMÆRK: Arbejdslysene er til belysning af den aktuelle arbejdsoverflade og er ikke beregnet til brug som en lommelygte.

Udførelse af en anvendelse (Fig. A)

⚠ ***ADVARSEL: Med henblik på at reducere risikoen for personskade skal du ALTID*** *sikre, at arbejdsemnet er forankret og spændt godt fast.*

⚠ ***ADVARSEL:*** *Vent altid, til motoren står helt stille, inden du ændrer rotationsretningen.*

Inden der udføres arbejde

- Indstil hastighedsvælgeren ❼. Se ***Valg af hastighed***.
- Monter det passende bor eller tilbehør i patronen. Se instruktionerne til installation af tilbehør i denne vejledning.

⚠ ***ADVARSEL:***

- *Brug ikke dette værktøj til at blande eller pumpe let brændbare eller eksplosive væsker (benzin, alkohol osv.).*
- *Bland eller rør ikke brandfarlige væsker sammen, der er afmærkede i overensstemmelse hermed.*

Skruning

Dit værktøj har en kobling med justerbart moment til skruning og fjernelse af fastgørelseselementer af mange forskellige former og størrelser. Tallene 1–15 på funktionsvælgerkraven ❻ bruges til at indstille et momentinterval til skruning. Jo højere tallet er på ringen, jo højere drejemoment og jo hurtigere går fastgørelsen.

1. Drej funktionsvælgerkraven ❻ hen til den ønskede position. Se ***Funktionsvalg.***
2. Træk den variable hastighedsudløserkontakt ❹ ved at påføre tryk i en lige linje med boret, indtil fastgørelseselementet sidder i den ønskede dybde i arbejdsemnet.

Anbefalinger til skruning

- Start med lavere momentindstillinger, og gå derefter videre til højere momentindstillinger for at undgå beskadigelse af arbejdsemnet eller fastgørelseselementet.
- Foretag nogle øvelseskørsler i noget kasseret materiale eller på usynlige områder af arbejdsemnet for at fastlægge funktionsvælgerkravens korrekte position.

Boring

1. Drej funktionsvælgerkraven ❻ til "boresymbolet." Se ***Funktionsvalg***.
2. Sæt borehovedet i kontakt med arbejdsemnet.

BEMÆRK: Brug kun et skarpt borehoved.

3. Træk den variable hastighedsudløserkontakt ❹ ved at påføre tryk i en lige linje med boret, indtil det når den ønskede dybde.

⚠ ***ADVARSEL:*** *Boret kan gå i stå, hvis overbelastning forårsager en pludselig vridning. Forvent altid, at værktøjet staller. Hold godt fast på boret for at styre vridningerne og undgå skader.*

4. Hold motoren kørende, når du trækker spidsen ud af et boret hul for at forhindre fastklemning.

Anbefalinger til boring

• Under boring skal du altid trykke i en lige linje med boret, men ikke så hårdt, at motoren går i stå eller bøjer spidsen.

• **HVIS BORET GÅR I STÅ:**

- **SLIP UDLØSERKONTAKTEN MED DET SAMME**, fjern borehovedet fra arbejdsemnet, og bestem årsagen til standsningen.

- **TÆND OG SLUK IKKE UDLØSER-KONTAKTEN I ET FORSØG PÅ AT STARTE ET STOPPET BOR — DETTE KAN ØDELÆGGE BORET.**

- For at minimere risikoen for standsning eller brud gennem materialet, skal trykket på boret reduceres og hovedet tages ud af den sidste del af hullet.

• Der kan lettere laves store huller, 8 mm til 13 mm i stål, hvis der først bores et pilothul, 4 mm til 5 mm.

• Ved boring i tyndt materiale eller materiale, der let splintrer, skal der anvendes en trækklods under arbejdsemnet for at undgå at beskadige det.

MAKSIMUM ANBEFALEDE KAPACITETER		
DCD803		
	Borepatrontilbehør	**Retvinkeltilbehør Hurtigudløsertilbehør Hurtigudløser-offsettilbehør Sekskantet spindel (Anbefales med 6,35 mm sekskantede bit)**
TRÆ		
Snegl	31,75 mm (1-1/4")	Kun skruning
Padel	38 mm (1-1/2")	Kun skruning
Dreje	12,7 mm (1/2")	Kun skruning
Selvfødende	54 mm (2-1/8")	Kun skruning
Hulsav	57 mm (2-1/4")	Kun skruning
METAL		
Dreje	9,5 mm (3/8")	Kun skruning

Montering/fjernelse af tilbehørsorganisator fra sætboksen (Fig. M)

Sådan monteres tilbehørsorganisatoren i sætboksen:

1. Placer den ene side af tilbehørsorganisatoren **26** under alle faste ribber **29**, og sørg for, at de fleksible ribber **30** er på ydersiden af den modsatte side af tilbehørsorganisatoren

2. Tryk den anden side af tilbehørsorganisatoren ned, så de fleksible ribber klikker rundt om kanten og låser tilbehørsorganisatoren på plads.

Sådan frigives tilbehørsorganisatoren fra sætboksen:

1. Bøj de fleksible ribber **30** væk fra kanten af tilbehørsorganisatoren **26**, mens du trækker organisatoren ud og væk fra de faste ribber.

VEDLIGEHOLDELSE

Dit elværktøj er beregnet til langvarig brug med minimal vedligeholdelse. Værktøjets fortsatte tilfredsstillende drift afhænger af korrekt vedligeholdelse og rengøring af værktøjet.

⚠ ***ADVARSEL: For at reducere risikoen for personskade, sluk og tag batteripakken af, inden der foretages justeringer eller afmontering/installation af udstyr eller tilbehør.*** *Utilsigtet start kan medføre kvæstelser.*

Der kan ikke udføres service på opladeren eller batteripakken.

Se bagsiden af denne vejledning for kontaktoplysninger til servicecentre, eller gå ind på **www.2helpU.com**.

Smøring

Dette elektriske værktøj skal ikke smøres yderligere.

Rengøring

⚠ ***ADVARSEL:*** *Fare for elektrisk stød og mekanisk fare. Træk stikket ud af stikkontakten fra strømkilden og/eller fjern batteripakken, hvis den er aftagelig, fra produktet før rengøring.*

⚠ ***ADVARSEL:*** *For at sikre sikker og effektiv drift skal du altid holde produktet og ventilationsåbningerne (hvis relevant) rene. Ventilationsåbninger kan rengøres med en tør, blød ikke-metallisk børste og/eller en egnet støvsuger. Brug ikke vand eller rengøringsmidler.*

⚠ ***ADVARSEL:*** *Blæs støv og snavs ud af hovedhuset med tør luft, lige så snart der samler sig snavs i og omkring ventilationsåbningerne. Bær godkendte beskyttelsesbriller og godkendt støvmaske ved udførelse af denne procedure.*

⚠ ***ADVARSEL:*** *Brug aldrig opløsningsmidler eller andre kraftige kemikalier til at rengøre produktets ikke-metalliske dele. Disse kemikalier kan svække de materialer, der anvendes i disse dele. Brug en klud, der kun er fugtet med vand og mild sæbe. Lad aldrig væske komme ind i produktet. Nedsænk aldrig nogen del af produktet i væske.*

Reduktion af eksponering for støv

Inden du påbegynder arbejdet, skal du kontrollere fareklassen for støv, der vil blive produceret under arbejdet.

⚠ ***ADVARSEL:*** *Undgå at røre ved eller indånde støv, da det kan være sundhedsskadeligt. Støv skabt under brug af et elværktøj og under udførelsen af andre konstruktionsaktiviteter kan indeholde kemikalier, mineraler eller partikler, som er kendt for at forårsage luftvejsinfektioner, allergiske reaktioner, kræft, fødselsdefekter eller andre reproduktive skader hos brugeren eller omkringstående.*

• *Dette støv kan f.eks. dannes, når der arbejdes på hårdt træ såsom bøg eller eg, blybaseret maling, på beton, murværk eller kvartsholdige sten.*

• *Materiale, der indeholder asbest, må kun håndteres af specialister.*

• *Overhold de relevante bestemmelser i dit land for de materialer, der skal arbejdes på.*

• *Brug en støvsuger eller et udsugningssystem med en officielt godkendt beskyttelsesklasse i overensstemmelse med de lokalt gældende bestemmelser om støvbeskyttelse, og som er egnet til det materiale, der skal arbejdes på.*

• *Opfang de opståede støvpartikler direkte ved kilden, og undgå at de aflejres i det omkringliggende område. Brug passende udsugningstilbehør til dette formål.*

Yderligere foranstaltninger:

– *Sørg for, at arbejdsområdet er godt ventileret.*

– *Bær et åndedrætsværn, der er passende til den type støv, som produceres.*

Valgfrit tilbehør

⚠ ***ADVARSEL:*** *Eftersom andet tilbehør, end det, der tilbydes af DEWALT, ikke er afprøvet med dette produkt, kan det være farligt at bruge sådant tilbehør med dette værktøj. For at reducere*

risikoen for tilskadekomst bør kun tilbehør anbefalet af DEWALT bruges sammen med dette produkt.
Ret henvendelse til din forhandler vedr. yderligere oplysninger mhp. det passende tilbehør.

Miljøbeskyttelse

Produkter/batterier kan genbruges, men hvis de er markeret med den overstregede skraldespand, må de ikke bortskaffes sammen med almindeligt husholdningsaffald. Lad batterierne aflade helt og adskil dem, og adskil eventuelle lyskilder fra produktet, hvis det er muligt. Det er brugerens ansvar at slette personlige oplysninger fra produktet. Aflever derefter affaldet på et officielt affaldsindsamlingsanlæg eller hos en deltagende forhandler, som ofte tager imod det gratis. Emballagen skal bortskaffes baseret på den markerede materialekode. Brugs- og sikkerhedsinstruktioner bør kun bortskaffes, når det relevante produkt ikke længere er i brug.

Kontakt din kommune for at få vejledning i affaldshåndtering. Få yderligere oplysninger på **www.2helpU.com** og ved at scanne ovenstående QR-kode.

18 V BÜRSTENLOSER MEHRFACH-AUFSATZ-BOHRSCHRAUBER DCD803

WARNUNG: Beachten Sie alle Sicherheitshinweise, Anleitungen und Spezifikationen in diesem Handbuch. Das umfasst auch die Angaben in den Kapiteln zu Akkus und Ladegeräten, die im Handbuch eines Originalwerkzeugs oder in einem separaten Handbuch für Akkus und Ladegeräte enthalten sind.

Handbücher sind über den Kundendienst erhältlich. (Kontaktdaten finden Sie auf der Rückseite dieses Handbuchs.)

Technische Daten

		DCD803
Spannung	V_{DC}	18
Typ		10
Batterietyp		Li-Ionen
Leerlaufdrehzahl		
1. Gang	min^{-1}	0–450
2. Gang		0–1650
Max. Drehmoment	Nm	73
Bohrfutterspannweite	mm	1,5–13
Gewicht (ohne Akku/Aufsatz)	kg	0,97
Gewicht (ohne Akku/mit Aufsatz)	kg	1,34
Lärmwerte und Vibrationswerte (Triax-Vektorsumme) gemäß EN62841-2-1 und EN62841-2-2:		
L_{PA} (Emissions-Schalldruckpegel)	dB(A)	77
L_{WA} (Schallleistungspegel)	dB(A)	85
K (Unsicherheitsfaktor für den angegebenen Schallpegel)	dB(A)	5
Bohren in Metall		
Vibrationsemissionswert $a_{h,D}$ =	m/s^2	<2,5
Unsicherheitsfaktor K =	m/s^2	1,5
Eindrehen von Schrauben		
Vibrationsemissionswert a_h =	m/s^2	<2,5
Unsicherheitsfaktor K =	m/s^2	1,5

Der in diesem Informationsblatt angegebene Vibrations- und/oder Lärmwert wurde gemäß einem standardisierten Test laut EN62841 gemessen und kann für einen Vergleich zwischen zwei Geräten verwendet werden. Er kann zu einer vorläufigen Einschätzung der Exposition verwendet werden.

WARNUNG: *Der angegebene Vibrations- und/oder Lärmwert bezieht sich auf die Hauptanwendung des Gerätes. Wenn das Gerät jedoch für andere Anwendungen, mit anderem Zubehör oder schlecht gewartet eingesetzt wird, kann der Vibrations- und/oder Lärmwert verschieden sein. Dies kann den Expositionsgrad über die Gesamtbetriebszeit erheblich erhöhen.*

Eine Schätzung der Vibrations- und/oder Lärmbelastung sollte auch berücksichtigen, wie oft das Gerät ausgeschaltet wird oder über welche Zeit es zwar läuft, aber nicht wirklich in Betrieb ist. Dies kann die Exposition über die Gesamtbetriebszeit erheblich mindern.

Identifizieren Sie zusätzliche Sicherheitsmaßnahmen, um den Bediener vor den Vibrations- und/oder Lärmauswirkungen zu schützen, wie: Pflege des Werkzeugs und Zubehörs, Hände warm halten (wichtig in Bezug auf Vibrationsauswirkungen), Organisation von Arbeitsmustern.

EG-Konformitätserklärung

Maschinenrichtlinie

MULTI-HEAD Bohrschrauber
DCD803 Typ 10

Der nachfolgend angegebene Hersteller erklärt, dass die unter ***Technische Daten*** beschriebenen Produkte den folgenden Richtlinien entsprechen:
2006/42/EG, EN62841-1:2015+A11:2022,
EN 62841-2-1:2018 + A11:2019 + A12:2022 + A1:2022,
EN 62841-2-2:2014 +AC:2015.

Diese Produkte entsprechen außerdem den Richtlinien 2014/30/EU und 2011/65/EU. Für weitere Informationen wenden Sie sich bitte an uns unter der folgenden Adresse oder schauen Sie auf der Rückseite dieser Betriebsanleitung nach.

Der/die Unterzeichnete ist verantwortlich für die Zusammenstellung der technischen Daten und gibt diese Erklärung im Namen des Herstellers ab.

Markus Rompel
Vice President of Engineering Europe
Stanley Black and Decker Deutschland GmbH
DEWALT, Richard-Klinger-Straße 11,
65510 Idstein, Deutschland
31.07.2025

WARNUNG: *Zur Reduzierung der Verletzungsgefahr bitte die Bedienungsanleitung lesen.*

Definitionen: Sicherheitsrichtlinien

Im Folgenden wird die Relevanz der einzelnen Warnhinweise erklärt. Bitte lesen Sie das Handbuch und achten Sie auf diese Symbole.

GEFAHR: *Weist auf eine unmittelbar drohende gefährliche Situation hin, die, sofern nicht vermieden,* ***zu*** *tödlichen* ***oder schweren Verletzungen führt****.*

WARNUNG: *Weist auf eine möglicherweise gefährliche Situation hin, die, sofern nicht vermieden,* ***zu*** *tödlichen oder* ***schweren Verletzungen führen kann****.*

VORSICHT: *Weist auf eine möglicherweise gefährliche Situation hin, die, sofern nicht vermieden,* ***u. U. zu*** *leichten oder* ***mittelschweren Verletzungen führen kann.***

HINWEIS: *Weist auf ein Verhalten hin, das* ***nichts mit Verletzungen zu tun hat****, aber, wenn es* ***nicht vermieden wird****, zu* ***Sachschäden führen kann****.*

Weist auf ein Stromschlagrisiko hin.

Weist auf eine Brandgefahr hin.

ALLGEMEINE SICHERHEITSWARNHINWEISE FÜR ELEKTROWERKZEUGE

⚠ ***WARNUNG: Beachten Sie alle Sicherheitshinweise, Anweisungen, Darstellungen und Daten, die Sie mit dem Gerät erhalten.*** *Wenn Sie die folgenden Anweisungen nicht beachten, kann es zu elektrischem Schlag, Feuer und/oder schweren Verletzungen kommen.*

BEWAHREN SIE ALLE WARNHINWEISE UND ANWEISUNGEN ZUM SPÄTEREN NACHSCHLAGEN AUF

Der Begriff „Elektrowerkzeug" in den Warnhinweisen bezieht sich auf Ihr netzbetriebenes Elektrowerkzeug (mit Kabel) oder auf Ihr akkubetriebenes (kabelloses) Elektrowerkzeug.

1) Sicherheit im Arbeitsbereich

a) ***Halten Sie den Arbeitsbereich sauber und gut ausgeleuchtet.*** *Unaufgeräumte oder dunkle Bereiche begünstigen Unfälle.*

b) ***Betreiben Sie das Elektrowerkzeug nicht in explosionsgefährdeten Umgebungen, in denen sich z. B. brennbare Flüssigkeiten, Gase oder Staub befinden.*** *Elektrowerkzeuge erzeugen Funken, die den Staub oder die Dämpfe entzünden können.*

c) ***Halten Sie Kinder und Zuschauer fern, während Sie ein Elektrogerät betreiben.*** *Ablenkung kann dazu führen, dass Sie die Kontrolle über das Gerät verlieren.*

2) Elektrische Sicherheit

a) ***Der Stecker des Elektrogerätes muss in die Steckdose passen. Ändern Sie niemals den Stecker in irgendeiner Form. Verwenden Sie keinerlei Adapterstecker an geerdeten Elektrogeräten.*** *Unveränderte Stecker und passende Steckdosen mindern die Gefahr eines elektrischen Schlages.*

b) ***Vermeiden Sie Körperkontakt mit geerdeten Flächen, wie Rohre, Radiatoren, Herde und Kühlgeräte.*** *Es besteht eine erhöhte Gefahr für einen elektrischen Schlag, wenn Ihr Körper geerdet ist.*

c) ***Setzen Sie Elektrogeräte keinem Regen oder feuchter Umgebung aus.*** *Wenn Wasser in das Elektrogerät eindringt, erhöht sich die Gefahr eines elektrischen Schlages.*

d) ***Überlasten Sie das Kabel nicht. Verwenden Sie niemals das Kabel, um das Elektrogerät zu tragen oder durch Ziehen vom Netz zu trennen. Halten Sie das Kabel fern von Hitze, Öl, scharfen Kanten oder beweglichen Teilen.*** *Beschädigte oder verhedderte Kabel erhöhen die Gefahr eines elektrischen Schlages.*

e) ***Wenn Sie ein Elektrogerät im Freien betreiben, verwenden Sie ein für den Außeneinsatz geeignetes Verlängerungskabel.*** *Die Verwendung von für den Außeneinsatz geeigneten Kabeln mindert die Gefahr eines elektrischen Schlages.*

f) ***Wenn der Betrieb eines Elektrogerätes in feuchter Umgebung unumgänglich ist, verwenden Sie eine durch einen Fehlerstromschutzschalter (FI-Schalter oder Rcd) geschützte Stromversorgung.*** *Der Einsatz eines Fehlerstromschutzschalters mindert die Gefahr eines elektrischen Schlages.*

3) Sicherheit von Personen

a) ***Seien Sie aufmerksam, achten Sie darauf, was Sie tun, und gehen Sie mit Vernunft an die Arbeit mit einem Elektrowerkzeug. Benutzen Sie kein Elektrowerkzeug, wenn Sie müde sind oder unter dem Einfluss von Drogen, Alkohol oder Medikamenten stehen.*** *Ein Moment der Unachtsamkeit beim Betrieb eines Elektrogerätes kann zu schweren Verletzungen führen.*

b) ***Tragen Sie persönliche Schutzausrüstung und immer eine Schutzbrille.*** *Das Tragen persönlicher Schutzausrüstung, wie Staubmaske, rutschfeste Sicherheitsschuhe, Schutzhelm oder Gehörschutz, je nach Art und Einsatz des Elektrowerkzeuges, verringert das Risiko von Verletzungen.*

c) ***Vermeiden Sie unbeabsichtigtes Starten. Vergewissern Sie sich, dass der Schalter in der AUS-Position ist, bevor Sie das Gerät an die Stromversorgung und/oder an den Akku anschließen oder wenn Sie das Gerät aufnehmen oder tragen.*** *Wenn Sie beim Tragen des Elektrowerkzeuges den Finger am Schalter haben oder das Gerät eingeschaltet an die Stromversorgung anschließen, kann dies zu Unfällen führen.*

d) ***Entfernen Sie alle Einstellschlüssel oder Werkzeuge, bevor Sie das Elektrogerät einschalten.*** *Werkzeuge oder Schlüssel, die an rotierenden Teilen des Elektrogerätes angebracht sind, können zu Verletzungen führen.*

e) ***Vermeiden Sie eine abnormale Körperhaltung. Sorgen Sie für einen sicheren Stand und halten Sie jederzeit das Gleichgewicht.*** *Dadurch können Sie das Elektrowerkzeug in unerwarteten Situationen besser kontrollieren.*

f) ***Tragen Sie geeignete Kleidung. Tragen Sie keine weite Kleidung und keinen Schmuck. Halten Sie Ihre Haare und Kleidung von beweglichen Teilen fern.*** *Lose sitzende Kleidung, Schmuck oder lange Haare können sich in den beweglichen Teilen verfangen.*

g) ***Wenn Geräte für den Anschluss an eine Staubabsaugung und Staubsammlung vorgesehen sind, vergewissern Sie sich, dass diese richtig angeschlossen sind und verwendet werden.*** *Der Einsatz von Staubsammlern kann staubbedingte Gefahren mindern.*

h) ***Vermeiden Sie, durch die häufige Nutzung des Werkzeugs in einen Trott zu verfallen und Prinzipien für die Werkzeugsicherheit zu ignorieren.*** *Eine unachtsame Aktion kann im Bruchteil einer Sekunde zu schweren Verletzungen führen.*

4) Verwendung und Pflege des Elektrogerätes

a) ***Überlasten Sie das Elektrogerät nicht. Verwenden Sie das für Ihre Arbeit passende Elektrogerät.*** *Das richtige Gerät wird die Aufgabe besser und sicherer erledigen, wenn es bestimmungsgemäß verwendet wird.*

b) ***Benutzen Sie kein Elektrowerkzeug, dessen Schalter defekt ist.*** *Ein Elektrowerkzeug, das sich nicht mehr ein- oder ausschalten lässt, ist gefährlich und muss repariert werden.*

c) ***Trennen Sie den Stecker vom Netz und/ oder den Akku (sofern abnehmbar) vom Elektrowerkzeug, bevor Sie Einstellungen am Gerät vornehmen, Zubehör wechseln oder es aufbewahren.*** *Diese Vorbeugemaßnahmen mindern die Gefahr, dass das Elektrogerät unbeabsichtigt startet.*

d) ***Bewahren Sie nicht verwendete Elektrogeräte für Kinder unerreichbar auf und lassen Sie nicht zu, dass Personen ohne Erfahrung mit dem Elektrogerät oder mit diesen Anweisungen das Elektrogerät bedienen.*** *Elektrogeräte sind in den Händen nicht geschulter Personen gefährlich.*

e) ***Warten Sie die Elektrogeräte. Prüfen Sie, ob bewegliche Teile verzogen oder ausgeschlagen, ob Teile gebrochen oder in einem Zustand sind, der den Betrieb des Elektrogerätes beeinträchtigen kann. Bei Beschädigungen lassen Sie das Elektrogerät reparieren, bevor Sie es verwenden.*** *Viele Unfälle entstehen wegen mangelnder Wartung der Elektrogeräte.*

f) ***Halten Sie Schneidwerkzeuge scharf und sauber.*** *Richtig gewartete Schneidwerkzeuge mit scharfen Klingen blockieren seltener und sind leichter unter Kontrolle zu halten.*

g) ***Verwenden Sie Elektrogeräte, Zubehör und Einsätze (Bits) usw. gemäß diesen Anweisungen und unter Berücksichtigung der Arbeitsbedingungen und der Aufgabe.*** *Wenn Sie das Elektrogerät für Aufgaben verwenden, die nicht bestimmungsgemäß sind, kann dies zu gefährlichen Situationen führen.*

h) ***Halten Sie die Griffe trocken, sauber und frei von Öl und Fett.*** *Rutschige Griffe und Oberflächen unterbinden die sichere Bedienbarkeit und Kontrolle über das Werkzeug in unerwarteten Situationen.*

5) Verwendung und Pflege von Akkugeräten

a) ***Laden Sie die Akkus nur in Ladegeräten auf, die vom Hersteller empfohlen werden.*** *Ein Ladegerät, das für einen bestimmten Akkutyp geeignet ist, kann zu Brandgefahr führen, wenn es mit einem anderen Akku verwendet wird.*

b) ***Verwenden Sie Elektrogeräte nur mit den speziell vorgesehenen Akkus.*** *Der Einsatz anderer Akkus kann zu Verletzungs- und Brandgefahr führen.*

c) ***Wenn Akkus nicht verwendet werden, halten Sie sie von anderen Metallteilen, z. B. Büroklammern, Münzen, Schlüsseln, Nägeln, Schrauben oder anderen kleinen Metallteilen fern, die eine Verbindung zwischen den Polen verursachen können.*** *Wenn die Akkupole kurzgeschlossen werden, kann dies zu Verbrennungen oder einem Brand führen.*

d) ***Bei falscher Anwendung kann Flüssigkeit aus dem Akku austreten. Vermeiden Sie den Kontakt damit. Bei zufälligem Kontakt mit Wasser abspülen. Wenn die Flüssigkeit in die Augen kommt, nehmen Sie zusätzlich ärztliche Hilfe in Anspruch.*** *Austretende Akkuflüssigkeit kann zu Hautreizungen oder Verbrennungen führen.*

e) ***Verwenden Sie kein Akkupack oder Werkzeug, das beschädigt ist oder modifiziert wurde.*** *Beschädigte oder modifizierte Akkus können unvorhersehbare Reaktionen auslösen und zu Bränden, Explosionen oder Verletzungen führen.*

f) ***Setzen Sie das Akkupack oder Werkzeug keinem Feuer oder übermäßig hohen Temperaturen aus.*** *Die Belastung durch Feuer oder Temperaturen über 130 °C kann zur Explosion führen.*

g) ***Befolgen Sie alle Ladeanweisungen und laden Sie das Akkupack oder Werkzeug nicht außerhalb des in den Anweisungen festgelegten Temperaturbereichs auf.*** *Ein unsachgemäßer Ladevorgang oder Temperaturen außerhalb des festgelegten Bereichs können den Akku schädigen und die Brandgefahr erhöhen.*

6) Service

a) ***Lassen Sie Ihr Elektrowerkzeug nur von qualifiziertem Fachpersonal und nur mit Original- Ersatzteilen reparieren.*** *Damit wird sichergestellt, dass die Sicherheit des Gerätes erhalten bleibt.*

b) ***Führen Sie niemals Wartungsarbeiten an beschädigten Akkus durch.*** *Die Wartung von Akkupacks darf nur vom Hersteller selbst oder autorisierten Dienstleistern durchgeführt werden.*

Sicherheitsvorschriften für alle Betriebsarten

- ***Halten Sie das Elektrowerkzeug an den isolierten Griffflächen, wenn Arbeiten durchgeführt werden, bei denen das Schneidewerkzeug oder das Befestigungsmittel versteckte Leitungen berühren könnte.*** *Der Kontakt des Schneidewerkzeugs oder des Befestigungsmittels mit einer spannungsführenden Leitung kann auch metallene Geräteteile unter Spannung setzen und zu einem elektrischen Schlag führen.*

Sicherheitshinweise bei Verwendung langer Bohrerbits

- ***Die Arbeitsgeschwindigkeit darf keinesfalls die maximale Drehzahl des Bohreinsatzes überschreiten.*** *Bei höheren Drehzahlen kann sich der Bohrer leicht verbiegen, wenn er sich frei drehen kann, ohne das Werkstück zu berühren, was zu Verletzungen führen kann.*
- ***Beginnen Sie immer mit niedriger Geschwindigkeit und mit der Bitspitze in Kontakt mit dem Werkstück.*** *Bei höheren Drehzahlen kann sich der Bohrer leicht verbiegen, wenn er sich frei drehen kann, ohne das Werkstück zu berühren, was zu Verletzungen führen kann.*
- ***Üben Sie Druck nur in direkter Linie mit dem Bit und nicht übermäßig stark aus.*** *Bits können sich verbiegen, was zu einem Bruch oder Kontrollverlust und dadurch zu Verletzungen führen kann.*

Zusätzliche Sicherheitswarnungen für Bohrmaschinen

- ***Sichern Sie das Werkstück zum Beispiel mit Einspannvorrichtungen auf einer stabilen Plattform.*** *Das Werkstück ist instabil, wenn es mit der Hand oder dem Körper abgestützt wird, was zum Verlust der Kontrolle führen kann.*
- ***Zubehör und Werkzeug können während des Betriebs heiß werden.*** *Tragen Sie beim Umgang damit Handschuhe, wenn wärmeerzeugende Anwendungen wie Bohren in Metall durchgeführt werden.*
- ***Luftöffnungen decken häufig bewegliche Teile ab und sollten freigehalten werden.*** *Lose sitzende Kleidung, Schmuck oder lange Haare können sich in den beweglichen Teilen verfangen.*

Restrisiken

Trotz Beachtung der geltenden Sicherheitsvorschriften und des Einsatzes von Schutzvorrichtungen können bestimmte Risiken nicht vermieden werden. Diese sind:

- *Schwerhörigkeit.*
- *Verletzungsgefahr durch umherfliegende Teilchen.*
- *Verbrennungsgefahr durch während des Betriebes heiß werdende Zubehörteile.*
- *Verletzungsgefahr durch andauernden Gebrauch.*

Kompatible Batterien und Ladegeräte

Diese Akkus können verwendet werden:

Akku	(kg)	Akku	(kg)
DCB546	1,08	**DCB185**	0,35
DCB547/G	1,46	**DCB187**	0,54
DCB548	1,46	**DCB188**	0,95
DCB549	2,12	**DCB189**	0,54
DCB181	0,35	**DCBP034/G**	0,32
DCB182	0,61	**DCBP518/G**	0,75
DCB183/B/G	0,40	**DCB1880**	0,98
DCB184/B/G	0,62	**DCBP318**	0,50

Folgende Ladegeräte können verwendet werden: DCB104, DCB107, DCB112/DCB1102, DCB115/DCB1104, DCB117/DCB1112, DCB118, DCB132.

Weitere Informationen finden Sie im Handbuch des Akkus/Ladegeräts.

Packungsinhalt

Die Verpackung enthält:

1 Bohrschrauber
4 Aufsatzköpfe
1 Ladegerät
1 Li-Ion-Akku (Modelle C1, D1, L1, M1, P1, S1, T1, X1, Y1)
2 Li-Ion-Akku (Modelle C2, D2, L2, M2, P2, S2, T2, X2, Y2)
3 Li-Ion-Akku (Modelle C3, D3, L3, M3, P3, S3, T3, X3, Y3)
1 Betriebsanleitung

HINWEIS: Akkus, Ladegeräte und Transportboxen sind im Lieferumfang von N-Modellen nicht enthalten. Akkus und Ladegeräte sind im Lieferumfang von NT-Modellen nicht enthalten. B-Modelle umfassen Akkus mit Bluetooth®-Akkus.

HINWEIS: Die Wortmarke und Logos Bluetooth® sind eingetragene Marken im Besitz von Bluetooth®, SIG, Inc. und jede Verwendung dieser Marken durch DEWALT erfolgt unter Lizenz. Andere Marken und Markennamen sind das Eigentum ihrer jeweiligen Eigentümer.

- *Prüfen Sie das Gerät, die Teile oder Zubehörteile auf Beschädigungen, die beim Transport entstanden sein könnten.*
- *Nehmen Sie sich Zeit, die Betriebsanleitung vor Inbetriebnahme sorgfältig zu lesen.*

Bildzeichen am Werkzeug

Die folgenden Bildzeichen sind am Gerät sichtbar angebracht:

Vor der Verwendung die Betriebsanleitung lesen.

Sichtbare Strahlung. Nicht in den Lichtstrahl schauen.

Lage des Datumscodes (Abb. [Fig.] A)

Der Code für das Herstellungsdatum 13 besteht aus einer 4-stelligen Jahresangabe, gefolgt von einer 2-stelligen Wochenangabe und einem 2-stelligen Werkscode.

Beschreibung (Abb. A)

⚠ ***WARNUNG:*** *Nehmen Sie niemals Änderungen am Elektrowerkzeug oder seinen Teilen vor. Dies könnte zu Schäden oder Verletzungen führen.*

Komponenten

1 Akku
2 Akku-Löseknopf
3 Haupthandgriff
4 Drehzahl-Regelschalter
5 Vor/Zurück-Schaltknopf/Einschaltsperre
6 Betriebsart-Wahlring
7 Drehzahlwähler
8 Arbeitsleuchte
9 Metall-Spannfutteraufsatz
10 Rechtwinkliger Aufsatz
11 Schnellverschluss-Aufsatz
12 Schnellverschluss-Versatzaufsatz
13 Lage des Datumscodes

Verwendungszweck

Dieser Bohrschrauber ist für professionelle Bohr- und Schraubanwendungen konzipiert.

NICHT verwenden in nasser Umgebung oder in der Nähe von entflammbaren Flüssigkeiten oder Gasen.

Dieser Bohrschrauber ist ein Elektrowerkzeug für den professionellen Gebrauch.

Lassen Sie **NICHT** zu, dass Kinder in Kontakt mit dem Werkzeug kommen. Wenn unerfahrene Personen dieses Gerät verwenden, sind diese zu beaufsichtigen.

- **Kleinkinder und gebrechliche Personen.** Dieses Gerät ist nicht zur Verwendung durch kleine Kinder oder behinderte Personen ohne Aufsicht gedacht.
- Dieses Produkt darf nicht von Personen (einschließlich Kindern) mit eingeschränkten physischen, sensorischen oder mentalen Fähigkeiten oder ohne ausreichende Erfahrung oder Kenntnisse verwendet werden, außer wenn diese Personen von einer Person, die für ihre Sicherheit verantwortlich ist, bei der Verwendung des Geräts beaufsichtigt werden. Lassen Sie nicht zu, dass Kinder mit diesem Produkt allein gelassen werden.

ZUSAMMENBAUEN UND EINSTELLEN

⚠ ***WARNUNG: Zur Reduzierung der Gefahr schwerer Verletzungen das Gerät ausschalten und den Akku herausnehmen, bevor Sie Einstellungen vornehmen oder Anbauteile oder Zubehör montieren/demontieren.*** *Ungewolltes Anlaufen kann Verletzungen verursachen.*

⚠ ***WARNUNG:*** *Verwenden Sie ausschließlich DEWALT-Akkus und -Ladegeräte.*

Einsetzen und Entfernen des Akkus aus dem Werkzeug (Abb. B)

HINWEIS: Vergewissern Sie sich, dass Ihr Akku 1 vollständig geladen ist.

Einsetzen des Akkus in den Werkzeuggriff

1. Richten Sie den Akku an der Aussparung im Inneren des Werkzeuggriffs (Abb. B) aus.
2. Schieben Sie den Akku in den Griff, bis er fest im Werkzeug sitzt, und stellen Sie sicher, dass Sie das Einrasten der Sicherung hören.

Entfernen des Akkus aus dem Werkzeuggriff

1. Drücken Sie Akkulöseknopf 2 und ziehen Sie den Akku kräftig aus dem Werkzeuggriff.
2. Legen Sie den Akku.

Akku-Ladestandsanzeige (Abb. B)

Einige Akkus DEWALT besitzen eine Ladestandsanzeige 14 mit drei grünen LEDs, die den verbleibenden Ladestand des Akkus anzeigen.

Zum Betätigen der Ladestandsanzeige halten Sie die Taste für die Ladestandsanzeige gedrückt. Eine Kombination der drei grünen LEDs leuchtet auf und zeigt den verbleibenden Ladestand an. Wenn der verbleibende Ladestand im Akku nicht mehr ausreicht, um das Werkzeug zu verwenden, leuchtet die Ladestandsanzeige nicht auf und der Akku muss aufgeladen werden.

HINWEIS: Die Ladestandsanzeige ist nur eine Schätzung des verbleibenden Akku-Ladestands. Sie zeigt nicht die Funktionsfähigkeit des Werkzeugs an und unterliegt Unterschieden, die auf Bauteilen, Temperatur und Anwendungsart des Endbenutzers basieren.

Gürtelhaken und Magnet-Bithalter (Abb. C)

(Optionales Zubehör)

⚠ ***WARNUNG: Zur Vermeidung von schweren Verletzungen darf der Gürtelhaken des Werkzeugs NUR verwendet werden, um das Werkzeug an einen Arbeitsgürtel zu***

***hängen. NICHT** den Gürtelhaken verwenden, um das Werkzeug während der Benutzung an einer Person oder einem Objekt festzubinden oder auf andere Weise zu befestigen. Das Werkzeug **NICHT** über Kopf aufhängen oder Gegenstände vom Gürtelhaken herunterhängen lassen.*

⚠ ***WARNUNG: Stellen Sie zur Vermeidung von schweren Verletzungen sicher,** dass die Schraube, die den Gürtelhaken hält, sicher ist.*

WICHTIG: Verwenden Sie beim Befestigen oder Austauschen des Gürtelhakens **16** oder Magnet-Bithalters **25** nur die mitgelieferte Montageschraube **15**. Stellen Sie sicher, dass die Schraube gut festgezogen ist.

Der Gürtelhaken und der Magnet-Bithalter können an jeder Werkzeugseite einfach mit Hilfe der mitgelieferten Schraube befestigt werden, damit das Werkzeug für Links- oder Rechtshänder verwendbar ist. Wenn der Gürtelhaken oder Magnet-Bithalter gar nicht verwendet werden soll, kann er vom Werkzeug abgenommen werden.

Um die Position des Gürtelhakens oder Magnet-Bitclips zu ändern, entfernen Sie die Schraube, durch die er befestigt ist, und montieren ihn dann an der gegenüberliegenden Seite. Stellen Sie sicher, dass die Schraube gut festgezogen ist.

Der Gürtelhaken kann auch zum Aufhängen der Aufsatzaufbewahrung verwendet werden. Siehe ***Aufsatzaufbewahrung.***

Aufsatzaufbewahrung (Abb. J–L)

Dieses Werkzeug besitzt eine Aufsatzaufbewahrung **26** für bis zu 4 Aufsatzköpfe. Die 4 Schlüssellochschlitze der Aufsatzaufbewahrung ermöglichen das Aufhängen der Aufbewahrung mithilfe von Schrauben oder Nägeln an einer Wand (Abb. J).

Zum Anbringen eines Aufsatzes drücken Sie den Aufsatzkopf über den Aufsatzhalter **28**, bis die Manschette des Aufsatzes die Rückseite der Aufbewahrung berührt (Abb. L).

Zum Entfernen eines Aufsatzes ziehen Sie diesen an der Manschette **17** aus der Aufbewahrung.

Optionaler Gürtelhaken

Der Gürtelhaken **16** kann auch an der Rückseite der Aufsatzaufbewahrung angebracht, um diese aufzuhängen (Abb. K).

WICHTIG: Verwenden Sie beim Befestigen oder Austauschen des Gürtelhakens nur die mitgelieferte Schraube **15**. Stellen Sie sicher, dass die Schraube gut festgezogen ist.

HINWEIS: Bei der Befestigung direkt an einer Wand muss zuerst der Gürtelhaken von der Rückseite entfernt werden.

Einsetzen und Entfernen von Aufsätzen (Abb. A, D–E2)

⚠ ***WARNUNG:** Stromschlaggefahr. Dieses Produkt darf unter keinen Umständen in der Nähe von Wasser verwendet werden.*

⚠ ***WARNUNG:** Verbrennungsgefahr. Bewegliche Teile innerhalb des Elektroteils werden während des Betriebs heiß. Vermeiden Sie beim Aus- und Einbau von Zubehörteilen den Kontakt mit beweglichen Teilen innerhalb des Elektroteils.*

⚠ ***WARNUNG:** Verriegeln Sie vor der Montage das Aggregat, indem Sie den Vorwärts-/Rückwärtsschieber in die Mittelstellung bringen; und nehmen Sie den Akku aus dem Werkzeug. Entfernen Sie jegliches Zubehör vom Aufsatz, bevor Sie den Aufsatz entfernen oder montieren.*

Vorne am Betriebsart-Wahlring **6** ist das Werkzeug mit einem gelben Ring **24** ausgestattet, der anzeigt, ob der Aufsatz richtig angeschlossen und am Werkzeug gesichert ist (Abb. E1).

1. Schieben Sie den Aufsatz auf die Spindel **18**, richten Sie die Laschen **19** am Aufsatz an den Schlitzen **20** aus, die sich um die Spindel herum befinden (Abb. D).
2. Wenn der Kopf des Aufsatzes auf der Spindel sitzt, drehen Sie ihn etwas, bis die Laschen in den Schlitzen einrasten. Wenn der Aufsatz richtig sitzt und gesichert ist, sollte der gelbe Ring um die Manschette des Aufsatzes nicht mehr zu sehen sein (Abb. E2).

HINWEIS: Achten Sie vor Gebrauch darauf, dass der gelbe Ring **24** nicht mehr zu sehen ist.

3. Zum Entfernen des Aufsatzes ziehen Sie an der Manschette **17** des Aufsatzes und ziehen diesen vom Werkzeug ab (Abb. D).

HINWEIS: Beim Entfernen vom Werkzeug muss der Aufsatz nicht gedreht werden.

HINWEIS: Der 6,35 mm Innensechskant-Winkelaufsatz **10** ermöglicht die Montage von zusätzlichen Aufsätzen auf seiner Spindel. Wenn der 6,35 mm-Innensechskant-Winkelaufsatz am Werkzeug angebracht ist, folgen Sie den Anweisungen 1, 2 und 3 dieses Abschnitts, um zusätzliche Aufsätze anzubringen bzw. zu entfernen.

HINWEIS: Verwenden Sie nur Aufsätze, die speziell für das Aggregat konzipiert und mit diesem kompatibel sind. Lesen Sie in den einzelnen Bedienungsanleitungen der Aufsätze die spezifischen Sicherheitswarnungen und Betriebsanweisungen, bevor Sie Aufsätze mit dem Aggregat betreiben.

Einsetzen von Bits oder Zubehör in ein Schnellspannfutter (Abb. A, F)

⚠ ***WARNUNG:** Versuchen Sie nicht, Bohrvorsätze (oder anderes Zubehör) einzusetzen, indem Sie das Spannfutter vorne fassen und das Gerät einschalten. Das Ergebnis können Schäden am Bohrfutter und Verletzungen sein. Verriegeln Sie immer den Auslöseschalter und trennen Sie das Werkzeug vom Netz, wenn Sie Zubehör austauschen.*

⚠ ***WARNUNG:** Stellen Sie vor dem Einschalten des Werkzeugs immer sicher, dass das Bit fest sitzt. Ein lockeres Bohrbit kann aus dem Werkzeug ausgeworfen werden und Verletzungen verursachen.*

Ihr Gerät ist mit einem Schnellspannfutter **21** mit einem Drehspannfutter **22** für die Einhandbedienung des Bohrfutters ausgestattet. Um ein Bohrbit oder ein anderes Zubehörteil einzusetzen, befolgen Sie diese Schritte.

1. Schalten Sie das Gerät aus und entfernen Sie den Akku **1**.
2. Umfassen Sie die schwarze Manschette des Spannfutters mit der einen Hand und stabilisieren Sie das Werkzeug mit der anderen Hand. Drehen Sie die Manschette entgegen dem Uhrzeigersinn, bis das gewünschte Zubehörteil hineinpasst.
3. Setzen Sie das Zubehörteil etwa 19 mm in das Spannfutter **21** und ziehen Sie es durch Drehen des Spannfutters **22** im Uhrzeigersinn mit der einen Hand an, während die andere Hand das Gerät hält. Wenn das Spannfutter gut festgedreht ist, hören Sie ein Klickgeräusch. Ihr Werkzeug ist mit einer automatischen Spindelarretierung ausgestattet. Hierdurch können Sie das Spannfutter mit einer Hand öffnen und schließen.

4. Denken Sie daran, für maximale Anzugskraft das Spannfutter mit der einen Hand an der Spannfuttermanschette festzuziehen, während die andere Hand das Gerät hält.

5. Um das Zubehör zu entfernen, wiederholen Sie die obigen Schritte 1 und 2.

Schnellspannfutter (Abb. A, G)

Der 1/4" Sechskant-Schnellverschluss-Aufsatz 11 und der 1/4" Sechskant-Schnellverschluss-Versatzaufsatz 12 nutzen ein Schnellspannfutter.

HINWEIS: Das Spannfutter nimmt nur Sechskantzubehör mit 1/4" (6,35 mm) oder Einsatzspitzen mit 1" (25,4 mm) auf.

Stellen Sie den Rechts-/Links-Schalter/die Einschaltsperre 5 in die verriegelte Stellung (mittlere Position) und entfernen Sie den Akku, bevor Sie Zubehörteile auswechseln.

Zum Einsetzen von Zubehör müssen Sie das Zubehör vollständig in das Schnellspannfutter 23 einsetzen. Das Zubehörteil ist eingerastet.

Zum Entfernen von Zubehör ziehen Sie die Spannfuttermanschette 27 vom Vorderteil des Werkzeugs weg. Nehmen Sie dann das Zubehör von der Schnellspannfuttermanschette 23 ab.

Einsetzen von Bits oder Zubehör ohne Aufsatz (Abb. F)

Sie können Ihr Werkzeug ohne eingesetzten Aufsatz verwenden.

Setzen Sie das Sechskant-Bit direkt in die Spindel 18 ein. Es wird magnetisch gehalten.

BETRIEB

Betriebsanweisungen

⚠ ***WARNUNG:*** *Beachten Sie immer die Sicherheitsanweisungen und die geltenden Vorschriften.*

⚠ ***WARNUNG: Um die Gefahr ernsthafter Verletzungen zu reduzieren, muss vor jeder Einstellung und jedem Abnehmen/Installieren von Zubehör das Werkzeug ausgeschaltet und der Akku entfernt werden.*** *Ein unbeabsichtigtes Starten kann zu Verletzungen führen.*

Korrekte Handposition (Abb. I)

⚠ ***WARNUNG:*** *Zur Reduzierung des Risikos schwerer Verletzungen muss **IMMER** die richtige Handstellung eingehalten werden, wie in der Abbildung gezeigt.*

⚠ ***WARNUNG:*** *Zur Reduzierung des Risikos schwerer Verletzungen muss das Gerät **IMMER** fest in den Händen gehalten werden, damit jederzeit richtig reagiert werden kann.*
Bei der korrekten Handposition liegt eine Hand auf dem Haupthandgriff 3 und die andere Hand hält den Akku 1.

Drehzahlauswahl (Abb. A)

Das Werkzeug bietet durch zwei Geschwindigkeitsstufen mehr Vielseitigkeit. **HINWEIS:** Ändern Sie die Geschwindigkeit nicht bei laufendem Werkzeug. Warten Sie immer, bis das Werkzeug vollständig ausgelaufen ist, bevor Sie die Geschwindigkeit ändern.

1. Zur Auswahl von Geschwindigkeit 1 (hoher Drehzahl) schalten Sie das Gerät aus und lassen es auslaufen. Schieben Sie den Drehzahlwähler 7 zurück (vom Spannfutter weg).

2. Zur Auswahl von Geschwindigkeit 2 (hohe Einstellung) schalten Sie das Gerät aus und lassen es auslaufen. Schieben Sie den Drehzahlwähler nach vorne (in Richtung Spannfutter).

3. Wenn das Gerät die Geschwindigkeit nicht ändert, überprüfen Sie, ob der Geschwindigkeitswahlschalter ganz in der Vorwärts- oder Rückwärtsstellung steht.

Modusauswahl (Abb. H)

Mit dem Betriebsart-Wahlring 6 kann abhängig von der geplanten Anwendung der richtige Betriebsmodus gewählt werden.

Zur Auswahl drehen Sie den Ring, bis der Pfeil auf das gewünschte Symbol zeigt.

⚠ ***WARNUNG:*** *Wenn der Betriebsart-Wahlring auf dem Symbol zum Bohren steht, kuppelt der Bohrer nicht aus. Der Bohrer kann durch eine Überlastung festklemmen, was zu einer plötzlichen Drehung führt.*

Symbole	Modus
	Bohren
1-15	Schrauben (höhere Zahl = größeres Drehmoment)

Verstellbarer Drehzahlregler und Drehrichtungsknopf (Abb. A)

Das Werkzeug wird ein- und ausgeschaltet, indem der verstellbare Drehzahlregler 4 gedrückt und wieder losgelassen wird. Je tiefer der Auslöseschalter gedrückt wird, umso höher ist die Drehzahl des Werkzeugs. Ihr Werkzeug ist mit einer Bremse ausgestattet. Das Spannfutter stoppt, sobald der Auslöseschalter ganz losgelassen wird.

Ein Regler für Rechts- oder Linksdrehung 5 bestimmt die Drehrichtung des Werkzeugs und dient auch als Verriegelungsschalter.

- Für Vorwärtsdrehung (nach rechts, im Uhrzeigersinn) lassen Sie den Auslöser los und drücken Sie den Drehrichtungsknopf an der rechten Seite des Werkzeugs.
- Für Rückwärtsdrehung (nach links, gegen den Uhrzeigersinn) lassen Sie den Drückerschalter los und drücken Sie den Drehrichtungsknopf an der linken Seite des Werkzeugs.

HINWEIS: In der mittleren Stellung des Reglers ist das Werkzeug in der AUS-Stellung verriegelt. Achten Sie darauf, dass der Auslöseschalter entriegelt ist, wenn Sie diesen Regler verstellen.

HINWEIS: Dauereinsatz im variablen Drehzahlbereich ist nicht empfohlen. Dies kann den Schalter beschädigen und sollte vermieden werden.

HINWEIS: Wenn das Gerät zum ersten Mal nach einem Drehrichtungswechsel gestartet wird, hören Sie eventuell ein Klicken beim Starten. Dies ist normal und weist nicht auf ein Problem hin.

Arbeitsleuchte (Abb. A)

Beim Drücken des variablen Auslösers wird die Arbeitsleuchte 8 aktiviert, die sich 20 Sekunden nach dem Loslassen des Drehzahl-Regelschalters 4 automatisch ausschaltet. Bleibt der Drehzahl-Regelschalter gedrückt, bleibt auch die Arbeitsleuchte eingeschaltet.

HINWEIS: Die Arbeitsleuchte soll die unmittelbare Arbeitsfläche ausleuchten und ist nicht dazu bestimmt, als Taschenlampe zu fungieren.

Arbeitsverfahren (Abb. A)

⚠ ***WARNUNG: Um die Gefahr von Verletzungen zu mindern, stellen Sie IMMER*** *sicher, dass das Werkstück fest verankert oder eingespannt wurde.*

⚠ ***WARNUNG:*** *Warten Sie immer, bis der Motor völlig stillsteht und ändern Sie erst dann die Laufrichtung.*

Vor der Arbeit

- Drehzahlwähler 7 einstellen. Siehe ***Drehzahlauswahl***.
- Setzen Sie das entsprechende Bit oder Zubehör in das Spannfutter ein. Siehe hierzu den Abschnitt zum Einsetzen von Zubehör in dieser Anleitung.

⚠ ***WARNUNG:***

- *Verwenden Sie dieses Werkzeug nicht dazu, leicht brennbare oder explosive Flüssigkeiten (Benzin, Alkohol usw.) zu mischen oder zu pumpen.*
- *Mischen bzw. verrühren Sie keine entsprechend gekennzeichneten brennbaren Flüssigkeiten.*

Eindrehen von Schrauben

Ihr Werkzeug verfügt über eine Kupplung mit einstellbarem Drehmoment zum Eintreiben und Entfernen von Befestigungselementen in verschiedenen Formen und Größen. Die Zahlen 1–15 auf dem Betriebsart-Wahlring 6 dienen dazu, einen Drehmomentbereich für das Schrauben einzustellen. Je höher die Zahl am Spannfutter, um so höher ist das Drehmoment und umso größer können die Schrauben sein.

1. Drehen Sie den Betriebsart-Wahlring 6 in die gewünschte Position. Siehe ***Modusauswahl***.
2. Ziehen Sie den Drehzahl-Regelschalter 4 mit Druck in einer geraden Linie mit dem Bit, bis das Befestigungselement in der gewünschten Tiefe im Werkstück sitzt.

Empfehlungen für das Schrauben

- Beginnen Sie mit niedrigeren Drehmomenteinstellungen und gehen Sie dann zu höheren Einstellungen über, um eine Beschädigung des Werkstücks oder des Befestigungselements zu vermeiden.
- Führen Sie einige Übungsläufe an Abfallstücken oder unsichtbaren Bereichen des Werkstücks durch, um die korrekte Position des Betriebsart-Wahlrings herauszufinden.

Bohren

1. Drehen Sie den Betriebsart-Wahlring 6 auf das „Bohrer"-Symbol. Siehe ***Modusauswahl***.
2. Bringen Sie das Bohrerbit in Kontakt mit dem Werkstück.

HINWEIS: Verwenden Sie nur scharfe Bohrerbits.

3. Ziehen Sie den Drehzahl-Regelschalter 4 mit Druck in einer geraden Linie mit dem Bit, bis das Bit die gewünschte Tiefe erreicht.

⚠ ***WARNUNG:*** *Der Bohrer kann durch eine Überlastung festklemmen, was zu einer plötzlichen Drehung führt. Seien Sie immer darauf vorbereitet. Halten Sie den Bohrer gut fest, um die Drehwirkung des Bohrers zu kontrollieren und Verletzungen zu vermeiden.*

4. Lassen Sie den Motor weiterlaufen, während Sie den Bohreinsatz aus dem Bohrloch herausziehen, damit er nicht steckenbleibt.

Empfehlungen für das Bohren

- Üben Sie beim Bohren den Druck immer in gerader Linie mit dem Bit aus, aber drücken Sie nicht so stark, dass der Motor abgewürgt wird oder der Bohreinsatz abrutscht.
- **WENN DER BOHRER FESTKLEMMT:**

- **LASSEN SIE DEN AUSLÖSESCHALTER SOFORT** los, entfernen Sie den Bohreinsatz aus dem Werkstück und finden Sie die Ursache für das Festklemmen.

- **SCHALTEN SIE NICHT DEN AUSLÖSESCHALTER EIN UND AUS MIT DEM VERSUCH, EINEN FESTGEKLEMMTEN BOHRER ZU STARTEN – DIES KANN DEN BOHRER BESCHÄDIGEN.**

- Um das Festklemmen oder Durchbrechen des Materials zu verhindern, reduzieren Sie den Druck auf den Bohrschrauber und bewegen Sie den Einsatz vorsichtig durch den letzten Teil des Bohrlochs.

- Große Bohrungen, 8 mm bis 13 mm in Stahl werden einfacher, wenn zuerst ein Führungsloch von 4 mm bis 5 mm gebohrt wird.
- Verwenden Sie beim Bohren in dünnem Material oder Material, das leicht splittert, hinter dem Werkstück zur Unterstützung einen Holzklotz, um Beschädigungen des Werkstücks zu verhindern.

MAXIMAL EMPFOHLENE KAPAZITÄTEN		
DCD803		
	Spannfutter-aufsatz	**Rechtwinkliger Aufsatz Schnellverschluss-Aufsatz Schnellverschluss-Versatzaufsatz Sechskant-Spindel (Empfohlen für 6,35-mm-Sechskant-Bits)**
HOLZ		
Schnecke	31,75 mm (1-1/4")	Nur Schraubanwendungen
Paddel	38 mm (1-1/2")	Nur Schraubanwendungen
Spirale	12,7 mm (1/2")	Nur Schraubanwendungen
Selbsteinziehend	54 mm (2-1/8")	Nur Schraubanwendungen
Lochsäge	57 mm (2-1/4")	Nur Schraubanwendungen
METALL-		
Spirale	9,5 mm (3/8")	Nur Schraubanwendungen

Anbringen/Entfernen der Aufsatzaufbewahrung an/von der Zubehörbox (Abb. M)

Anbringen der Aufsatzaufbewahrung an der Zubehörbox:

1. Stecken Sie eine Seite der Aufsatzaufbewahrung 26 unter alle festen Rippen 29 und achten Sie dabei darauf, dass die flexiblen Rippen 30 sich außerhalb der gegenüberliegenden Seite der Aufsatzaufbewahrung befinden.
2. Schieben Sie die andere Seite der Aufsatzaufbewahrung so nach unten, dass die flexiblen Rippen um den Rand der Aufsatzaufbewahrung herum einrasten und sie so an Ort und Stelle halten.

Entfernen der Aufsatzaufbewahrung von der Zubehörbox:

1. Biegen Sie die flexiblen Rippen 30 vom Rand der Aufsatzaufbewahrung 26 weg und ziehen Sie dann die Aufsatzaufbewahrung heraus und von den festen Rippen weg.

WARTUNG

Ihr Elektrowerkzeug wurde für langfristigen Betrieb mit minimalem Wartungsaufwand konstruiert. Ein kontinuierlicher, zufriedenstellender Betrieb hängt von der geeigneten Pflege des Elektrowerkzeugs und seiner regelmäßiger Reinigung ab.

⚠ ***WARNUNG: Um die Gefahr ernsthafter Verletzungen zu reduzieren, muss vor jeder Einstellung und jedem***

Abnehmen/Installieren von Zubehör das Werkzeug ausgeschaltet und der Akku entfernt werden. *Ein unbeabsichtigtes Starten kann zu Verletzungen führen.*
Das Ladegerät und der Akku können nicht gewartet werden.

Die Kontaktdaten der Kundendienststelle finden Sie auf der Rückseite dieses Handbuchs oder auf **www.2helpU.com**.

Schmierung

Ihr Elektrogerät benötigt keine zusätzliche Schmierung.

Reinigung

⚠ ***WARNUNG:*** *Stromschlag und mechanische Gefahren. Trennen Sie den Stecker vom Netz und/oder, falls abnehmbar, den Akku von dem Produkt, bevor Sie das Gerät reinigen.*

⚠ ***WARNUNG:*** *Zur Gewährleistung eines sicheren und effizienten Betriebs sind das Produkt und die Lüftungsschlitze (falls vorhanden) stets sauber zu halten. Die Lüftungsschlitze können mit einer trockenen, weichen, nicht-metallischen Bürste und/oder einem geeigneten Staubsauger gereinigt werden. Keinesfalls Wasser oder irgendwelche Reinigungslösungen verwenden.*

⚠ ***WARNUNG:*** *Blasen Sie mit Trockenluft immer dann Schmutz und Staub aus dem Hauptgehäuse, wenn sich Schmutz sichtbar in und um die Lüftungsschlitze angesammelt hat. Tragen Sie bei diesen Arbeiten zugelassenen Augenschutz und eine zugelassene Staubmaske.*

⚠ ***WARNUNG:*** *Verwenden Sie niemals Lösungsmittel oder andere scharfe Chemikalien für die Reinigung der nichtmetallischen Teile des Produkts. Diese Chemikalien können das in diesen Teilen verwendete Material aufweichen. Verwenden Sie ein nur mit Wasser und einer milden Seife befeuchtetes Tuch. Es darf keine Flüssigkeit ins Innere des Produkts gelangen. Tauchen Sie keinen Teil des Produkts in Flüssigkeiten ein.*

Reduzierung der Staubbelastung

Prüfen Sie vor Arbeitsbeginn die Gefahrenklasse des Staubs, der bei der Arbeit entsteht.

⚠ ***WARNUNG:*** *Das Berühren und Einatmen von Staub ist zu vermeiden, da es zu Gesundheitsschäden führen kann. Staub, der bei der Arbeit mit einem Elektrowerkzeug oder bei anderen Baustellentätigkeiten entsteht, enthält Chemikalien, Mineralien oder Partikel, die dafür bekannt sind, dass sie bei dem Anwender selbst oder bei Umstehenden Atemwegsinfektionen, allergische Reaktionen, Krebs, Geburtsdefekte oder andere Reproduktionsschäden verursachen.*

- *Solcher Staub kann beispielsweise entstehen, wenn mit Harthölzern wie Buche oder Eiche, Lacken auf Bleibasis, Beton, Mauerwerk oder quarzhaltigen Steinen gearbeitet wird.*
- *Asbesthaltiges Material darf nur von Fachleuten gehandhabt werden.*
- *Beachten Sie die geltenden Vorschriften in Ihrem Land für die zu bearbeitenden Materialien.*
- *Verwenden Sie einen Staubsauger oder ein Absaugsystem, der bzw. das eine offiziell anerkannte Schutzklasse hat, mit den lokal geltenden Vorschriften für den Schutz vor Stäuben übereinstimmt und für das zu bearbeitende Material geeignet ist.*
- *Sammeln Sie Staubpartikel direkt an der Entstehungsquelle auf und verhindern Sie, dass sie sich im Arbeitsumfeld ablagern. Nutzen Sie dazu geeignete Absaugvorrichtungen.*

Weitere Maßnahmen:

– *Sorgen Sie für eine gute Belüftung des Arbeitsbereichs.*

– *Tragen Sie ein Atemschutzgerät, das für die Art des erzeugten Staubs geeignet ist.*

Optionales Zubehör

⚠ ***WARNUNG:*** *Da Zubehör, das nicht von DEWALT angeboten wird, nicht mit diesem Produkt geprüft worden ist, kann die Verwendung von solchem Zubehör an diesem Gerät gefährlich sein. Zum Verringern des Verletzungsrisikos dürfen nur von DEWALT empfohlene Zubehörteile für dieses Produkt verwendet werden.*
Fragen Sie Ihren Händler nach weiteren Informationen zu geeignetem Zubehör.

Umweltschutz

Die Produkte/Akkus können recycelt werden. Wenn sie jedoch mit einem durchgestrichenen Mülleimer gekennzeichnet sind, dürfen sie nicht als normaler Hausmüll entsorgt werden. Entladen Sie die Batterien vollständig und trennen Sie sie. Trennen Sie zudem nach Möglichkeit alle Lichtquellen vom Produkt. Es liegt in der Verantwortung des Benutzers, personenbezogene Daten vom Produkt zu entfernen. Bringen Sie den Abfall dann zu einer offiziellen Abfallsammelstelle oder zu einer Entsorgungsstelle, wo die Entsorgung häufig kostenfrei ist. Die Entsorgung der Verpackung muss entsprechend dem Materialcode erfolgen. Betriebs- und Sicherheitshinweise sollten erst entsorgt werden, wenn das entsprechende Produkt endgültig nicht mehr verwendet wird.

Bitte informieren Sie sich bei Ihrer Gemeinde/Stadt über die Verfahren zur richtigen Abfallentsorgung. Besuchen Sie für weitere Informationen **www.2helpU.com** und scannen Sie den obigen QR-Code.

18 V BRUSHLESS MULTI-HEAD DRILL/DRIVER DCD803

WARNING: Read all safety warnings, instructions, illustrations, and specifications in this manual, including the battery and charger sections provided in an original tool manual or the separate Batteries and Chargers manual. *Manuals can be obtained by contacting Customer Service (refer to the back page of this manual).*

Technical Data

		DCD803
Voltage	V_{DC}	18
Type		10
Battery type		Li-Ion
No load speed		
1st gear	min^{-1}	0–450
2nd gear		0–1650
Max. torque	Nm	73
Chuck capacity	mm	1.5–13
Weight (without battery pack/attachment)	kg	0.97
Weight (without battery pack/with attachment)	kg	1.34
Noise values and vibration values (triax vector sum) according to EN62841-2-1 and EN62841-2-2:		
L_{PA} (emission sound pressure level)	dB(A)	77
L_{WA} (sound power level)	dB(A)	85
K (uncertainty for the given sound level)	dB(A)	5
Drilling into metal		
Vibration emission value $a_{h,D}$ =	m/s^2	<2.5
Uncertainty K =	m/s^2	1.5
Screwdriving		
Vibration emission value a_h =	m/s^2	<2.5
Uncertainty K =	m/s^2	1.5

The vibration and/or noise emission level given in this information sheet has been measured in accordance with a standardised test given in EN62841 and may be used to compare one tool with another. It may be used for a preliminary assessment of exposure.

WARNING: *The declared vibration and/or noise emission level represents the main applications of the tool. However, if the tool is used for different applications, with different accessories or is poorly maintained, the vibration and/or noise emission may differ. This may significantly increase the exposure level over the total working period.*

An estimation of the level of exposure to vibration and/or noise should also take into account the times when the tool is switched off or when it is running but not actually doing the job. This may significantly reduce the exposure level over the total working period.

Identify additional safety measures to protect the operator from the effects of vibration and/or noise such as: maintain the tool and the accessories, keep the hands warm (relevant for vibration), organisation of work patterns.

EC-Declaration of Conformity

Machinery Directive

CE

MULTI-HEAD Drill/Driver
DCD803 Type 10

We, the manufacturer as stated below, declares that these products described under ***Technical Data*** are in compliance with: 2006/42/EC, EN62841-1:2015+A11:2022, EN 62841-2-1:2018 + A11:2019 + A12:2022 + A1:2022, EN 62841-2-2:2014 +AC:2015.

These products also comply with Directive 2014/30/EU and 2011/65/EU. For more information, please contact us at the following address or refer to the back of the manual.

The undersigned is responsible for compilation of the technical file and makes this declaration on behalf of the manufacturer.

Markus Rompel
Vice President of Engineering Europe
Stanley Black and Decker Deutschland GmbH
DEWALT, Richard-Klinger-Strasse 11,
65510, Idstein, Germany
31.07.2025

WARNING: *To reduce the risk of injury, read the instruction manual.*

Definitions: Safety Guidelines

The definitions below describe the level of severity for each signal word. Please read the manual and pay attention to these symbols.

DANGER: *Indicates an imminently hazardous situation which, if not avoided,* ***will*** *result in* ***death or serious injury****.*

WARNING: *Indicates a potentially hazardous situation which, if not avoided,* ***could*** *result in* ***death or serious injury****.*

CAUTION: *Indicates a potentially hazardous situation which, if not avoided,* ***may*** *result in* ***minor or moderate injury****.*

NOTICE: *Indicates a practice* ***not related to personal injury*** *which, if not avoided,* ***may*** *result in* ***property damage****.*

Denotes risk of electric shock.

Denotes risk of fire.

GENERAL POWER TOOL SAFETY WARNINGS

WARNING: Read all safety warnings, instructions, illustrations and specifications provided with this power tool. *Failure to follow all instructions listed below may result in electric shock, fire and/or serious injury.*

SAVE ALL WARNINGS AND INSTRUCTIONS FOR FUTURE REFERENCE

The term "power tool" in the warnings refers to your mains-operated (corded) power tool or battery-operated (cordless) power tool.

1) Work Area Safety

*a) **Keep work area clean and well lit.** Cluttered or dark areas invite accidents.*

b) ***Do not operate power tools in explosive atmospheres, such as in the presence of flammable liquids, gases or dust.*** *Power tools create sparks which may ignite the dust or fumes.*

c) ***Keep children and bystanders away while operating a power tool.*** *Distractions can cause you to lose control.*

2) Electrical Safety

a) ***Power tool plugs must match the outlet. Never modify the plug in any way. Do not use any adapter plugs with earthed (grounded) power tools.*** *Unmodified plugs and matching outlets will reduce risk of electric shock.*

b) ***Avoid body contact with earthed or grounded surfaces, such as pipes, radiators, ranges and refrigerators.*** *There is an increased risk of electric shock if your body is earthed or grounded.*

c) ***Do not expose power tools to rain or wet conditions.*** *Water entering a power tool will increase the risk of electric shock.*

d) ***Do not abuse the cord. Never use the cord for carrying, pulling or unplugging the power tool. Keep cord away from heat, oil, sharp edges or moving parts.*** *Damaged or entangled cords increase the risk of electric shock.*

e) ***When operating a power tool outdoors, use an extension cord suitable for outdoor use.*** *Use of a cord suitable for outdoor use reduces the risk of electric shock.*

f) ***If operating a power tool in a damp location is unavoidable, use a residual current device (RCD) protected supply.*** *Use of an RCD reduces the risk of electric shock.*

3) Personal Safety

a) ***Stay alert, watch what you are doing and use common sense when operating a power tool. Do not use a power tool while you are tired or under the influence of drugs, alcohol or medication.*** *A moment of inattention while operating power tools may result in serious personal injury.*

b) ***Use personal protective equipment. Always wear eye protection.*** *Protective equipment such as a dust mask, non-skid safety shoes, hard hat or hearing protection used for appropriate conditions will reduce personal injuries.*

c) ***Prevent unintentional starting. Ensure the switch is in the off-position before connecting to power source and/or battery pack, picking up or carrying the tool.*** *Carrying power tools with your finger on the switch or energising power tools that have the switch on invites accidents.*

d) ***Remove any adjusting key or wrench before turning the power tool on.*** *A wrench or a key left attached to a rotating part of the power tool may result in personal injury.*

e) ***Do not overreach. Keep proper footing and balance at all times.*** *This enables better control of the power tool in unexpected situations.*

f) ***Dress properly. Do not wear loose clothing or jewellery. Keep your hair and clothing away from moving parts.*** *Loose clothes, jewellery or long hair can be caught in moving parts.*

g) ***If devices are provided for the connection of dust extraction and collection facilities, ensure these are connected and properly used.*** *Use of dust collection can reduce dust-related hazards.*

h) ***Do not let familiarity gained from frequent use of tools allow you to become complacent and ignore tool safety principles.*** *A careless action can cause severe injury within a fraction of a second.*

4) Power Tool Use and Care

a) ***Do not force the power tool. Use the correct power tool for your application.*** *The correct power tool will do the job better and safer at the rate for which it was designed.*

b) ***Do not use the power tool if the switch does not turn it on and off.*** *Any power tool that cannot be controlled with the switch is dangerous and must be repaired.*

c) ***Disconnect the plug from the power source and/or remove the battery pack, if detachable, from the power tool before making any adjustments, changing accessories, or storing power tools.*** *Such preventive safety measures reduce the risk of starting the power tool accidentally.*

d) ***Store idle power tools out of the reach of children and do not allow persons unfamiliar with the power tool or these instructions to operate the power tool.*** *Power tools are dangerous in the hands of untrained users.*

e) ***Maintain power tools and accessories. Check for misalignment or binding of moving parts, breakage of parts and any other condition that may affect the power tool's operation. If damaged, have the power tool repaired before use.*** *Many accidents are caused by poorly maintained power tools.*

f) ***Keep cutting tools sharp and clean.*** *Properly maintained cutting tools with sharp cutting edges are less likely to bind and are easier to control.*

g) ***Use the power tool, accessories and tool bits, etc. in accordance with these instructions, taking into account the working conditions and the work to be performed.*** *Use of the power tool for operations different from those intended could result in a hazardous situation.*

h) ***Keep handles and grasping surfaces dry, clean and free from oil and grease.*** *Slippery handles and grasping surfaces do not allow for safe handling and control of the tool in unexpected situations.*

5) Battery Tool Use and Care

a) ***Recharge only with the charger specified by the manufacturer.*** *A charger that is suitable for one type of battery pack may create a risk of fire when used with another battery pack.*

b) ***Use power tools only with specifically designated battery packs.*** *Use of any other battery packs may create a risk of injury and fire.*

c) ***When battery pack is not in use, keep it away from other metal objects, like paper clips, coins, keys, nails, screws or other small metal objects, that can make a connection from one terminal to another.*** *Shorting the battery terminals together may cause burns or a fire.*

d) ***Under abusive conditions, liquid may be ejected from the battery; avoid contact. If contact accidentally occurs, flush with water. If liquid contacts eyes, additionally seek medical help.*** *Liquid ejected from the battery may cause irritation or burns.*

e) ***Do not use a battery pack or tool that is damaged or modified.*** *Damaged or modified batteries may exhibit unpredictable behaviour resulting in fire, explosion or risk of injury.*

f) ***Do not expose a battery pack or tool to fire or excessive temperature.*** *Exposure to fire or temperature above 130 °C may cause explosion.*

g) ***Follow all charging instructions and do not charge the battery pack or tool outside the temperature range specified in the instructions.*** *Charging improperly or at temperatures outside the specified range may damage the battery and increase the risk of fire.*

6) Service

*a) **Have your power tool serviced by a qualified repair person using only identical replacement parts.** This will ensure that the safety of the power tool is maintained.*

*b) **Never service damaged battery packs.** Service of battery packs should only be performed by the manufacturer or authorised service providers.*

Safety Instructions for All Operations

- ***Hold the power tool by insulated gripping surfaces, when performing an operation where the cutting accessory or the fastener may contact hidden wiring.*** *Cutting accessory or the fastener contacting a "live" wire may make exposed metal parts of the power tool "live" and could give the operator an electric shock.*

Safety Instructions When Using Long Drill Bits

- ***Never operate at higher speed than the maximum speed rating of the drill bit.*** *At higher speeds, the bit is likely to bend if allowed to rotate freely without contacting the workpiece, resulting in personal injury.*
- ***Always start drilling at low speed and with the bit tip in contact with the workpiece.*** *At higher speeds, the bit is likely to bend if allowed to rotate freely without contacting the workpiece, resulting in personal injury.*
- ***Apply pressure only in direct line with the bit and do not apply excessive pressure.*** *Bits can bend causing breakage or loss of control, resulting in personal injury.*

Additional Safety Warnings for Drills

- ***Use clamps or other practical way to secure and support the workpiece to a stable platform.*** *Holding the work by hand or against your body is unstable and may lead to loss of control.*
- ***Accessories and tool may get hot during operation.*** *Wear gloves when handling them if performing heat producing applications such as drilling metals.*
- ***Air vents often cover moving parts and should be avoided.*** *Loose clothes, jewelry or long hair can be caught in moving parts.*

Residual Risks

In spite of the application of the relevant safety regulations and the implementation of safety devices, certain residual risks cannot be avoided. These are:

- *Impairment of hearing.*
- *Risk of personal injury due to flying particles.*
- *Risk of burns due to accessories becoming hot during operation.*
- *Risk of personal injury due to prolonged use.*

Compatible Batteries and Chargers

These battery packs may be used:

Battery	(kg)	Battery	(kg)
DCB546	1.08	**DCB185**	0.35
DCB547/G	1.46	**DCB187**	0.54
DCB548	1.46	**DCB188**	0.95
DCB549	2.12	**DCB189**	0.54
DCB181	0.35	**DCBP034/G**	0.32
DCB182	0.61	**DCBP518/G**	0.75
DCB183/B/G	0.40	**DCB1880**	0.98
DCB184/B/G	0.62	**DCBP318**	0.50

These chargers may be used: DCB104, DCB107, DCB112/DCB1102, DCB115/DCB1104, DCB117/DCB1112, DCB118, DCB132.

Refer to the battery/charger manual for more information.

Package Contents

The package contains:

1 Drill/driver
4 Attachment heads
1 Charger
1 Li-Ion battery pack (C1, D1, L1, M1, P1, S1, T1, X1, Y1 models)
2 Li-Ion battery packs (C2, D2, L2, M2, P2, S2, T2, X2, Y2 models)
3 Li-Ion battery packs (C3, D3, L3, M3, P3, S3, T3, X3, Y3 models)
1 Instruction manual

NOTE: Battery packs, chargers and kitboxes are not included with N models. Battery packs and chargers are not included with NT models. B models include Bluetooth® battery packs.

NOTE: The Bluetooth® word mark and logos are registered trademarks owned by the Bluetooth®, SIG, Inc. and any use of such marks by DEWALT is under license. Other trademarks and trade names are those of their respective owners.

- *Check for damage to the tool, parts or accessories which may have occurred during transport.*
- *Take the time to thoroughly read and understand this manual prior to operation.*

Markings on Tool

The following pictograms are shown on the tool:

Read instruction manual before use.

Visible radiation. Do not stare into light.

Date Code Position (Fig. A)

The production date code **13** consists of a 4-digit year followed by a 2-digit week and is extended by a 2-digit factory code.

Description (Fig. A)

⚠ ***WARNING:*** *Never modify the power tool or any part of it. Damage or personal injury could result.*

Components

1. Battery pack
2. Battery pack release button
3. Main handle
4. Variable speed trigger switch
5. Forward/reverse control/lock-off button
6. Mode selection collar
7. Speed selector
8. Worklight
9. Metal chuck attachment
10. Right angle attachment
11. Quick release attachment
12. Quick release offset attachment
13. Date code position

Intended Use

This drill/driver is designed for professional drilling and screwdriving applications.

DO NOT use under wet conditions or in the presence of flammable liquids or gases.

This drill/driver is a professional power tool.

DO NOT let children come into contact with the tool. Supervision is required when inexperienced operators use this tool.

- **Young children and the infirm.** This appliance is not intended for use by young children or infirm persons without supervision.
- This product is not intended for use by persons (including children) suffering from diminished physical, sensory or mental abilities; lack of experience, knowledge or skills unless they are supervised by a person responsible for their safety. Children should never be left alone with this product.

ASSEMBLY AND ADJUSTMENTS

⚠ ***WARNING: To reduce the risk of serious personal injury, turn tool off and disconnect battery pack before making any adjustments or removing/installing attachments or accessories.*** *An accidental start-up can cause injury.*

⚠ ***WARNING:*** *Use only DEWALT batteries and chargers.*

Inserting and Removing the Battery Pack from the Tool (Fig. B)

NOTE: Make sure your battery pack 1 is fully charged.

To Install the Battery Pack into the Tool Handle

1. Align the battery pack with the rails inside the tool's handle (Fig. B).
2. Slide it into the handle until the battery pack is firmly seated in the tool and ensure that you hear the lock snap into place.

To Remove the Battery Pack from the Tool

1. Press the battery release button 2 and firmly pull the battery pack out of the tool handle.
2. Insert battery pack into the charger.

Fuel Gauge Battery Packs (Fig. B)

Some DEWALT battery packs include a fuel gauge 14, which consists of three green LED lights that indicate the level of charge remaining in the battery pack.

To actuate the fuel gauge, press and hold the fuel gauge button. A combination of the three green LED lights will illuminate, designating the level of charge left. When the level of charge in the battery is below the usable limit, the fuel gauge will not illuminate and the battery will need to be recharged.

NOTE: The fuel gauge is only an indication of the charge left on the battery pack. It does not indicate tool functionality and is subject to variation based on product components, temperature and end-user application.

Belt Hook and Magnetic Bit Holder (Fig. C) (Optional Accessories)

⚠ ***WARNING: To reduce the risk of serious personal injury, ONLY use the tool's belt hook to hang the tool from a work belt. DO NOT*** *use the belt hook for tethering or securing the tool to a person or object during use.* ***DO NOT*** *suspend tool overhead or suspend objects from the belt hook.*

⚠ ***WARNING: To reduce the risk of serious personal injury,*** *ensure the screw holding the belt hook is secure.*

IMPORTANT: When attaching or replacing the belt hook 16 or magnetic bit holder 25, use only the mounting screw 15 that is provided. Be sure to securely tighten the screw.

The belt hook and magnetic bit holder can be attached to either side of the tool using only the screw provided, to accommodate left- or right-handed users. If the belt hook or magnetic bit holder is not desired at all, it can be removed from the tool.

To move the belt hook or magnetic bit clip, remove the screw that holds it in place then reassemble on the opposite side. Be sure to securely tighten the screw.

The belt hook can also be used to hang the attachment organizer. Refer to ***Attachment Organizer.***

Attachment Organizer (Fig. J–L)

This tool comes with an attachment organizer 26 that holds up to 4 attachment heads. The attachment organizer has 4 keyhole slots allowing the organizer to be wall mounted by screws or nails for storage purposes (Fig. J).

To mount an attachement, push the attachment head directly over the attachment holder 28 until the collar of the attachment touches the back of the organizer (Fig. L).

To remove an attachement, pull on the collar 17 of the attachment and remove away from the organizer.

Belt Hook Option

The belt hook 16 can also be attached to the back of the attachment organizer allowing the organizer to be hung (Fig. K).

IMPORTANT: When attaching or replacing the belt hook, use only the screw 15 that is provided. Be sure to securely tighten the screw.

NOTE: If mounting directly to wall be sure to remove belt hook on the back.

Installing and Removing Attachments (Fig. A, D–E2)

⚠ ***WARNING:*** *Shock hazard. Under no circumstances should this product be used near water.*

⚠ ***WARNING:*** *Burn hazard. Moving parts within the power unit become hot during use. Avoid contact with moving parts within power unit when removing and installing accessories.*

⚠ ***WARNING:*** *Before assembly, lock the power unit by setting the forward/reverse slider to the center position and remove the battery from the tool. Remove any accessory from the attachment before removing or installing the attachment.*

Located on the front of tool's mode selection collar 6, the tool comes equipped with a yellow ring 24 feature to indicate if the attachment is properly connected and locked into position on the tool (Fig. E1).

1. Slide the attachment onto the spindle 18, aligning the lugs 19 on the attachment with the slots 20 around the spindle (Fig. D).
2. Once on the spindle, rotate the head of the attachment slightly until the lugs snap into the slots. If the attachment is connected securely and locked into position the yellow ring around the collar of the attachment should no longer be visible (Fig. E2).

NOTE: Ensure that the yellow ring 24 is no longer visible before use.

3. To remove the attachment, pull on the collar 17 of the attachment and remove away from the tool (Fig. D).

NOTE: There is no need to rotate the attachment when removing from the tool.

NOTE: The 6.35 mm hex right angle attachment 10 allows additional attchments to be installed on its spindle. With the 6.35 mm hex right angle attachment installed on the tool follow instruction 1, 2, and 3 to install and remove additional attachments.

NOTE: Only use attachments that are specifically designed for and compatible with the power unit. Refer to individual attachment instruction manuals for specific safety warnings and operating instructions before operating attachments with the power unit.

Installing a Bit or Accessory into a Keyless Chuck (Fig. A, F)

⚠ ***WARNING:*** *Do not attempt to tighten drill bits (or any other accessory) by gripping the front part of the chuck and turning the tool on. Damage to the chuck and personal injury may result. Always lock off trigger switch and disconnect tool from power source when changing accessories.*

⚠ ***WARNING:*** *Always ensure the bit is secure before starting the tool. A loose bit may eject from tool causing possible personal injury.*

Your tool features a keyless chuck **21** with one rotating chuck sleeve **22** for one-handed operation of the chuck. To insert a drill bit or other accessory, follow these steps.

1. Turn tool off and remove battery pack **1**.
2. Grasp the black sleeve of the chuck with one hand and use the other hand to secure the tool. Rotate the sleeve counterclockwise far enough to accept the desired accessory.
3. Insert the accessory about 19 mm into the keyless chuck **21** and tighten securely by rotating the chuck sleeve **22** clockwise with one hand while holding the tool with the other. When the chuck is nearly tightened you will hear a clicking sound. Your tool is equipped with an automatic spindle lock mechanism. This allows you to open and close the chuck with one hand.
4. Be sure to tighten chuck with one hand on the chuck sleeve and one hand holding the tool for maximum tightness.
5. To release the accessory, repeat steps 1 and 2 above.

Quick-Release Chuck (Fig. A, G)

The 1/4" hex quick release attachment **11**, and 1/4" hex quick release offset attachment **12** use a quick release chuck.

NOTE: The chuck accepts 1/4" (6.35 mm) hex accessories and 1" (25.4 mm) bit tips only.

Place the forward/reverse/lock-off button **5** in the lock-off (center) position and remove battery pack before changing accessories.

To install an accessory, fully insert the accessory into the quick-release chuck **23**. The accessory is locked into place .

To remove an accessory, pull the chuck collar **27** away from the front of the tool. Remove the accessory from the quick-release chuck **23**.

Installing a Bit or Accessory with No Attachment (Fig. F)

You can use your tool without installing an attachment.

Insert a hex bit directly into the spindle **18**. It is held in place magnetically.

OPERATION

Instructions for Use

⚠ ***WARNING:*** *Always observe the safety instructions and applicable regulations.*

⚠ ***WARNING: To reduce the risk of serious personal injury, turn tool off and disconnect battery pack before making any adjustments or removing/installing attachments or accessories.*** *An accidental start-up can cause injury.*

Proper Hand Position (Fig. I)

⚠ ***WARNING:*** *To reduce the risk of serious personal injury,* ***ALWAYS*** *use proper hand position as shown.*

⚠ ***WARNING:*** *To reduce the risk of serious personal injury,* ***ALWAYS*** *hold securely in anticipation of a sudden reaction.*

Proper hand position requires one hand on the main handle **3** and the other hand holding the battery pack **1**.

Speed Selection (Fig. A)

The tool features two speed settings for greater versatility.

NOTE: Do not change speeds when the tool is running Always allow the tool to come to a complete stop before changing speed.

1. To select speed 1 (high torque setting), turn the tool off and permit it to stop. Slide the speed selector **7** back (away from the chuck).
2. To select speed 2 (high speed setting), turn the tool off and permit it to stop. Slide the speed selector forward (toward the chuck).
3. If the tool does not change speeds, confirm that the speed selection switch is completely engaged in the forward or back position.

Mode Selection (Fig. H)

The mode selection collar **6** can be used to select the correct operating mode depending upon the planned application.

To select, rotate the collar until the desired symbol aligns with the arrow.

⚠ ***WARNING:*** *When the mode selection collar is in the drill position, the drill will not clutch. The drill may stall if overloaded, causing a sudden twist.*

Symbol	Mode
	Drilling
1-15	Screwdriving (higher number = greater torque)

Variable Speed Trigger and Forward/Reverse Control Button (Fig. A)

The tool is turned on and off by pulling and releasing the variable speed trigger switch **4**. The farther the trigger is depressed, the higher the speed of the tool. Your tool is equipped with a brake. The chuck will stop as soon as the trigger switch is fully released.

A forward/reverse control button **5** determines the rotational direction of the tool and also serves as a lock-off button.

- To select forward rotation (clockwise), release the trigger and depress the forward/reverse control button on the right side of the tool.
- To select reverse (counterclockwise), depress the forward/reverse control button on the left side of the tool.

NOTE: The centre position of the control button locks the tool in the off position. When changing the position of the control button, be sure the trigger is released.

NOTE: Continuous use in variable speed range is not recommended. It may damage the switch and should be avoided.

NOTE: The first time the tool is run after changing the direction of rotation, you may hear a click on start-up. This is normal and does not indicate a problem.

Worklight (Fig. A)

The worklight **8** is activated when the variable speed trigger switch **4** is depressed, and will automatically turn off 20 seconds after the variable speed trigger switch is released. If the variable speed trigger switch remains depressed, the worklight will remain on.

NOTE: The worklight is for lighting the immediate work surface and is not intended to be used as a flashlight.

Performing an Application (Fig. A)

⚠ ***WARNING: To reduce the risk of personal injury, ALWAYS*** *ensure workpiece is anchored or clamped firmly.*

⚠ ***WARNING:*** *Always wait until the motor has come to a complete standstill before changing the direction of rotation.*

Prior to Performing Work

- Set the speed selector 7. Refer to ***Speed Selection***.
- Install the appropriate bit or accessory into the chuck. Refer to accessory installation instructions in this manual.

⚠ ***WARNING:***

- *Do not use this tool to mix or pump easily combustible or explosive fluids (benzine, alcohol, etc.).*
- *Do not mix or stir flammable liquids labeled accordingly.*

Screwdriving

Your tool has a clutch with adjustable torque for driving and removing a wide array of fastener shapes and sizes. The numbers 1–15 on the mode selection collar 6 are used to set a torque range for screwdriving. The higher the number on the collar, the higher the torque and the larger the fastener which can be driven.

1. Turn the mode selection collar 6 to the desired position. Refer to ***Mode Selection.***
2. Pull the variable speed trigger switch 4 applying pressure in a straight line with the bit until the fastener is seated at the desired depth in the workpiece.

Recommendations for Screwdriving

- Start with lower torque settings, then advance to higher torque settings to avoid damage to the workpiece or fastener.
- Make some practice runs in scrap or on unseen areas of the workpiece to determine the proper position of the mode selection collar.

Drilling

1. Turn the mode selection collar 6 to the "drill symbol." Refer to ***Mode Selection***.
2. Place drill bit in contact with the workpiece.

NOTE: Use sharp drill bit only.

3. Pull the variable speed trigger switch 4 applying pressure in a straight line with the bit until it reaches the desired depth.

⚠ ***WARNING:*** *Drill may stall if overloaded causing a sudden twist. Always expect the stall. Grip the drill firmly to control the twisting action and avoid injury.*

4. Keep the motor running when pulling the bit back out of a drilled hole to prevent jamming.

Recommendations for Drilling

- When drilling, always apply pressure in a straight line with the bit, but do not push hard enough to stall the motor or deflect the bit.
- **IF THE DRILL STALLS:**

- **RELEASE TRIGGER SWITCH IMMEDIATELY**, remove drill bit from work, and determine cause of stalling.

- **DO NOT DEPRESS TRIGGER SWITCH ON AND OFF IN AN ATTEMPT TO START A STALLED DRILL—THIS CAN DAMAGE THE DRILL.**

- To minimize stalling or breaking through the material, reduce pressure on drill and ease the bit through the last fractional part of the hole.

- Large holes, 8 mm to 13 mm in steel, can be made easier if a pilot hole, 4 mm to 5 mm, is drilled first.
- If drilling thin material or material that is prone to splinter, use a wood "back-up" block to prevent damage to the workpiece.

MAXIMUM RECOMMENDED CAPACITIES

DCD803		
	Chuck Attachment	**Right Angle Attachment Quick Release Attachment Quick Release Offset Attachment Hex Spindle (Recommended with 6.35 mm Hex Bits)**
WOOD		
Auger	31.75 mm (1-1/4")	Screwdriving Only
Paddle	38 mm (1-1/2")	Screwdriving Only
Twist	12.7 mm (1/2")	Screwdriving Only
Self-feed	54 mm (2-1/8")	Screwdriving Only
Hole saw	57 mm (2-1/4")	Screwdriving Only
METAL		
Twist	9.5 mm (3/8")	Screwdriving Only

Mounting/Releasing Attachment Organizer from Kit Box (Fig. M)

To mount attachment organizer into kit box:

1. Place one side of the attachment organizer 26 under all fixed ribs 29 and ensure the flexible ribs 30 are outside of the opposite side of the attachment organizer.
2. Push the other side of the attachment organizer down allowing the flexible ribs to snap around the edge of the attachment organizer locking it in place.

To release attachment organizer from kit box:

1. Bend the flexible ribs 30 away from edge of the attachment organizer 26 while pulling the attachment organizer out and away from the fixed ribs.

MAINTENANCE

Your power tool has been designed to operate over a long period of time with a minimum of maintenance. Continuous satisfactory operation depends upon proper tool care and regular cleaning.

⚠ ***WARNING: To reduce the risk of serious personal injury, turn tool off and disconnect battery pack before making any adjustments or removing/installing attachments or accessories.*** *An accidental start-up can cause injury.*

The charger and battery pack are not serviceable.

Please refer to the back page of this manual for service centre contact information, or visit **www.2helpU.com**.

Lubrication

Your power tool requires no additional lubrication.

Cleaning

⚠ ***WARNING:*** *Electrical shock and mechanical hazard. Disconnect the plug from the power source and/or remove the battery pack, if detachable, from the product before cleaning.*

⚠ ***WARNING:*** *To ensure safe and efficient operation, always keep the product and the ventilation slots (if applicable) clean. Ventilation slots can be cleaned using a dry, soft non-metallic*

brush and/or a suitable vacuum cleaner. Do not use water or any cleaning solutions.

⚠ ***WARNING:*** *Blow dirt and dust out of the main housing with dry air as often as dirt is seen collecting in and around the ventilation slots. Wear approved eye protection and approved dust mask when performing this procedure.*

⚠ ***WARNING:*** *Never use solvents or other harsh chemicals for cleaning the non-metallic parts of the product. These chemicals may weaken the materials used in these parts. Use a cloth dampened only with water and mild soap. Never let any liquid get inside the product. Never immerse any part of the product into a liquid.*

Reducing Dust Exposure

Before starting work, check the hazard class of the dust that will be produced when working.

⚠ ***WARNING:*** *Avoid touching or breathing dust as it can be harmful to health. Dust created when using a power tool and when conducting other construction activities can contain chemicals, minerals, or particles known to cause respiratory infections, allergic reactions, cancer, birth defects, or other reproductive harm of the user or bystanders.*

- *Such dust can be generated, for example, when working on hardwoods such as beech or oak, lead-based paint, concrete, masonry, or stones containing quartz.*
- *Material containing asbestos may be handled only by specialists.*
- *Observe the relevant regulations in your country for the materials to be worked on.*
- *Use a dust extractor or extraction system with an officially approved protection class in compliance with the locally applicable dust protection regulations and suitable for the material to be worked on.*
- *Capture the resulting dust particles directly at the source and avoid deposits in the surrounding area. Use suitable extraction accessories for this purpose.*

Additional measures:

- *Make sure that the workplace is well ventilated.*
- *Wear a respirator appropriate for the type of dust generated.*

Optional Accessories

⚠ ***WARNING:*** *Since accessories, other than those offered by DEWALT, have not been tested with this product, use of such accessories with this tool could be hazardous. To reduce the risk of injury, only DEWALT recommended accessories should be used with this product.*

Consult your dealer for further information on the appropriate accessories.

Protecting the Environment

Products/batteries are recyclable, but if marked with the crossed-out bin, they must not be disposed of with normal household waste.

Run the batteries down completely and separate them, and separate any light sources from the product if possible. It is the user's responsibility to delete personal data from the product. Then take the waste to an official waste collection centre or a participating retailer who will often accept it free of charge. Packaging should be discarded based on the marked material code. Operating and safety instructions should only be discarded once the applicable product is no longer in use.

Please check with your local community/municipality for waste management guidance. For further information, visit **www.2helpU.com** and scan the above QR code.

TALADRO ATORNILLADOR MULTICABEZAL SIN ESCOBILLAS DE 18 V DCD803

ADVERTENCIA: Lea todas las advertencias de seguridad, instrucciones, ilustraciones y especificaciones contenidas en este manual, incluidos los apartados sobre la batería y el cargador del manual original de la herramientas o de los manuales separados de las baterías y los cargadores. *Puede obtener los manuales contactando con el Servicio al Cliente (consulte la página trasera de este manual).*

Datos técnicos

		DCD803
Voltaje	V_{CC}	18
Tipo		10
Tipo de batería		Iones de litio
Velocidad en vacío		
1ª velocidad	min^{-1}	0–450
2ª velocidad		0–1650
Par de torsión máx.	Nm	73
Capacidad del portabroca	mm	1,5–13
Peso (sin batería/accesorio)	kg	0,97
Peso (sin batería/con batería)	kg	1,34
Valores de ruido y valores de vibración (suma de vectores de tres direcciones) de acuerdo con las normas EN62841-2-1 y EN62841-2-2:		
L_{PA} (nivel de presión acústica de emisión)	dB(A)	77
L_{WA} (nivel de potencia acústica)	dB(A)	85
K (incertidumbre del nivel sonoro dado)	dB(A)	5
Perforación en metal		
Valor de emisión de vibraciones $a_{h, D}$ =	m/s^2	< 2,5
Incertidumbre K =	m/s^2	1,5
Atornillado		
Valor de emisión de vibraciones a_h =	m/s^2	< 2,5
Incertidumbre K =	m/s^2	1,5

El nivel de vibraciones y/o de emisión de ruido que se indica en esta hoja informativa ha sido medido de acuerdo con una prueba normalizada indicada en la norma EN62841 y puede utilizarse para comparar herramientas entre sí. Puede usarse para una evaluación preliminar de la exposición.

ADVERTENCIA: *El nivel de emisión de vibraciones y/o ruido declarado se refiere a las principales aplicaciones de la herramienta. Sin embargo, si se utiliza la herramienta para otras aplicaciones, con accesorios diferentes o mantenidos de forma incorrecta, la emisión de ruido o vibraciones puede variar. Esto puede aumentar considerablemente el nivel de exposición durante el período total de trabajo.*

Para valorar el nivel de exposición al ruido o a las vibraciones, también deberían tenerse en cuenta las veces que la herramienta está apagada o en funcionamiento pero sin realizar ningún trabajo. Esto puede reducir considerablemente el nivel de exposición durante el periodo total de trabajo.

Identifique medidas de seguridad adicionales para proteger al operador de los efectos del ruido y las vibraciones, como, por ejemplo, realizar el mantenimiento de la herramienta y de los accesorios, mantener las manos calientes (relevante para las vibraciones) u organizar patrones de trabajo.

Declaración de conformidad CE

Directiva de máquinas

CE

Taladro atornillador MULTICABEZAL DCD803 Tipo 10

Nosotros, el fabricante indicado a continuación, declaramos que los productos descritos en ***Datos Técnicos*** cumplen las siguientes normas:
2006/42/CE, EN62841-1:2015+A11:2022,
EN 62841-2-1:2018 + A11:2019 + A12:2022 + A1:2022,
EN 62841-2-2:2014 +AC:2015.

Estos productos también cumplen las Directivas 2014/30/UE y 2011/65/UE. Si desea más información, póngase en contacto con nosotros en la dirección indicada a continuación o bien consulte la parte posterior del manual.

El abajo firmante es el responsable de la elaboración de la documentación técnica y expide la presente declaración en nombre y representación del fabricante.

Markus Rompel
Vicepresidente de Ingeniería, Europa
Stanley Black and Decker Deutschland GmbH
DEWALT, Richard-Klinger-Straße 11,
65510, Idstein, Alemania
31.07.2025

ADVERTENCIA: *Para reducir el riesgo de lesiones, lea el manual de instrucciones.*

Definiciones: normas de seguridad

Las siguientes definiciones describen el nivel de gravedad de las señales. Lea el manual y preste atención a estos símbolos.

PELIGRO: *Indica una situación de peligro inminente, que si no se evita,* ***provocará*** *la* ***muerte o lesiones graves****.*

ADVERTENCIA: *Indica una situación de posible peligro que, si no se evita,* ***podría provocar la muerte o lesiones graves****.*

ATENCIÓN: *Indica una situación de posible peligro que, si no se evita,* ***puede provocar lesiones leves o moderadas****.*

AVISO: *Indica una práctica* ***no relacionada con las lesiones personales*** *que, de no evitarse,* ***puede*** *ocasionar* ***daños materiales****.*

Indica riesgo de descarga eléctrica.

Indica riesgo de incendio.

ADVERTENCIAS DE SEGURIDAD GENERALES PARA HERRAMIENTAS ELÉCTRICAS

⚠ ***ADVERTENCIA: Lea todas las advertencias de seguridad, instrucciones, ilustraciones y especificaciones suministradas con esta herramienta eléctrica.*** *El incumplimiento de las instrucciones que se indican a continuación puede causar descargas eléctricas, incendios y/o lesiones graves.*

CONSERVE TODAS LAS ADVERTENCIAS E INSTRUCCIONES PARA FUTURAS CONSULTAS

El término "herramienta eléctrica" que aparece en las advertencias se refiere a la herramienta eléctrica que funciona a través de la red eléctrica (con cable) o a la herramienta eléctrica que funciona con batería (sin cable).

1) Seguridad en el Área de Trabajo

a) ***Mantenga el área de trabajo limpia y bien iluminada.*** *Las áreas en desorden u oscuras pueden provocar accidentes.*

b) ***No utilice herramientas eléctricas en atmósferas explosivas, como ambientes donde haya polvo, gases o líquidos inflamables.*** *Las herramientas eléctricas originan chispas que pueden inflamar el polvo o los gases.*

c) ***Mantenga alejados a los niños y a las personas que estén cerca mientras utiliza una herramienta eléctrica.*** *Las distracciones pueden ocasionar que pierda el control.*

2) Seguridad Eléctrica

a) ***Los enchufes de las herramientas eléctricas deben corresponderse con la toma de corriente. No modifique nunca el enchufe de ninguna forma. No utilice ningún enchufe adaptador con herramientas eléctricas conectadas a tierra.*** *Los enchufes no modificados y las tomas de corriente correspondientes reducirán el riesgo de descarga eléctrica.*

b) ***Evite el contacto del cuerpo con superficies conectadas a tierra como tuberías, radiadores, cocinas económicas y frigoríficos.*** *Existe un mayor riesgo de descarga eléctrica si tiene el cuerpo conectado a tierra.*

c) ***No exponga las herramientas eléctricas a la lluvia ni a condiciones húmedas.*** *Si entra agua a una herramienta eléctrica aumentará el riesgo de descarga eléctrica.*

d) ***No someta el cable de alimentación a presión innecesaria. No use nunca el cable para transportar, tirar de la herramienta eléctrica o desenchufarla. Mantenga el cable alejado del calor, aceite, bordes afilados y piezas en movimiento.*** *Los cables dañados o enredados aumentan el riesgo de descarga eléctrica.*

e) ***Cuando esté utilizando una herramienta eléctrica al aire libre, use un cable alargador adecuado para uso en exteriores.*** *La utilización de un cable adecuado para el uso en exteriores reduce el riesgo de descarga eléctrica.*

f) ***Si no puede evitar utilizar una herramienta eléctrica en un lugar húmedo, use un suministro protegido con un dispositivo de corriente residual.*** *El uso de un dispositivo de corriente residual reduce el riesgo de descarga eléctrica.*

3) Seguridad Personal

a) ***Manténgase alerta, esté atento a lo que hace y use el sentido común cuando utilice una herramienta eléctrica. No maneje una herramienta eléctrica cuando esté cansado o bajo los efectos de drogas, medicamentos o alcohol.*** *Un momento de falta de atención cuando se manejan las herramientas eléctricas puede ocasionar lesiones personales graves.*

b) ***Use un equipo protector personal. Utilice siempre protección ocular.*** *El uso del equipo protector como mascarillas antipolvo, calzado antideslizante, casco o protección auditiva para condiciones apropiadas reducirá las lesiones personales.*

c) ***Evite la puesta en funcionamiento involuntaria. Asegúrese de que el interruptor esté en posición de apagado antes de conectar con la fuente de alimentación y/o la batería, de levantar o transportar la herramienta.*** *El transportar herramientas eléctricas con el dedo puesto en el interruptor o herramientas eléctricas activadoras que tengan el interruptor encendido puede provocar accidentes.*

d) ***Saque toda llave de ajuste o llave inglesa antes de encender la herramienta eléctrica.*** *Una llave inglesa u otra llave que se deje puesta en una pieza en movimiento de la herramienta eléctrica pueden ocasionar lesiones personales.*

e) ***No intente extender las manos demasiado. Mantenga un apoyo firme sobre el suelo y conserve el equilibrio en todo momento.*** *Esto permite un mejor control de la herramienta eléctrica en situaciones inesperadas.*

f) ***Vístase debidamente. No se ponga ropa suelta o joyas. Mantenga el cabello y la ropa alejados de las piezas móviles.*** *La ropa suelta, las joyas y el pelo largo pueden quedar atrapados en las piezas en movimiento.*

g) ***Si se suministran dispositivos para la conexión del equipo de extracción y recogida de polvo, asegúrese de que estén conectados y de que se usen adecuadamente.*** *El uso de equipo de recogida de polvo puede reducir los riesgos relacionados con el polvo.*

h) ***No deje que la familiaridad adquirida con el uso frecuente de las herramientas le lleve a fiarse demasiado y a descuidar las principales normas de seguridad de la herramienta.*** *Los descuidos pueden causar lesiones graves en una fracción de segundo.*

4) Uso y cuidado de las herramientas Eléctricas

a) ***No fuerce la herramienta eléctrica. Use la herramienta eléctrica correcta para su trabajo.*** *La herramienta eléctrica correcta funcionará mejor y con mayor seguridad si se utiliza de acuerdo con sus características técnicas.*

b) ***No utilice la herramienta eléctrica si no puede encenderse y apagarse con el interruptor.*** *Toda herramienta eléctrica que no pueda controlarse con el interruptor es peligrosa y debe ser reparada.*

c) ***Desconecte el enchufe de la fuente de alimentación y/o extraiga la batería de la herramienta eléctrica, si es desmontable, antes de realizar cualquier ajuste, cambiar accesorios o guardar las herramientas eléctricas.*** *Dichas medidas de seguridad preventivas reducen el riesgo de poner en marcha accidentalmente la herramienta eléctrica.*

d) ***Guarde las herramientas eléctricas que no esté utilizando fuera del alcance de los niños y no permita que utilicen la herramienta eléctrica las personas que no estén familiarizadas con ella o con estas instrucciones.*** *Las herramientas eléctricas son peligrosas en manos de personas no capacitadas.*

e) ***Ocúpese del mantenimiento de las herramientas eléctricas. Compruebe si hay desalineación o bloqueo de las piezas en movimiento, rotura de piezas y otras condiciones que puedan afectar el funcionamiento de la herramienta eléctrica. Si la herramienta eléctrica está dañada, llévela para que sea reparada antes de utilizarla.*** *Se ocasionan muchos accidentes por el mal mantenimiento de las herramientas eléctricas.*

f) ***Mantenga las herramientas para cortar afiladas y limpias.*** *Hay menos probabilidad de que las herramientas para cortar con bordes afilados se bloqueen y son más fáciles de controlar.*

g) ***Use la herramienta eléctrica, los accesorios y las brocas de la herramienta etc., conforme a estas instrucciones teniendo en cuenta las condiciones de trabajo y el trabajo que vaya a realizarse.*** *El uso de la herramienta eléctrica para operaciones que no sean las previstas puede ocasionar una situación peligrosa.*

h) ***Mantenga todas las empuñaduras y superficies de agarre secas, limpias y libres de aceite y grasa.*** *Las empuñaduras y superficies de agarre resbaladizas impiden el agarre y el control seguro de la herramienta en situaciones imprevistas.*

5) Uso y cuidado de las herramientas que funcionan con batería

a) ***Recárguelas sólo con el cargador especificado por el fabricante.*** *Un cargador que sea adecuado para un tipo de batería puede ocasionar un riesgo de incendio si se utiliza con otra batería.*

b) ***Use herramientas eléctricas sólo con las baterías designadas específicamente.*** *El uso de cualquier otro tipo de batería puede crear un riesgo de lesión o de incendio.*

c) ***Cuando no se esté utilizando la batería, manténgala alejada de otros objetos de metal, como los clips, monedas, llaves, clavos, tornillos u otros objetos pequeños de metal que pueden hacer una conexión de un terminal a otro.*** *El provocar un cortacircuito en los terminales de la batería puede causar quemaduras o un incendio.*

d) ***En condiciones de abuso, el líquido puede salirse de la batería, evite el contacto. Si se produce un contacto de forma accidental, enjuague con agua. Si el líquido entra en contacto con los ojos, busque atención médica.*** *El líquido que sale de la batería puede causar irritación o quemaduras.*

e) ***No utilice paquetes de baterías o herramientas dañadas o modificadas.*** *Las baterías dañadas o modificadas pueden presentar un funcionamiento imprevisto y provocar incendios, explosiones o riesgos de lesiones.*

f) ***No exponga el paquete de baterías o la herramienta al fuego o a temperaturas excesivas.*** *La exposición al fuego o a una temperatura superior a 130 °C puede causar explosión.*

g) ***Siga todas las instrucciones de carga y no cargue la batería o la herramienta fuera del rango de temperatura indicado en las instrucciones.*** *La carga incorrecta o a temperaturas fuera del rango especificado puede dañar la batería y aumentar el riesgo de incendio.*

6) Servicio

a) ***Lleve su herramienta eléctrica para que sea reparada por una persona cualificada para realizar las reparaciones que use sólo piezas de recambio idénticas.*** *Así se asegurará que se mantenga la seguridad de la herramienta eléctrica.*

b) ***No repare nunca los paquetes de baterías dañados.*** *La reparación de paquetes de baterías debe ser realizada únicamente por el fabricante o los proveedores de servicios autorizados.*

Instrucciones de seguridad para todas las operaciones

- ***Sujete la herramienta eléctrica por las superficies de agarre aisladas cuando realice una operación en la que el accesorio de corte o el elemento de fijación pueda entrar en contacto con un cable oculto.*** *El contacto de los accesorios de corte o la fijación con un cable conectado a la red eléctrica puede cargar las partes metálicas expuestas de la herramienta eléctrica y producir una descarga eléctrica al operador.*

Instrucciones de seguridad para el uso de brocas largas

- ***Nunca trabaje a una velocidad superior a la velocidad nominal máxima indicada para la broca.*** *A velocidades más altas, la broca podría doblarse si se la deja girar libremente sin entrar en contacto con la pieza de trabajo, y podría ocasionar lesiones personales.*
- ***Empiece a perforar siempre a baja velocidad y poniendo la punta de la broca en contacto con la pieza de trabajo.*** *A velocidades más altas, la broca podría doblarse si se la deja girar libremente sin entrar en contacto con la pieza de trabajo, y podría ocasionar lesiones personales.*
- ***Aplique una presión no demasiado excesiva y solo en línea directa con la broca.*** *Las brocas pueden doblarse causando rotura o pérdida de control y lesiones personales.*

Advertencias de seguridad adicionales para taladros

- ***Utilice fijaciones u otro tipo de método para fijar y apoyar la pieza de trabajo en una plataforma estable.*** *Si sujeta la pieza con las manos o con su cuerpo estará inestable y puede perder el control.*
- ***Los accesorios y la herramienta pueden alcanzar altas temperaturas durante el funcionamiento.*** *Lleve guantes cuando los manipule si realiza operaciones que produzcan calor como el taladrado de metales.*
- ***Las ventilaciones cubren a menudo las piezas móviles y deberán evitarse.*** *La ropa suelta, las joyas y el pelo largo pueden quedar atrapados entre las piezas móviles.*

Riesgos residuales

A pesar del cumplimiento de las normas de seguridad pertinentes y del uso de dispositivos de seguridad, existen determinados riesgos residuales que no pueden evitarse. Dichos riesgos son los siguientes:

- *Deterioro auditivo.*
- *Riesgo de lesiones personales por partículas flotantes en el aire.*
- *Riesgo de quemaduras producidas por los accesorios que se calientan durante el funcionamiento.*
- *Riesgo de lesiones personales debidas al uso prolongado.*

Baterías y cargadores compatibles

Pueden usarse las siguientes baterías:

Batería	(kg)	Batería	(kg)
DCB546	1,08	**DCB185**	0,35
DCB547/G	1,46	**DCB187**	0,54
DCB548	1,46	**DCB188**	0,95
DCB549	2,12	**DCB189**	0,54
DCB181	0,35	**DCBP034/G**	0,32
DCB182	0,61	**DCBP518/G**	0,75
DCB183/B/G	0,40	**DCB1880**	0,98
DCB184/B/G	0,62	**DCBP318**	0,50

Pueden utilizarse estos cargadores: DCB104, DCB107, DCB112/DCB1102, DCB115/DCB1104, DCB117/DCB1112, DCB118, DCB132.

Para más información, consulte el manual de la batería/cargador.

Contenido de la caja

La caja contiene:

1 Taladro/atornillador
4 Cabezales de accesorios
1 Cargador
1 Batería de iones de litio (modelos C1, D1, L1, M1, P1, S1, T1, X1, Y1)
2 Baterías de iones de litio (modelos C2, D2, L2, M2, P2, S2, T2, X2, Y2)
3 Baterías de iones de litio (modelos C3, D3, L3, M3, P3, S3, T3, X3, Y3)
1 Manual de instrucciones

NOTA: Las baterías, los cargadores y las cajas de herramientas no están incluidos en los modelos N. Las baterías y los cargadores no están incluidos en los modelos NT. Los modelos B incluyen baterías Bluetooth®.

NOTA: La marca denominativa y los logotipos de Bluetooth® son marcas registradas propiedad de Bluetooth®, SIG, Inc., y todo uso de dichas marcas por parte de DEWALT es bajo licencia. Las otras marcas registradas y denominaciones comerciales son propiedad de sus respectivos dueños.

- *Compruebe que la herramienta, las piezas y los accesorios no hayan sufrido daños durante el transporte.*
- *Tómese el tiempo necesario para leer íntegramente y comprender este manual antes de utilizar el producto.*

Marcas sobre la herramienta

En la herramienta se muestran los siguientes pictogramas:

Antes de usarse, lea el manual de instrucciones.

Radiación visible. No mire fijamente a la luz.

Posición del código de fecha (Fig. A)

El código de fecha de fabricación 13 está compuesto por los 4 dígitos del año, seguidos por los 2 dígitos de la semana, más los 2 dígitos del código de la fábrica.

Descripción (Fig. A)

⚠ ***ADVERTENCIA:*** *No modifique nunca la herramienta eléctrica ni ninguna de sus piezas. Podrían producirse lesiones corporales o daños.*

Componentes

1 Batería
2 Botón de liberación de la batería
3 Empuñadura principal
4 Interruptor de gatillo de velocidad variable
5 Botón de control de avance/retroceso y desbloqueo
6 Collarín del selector de modo
7 Selector de velocidad
8 Luz de trabajo
9 Acoplamiento de mandril metálico
10 Acoplamiento de ángulo recto
11 Acoplamiento de liberación rápida
12 Acoplamiento de enganche de liberación rápida
13 Posición del código de fecha

Uso previsto

Este taladro/atornillador ha sido diseñado para trabajos profesionales de taladrado y atornillado.

NO debe usarse en condiciones de humedad ni en presencia de líquidos o gases inflamables.

Este taladro/atornillador es una herramienta eléctrica profesional.

NO permita que los niños toquen la herramienta. El uso de la herramienta por parte de usuarios inexpertos requiere supervisión.

- **Niños pequeños y personas con discapacidad.** Este aparato no está previsto para ser usado, sin supervisión, por niños pequeños o personas con discapacidad.
- Este producto no ha sido diseñado para ser utilizado por personas (niños incluidos) con discapacidades físicas, sensoriales o mentales, o que carezcan de la experiencia, conocimiento o destrezas necesarias, a menos que estén supervisados por una persona que se haga responsable de su seguridad. No deberá dejar nunca a los niños solos con este producto.

MONTAJE Y AJUSTES

⚠ ***ADVERTENCIA: Para reducir el riesgo de lesiones personales graves, apague la unidad y desconecte la batería antes de hacer cualquier ajuste o de extraer o colocar complementos o accesorios.*** *El encendido accidental puede causar lesiones.*

⚠ ***ADVERTENCIA:*** *Utilice exclusivamente baterías y cargadores de DEWALT.*

Introducir y extraer la batería de la herramienta (Fig. B)

NOTA: Compruebe que la batería 1 esté completamente cargada.

Instalar la batería en la empuñadura de la herramienta

1. Alinee la batería en las guías ubicadas del interior de la empuñadura de la herramienta (Fig. B).
2. Deslice la batería en la empuñadura hasta que quede bien colocada y asegúrese de que haga clic cuando encaje.

Retirar la batería de la herramienta

1. Pulse el botón de liberación de la batería 2 y tire firmemente de la batería para sacarla de la empuñadura de la herramienta.
2. Introduzca la batería en el cargador.

Baterías con indicador de carga (Fig. B)

Algunas baterías DEWALT tienen un indicador de carga 14 que consiste en tres luces de LED verdes que indican el nivel de carga restante de la batería.

Para activar el indicador de carga, mantenga pulsado el botón del indicador de carga. Un grupo de tres luces LED verdes se iluminará, indicando el nivel de carga restante. Cuando el nivel de carga de la batería esté por debajo del límite necesario para el uso, el indicador de carga no se iluminará y deberá recargar la batería.

NOTA: El indicador de carga da solo una indicación de la carga que queda en la batería. No indica ninguna funcionalidad de la herramienta y está sujeto a variaciones en función de los componentes del producto, la temperatura y la aplicación del usuario final.

Gancho de cinturón y portabroca magnético (Fig. C) (Accesorios opcionales)

⚠ ***ADVERTENCIA: Para reducir el riesgo de lesiones graves, use SOLO el gancho de cinturón de la herramienta para colgar la herramienta al cinturón de trabajo. NO*** *utilice el*

gancho de cinturón para atar o sujetar la herramienta a una persona u objeto durante el uso. ***NO*** *cuelgue la herramienta por encima de la cabeza ni cuelgue otros objetos del gancho de cinturón.*

⚠ ***ADVERTENCIA: Para reducir el riesgo de lesiones corporales graves,*** *compruebe que el tornillo de sujeción del gancho de cinturón esté bien apretado.*

IMPORTANTE: Cuando coloque o sustituya el gancho de cinturón **16** o el portabroca magnético **25**, utilice solo el tornillo de montaje **15** suministrado. Apriete bien el tornillo.

El gancho de cinturón y el portabroca magnético pueden colocarse a ambos lados de la herramienta utilizando exclusivamente el tornillo suministrado, para facilitar el uso a los usuarios diestros y zurdos. Si no desea utilizar el gancho de cinturón o el portabroca magnético, puede retirarlo de la herramienta.

Para retirar el gancho de cinturón o el clip magnético de broca, retire la tuerca que lo sostiene en su lugar y a continuación, móntelo en el lado opuesto. Apriete bien el tornillo.

El gancho del cinturón también puede utilizarse para colgar el organizador de accesorios. Consulte ***Organizador de accesorios.***

Organizador de accesorios (Fig. J–L)

Esta herramienta incluye un organizador de accesorios **26** con capacidad para hasta 4 cabezales de accesorios. El organizador de accesorios dispone de 4 ranuras de ojo de cerradura que permiten montar el organizador en la pared con tornillos o clavos, para guardarlo (Fig. J).

Para montar un accesorio, empuje el cabezal del accesorio directamente sobre el soporte del accesorio **28** hasta que el collarín del accesorio toque la parte posterior del organizador (Fig. L).

Para quitar un accesorio, tire del collarín **17** del accesorio y retírelo del organizador.

Opción de gancho de cinturón

El gancho de cinturón **16** también puede colocarse en la parte posterior del organizador de accesorios, para colgar el organizador (Fig. K).

IMPORTANTE: Para colocar o sustituir el gancho de cinturón, utilice solo el tornillo **15** suministrado. Apriete bien el tornillo.

NOTA: Si lo monta directamente en la pared, asegúrese de retirar el gancho de cinturón de la parte posterior.

Instalación y extracción de accesorios (Fig. A, D–E2)

⚠ ***ADVERTENCIA:*** *Peligro de descarga eléctrica. Este producto no debe utilizarse en ningún caso cerca del agua.*

⚠ ***ADVERTENCIA:*** *Peligro de quemaduras. Las piezas móviles de la unidad motriz se calientan durante el uso. Evite el contacto con las partes móviles de la unidad motriz al extraer e instalar los accesorios.*

⚠ ***ADVERTENCIA:*** *Antes del montaje, bloquee la unidad motriz colocando el botón deslizante de avance/retroceso en la posición central y extraiga la batería de la herramienta. Saque cualquier accesorio del acoplamiento antes de extraer o instalar el acoplamiento.*

En la parte delantera del collarín de selección de modo **6**, la herramienta tiene un anillo amarillo **24** que indica que el accesorio está correctamente conectado y bloqueado en su posición en la herramienta (Fig. E1).

1. Deslice el accesorio en el husillo **18**, alineando las ranuras **19** del accesorio con las lengüetas **20** que rodean el husillo (Fig. D).
2. Una vez en el husillo, gire ligeramente la cabeza del accesorio hasta que las lengüetas encajen en las ranuras. Si el accesorio está bien conectado y bloqueado en su posición, el anillo amarillo que rodea el collarín del accesorio ya no debería ser visible. (Fig. E2).

NOTA: Asegúrese de que el anillo amarillo **24** no esté visible antes del uso.

3. Para quitar el accesorio, tire del collarín **17** del accesorio y retírelo de la herramienta (Fig. D).

NOTA: No es necesario girar el accesorio cuando se retira de la herramienta.

NOTA: El acoplamiento angular recto hexagonal de 6,35 mm **10** permite instalar accesorios adicionales en su husillo. Teniendo el acoplamiento angular recto hexagonal de 6,35 mm instalado en la herramienta, siga las instrucciones 1, 2 y 3 para instalar y retirar accesorios adicionales.

NOTA: Use únicamente accesorios específicamente diseñados y compatibles con la unidad motriz. Consulte los manuales de instrucciones de cada acoplamiento para ver las advertencias de seguridad y las instrucciones de funcionamiento específicas, antes de utilizar los acoplamientos con la unidad motriz.

Instalar una broca o un accesorio en el mandril sin llave (Fig. A, F)

⚠ ***ADVERTENCIA:*** *No intente apretar las brocas (ni ningún otro accesorio) sujetando el portabroca por la parte delantera y encendiendo la herramienta. Pueden producirse daños al portabroca y lesiones corporales. Bloquee siempre el gatillo y desconecte la herramienta de la fuente de alimentación cuando cambie los accesorios.*

⚠ ***ADVERTENCIA:*** *Compruebe siempre que la broca esté bien fijada antes de arrancar la herramienta. Si la broca está floja, puede salir disparada de la herramienta y causar daños corporales.*

Su herramienta tiene un mandril sin llave **21** con un solo manguito **22** giratorio para la activación con una sola mano del mandril. Para introducir una broca u otro accesorio, siga los siguientes pasos.

1. Apague la herramienta y retire la batería **1**.
2. Sujete el manguito negro del portabroca con una mano y, con la otra mano, fije la herramienta. Gire el manguito en sentido contrario al de las agujas del reloj lo suficiente para colocar el accesorio deseado.
3. Introduzca el accesorio unos 19 mm en el mandril sin llave **21** y apriételo bien girando el manguito del mandril **22** en sentido horario con una mano y sosteniendo la herramienta con la otra. Cuando el mandril esté prácticamente apretado oirá un clic. Su herramienta está equipada con un mecanismo de bloqueo del eje automático. Esto le permite abrir y cerrar el mandril con una mano.
4. Asegúrese de apretar el mandril poniendo una mano en el manguito del mandril y sosteniendo la herramienta con la otra para lograr el máximo apriete.
5. Para soltar el accesorio, repita los pasos 1 y 2 anteriores.

Mandril de liberación rápida (Fig. A, G)

El accesorio hexagonal de liberación rápida de 1/4" 11 y el accesorio hexagonal de enganche de liberación rápida de 1/4" 12 utilizan un mandril de liberación rápida.

NOTA: El mandril admite solo accesorios hexagonales de 1/4" (6,35 mm) y puntas de atornillar de 1" (25,4 mm).

Coloque el botón de avance/retroceso/bloqueo 5 en la posición de bloqueo (centro) o retire las baterías antes de cambiar los accesorios.

Para instalar un accesorio, introduzca completamente el accesorio en el mandril de deliberación rápida 23. El accesorio debe bloquearse en su posición.

Para extraer un accesorio, retire el collar del mandril 27 desde la parte delantera de la herramienta. Retire el accesorio del mandril de deliberación rápida 23.

Instalación de una broca o accesorio sin acoplamiento (Fig. F)

Puede utilizar su herramienta sin instalar un acoplamiento.

Inserte una broca hexagonal directamente en el husillo 18. Se sujetará magnéticamente.

FUNCIONAMIENTO

Instrucciones de uso

⚠ ***ADVERTENCIA:*** *Respete siempre las instrucciones de seguridad y las normas aplicables.*

⚠ ***ADVERTENCIA: Para reducir el riesgo de lesiones personales graves, apague la herramienta y desconecte la batería antes de hacer cualquier ajuste o de extraer o instalar accesorios o complementos.*** *El encendido accidental puede causar lesiones.*

Posición correcta de las manos (Fig. I)

⚠ ***ADVERTENCIA:*** *Para reducir el riesgo de lesión personal grave, tenga **SIEMPRE** las manos en la posición correcta que se muestra.*

⚠ ***ADVERTENCIA:*** *Para reducir el riesgo de lesiones graves, **SIEMPRE** sujete bien a herramienta para prevenir reacciones repentinas.*

La posición adecuada de las manos es con una mano en la empuñadura principal 3 y la otra, en la batería 1.

Selección de velocidad (Fig. A)

La herramienta tiene dos velocidades para más versatilidad.

NOTA: No cambie de velocidad con la herramienta en marcha. Deje siempre que la herramienta se detenga por completo antes de cambiar de velocidad.

1. Para seleccionar la velocidad 1 (ajuste de par alto), apague la herramienta y deje que se detenga. Deslice el selector de velocidad 7 hacia atrás (alejándolo del mandril).
2. Para seleccionar la velocidad 2 (ajuste de alta velocidad), apague la herramienta y déjela que se detenga. Deslice el selector de velocidad hacia adelante (hacia el mandril).
3. Si la herramienta no cambia de velocidad, compruebe que el interruptor de selección de velocidad esté completamente colocado en la posición delantera o trasera.

Selector de modo (Fig. H)

El collarín de selección de modo 6 se puede utilizar para seleccionar el modo de funcionamiento correcto en función del trabajo previsto.

Para la selección, gire el collarín hasta que el símbolo que desee quede alineado con la flecha.

⚠ ***ADVERTENCIA:*** *Cuando el collarín de modo de selección está en la posición de perforación, el taladro no embraga. El taladro puede detenerse si está sobrecargado y provocar un giro repentino.*

Símbolo	Modo
	Taladrado
1-15	Atornillado (número más elevado = mayor par)

Gatillo de velocidad variable y botón de control de avance/retroceso (Fig. A)

La herramienta se enciende y se apaga tirando y soltando el gatillo de velocidad variable 4. Cuanto más apriete el gatillo, mayor será la velocidad de la herramienta. Su herramienta está equipada con un freno. El mandril se detiene al soltar totalmente el interruptor del gatillo.

El botón de control de avance/retroceso 5 determina la dirección de rotación de la herramienta y también se utiliza como botón de bloqueo.

- Para seleccionar el giro hacia delante (sentido horario), suelte el gatillo y pulse el botón de control de avance/retroceso ubicado en la parte derecha de la herramienta.
- Para seleccionar el sentido de retroceso (sentido antihorario), pulse el botón de control de avance/retroceso ubicado en la parte izquierda de la herramienta.

NOTA: Cuando el botón de control está en posición central, la herramienta se bloquea en posición de apagado. Cuando cambie la posición del botón de control, asegúrese de haber soltado el interruptor.

NOTA: No se aconseja el uso continuo de la velocidad variable. Puede dañar el interruptor, por lo que debe evitarse.

NOTA: La primera vez que encienda la herramienta tras cambiar el sentido de giro, es posible que oiga un clic inicial. Esto es normal y no indica ningún problema.

Luz de trabajo (Fig. A)

La luz de trabajo 8 se enciende al pulsar el gatillo variable 4, y se apaga automáticamente 20 segundos después de soltar el gatillo de velocidad variable. Si el gatillo de velocidad variable permanece pulsado, las luces de trabajo siguen encendidas.

NOTA: La luz de trabajo sirve para iluminar la superficie de trabajo inmediata y no puede utilizarse como luz de iluminación.

Realización de un trabajo (Fig. A)

⚠ ***ADVERTENCIA: Para reducir el riesgo de lesiones personales, compruebe SIEMPRE*** *que la pieza de trabajo esté bien anclada o fijada.*

⚠ ***ADVERTENCIA:*** *Espere siempre a que el motor se detenga por completo antes de cambiar la dirección de giro.*

Antes de realizar un trabajo

- Ajuste el selector de velocidad 7. Consulte ***Selección de velocidad***.
- Instale la broca o accesorio apropiado en el mandril. Consulte el apartado de instrucciones de instalación de este manual.

⚠ ***ADVERTENCIA:***

- *No use esta herramienta para mezclar o bombear fácilmente líquidos combustibles o explosivos (bencina, alcohol, etc.).*
- *No mezcle ni agite líquidos inflamables etiquetados como tales.*

Atornillado

Su herramienta tiene un embrague con par de torsión ajustable para atornillar y desatornillar fijaciones de las más variadas formas y tamaños. Los números 1–15 del collarín de selección de modo 6 sirven para ajustar un rango de par de torsión de atornillado. Cuanto mayor sea el número del collarín, mayor será el par de torsión y la fijación que podrá atornillarse.

1. Gire el collarín de selección de modo 6 hacia la posición que desee. Consulte ***Selección de modo.***
2. Pulse el gatillo de velocidad variable 4 aplicando presión en línea recta con la broca hasta colocar la fijación a la profundidad deseada en la pieza de trabajo.

Recomendaciones para el atornillado

- Comience con ajustes de par más bajos y luego pase a ajustes de par más altos para evitar daños a la pieza de trabajo o a la fijación.
- Realice algunas pruebas prácticas en material de desecho o zonas no visibles para determinar la posición adecuada del collarín de selección de modo.

Taladrado

1. Gire el collarín de selección de modo 6 hacia el "símbolo del taladro". Consulte ***Selección de modo***.
2. Ponga la broca en contacto con la pieza de trabajo.

NOTA: Utilice solo brocas afiladas.

3. Apriete el gatillo de velocidad variable 4 aplicando presión en línea recta con la broca hasta alcanzar la profundidad deseada.

⚠ ***ADVERTENCIA:*** *El taladro puede detenerse si se sobrecarga y causar un giro repentino. Espere siempre a que se pare. Agarre el taladro firmemente con ambas manos para controlar la acción de giro y evitar daños.*

4. Mantenga el motor en funcionamiento cuando saque la broca de un orificio perforado, para evitar que se atasque.

Recomendaciones para la perforación

- Cuando taladre, aplique siempre presión en línea recta con la broca, pero sin ser excesiva, ya que podrá atrancar el motor o romper la broca.
- **SI EL TALADRO SE PARA:**

- **SUELTE EL INTERRUPTOR DEL GATILLO DE INMEDIATO**, retire el taladro de la pieza trabajo y determine la causa de la parada.

- **NO ACTIVE Y DESACTIVE EL INTERRUPTOR DEL GATILLO PARA INTENTAR REINICIAR UNA BROCA ATASCADA. ESTO PUEDE DAÑAR LA BROCA.**

- Para minimizar pérdida de velocidad o la rotura al atravesar el material, reduzca la presión ejercida sobre el taladro y afloje la broca en la última parte fraccional del orificio.

- Puede hacer más fácilmente orificios grandes de 8 mm a 13 mm en acero, si primero realiza un orificio piloto de 4 mm a 5 mm.
- Si va a taladrar un material delgado o propenso a crear astillas, utilice un bloque de madera "de respaldo" para evitar causar daños a la pieza sobre la que trabaja.

CAPACIDADES MÁXIMAS ACONSEJADAS

DCD803		
	Acoplamiento de mandril	**Acoplamiento de ángulo recto** **Acoplamiento de liberación rápida** **Acoplamiento de enganche de liberación rápida** **Husillo hexagonal** **(Recomendado con puntas hexagonales de 6,35 mm)**
MADERA		
Berbiquí	31,75 mm (1-1/4")	Solo atornillado
Pala	38 mm (1-1/2")	Solo atornillado
Barrena	12,7 mm (1/2")	Solo atornillado
Autoalimentación	54 mm (2-1/8")	Solo atornillado
Sierra de corona	57 mm (2-1/4")	Solo atornillado
LAS VIRUTAS METÁLICAS		
Barrena	9,5 mm (3/8")	Solo atornillado

Montaje/liberación del organizador de accesorios de la caja del kit (Fig. M)

Para montar el organizador de accesorios en la caja del kit:

1. Coloque un lado del organizador de accesorios 26 debajo de todas las costillas fijas 29 y compruebe que las costillas flexibles 30 estén fuera del lado opuesto del organizador de accesorios.
2. Empuje el otro lado del organizador de accesorios hacia abajo dejando que las costillas flexibles encajen alrededor del borde del organizador de accesorios para bloquearlo en su sitio.

Para liberar el organizador de accesorios de la caja del kit:

1. Doble las costillas flexibles 30 alejándolas del borde del organizador de accesorios 26 mientras tira del organizador de accesorios hacia fuera alejándolo de las costillas fijas.

MANTENIMIENTO

Su herramienta eléctrica ha sido diseñada para funcionar mucho tiempo con un mínimo de mantenimiento. Que siga funcionando satisfactoriamente depende del buen cuidado de la herramienta y de su limpieza periódica.

⚠ ***ADVERTENCIA: Para disminuir el riesgo de lesiones personales graves, apague la herramienta y desconecte la batería antes de realizar ajuste alguno o de quitar o instalar acoplamientos o accesorios.*** *La puesta en marcha accidental puede causar lesiones.*

El cargador y el paquete de pilas no pueden ser reparados.

Consulte en la parte trasera de este manual la información de contacto del centro de servicio o visite el sitio **www.2helpU.com**.

Lubricación

Su herramienta eléctrica no requiere lubricación adicional.

Limpieza

⚠ ***ADVERTENCIA:*** *Descarga eléctrica y peligro mecánico. Desconecte el enchufe de la fuente de alimentación y/o saque la batería del producto, si es extraíble, antes de realizar la limpieza.*

⚠ ***ADVERTENCIA:*** *Para garantizar un funcionamiento seguro y eficiente, mantenga el producto y las ranuras de ventilación (si las tiene) siempre limpias. Las ranuras de ventilación pueden limpiarse con un cepillo no metálico suave y seco y/o una aspiradora adecuada. No use agua ni otros líquidos limpiadores.*

⚠ ***ADVERTENCIA:*** *Elimine con aire seco la suciedad y el polvo de la carcasa principal tan pronto como advierta que se acumulan en las ranuras de ventilación o alrededor de ellas. Cuando lleve a cabo este procedimiento, póngase una protección ocular y una mascarilla contra el polvo homologadas.*

⚠ ***ADVERTENCIA:*** *Nunca use disolventes ni otros productos químicos fuertes para limpiar las piezas no metálicas del producto. Estos productos químicos pueden debilitar los materiales usados en estas piezas. Use únicamente un paño humedecido con agua y jabón suave. No deje que penetren líquidos en el producto. Nunca sumerja ninguna parte del producto en ningún líquido.*

Reducción de la exposición al polvo

Antes de empezar a trabajar, compruebe la clase de riesgo del polvo que se producirá al trabajar.

⚠ ***ADVERTENCIA:*** *Evite tocar o respirar el polvo pues puede ser perjudicial para la salud. El polvo generado al usar una herramienta eléctrica y realizando otras actividades de construcción contiene sustancias químicas, minerales o partículas conocidas por causar infecciones respiratorias, reacciones alérgicas, cáncer, defectos congénitos u otros daños reproductivos al usuario o a otras personas que se encuentren en el lugar.*

- *Este polvo puede generarse, por ejemplo, cuando se trabaja en maderas duras tales como haya o roble, pintura a base de plomo, hormigón, mampostería o piedras que contengan cuarzo.*
- *El material que contiene amianto puede ser manipulado solo por especialistas.*
- *Respete las normas vigentes en su país para los materiales con los que vaya a trabajar.*
- *Use un extractor de polvo o un sistema de extracción con una clase de protección aprobada oficialmente de conformidad con las normas de protección contra el polvo aplicables localmente y adecuado para el material en el que se vaya a trabajar.*
- *Capture las partículas de polvo resultantes directamente en la fuente y evite que se acumulen en el área circundante. Utilice accesorios de extracción adecuados para esta finalidad.*

Medidas adicionales:

- *Asegúrese de que el lugar de trabajo esté bien ventilado.*
- *Use un respirador apropiado para el tipo de polvo generado.*

Accesorios opcionales

⚠ ***ADVERTENCIA:*** *Puesto que los accesorios que no sean los suministrados por DEWALT no han sido probados con este producto, el uso de tales accesorios con esta herramienta puede resultar peligroso. Para reducir el riesgo de lesiones, use solo los accesorios recomendados por DEWALT con este producto.*

Consulte a su distribuidor para obtener más información acerca de los accesorios adecuados.

Protección del medioambiente

Los productos y las baterías son reciclables, pero si están marcadas con el símbolo del cubo de basura tachado, no deben tirarse junto con los residuos domésticos normales. Haga agotar totalmente las baterías y sáquelas, y separe toda fuente de luz del producto si es posible. Es responsabilidad del usuario eliminar los datos personales del producto. Después, lleve el residuo a un centro oficial de recogida de residuos o a un minorista que participe en el programa de recogida, que, por lo general, lo aceptará gratis. El embalaje debe desecharse según el código de material indicado. Las instrucciones de uso y seguridad deberían eliminarse solo después de dejar de usar el producto al que se refieren.

Consulte a su comunidad/municipio local para obtener información sobre la gestión de residuos. Para más información, visite **www.2helpU.com** y escanee el código QR anterior.

PERCEUSE/VISSEUSE À TÊTE MULTIPLE ET SANS BALAIS 18 V DCD803

AVERTISSEMENT : veillez à lire tous les avertissements sur la sécurité, les instructions, les illustrations et les spécifications de la présente notice, dont les sections concernant la batterie et le chargeur qui figurent dans la notice d'origine du produit ou qui sont fournies dans la notice séparée "Batteries et chargeurs". *Il est possible de se procurer les notices en contactant le service client (consultez le dos de la présente notice).*

Caractéristiques techniques

		DCD803
Tension	V_{CC}	18
Type		10
Type de batterie		Li-Ion
Régime à vide		
1ère vitesse	min^{-1}	0–450
2ème vitesse		0–1650
Couple maxi	Nm	73
Capacité du mandrin	mm	1,5–13
Poids (sans bloc-batterie ni accessoire)	kg	0,97
Poids (sans bloc-batterie et avec accessoire)	kg	1,34
Valeurs sonores et valeurs des vibrations (somme vectorielle triaxiale) selon la norme EN62841-2-1 et EN62841-2-2:		
L_{PA} (niveau de pression sonore émis)	dB(A)	77
L_{WA} (niveau de puissance sonore)	dB(A)	85
K (incertitude pour le niveau sonore donné)	dB(A)	5
Perçage du métal		
Valeur des émissions de vibrations $a_{h,D}$ =	m/s^2	<2,5
Incertitude K =	m/s^2	1,5
Visser/Dévisser		
Valeur des vibrations émises a_h =	m/s^2	<2,5
Incertitude K =	m/s^2	1,5

Le niveau sonore et/ou des vibrations émises indiqués dans ce feuillet d'informations ont été mesurés conformément à une méthode de test normalisée établie dans par la norme EN62841 et ils peuvent être utilisés pour comparer un outil à un autre. Ils peuvent également être utilisés pour effectuer une évaluation préliminaire de l'exposition.

AVERTISSEMENT : *le niveau sonore et/ou de vibrations émis déclaré correspond aux applications principales de l'outil. Cependant, si l'outil est utilisé pour des applications différentes, avec des accessoires différents ou qu'il est mal entretenu, le niveau sonore et/ou de vibrations émis peut varier. Ces éléments peuvent augmenter considérablement le niveau d'exposition sur la durée totale de travail.*

Toute estimation du degré d'exposition aux vibrations et/ou au bruit doit également prendre en compte les heures où l'outil est éteint ou lorsqu'il est en marche sans effectuer aucune tâche. Ces éléments peuvent sensiblement réduire le niveau d'exposition sur la durée totale de travail.

Identifiez et déterminez les mesures de sécurité supplémentaires pouvant protéger l'utilisateur des effets des vibrations et/ou du bruit, comme par exemple l'entretien de l'outil et des accessoires, le fait de conserver les mains au chaud (pertinent pour les vibrations) et d'organiser les méthodes de travail.

Déclaration de conformité CE

Directive Machines

Perceuse/Visseur à TÊTE MULTIPLE DCD803 Type 10

Nous fabricant, comme mentionné ci-dessous, certifions que ces produits décrits dans les ***Caractéristiques techniques*** sont en conformité avec :
2006/42/CE, EN62841-1:2015+A11:2022,
EN 62841-2-1:2018 + A11:2019 + A12:2022 + A1:2022,
EN 62841-2-2:2014 +AC:2015.

Ces produits sont également conformes aux directives 2014/30/UE et 2011/65/UE. Pour obtenir plus de précisions, prenez contact avec nous à l'adresse suivante ou consultez le dos de la notice.

Le soussigné est responsable de la compilation du dossier technique et il fait cette déclaration au nom du fabricant.

Markus Rompel
Vice President of Engineering Europe
Stanley Black and Decker Deutschland GmbH
DEWALT, Richard-Klinger-Strasse 11,
65510, Idstein, Allemagne
31/07/2025

AVERTISSEMENT : *afin de réduire le risque de blessure, lisez le manuel d'instruction.*

Définitions : consignes de sécurité

Les définitions ci-dessous décrivent le niveau de gravité de chaque mot signalétique. Lisez le manuel de l'utilisateur et soyez attentif à ces symboles.

DANGER : *indique une situation de risque imminent qui, si elle n'est pas évitée,* ***entraînera*** *des* ***blessures graves ou mortelles****.*

AVERTISSEMENT : *indique une situation potentiellement dangereuse qui, si elle n'est pas évitée,* ***pourrait*** *entraîner des* ***blessures graves ou mortelles****.*

ATTENTION : *indique une situation potentiellement dangereuse qui, si elle n'est pas évitée,* ***pourrait*** *entraîner des* ***blessures légères ou modérées****.*

AVIS : *indique une pratique ne* ***posant aucun risque de blessures****, mais qui par contre, si rien n'est fait pour l'éviter,* ***pourrait*** *poser des risques de* ***dommages matériels****.*

Indique un risque de choc électrique.

Indique un risque d'incendie.

CONSIGNES DE SÉCURITÉ GÉNÉRALES PROPRES AUX OUTILS ÉLECTRIQUES

⚠ ***AVERTISSEMENT : veuillez lire tous les avertissements de sécurité, toutes les instructions, illustrations et spécifications fournies avec cet outil électrique.*** *Le non respect des instructions listées ci-dessous peut conduire à des chocs électriques, des incendies et/ou de graves blessures.*

CONSERVER TOUTES CES DIRECTIVES ET CONSIGNES À TITRE DE RÉFÉRENCE

Le terme « outil électrique » mentionné dans les avertissements ci-après se rapporte aux outils alimentés sur secteur (avec fil) ou par piles (sans fil).

1) Sécurité – Aire de Travail

a) ***Maintenir l'aire de travail propre et bien éclairée.*** *Les lieux sombres ou encombrés sont propices aux accidents.*

b) ***Ne pas utiliser un outil électrique dans un milieu déflagrant, comme en présence de liquides, gaz ou poussières inflammables.*** *Les outils électriques peuvent produire des étincelles qui pourraient enflammer toute émanation ou poussière ambiante.*

c) ***Maintenir à l'écart les enfants, ou toute autre personne, lors de l'utilisation d'un outil électrique.*** *Toute distraction pourrait faire perdre la maîtrise de l'appareil.*

2) Sécurité – Électricité

a) ***La fiche électrique de l'outil doit correspondre à la prise murale. Ne modifier la fiche en aucune façon. Ne pas utiliser de fiche d'adaptation avec un outil électrique mis à la terre (masse).*** *L'utilisation de fiches d'origine et de prises appropriées réduira tout risque de décharges électriques.*

b) ***Éviter tout contact corporel avec des éléments mis à la terre comme : tuyaux, radiateurs, cuisinières ou réfrigérateurs.*** *Les risques de décharges électriques augmentent lorsque le corps est mis à la terre.*

c) ***Ne pas exposer les outils électriques à la pluie ou à l'humidité.*** *Tout contact d'un outil électrique avec un liquide augmente les risques de décharges électriques.*

d) ***Ne pas utiliser le cordon de façon abusive. Ne jamais utiliser le cordon pour transporter, tirer ou débrancher un outil électrique. Protéger le cordon de toute source de chaleur, de l'huile, et de tout bord tranchant ou pièce mobile.*** *Les cordons endommagés ou emmêlés augmentent les risques de décharges électriques.*

e) ***En cas d'utilisation d'un outil électrique à l'extérieur, utiliser systématiquement une rallonge conçue à cet effet.*** *Cela diminuera tout risque de décharges électriques.*

f) ***Si on ne peut éviter d'utiliser un outil électrique en milieu humide, utiliser un circuit protégé par un dispositif de courant résiduel (RCD).*** *Cela réduira tout risque de décharges électriques.*

3) Sécurité Individuelle

a) ***Rester systématiquement vigilant et faire preuve de jugement lorsqu'on utilise un outil électrique. Ne pas utiliser d'outil électrique en cas de fatigue ou sous l'influence de drogues, d'alcool ou de médicaments.*** *Tout moment d'inattention pendant l'utilisation d'un outil électrique comporte des risques de dommages corporels graves.*

b) ***Porter un équipement de protection individuel. Porter systématiquement un dispositif de protection oculaire.*** *Le fait de porter un masque anti-poussières, des chaussures antidérapantes, un casque de sécurité ou un dispositif de protection auditive, lorsque la situation le requiert, réduira les risques de dommages corporels.*

c) ***Prévenir tout démarrage accidentel. S'assurer que l'interrupteur est en position d'arrêt avant de brancher l'outil sur le secteur et/ou à la batterie, ou de le ramasser ou le transporter.*** *Transporter un outil le doigt sur l'interrupteur ou brancher un outil électrique alors que l'interrupteur est en position de marche invite les accidents.*

d) ***Retirer toute clé de réglage avant de démarrer l'outil.*** *Une clé laissée sur une pièce rotative d'un outil électrique comporte des risques de dommages corporels.*

e) ***Ne pas se précipiter. Garder une position et un équilibre adaptés à tout moment.*** *Cela permet un meilleur contrôle de l'outil électrique dans des situations inattendues.*

f) ***Porter des vêtements appropriés. Ne porter aucun vêtement ample ou bijou. Gardez vos cheveux et vos vêtements à l'écart des pièces mobiles.*** *Les vêtements amples, les bijoux ou les cheveux longs peuvent être happés par les pièces mobiles.*

g) ***Lorsqu'un dispositif de connexion à un système de dépoussiérage ou d'élimination est fourni, s'assurer qu'il est branché et utilisé correctement.*** *L'utilisation de ces dispositifs peut réduire les risques engendrés par les poussières.*

h) ***Ne pensez pas être à ce point familiarisé avec l'outil après l'avoir utilisé à de nombreuses reprises, au point de ne plus rester vigilant et d'en oublier les consignes de sécurité.*** *Toute action imprudente peut engendrer de graves blessures en une fraction de seconde.*

4) Utilisation et Entretien des Outils Électriques

a) ***Ne pas forcer un outil électrique. Utiliser l'outil approprié au travail en cours.*** *L'outil approprié effectuera un meilleur travail, de façon plus sûre et à la vitesse pour laquelle il a été conçu.*

b) ***Ne pas utiliser l'outil électrique si l'interrupteur ne permet pas de passer de l'état de marche à arrêt et inversement.*** *Tout outil électrique qui ne peut pas être commandé par l'interrupteur est dangereux et il faut le réparer.*

c) ***Débranchez la prise du secteur et/ou retirez le bloc-batterie, s'il est amovible, de l'outil électrique avant d'effectuer tout réglage, de changer un accessoire ou de ranger l'outil électrique.*** *Ces mesures de sécurité préventives réduisent le risque de démarrage accidentel de l'outil électrique.*

d) ***Après utilisation, ranger les outils électriques hors de portée des enfants et ne permettre à aucune personne non familière avec son fonctionnement (ou sa notice d'instructions) de l'utiliser.*** *Les outils peuvent être dangereux entre des mains inexpérimentées.*

e) ***Entretenir les outils électriques. Vérifier les pièces mobiles pour s'assurer qu'elles sont bien alignées et tournent librement, qu'elles sont en bon état et ne sont affectées d'aucune condition susceptible de nuire au bon fonctionnement de l'outil. En cas de dommage, faire réparer l'outil électrique avant toute nouvelle utilisation.*** *De nombreux accidents sont causés par des outils mal entretenus.*

f) ***Maintenir tout organe de coupe propre et bien affûté.*** *Les outils de coupe bien entretenus et affûtés sont moins susceptibles de se coincer et sont plus faciles à contrôler.*

g) ***Utiliser un outil électrique, ses accessoires, mèches, etc., conformément aux présentes directives et suivant la manière prévue pour ce type particulier d'outil électrique, en tenant compte des conditions de travail et de la tâche à effectuer.*** *L'utilisation d'un outil électrique à des fins autres que celles prévues est potentiellement dangereuse.*

h) ***Maintenez toutes les poignées et surfaces de préhension sèches, propres et exemptes d'huile et de graisse.*** *Des poignées et des surfaces de préhension glissantes ne permettent pas de manipuler et de contrôler l'outil correctement en cas de situations inattendues.*

5) Utilisation et entretien de la batterie

a) ***Recharger la batterie uniquement avec le chargeur spécifié par le fabricant.*** *Un chargeur propre à un certain type de batterie peut créer des risques d'incendie lorsqu'utilisé avec d'autres batteries.*

b) ***Utiliser les outils électriques uniquement avec leur batterie spécifique.*** *L'utilisation d'autres batteries comporte des risques de dommages corporels ou d'incendie.*

c) ***Après utilisation, ranger la batterie à l'écart d'objets métalliques, tels que trombones, pièces de monnaie, clés, clous, vis ou autres petits objets métalliques susceptibles de conduire l'électricité entre les bornes,*** *car cela pose des risques de brûlures ou d'incendie.*

d) ***Si utilisée de façon abusive, la batterie pourra perdre du liquide. Éviter alors tout contact. En cas de contact accidentel, rincer abondamment à l'eau claire. En cas de contact oculaire, rincer puis consulter immédiatement un médecin.*** *Le liquide de la batterie peut engendrer irritation ou brûlures.*

e) ***N'utilisez jamais un bloc-batterie ou un outil qui est endommagé ou qui a été modifié.*** *Une batterie endommagée ou altérée peut avoir un comportement imprévisible qui peut conduire à un incendie, une explosion ou un risque de blessure.*

f) ***N'exposez pas le bloc-batterie ou l'outil au feu ou à des températures excessives.*** *L'exposition au feu ou à des températures dépassant 130 ° C peut provoquer une explosion.*

g) ***Respectez toutes les consignes de mise en charge et ne rechargez pas le bloc-batterie ou l'outil en dehors de la plage de températures spécifiée dans les instructions.*** *Une mise en charge inappropriée ou à des températures hors de la plage spécifiée peut endommager la batterie et augmente le risque d'incendie.*

6) Réparation

a) ***Faire entretenir les outils électriques par un réparateur qualifié en n'utilisant que des pièces de rechange identiques.*** *Cela permettra de préserver l'intégrité de l'outil électrique et la sécurité de l'utilisateur.*

b) ***Ne réparez jamais un bloc-batterie endommagé.*** *Les réparations sur les blocs-batteries ne doivent être effectuées que le fabricant ou l'un de ses prestataires de services agréés.*

Consignes de sécurité pour toutes les opérations

- ***Tenez l'outil électrique par ses surfaces de préhension isolées pour réaliser des opérations lors desquelles l'accessoire de coupe ou la fixation pourrait entrer en contact avec des fils cachés.*** *Tout contact de l'accessoire de coupe ou de la fixation avec un fil sous tension peut mettre les parties métalliques exposées de l'outil électrique sous tension et provoquer un choc électrique à l'utilisateur.*

Consignes de sécurité pour utiliser des mèches longues

- ***Ne faites jamais fonctionner l'outil plus vite que la vitesse nominale maximum de la mèche.*** *À grande vitesse, la mèche peut plier si elle tourne dans le vide, sans être en contact avec l'ouvrage et des blessures sont possibles.*
- ***Commencez toujours par percer à vitesse lente et avec la pointe de la mèche en contact avec l'ouvrage.*** *À grande vitesse, la mèche peut plier si elle tourne dans le vide, sans être en contact avec l'ouvrage et des blessures sont possibles.*
- ***N'exercez qu'une faible pression et toujours dans l'alignement de la mèche.*** *Les mèches peuvent plier et casser et occasionner une perte de contrôle et des blessures.*

Avertissements de sécurité supplémentaires concernant les perceuses

- ***Utilisez des pinces ou tout autre moyen pratique pour fixer et soutenir l'ouvrage sur une plateforme stable.*** *Tenir l'ouvrage à la main ou contre votre corps la rend instable et peut conduire à une perte de contrôle.*
- ***Les accessoires et les outils peuvent devenir chauds pendant l'utilisation.*** *Portez des gants pour les manipuler lorsque vous réalisez des opérations qui produisent de la chaleur, comme le perçage du métal, par exemple.*
- ***Les pièces mobiles disposent souvent d'aérations qui doivent rester dégagées.*** *Les vêtements amples, les bijoux ou les cheveux longs peuvent être happés par les pièces mobiles.*

Risques résiduels

Malgré la mise en œuvre des normes de sécurité applicables et la présence de dispositifs de sécurité, certains risques résiduels ne peuvent pas être évités. Ils comprennent :

- *les troubles de l'ouïe.*
- *Les risques de blessures dus à la projection de particules.*
- *Les risques de brûlures dus à des accessoires ayant chauffé pendant leur fonctionnement.*
- *Les risques de blessures dus à une utilisation prolongée.*

Batteries et chargeurs compatibles

Il est possible d'utiliser les blocs-batteries suivants :

Batterie	(kg)	Batterie	(kg)
DCB546	1,08	**DCB185**	0,35
DCB547/G	1,46	**DCB187**	0,54
DCB548	1,46	**DCB188**	0,95
DCB549	2,12	**DCB189**	0,54
DCB181	0,35	**DCBP034/G**	0,32
DCB182	0,61	**DCBP518/G**	0,75
DCB183/B/G	0,40	**DCB1880**	0,98
DCB184/B/G	0,62	**DCBP318**	0,50

Les chargeurs suivants peuvent être utilisés : DCB104, DCB107, DCB112/DCB1102, DCB115/DCB1104, DCB117/DCB1112, DCB118, DCB132.

Consultez le manuel de la batterie/du chargeur pour avoir plus d'informations.

Contenu de l'emballage

L'emballage contient :

1 Perceuse/Visseuse
4 Têtes
1 Chargeur

1 bloc-batterie Li-Ion (modèles C1, D1, L1, M1, P1, S1, T1, X1, Y1)
2 blocs-batteries Li-Ion (modèles C2, D2, L2, M2, P2, S2, T2, X2, Y2)
3 blocs-batteries Li-Ion (modèles C3, D3, L3, M3, P3, S3, T3, X3, Y3)
1 Notice d'utilisation

REMARQUE : les blocs-batteries, chargeurs et mallettes ne sont pas fournis avec les modèles N. Les blocs-batteries et les chargeurs ne sont pas fournis avec les modèles NT. Les modèles B sont livrés avec des blocs-batteries Bluetooth®.

REMARQUE : la marque et les logos Bluetooth® sont des marques commerciales déposées appartenant à Bluetooth®, SIG, Inc. qui sont utilisées par DEWALT sous licence. Les autres marques et dénominations commerciales appartiennent à leurs propriétaires respectifs.

- *Vérifiez que l'outil et ses pièces ou accessoires n'ont pas été endommagés pendant le transport.*
- *Prenez le temps de lire intégralement cette notice et de parfaitement la comprendre avant l'utilisation.*

Étiquettes sur l'appareil

On trouve les diagrammes suivants sur l'outil :

Lire la notice d'instructions avant toute utilisation.

Rayonnement visible. Ne pas exposer à la lumière.

Emplacement du code date (Fig. A)

Le code de la date de fabrication 13 est composé de l'année en 4 chiffres, suivie de la semaine en 2 chiffres, suivie de 2 chiffres représentant le code de l'usine.

Présentation (Fig. A)

⚠ ***AVERTISSEMENT :*** *ne modifiez jamais l'outil électrique ni aucune de ses pièces. Il existe sinon un risque de blessures ou de dommages.*

Composants

1. Bloc-batterie
2. Bouton de libération du bloc-batterie
3. Poignée principale
4. Interrupteur à gâchette, variateur de vitesse
5. Bouton de sélection du sens de rotation/Verrouillage
6. Bague de sélection de mode
7. Sélecteur de vitesse
8. Éclairage de travail
9. Tête Mandrin métallique
10. Tête coudée à angle droit
11. Tête à libération rapide
12. Tête désaxée à libération rapide
13. Emplacement du code date

Utilisation prévue

La perceuse/visseuse est conçue pour les opérations de perçage et de vissage professionnelles.

N'UTILISEZ PAS l'équipement dans un environnement humide ou en présence de liquides ou de gaz inflammables.

Cette perceuse/visseuse est un outil électrique professionnel.

NE LAISSEZ PAS les enfants entrer en contact avec l'outil. Les utilisateurs inexpérimentés doivent être surveillés quand ils utilisent cet outil.

- **Jeunes enfants et personnes infirmes.** Cet appareil n'est pas destiné à être utilisé par de jeunes enfants ou des personnes infirmes sans surveillance.
- Ce produit n'est pas destiné à être utilisé par des personnes (y compris les enfants) aux capacités physiques, sensorielles ou intellectuelles réduites ou qui manquent d'expérience, de connaissances ou d'aptitudes, à moins qu'elles ne soient surveillées par une personne responsable de leur sécurité. Ne laissez jamais les enfants seuls avec ce produit.

MONTAGE ET RÉGLAGES

⚠ ***AVERTISSEMENT : afin de réduire tout risque de blessure grave, éteignez l'outil et retirez le bloc-batterie avant d'effectuer toute opération de réglage ou de retirer/installer un équipement ou un accessoire.*** *Un démarrage accidentel peut occasionner des blessures.*

⚠ ***AVERTISSEMENT :*** *n'utilisez que des batteries et des chargeurs DEWALT.*

Insérer et retirer le bloc-batterie de l'outil (Fig. B)

REMARQUE : veillez à ce que le bloc-batterie 1 soit complètement rechargé.

Pour installer le bloc-batterie dans la poignée de l'outil

1. Alignez le bloc-batterie avec les rails à l'intérieur de la poignée de l'outil (Fig. B).
2. Glissez le bloc-batterie dans la poignée jusqu'à ce qu'il repose fermement dans l'outil et veillez à bien entendre le clic de verrouillage.

Pour retirer le bloc-batterie de l'outil

1. Enfoncez le bouton de libération de la batterie 2 et tirez fermement le bloc-batterie hors de la poignée de l'outil.
2. Insérez le bloc-batterie dans le chargeur.

Blocs-batteries avec jauge de puissance (Fig. B)

Certains blocs-batteries DEWALT sont équipés d'une jauge de puissance 14 composée de trois voyants verts qui indiquent le niveau de charge restant dans le bloc-batterie.

Pour activer la jauge de puissance, maintenez enfoncé le bouton de la jauge de puissance. Une combinaison de trois DEL vertes s'allument de façon à indiquer le niveau de charge restant. Lorsque le niveau de charge de la batterie est inférieur à la limite permettant l'utilisation, la jauge de puissance ne s'allume plus et la batterie doit être rechargée.

REMARQUE : la jauge de puissance ne donne qu'une indication de la charge restant dans le bloc-batterie. Elle n'indique pas la fonctionnalité de l'outil et elle peut être sujette à des variations en fonction des composants du produit, de la température et de l'intervention réalisée par l'utilisateur final.

Crochet de ceinture et porte-embout magnétique (Fig. C)
(Accessoires en option)

⚠ ***AVERTISSEMENT : afin de réduire le risque de blessures graves, n'utilisez le crochet de ceinture que pour suspendre l'outil à une ceinture de travail. N'utilisez PAS*** *le crochet de ceinture pour attacher ou fixer l'outil sur une personne ou un objet*

pendant l'utilisation. ***NE suspendez PAS*** *l'outil au-dessus de votre tête et NE suspendez AUCUN objet par le crochet de ceinture.*

⚠ ***AVERTISSEMENT : afin de réduire le risque de blessures graves,*** *assurez-vous que la vis qui retient le crochet de ceinture est bien fixée.*

IMPORTANT : pour fixer ou remplacer le crochet de ceinture **16** ou le porte-embout magnétique **25**, n'utilisez que la vis de fixation **15** fournie. Assurez-vous de bien serrer la vis.

Le crochet de ceinture et le porte-embout magnétique peuvent être fixés d'un côté ou de l'autre de l'outil, avec la vis fournie uniquement, pour convenir aux gauchers comme aux droitiers. Si vous n'avez pas besoin du crochet de ceinture ou du porte-embout magnétique, vous pouvez les retirer de l'outil.

Pour déplacer le crochet de ceinture ou le porte-embout magnétique, retirez la vis qui les maintient en place et refixez-les de l'autre côté. Assurez-vous de bien serrer la vis.

Le croche de ceinture peut également servir pour suspendre le support de rangement pour les têtes. Consultez la section ***Support de rangement pour les têtes.***

Support de rangement pour les têtes (Fig. J–L)

Cet outil est livré avec un support de rangement pour les têtes **26** qui permet de ranger les 4 têtes. Le support de rangement intègre 4 fentes en forme de serrure qui permettent de fixer le support au mur avec des vis ou des clous pour faciliter le rangement (Fig. J).

Pour installer une tête, enfoncez-ala directement sur le support de rangement pour têtes **28**, jusqu'à ce que la bague sur la tête soit en contact avec l'arrière du support de rangement (Fig. L).

Pour retirer une tête, tirez sur la bague **17** de la tête et sortez la tête du support de rangement.

Option Crochet de ceinture

Le crochet de ceinture **16** peut également être fixé derrière le support de rangement pour les têtes pour pouvoir le suspendre (Fig. K).

IMPORTANT : pour fixer ou déplacer le crochet de ceinture, n'utilisez que la vis **15** fournie. Assurez-vous de bien serrer la vis.

REMARQUE : si vous voulez installer le support de rangement au mur, veillez à d'abord en retirer le crochet de ceinture.

Installer et retirer les équipements (Fig. A, D–E2)

⚠ ***AVERTISSEMENT :*** *risque de choc électrique. Ce produit ne doit, sous aucun prétexte, être utilisé près d'une source d'eau.*

⚠ ***AVERTISSEMENT :*** *risque de brûlure. Les pièces mobiles à l'intérieur du module d'alimentation deviennent chaudes pendant l'utilisation. Évitez tout contact avec les pièces mobiles du module d'alimentation en retirant ou en installant les accessoires.*

⚠ ***AVERTISSEMENT :*** *avant l'assemblage, verrouillez le module d'alimentation en positionnant le curseur de sélection du sens de rotation au centre et retirez la batterie de l'outil. Retirez tous les accessoires de l'équipement avant de retirer ou d'installer ce dernier.*

Située devant la bague de sélection du mode de l'outil **6**, l'outil est équipé d'une bague jaune **24** qui indique si la tête est correctement fixée et verrouillée sur l'outil (Fig. E1).

1. Glissez la tête sur l'arbre **18**, en alignant les pattes **19** de la tête avec les fentes **20** autour de l'arbre (Fig D).
2. Une fois installée sur l'arbre, tournez légèrement la tête jusqu'à ce que les pattes soient bien engagées dans les fentes. Si la tête est correctement fixée et verrouillée en place, la bague jaune autour de la bague de la tête ne doit plus être visible (Fig. E2).

REMARQUE : veillez à ce que la bague jaune **24** ne soit plus visible avant d'utiliser l'outil.

3. Pour retirer la tête, tirez sur la bague **17** de la tête et retirez cette dernière de l'outil (Fig. D).

REMARQUE : il n'est pas nécessaire de tourner la tête pour la sortir de l'outil.

REMARQUE : la tête coudée à six pans et à angle droit de 6,35 mm **10** peut accueillir d'autres accessoires sur son arbre. Après avoir installé la tête coudée à six pans à angle de droit de 6,35 mm sur l'outil, suivez les instructions 1, 2 et 3 pour installer et retirer d'autres accessoires.

REMARQUE : veillez à n'utiliser que des équipements spécifiquement conçus pour le module d'alimentation et compatibles. Consultez la notice d'utilisation de chaque équipement pour en connaître les avertissements liés à la sécurité et les consignes d'utilisation avant de les utiliser avec le module d'alimentation.

Installer une mèche ou un accessoire dans un mandrin sans clé (Fig. A, F)

⚠ ***AVERTISSEMENT :*** *ne tentez pas de fixer les mèches (ou tout autre accessoire) en tenant la partie avant du mandrin et en mettant l'outil en marche. Vous pourriez vous blesser et endommager le mandrin. Verrouillez toujours la gâchette et débranchez l'outil de la source d'alimentation électrique avant de remplacer un accessoire.*

⚠ ***AVERTISSEMENT :*** *assurez-vous toujours que la mèche est bien fixée avant de démarrer l'outil. Une mèche mal serrée peut être éjectée de l'outil et provoquer des blessures.*

Votre outil intègre un mandrin sans clé **21** muni d'un manchon de mandrin rotatif **22** qui permet de manipuler le mandrin d'une seule main. Pour insérer une mèche ou un autre accessoire, respectez ces étapes.

1. Éteignez l'outil et retirez le bloc-batterie **1**.
2. Saisissez le manchon noir du mandrin d'une main et utilisez l'autre main pour fixer l'outil. Tournez le manchon dans le sens inverse des aiguilles d'une montre jusqu'à pouvoir insérer l'accessoire désiré.
3. Insérez l'accessoire de 19 mm environ dans le mandrin sans clé **21** et serrez fermement en tournant le manchon du mandrinsleeve **22** dans le sens des aiguilles d'une montre d'une main tout en tenant l'outil avec l'autre main. Une fois le mandrin presque complètement serré, vous entendrez un cliquetis. Votre outil est équipé d'un mécanisme de verrouillage de l'arbre automatique. Il vous permet d'ouvrir et de refermer le mandrin d'une seule main.
4. Assurez-vous de bien serrer le mandrin, une main sur le manchon et l'autre sur l'outil, pour garantir une meilleure fixation.
5. Pour libérer l'accessoire, répétez les étapes 1 et 2 ci-dessus.

Mandrin à ouverture rapide (Fig. A, G)

La tête à six pans 1/4" à libération rapide **11** et la tête à six pans 1/4" désaxée à libération rapide **12** sont utilisées avec un mandrin à libération rapide.

REMARQUE : le mandrin ne peut accueillir que des accessoires à six pans 1/4" (6,35 mm) et des embouts de 1" (25,4 mm).

Placez le bouton de sélection du sens de rotation/verrouillage **5** en position de verrouillage (au centre) et retirez le bloc-batterie avant de changer d'accessoire.

Pour installer un accessoire, insérez complètement l'accessoire dans le mandrin à libération rapide 23. L'accessoire est alors verrouillé en place.

Pour retirer un accessoire, tirez sur la collerette du mandrin 27 vers l'arrière de l'outil. Retirez l'accessoire du mandrin à libération rapide 23.

Installer un embout ou un accessoire sans tête (Fig. F)

Vous pouvez utiliser votre outil sans tête.

Insérez un embout à six pans directement dans l'arbre 18. Il est maintenu en place de façon magnétique.

FONCTIONNEMENT

Instructions pour l'utilisation

⚠ ***AVERTISSEMENT :*** *respectez toujours les consignes de sécurité et la réglementation applicable.*

⚠ ***AVERTISSEMENT : afin de réduire tout risque de blessure grave, éteignez l'outil et retirez le bloc-batterie avant d'effectuer toute opération de réglage ou de retirer/installer un équipement ou un accessoire.*** *Un démarrage accidentel peut occasionner des blessures.*

Position correcte des mains (Fig. I)

⚠ ***AVERTISSEMENT :*** *afin de réduire tout risque de graves blessures, veillez à* ***TOUJOURS*** *respecter la position des mains correcte, comme illustrée.*

⚠ ***AVERTISSEMENT :*** *afin de réduire tout risque de graves blessures, veillez à* ***TOUJOURS*** *tenir l'outil fermement pour pouvoir anticiper toute éventuelle réaction soudaine.*

La position correcte des mains nécessite d'avoir une main sur la poignée principale 3 et l'autre main tenant le bloc-batterie 1.

Sélection de la vitesse (Fig. A)

L'outil dispose d'un réglage de vitesse qui lui confère plus de polyvalence.

REMARQUE : ne changez pas de vitesse quand l'outil est en marche. Laissez toujours l'outil s'arrêter complètement avant de changer de vitesse.

1. Pour sélectionner la vitesse 1 (couple élevé), éteignez l'outil et laissez-le s'immobiliser. Glissez le sélecteur de vitesse 7 vers l'arrière (loin du mandrin).
2. Pour sélectionner la vitesse 2 (vitesse élevée), éteignez l'outil et laissez-le s'immobiliser. Glissez le sélecteur de vitesse vers l'avant (vers le mandrin).
3. Si la vitesse de l'outil ne peut pas être changée, vérifiez que le sélecteur de vitesse est complètement engagé vers l'avant ou l'arrière.

Sélection du mode (Fig. H)

La bague de sélection du mode 6 sert à choisir le mode de fonctionnement adapté à la tâche à effectuer.

Pour sélectionner un mode, tournez la bague jusqu'à aligner la flèche avec le symbole voulu.

⚠ ***AVERTISSEMENT :*** *quand la bague de sélection du mode de fonctionnement est en position Perceuse, la perceuse n'embraye pas. La perceuse peut caler en cas de surcharge et provoquer une torsion soudaine.*

Symbole	Mode
	Percer
1-15	Visseuse (plus le chiffre est élevé, plus le couple est élevé)

Gâchette Variateur de vitesse et bouton de sélection du sens de rotation (Fig. A)

L'outil est allumé et éteint en enfonçant et en relâchant la gâchette variateur de vitesse 4. Plus la gâchette est enfoncée, plus la vitesse de l'outil est élevée. Votre outil est équipé d'un frein. Le mandrin s'arrête dès que la gâchette est complètement relâchée.

Un bouton de sélection du sens de rotation 5 sert à choisir le sens de rotation de l'outil mais il sert aussi de bouton de verrouillage.

- Pour sélectionner le sens de rotation avant (le sens des aiguilles d'une montre), relâchez la gâchette et enfoncez le bouton de sélection du sens de rotation à droite de l'outil.
- Pour sélectionner le sens de rotation arrière (le sens inverse des aiguilles d'une montre), appuyez sur le bouton de sélection du sens de rotation sur le côté gauche de l'outil.

REMARQUE : la position centrale du bouton de sélection verrouille l'outil à l'arrêt. Avant de changer la position du bouton de sélection, veillez à bien relâcher la gâchette.

REMARQUE : une utilisation continue à une plage de vitesse variable n'est pas recommandée. Cela peut endommager l'interrupteur et il faut éviter de la faire.

REMARQUE : la première fois que l'outil est utilisé après un changement du sens de rotation, un clic est émis au démarrage. C'est normal et ce n'est pas le signe d'un problème.

Éclairage de travail (Fig. A)

L'éclairage de travail 8 s'allume quand l'interrupteur à gâchette à vitesse variable 4 est enfoncé et il s'éteint automatiquement 20 secondes après que l'interrupteur a été relâché. Si l'interrupteur à gâchette à vitesse variable reste enfoncé, l'éclairage de travail reste allumé.

REMARQUE : l'éclairage de travail sert à éclairer la surface de travail immédiate et il ne doit pas être utilisé comme lampe torche.

Exécuter une tâche (Fig. A)

⚠ ***AVERTISSEMENT : afin de réduire le risque de blessures, veillez TOUJOURS*** *à ce que l'ouvrage soit correctement immobilisé ou fixé.*

⚠ ***AVERTISSEMENT :*** *attendez toujours que le moteur se soit complètement arrêté avant de changer le sens de rotation.*

Avant de réaliser une tâche

- Réglez le sélecteur de vitesse 7. Consultez la section ***Sélection de la vitesse***.
- Installez la bonne mèche ou le bon accessoire dans le mandrin. Consultez les consignes pour l'installation des accessoires dans la présente notice.

⚠ ***AVERTISSEMENT :***

- *N'utilisez pas cet outil pour mélanger ou pomper plus facilement des fluides combustibles ou explosifs (essence, alcool, etc.).*
- *Ne mélangez et ne remuez pas de liquides inflammables étiquetés comme tels.*

Visser/Dévisser

Votre outil dispose d'un mandrin à couple réglable pour le serrage et le desserrage d'un large éventail de fixations de formes et de tailles différentes. Les nombres 1–15 sur la bague de sélection du mode 6 servent à régler la plage de couples pour visser. Plus le numéro sur la bague est élevé, plus le couple est élevé et plus la fixation à visser peut être grande.

1. Tournez la bague de sélection du mode 6 sur la position voulue. Consultez la section ***Sélection du mode.***

2. Enclenchez l'interrupteur à gâchette à vitesse variable 4 en appuyant tout droit sur l'embout, jusqu'à ce que la fixation soit vissée à la profondeur voulue dans l'ouvrage.

Recommandations pour le vissage

- Commencez à un couple faible, puis passez à un couple plus élevé afin de ne pas endommager l'ouvrage ou la fixation.
- Procédez à quelques essais dans une chute ou dans une zone invisible afin de déterminer la bonne position de la bague du réglage du mode.

Percer

1. Tournez la bague de sélection du mode 6 jusqu'au symbole "Perceuse". Consultez la section ***Sélection du mode***.
2. Placez la mèche en contact avec l'ouvrage.

REMARQUE : n'utilisez que des mèches bien affûtées.

3. Enclenchez l'interrupteur à gâchette à vitesse variable 4 en appuyant tout droit sur l'embout, jusqu'à ce que la fixation soit vissée à la profondeur voulue.

⚠ ***AVERTISSEMENT :*** *la perceuse peut caler en cas de surcharge et occasionner une torsion soudaine. Soyez toujours prêt à l'éventualité d'un calage. Tenez fermement la perceuse afin de maîtriser l'effet de la torsion et d'éviter les blessures.*

4. Laissez le moteur tourner en retirant la mèche du trou percé pour éviter les blocages.

Recommandations pour le perçage

- En perçant, veillez à toujours appliquer une pression perpendiculaire à la mèche, mais ne poussez pas de manière excessive afin d'éviter que le moteur ne cale ou que la mèche ne dévie.
- **SI LA PERCEUSE CALE :**

- **RELÂCHEZ L'INTERRUPTEUR À GÂCHETTE IMMÉDIATEMENT**, retirez la mèche de l'ouvrage et trouvez la cause du calage.

- **NE JOUEZ PAS DE LA GÂCHETTE POUR TENTER DE REDÉMARRER UNE PERCEUSE QUI A CALÉ – CELA PEUT ENDOMMAGER LA PERCEUSE.**

- Afin de réduire les calages ou la casse, réduisez la pression exercée sur la perceuse et soulagez la mèche sur la dernière partie du trou.

- Il est plus facile de percer de grands trous de 8 mm à 13 mm dans l'acier en perçant d'abord un trou pilote de 4 mm à 5 mm.
- Si vous percez un matériau fin ou un matériau sujet à faire des éclats, utilisez un morceau de bois en support afin de ne pas endommager l'ouvrage.

CAPACITÉS MAXIMALES RECOMMANDÉES		
DCD803		
	Tête Mandrin	**Tête coudée à angle droit Tête à libération rapide Tête désaxée à libération rapide Arbre à six pans (recommandé pour les embouts à six pans de 6,35 mm)**
BOIS		
Tarière	31,75 mm (1-1/4")	Vissage uniquement
Pale	38 mm (1-1/2")	Vissage uniquement
Hélicoïdale	12,7 mm (1/2")	Vissage uniquement
À avancement auto	54 mm (2-1/8")	Vissage uniquement
Cloche	57 mm (2-1/4")	Vissage uniquement
LE MÉTAL		
Hélicoïdale	9,5 mm (3/8")	Vissage uniquement

Installer/retirer le support de rangement pour les têtes dans la boîte de l'outil (Fig. M)

Pour installer le support de rangement pour les têtes dans la boîte de l'outil :

1. Positionnez un côté du support de rangement pour les têtes 26 sous toutes les nervures fixes 29 et veillez à ce que toutes les nervures flexibles 30 soient à l'extérieur de l'autre côté du support de rangement pour les têtes.
2. Poussez l'autre côté du support de rangement pour les têtes vers le bas pour que les nervures flexibles entrent autour du support de rangement pour le verrouiller en place.

Pour retirer le support de rangement pour les têtes de la boîte de l'outil :

1. Repliez les nervures flexibles 30 hors du pourtour du support de rangement pour les têtes 26 tout en tirant le support de rangement hors des nervures fixes.

MAINTENANCE

Votre outil électrique a été conçu pour fonctionner longtemps avec un minimum de maintenance. Le fonctionnement continu et satisfaisant de l'outil dépendra d'une maintenance adéquate et d'un nettoyage régulier.

⚠ ***AVERTISSEMENT : pour réduire tout risque de dommages corporels graves, arrêter et déconnecter la batterie avant tout réglage ou avant de retirer ou installer toute pièce ou tout accessoire.*** *Tout démarrage accidentel pourrait causer des dommages corporels.*

Le chargeur et le bloc batterie ne peuvent pas être réparés.

Consultez la dernière page de cette notice pour obtenir les coordonnées des centres d'assistance ou visitez le site **www.2helpU.com**.

Lubrification

Votre outil électrique ne requiert aucune lubrification additionnelle.

Nettoyage

⚠ ***AVERTISSEMENT :*** *risque de chocs électriques et de chocs mécaniques. Débranchez la prise de la source d'alimentation et/ou retirez le bloc-batterie de l'outil électrique, s'il est amovible, avant d'effectuer le nettoyage.*

⚠ ***AVERTISSEMENT :*** *afin de garantir un fonctionnement sûr et efficace, veillez à ce que le produit et les aérations, le cas échéant, restent propres. Vous pouvez nettoyer les aérations à l'aide d'une brosse souple non-métallique sèche et/ou un aspirateur adapté. N'utilisez ni eau, ni solution de nettoyage.*

⚠ ***AVERTISSEMENT :*** *soufflez les saletés et la poussière hors du boîtier avec de l'air sec dès que des saletés s'accumulent dans et autour des aérations. Portez des lunettes de protection et un masque à poussière homologués pour réaliser cette opération.*

⚠ ***AVERTISSEMENT :*** *n'utilisez jamais de solvants ou d'autres produits chimiques décapants pour nettoyer les pièces non métalliques du produit. Ces produits chimiques pourraient attaquer la matière de ces pièces. Utilisez un chiffon humidifié avec de l'eau et un savon doux. Ne laissez aucun liquide pénétrer à l'intérieur du produit. Ne plongez jamais aucune partie du produit dans aucun liquide.*

Réduire l'exposition à la poussière

Avant de commencer à travailler, contrôlez la classe de risque de la poussière que votre intervention pourrait générer.

⚠ ***AVERTISSEMENT :*** *evitez de toucher ou de respirer la poussière car elle peut être nocive. La poussière générée par l'utilisation d'un outil électrique ou par d'autres activités peut contenir des substances chimiques, des minéraux ou des particules, connus pour provoquer des infections respiratoires, des réactions allergiques, des cancers, des anomalies congénitales ou d'autres troubles de l'appareil reproducteur, à l'utilisateur et aux personnes à proximité.*

- *Cette poussière peut, par exemple, être générée en travaillant sur des bois durs comme le hêtre ou le chêne, sur de la peinture au plomb, du béton, des matériaux de maçonnerie ou de la pierre contenant du quartz.*
- *Les matériaux contenant de l'amiante ne peuvent être manipulés que par des spécialistes.*
- *Respectez la réglementation relative aux matières sur lesquelles vous intervenez et pertinente dans votre pays.*
- *Utilisez un extracteur de poussière ou un système d'aspiration avec le bon indice de protection, conformes votre réglementation sur la protection contre la poussière locale et adaptés pour la matière sur laquelle vous travaillez.*
- *Capturez les particules de poussière directement à la source et évitez qu'elles ne se dispersent. Utilisez des accessoires d'extraction adaptés.*

Mesures supplémentaires :

– *veillez à ce que l'espace de travail soit correctement aéré.*

– *Portez un appareil respiratoire adapté au type de poussière généré.*

Accessoires en option

⚠ ***AVERTISSEMENT :*** *les accessoires, autres que ceux proposés par DEWALT n'ayant pas été testés avec ce produit, leur utilisation avec cet outil pourrait être dangereuse. Afin de réduire les risques de blessures, n'utilisez que les accessoires DEWALT recommandés avec ce produit.*

Contactez votre revendeur pour obtenir plus de précisions sur les accessoires compatibles.

Protection de l'environnement

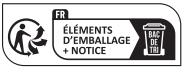

Les produits et les piles/batteries sont recyclables mais s'ils sont marqués du symbole d'une poubelle barrée d'une croix, ils ne doivent pas être jetés avec les déchets ménagers.

Videz complètement les batteries et retirez-les et retirez, si possible, toute source d'éclairage du produit. Il est de la responsabilité de l'utilisateur de supprimer ses données personnelles du produit. Apportez ensuite le produit à jeter dans un centre de récupération des déchets ou chez un revendeur qui, le plus souvent, l'accepte gratuitement. Les emballages doivent être jetés en fonction du code matière qui Fig.e dessus. Les notices et les consignes de sécurité ne doivent être jetées que lorsque le produit qu'elles concernent n'est plus en service.

Veillez à vérifier auprès de votre collectivité/municipalité locale, les directives en matière de gestion des déchets. Pour plus d'informations, visitez le site **www.2helpU.com** et scannez le code QR ci-dessous.

TRAPANO AVVITATORE MULTI-TESTA SENZA SPAZZOLE 18 V DCD803

AVVERTENZA: leggere tutte le avvertenze di sicurezza, le istruzioni, le illustrazioni e le specifiche contenute in questo manuale, comprese le sezioni relative al pacco batteria e al caricabatterie riportate nel manuale originale dell'elettroutensile o nel manuale Batterie e caricabatterie separato. *È possibile ottenere i manuali contattando il Servizio clienti (per i recapiti, consultare l'ultima di copertina di questo manuale).*

Dati tecnici

		DCD803
Tensione	V_{CC}	18
Tipo		10
Tipo di batterie		Li-Ion
Velocità a vuoto		
1ª marcia	min^{-1}	0-450
2ª marcia		0-1650
Coppia max.	Nm	73
Capacità mandrino portapunta	mm	1,5-13
Peso (senza pacco batteria/attacco)	kg	0,97
Peso (senza pacco batteria/con attacco)	kg	1,34
Valori di emissione di rumore e di vibrazione (somma vettoriale delle tre componenti sugli assi cartesiani), ai sensi delle norme EN62841-2-1 e EN62841-2-2:		
L_{PA} (livello di pressione sonora delle emissioni)	dB(A)	77
L_{WA} (livello di potenza sonora)	dB(A)	85
K (incertezza per il livello di potenza sonora indicato)	dB(A)	5
Foratura di metallo		
Valore di emissione delle vibrazioni $a_{h,D}$ =	m/s^2	< 2,5
Incertezza K =	m/s^2	1,5
Avvitatura/Svitatura		
Valore di emissione di vibrazioni a_h =	m/s^2	< 2,5
Incertezza K =	m/s^2	1,5

I livelli di emissione di vibrazione e/o rumore indicati in questa scheda informativa, misurati secondo una procedura standardizzata prevista dalla norma EN62841 possono essere utilizzati per mettere a confronto elettroutensili diversi e per una valutazione preliminare dell'esposizione.

AVVERTENZA: *i livelli di emissione di vibrazioni e/o rumore dichiarati si riferiscono alle applicazioni principali dell'elettroutensile. Tuttavia, se l'elettroutensile viene utilizzato per applicazioni o con accessori diversi o se non è sottoposto a una manutenzione adeguata, i suoi livelli di emissione di rumore e/o di vibrazioni potrebbero differire da tali valori. Ciò potrebbe aumentare sensibilmente i livelli di esposizione per il periodo di utilizzo complessivo.*

Una stima del livello di esposizione a vibrazione dovrebbe anche tenere conto di quante volte l'elettroutensile viene spento o di quando rimane acceso, ma senza essere effettivamente usato. Questo fatto potrebbe ridurre sensibilmente il livello di esposizione durante il periodo di utilizzo complessivo.

Individuare misure di sicurezza aggiuntive per proteggere l'operatore dagli effetti delle vibrazioni e/o dei rumori, quali sottoporre l'elettroutensile e gli accessori a manutenzione, mantenere le mani calde (misura attinente alle vibrazioni) e prevedere l'organizzazione di modelli di lavoro.

Dichiarazione CE di conformità

Direttiva macchine

CE

Trapano avvitatore MULTI-TESTA DCD803 Tipo 10

Il fabbricante indicato di seguito dichiara che questi prodotti descritti nella sezione ***Dati tecnici*** sono conformi alle seguenti norme:
2006/42/CE, EN62841-1:2015+A11:2022,
EN 62841-2-1:2018 + A11:2019 + A12:2022 + A1:2022,
EN 62841-2-2:2014 +AC:2015.

Inoltre, questi prodotti sono conformi alle Direttive 2014/30/UE e 2011/65/UE. Per maggiori informazioni, invitiamo a contattarci all'indirizzo seguente o a consultare l'ultima di copertina del manuale.

Il firmatario è responsabile della compilazione del fascicolo tecnico e rende questa dichiarazione per conto del fabbricante.

Markus Rompel
Vicepresidente Engineering Europe
Stanley Black and Decker Deutschland GmbH
DEWALT, Richard-Klinger-Strasse 11,
65510, Idstein, Germania
31.07.2025

AVVERTENZA: *per ridurre il rischio di lesioni, leggere attentamente il manuale di istruzioni.*

Definizioni: linee guida per la sicurezza

Le definizioni seguenti descrivono il livello di criticità di ciascuna indicazione. Leggere il manuale e prestare attenzione ai seguenti simboli.

PERICOLO: *indica una situazione di pericolo imminente che, se non viene evitata,* ***provoca il decesso o lesioni personali gravi****.*

AVVERTENZA: *indica una situazione potenzialmente pericolosa che, se non viene evitata,* ***può*** *provocare* ***il decesso o lesioni personali gravi****.*

ATTENZIONE: *indica una situazione potenzialmente pericolosa che, se non viene evitata,* ***può*** *provocare* ***lesioni personali di entità lieve o moderata****.*

AVVISO: *indica una situazione* ***non in grado di causare lesioni personali*** *ma che, se non evitata,* ***potrebbe*** *provocare* ***danni materiali****.*

⚠ *Segnala il pericolo di scosse elettriche.*

⚠ *Segnala rischio di incendi.*

AVVERTENZE GENERALI DI SICUREZZA PER APPARATI ELETTRICI

⚠ ***AVVERTENZA: leggere attentamente tutte le avvertenze, istruzioni, illustrazioni e specifiche fornite con l'apparato.*** *La mancata osservanza delle istruzioni seguenti può dar luogo a scossa elettrica, incendio e/o lesioni gravi.*

CONSERVARE LE AVVERTENZE E LE ISTRUZIONI PER RIFERIMENTI FUTURI

Il termine "apparato elettrico" utilizzato nelle avvertenze fa riferimento sia agli apparati alimentati a corrente (con cavo elettrico), sia a quelli a batteria (senza cavo).

1) Sicurezza Dell'area di Lavoro

a) ***Mantenere l'area di lavoro pulita e ben illuminata.*** *Gli ambienti disordinati o scarsamente illuminati favoriscono gli incidenti.*

b) ***Non azionare gli apparati in ambienti con atmosfera esplosiva, come quelli in presenza di liquidi, gas o polveri infiammabili.*** *Gli apparati elettrici creano scintille che possono incendiare le polveri o i fumi.*

c) ***Durante l'uso di un apparato elettrico, tenere lontani i bambini e chiunque si trovi nelle vicinanze.*** *Le distrazioni possono provocare la perdita di controllo.*

2) Sicurezza Elettrica

a) ***Le spine dell'apparato elettrico devono essere adatte alla presa di alimentazione. Non modificare la spina in alcun modo. Non collegare un adattatore alla spina di un apparato elettrico dotato di scarico a terra.*** *Per ridurre il rischio di scossa elettrica evitare di modificare le spine e utilizzare sempre le prese appropriate.*

b) ***Evitare il contatto con superfici collegate con la terra, quali tubature, termosifoni, fornelli e frigoriferi.*** *Se il proprio corpo è collegato con la terra, il rischio di scossa elettrica aumenta.*

c) ***Non esporre gli apparati elettrici alla pioggia o all'umidità.*** *Se l'acqua entra nell'apparato elettrico aumenta il rischio di scossa elettrica.*

d) ***Non utilizzare il cavo elettrico in modo improprio. Non utilizzare mai il cavo per spostare, tirare o scollegare l'apparato elettrico. Tenere il cavo elettrico lontano da fonti di calore, olio, bordi taglienti o parti in movimento.*** *Se il cavo è danneggiato o impigliato, il rischio di scossa elettrica aumenta.*

e) ***Quando l'apparato elettrico viene impiegato all'aperto, utilizzare unicamente cavi di prolunga previsti per esterni.*** *L'uso di un cavo elettrico adatto ad ambienti esterni riduce il rischio di scossa elettrica.*

f) ***Se è non è possibile evitare l'uso di un apparato elettrico in ambienti umidi, usare una fonte di corrente protetta da un interruttore differenziale (salvavita).*** *L'uso di un interruttore differenziale riduce il rischio di scossa elettrica.*

3) Sicurezza Personale

a) ***Quando si utilizza un apparato elettrico evitare di distrarsi. Prestare attenzione a quello che si sta facendo e utilizzare il buon senso. Non utilizzare l'apparato elettrico quando si è stanchi o sotto l'effetto di droghe, alcool o medicinali.*** *Un solo attimo di distrazione durante l'uso di tali apparati potrebbe provocare gravi lesioni personali.*

b) ***Indossare abbigliamento di protezione adeguato. Utilizzare sempre protezioni oculari.*** *L'uso di abbigliamento di protezione quali mascherine antipolvere, scarpe antinfortunistiche antiscivolo, caschi di sicurezza o protezioni uditive, in condizioni opportune consente di ridurre le lesioni personali.*

c) ***Evitare avvii involontari. Assicurarsi che l'interruttore sia in posizione di spento prima inserire l'alimentazione elettrica e/o il blocco batteria e prima di afferrare o trasportare l'apparato.*** *Il trasporto di apparati elettrici tenendo il dito sull'interruttore o quando sono collegati alla rete elettrica con l'interruttore nella posizione di acceso provoca incidenti.*

d) ***Prima di accendere l'apparato elettrico, rimuovere eventuali chiavi o utensili di regolazione.*** *Un utensile di regolazione o una chiave fissati su una parte rotante dell'apparato elettrico possono provocare lesioni personali.*

e) ***Non sporgersi. Mantenere sempre una buona stabilità al suolo ed equilibrio.*** *Ciò consente un migliore controllo dell'apparato nelle situazioni impreviste.*

f) ***Indossare vestiario adeguato. Non indossare abiti lenti o gioielli. Tenere capelli e indumenti lontano dalle parti mobili.*** *Abiti lenti, gioielli o capelli lunghi possono impigliarsi nelle parti in movimento.*

g) ***Se i dispositivi sono forniti di collegamento con l'attrezzatura di aspirazione e raccolta delle polveri, assicurarsi che siano collegati e utilizzati correttamente.*** *La raccolta delle polveri può ridurre i pericoli legati a queste ultime.*

h) ***Non lasciare che la familiarità acquisita dall'uso frequente degli utensili induca a cedere alla tentazione di ignorare i principi di utilizzo sicuro degli stessi.*** *Un'azione imprudente potrebbe provocare lesioni gravi in una frazione di secondo.*

4) Uso e Manutenzione Dell'apparato Elettrico

a) ***Non forzare l'apparato. Utilizzare un apparato adatto al lavoro da eseguire.*** *L'apparato lavora meglio e con maggior sicurezza se utilizzato secondo quanto è stato previsto.*

b) ***Non utilizzare l'apparato se l'interruttore non permette l'accensione o lo spegnimento.*** *Qualsiasi apparato elettrico che non possa essere controllato tramite l'interruttore è pericoloso e deve essere riparato.*

c) ***Scollegare la spina dalla presa di corrente e/o la batteria dall'elettroutensile, se staccabile, prima di effettuare qualsiasi tipo di regolazione, cambiare gli accessori o riporlo.*** *Queste misure di sicurezza preventive riducono il rischio di azionare l'apparato accidentalmente.*

d) ***Riporre gli apparati non utilizzati fuori dalla portata dei bambini ed evitarne l'uso da parte di persone che hanno poca familiarità con l'apparato elettrico e con le presenti istruzioni.*** *Gli apparati elettrici sono pericolosi in mano a persone inesperte.*

e) ***Eseguire una manutenzione adeguata degli apparati elettrici. Verificare il cattivo allineamento e inceppamento di parti mobili, la rottura di componenti e ogni altra condizione che possa influire sul funzionamento degli apparati. Se danneggiato, far riparare l'apparato elettrico prima dell'uso.*** *Molti incidenti sono provocati da apparati elettrici su cui non è stata effettuata la corretta manutenzione.*

f) ***Tenere gli utensili da taglio affilati e puliti.*** *La manutenzione corretta degli utensili da taglio con bordi affilati riduce le probabilità di inceppamento e ne facilita il controllo.*

g) ***Utilizzare l'apparato elettrico, gli accessori, le punte ecc., rispettando le presenti istruzioni e tenendo in considerazione le condizioni di funzionamento e il lavoro da eseguire.*** *L'utilizzo dell'apparato elettrico per impieghi diversi da quelli previsti può provocare situazioni di pericolo.*

h) ***Mantenere le impugnature e le superfici di presa asciutte, pulite e senza tracce di olio o grasso.*** *Impugnature e superfici di presa scivolose non consentono di maneggiare e controllare in modo sicuro l'utensile nel caso di imprevisti.*

5) Uso e Manutenzione Della Batteria

a) ***Ricaricare l'apparato esclusivamente con il caricabatteria specificato dal produttore.*** *Un caricabatteria adatto a un determinato tipo di batteria può provocare il rischio di incendio se utilizzato con un pacco batteria differente.*

b) ***Gli apparati elettrici vanno usati esclusivamente con i pacchi batteria specificatamente indicati.*** *L'utilizzo di ogni altro pacco batteria crea rischio di lesioni e d'incendio.*

c) ***Se il pacco batteria non è utilizzato tenerlo lontano da oggetti di metallo come fermagli, monete, chiavi, chiodi, viti o altri piccoli oggetti metallici che possono provocare un contatto dei terminali.*** *Il corto circuito dei terminali della batteria può provocare ustioni o un incendio.*

d) ***In condizioni di uso eccessivo è possibile che la batteria espella del liquido; evitarne il contatto. In caso di contatto, sciacquare abbondantemente con acqua. Se il liquido viene a contatto con gli occhi, consultare un medico.*** *Il liquido emesso dalla batteria può causare irritazioni o ustioni.*

e) ***Non utilizzare un pacco batteria o un utensile danneggiati o modificati.*** *Le batterie danneggiate o modificate potrebbero manifestare un comportamento imprevedibile, con la possibilità di causare un'esplosione o un incendio.*

f) ***Non esporre una batteria o un utensile al fuoco o a temperature elevate.*** *L'esposizione al fuoco o a una temperatura superiore a 130 °C potrebbe provocare un'esplosione.*

g) ***Seguire tutte le istruzioni per la carica e non caricare la batteria o l'utensile a una temperatura che non rientri nell'intervallo di valori specificato nelle istruzioni.*** *Una ricarica effettuata in maniera scorretta o a una temperatura che non rientra nell'intervallo di valori specificato potrebbe danneggiare la batteria aumentando il rischio d'incendio.*

6) Assistenza

a) ***L'apparato elettrico deve essere riparato da personale qualificato, che utilizzi ricambi originali identici alle parti da sostituire.*** *In questo modo viene garantita la sicurezza dell'apparato elettrico.*

b) ***Non riparare le batterie danneggiate.*** *Gli interventi di riparazione sulle batterie devono essere eseguiti dal costruttore o da fornitori di assistenza autorizzati.*

Istruzioni di sicurezza per tutte le operazioni

- ***Tenere l'elettroutensile dalle superfici di presa isolanti quando si eseguono lavorazioni in cui l'accessorio di taglio o di avvitamento potrebbe toccare cavi elettrici nascosti.*** *Gli accessori di taglio o di avvitamento che dovessero venire a contatto con un cavo sotto tensione trasmetterebbero la corrente elettrica anche alle parti metalliche esposte dell'elettroutensile e potrebbero provocare la folgorazione dell'operatore.*

Istruzioni di sicurezza per l'uso di punte lunghe

- ***Non utilizzare mai il trapano a una velocità superiore alla velocità nominale massima della punta.*** *A velocità superiori è probabile che la punta si pieghi se viene lasciata ruotare liberamente senza toccare il pezzo da lavorare, con la possibilità di conseguenti lesioni personali.*
- ***Iniziare sempre a eseguire il foro a bassa velocità, con la punta a contatto con il pezzo in lavorazione.*** *A velocità superiori è probabile che la punta si pieghi se viene lasciata ruotare liberamente senza toccare il pezzo da lavorare, con la possibilità di conseguenti lesioni personali.*
- ***Applicare pressione solo in linea diretta con la punta. Non esercitare una pressione eccessiva.*** *Le punte possono piegarsi e rompersi o provocare la perdita di controllo del trapano, con conseguenti possibili lesioni alle persone.*

Ulteriori avvisi di sicurezza per i trapani

- ***Usare morse o altri metodi pratici per fissare e bloccare il pezzo in lavorazione a un piano stabile.*** *Tenere fermo il pezzo in lavorazione con le mani o contro il corpo non ne assicura la stabilità e potrebbe determinare la perdita di controllo.*
- ***Gli accessori e l'elettroutensile potrebbero scaldarsi durante l'uso.*** *Nel maneggiarli indossare dei guanti quando si effettuano lavori che producono calore, come la foratura di metalli.*
- ***Le prese d'aria spesso coprono parti in movimento e devono essere evitate.*** *Indumenti non aderenti al corpo, gioielli o capelli lunghi possono rimanere impigliati nelle parti mobili.*

Rischi residui

Malgrado l'applicazione delle principali regole di sicurezza e l'implementazione di dispositivi di sicurezza, alcuni rischi residui non possono essere evitati. Essi sono:

- *menomazioni uditive.*
- *Rischio di lesioni personali dovuti a particelle volatili.*
- *Rischio di bruciature causate da componenti che si arroventano durante l'uso.*
- *Rischio di lesioni personali causate dall'uso prolungato.*

Batterie e caricabatterie compatibili

Possono essere utilizzati i seguenti pacchi batteria:

Batteria	(kg)	Batteria	(kg)
DCB546	1,08	**DCB185**	0,35
DCB547/G	1,46	**DCB187**	0,54
DCB548	1,46	**DCB188**	0,95
DCB549	2,12	**DCB189**	0,54
DCB181	0,35	**DCBP034/G**	0,32
DCB182	0,61	**DCBP518/G**	0,75
DCB183/B/G	0,40	**DCB1880**	0,98
DCB184/B/G	0,62	**DCBP318**	0,50

È possibile utilizzare questi caricabatterie: DCB104, DCB107, DCB112/DCB1102, DCB115/DCB1104, DCB117/DCB1112, DCB118, DCB132.

Per maggiori informazioni consultare il manuale della batteria/ del caricabatterie.

Contenuto della confezione

La confezione contiene:

1 Trapano avvitatore
4 Teste dell'attacco
1 Caricabatteria
1 Pacco batteria agli ioni di litio (modelli C1, D1, L1, M1, P1, S1, T1, X1 e Y1)

2 Pacchi batteria agli ioni di litio (modelli C2, D2, L2, M2, P2, S2, T2, X2 e Y2)
3 Pacchi batteria agli ioni di litio (modelli C3, D3, L3, M3, P3, S3, T3, X3 e Y3)
1 Manuale di istruzioni

NOTA: I pacchi batteria, i caricabatteria e le cassette di trasporto non sono inclusi nei modelli N. Con i modelli NT, non sono inclusi i pacchi batteria e i caricabatteria. I modelli B includono i pacchi batteria Bluetooth®.

NOTA: il marchio e i loghi Bluetooth® sono marchi registrati di proprietà di Bluetooth®, SIG, Inc., e qualsiasi utilizzo di tali marchi da parte di DEWALT è concesso in licenza. Altri marchi e nomi commerciali sono di proprietà dei rispettivi titolari.

- *Controllare se l'elettroutensile e i relativi componenti o gli accessori presentino dei danni che potrebbero avere subito durante il trasporto.*
- *Prima dell'uso, prendersi il tempo per leggere e comprendere a fondo questo manuale.*

Riferimenti sull'apparato

Sull'apparato sono presenti i seguenti simboli:

Leggere il manuale d'istruzioni prima dell'uso.

Radiazione visibile. Non guardare direttamente la luce.

Posizione del codice data (Fig. A)

Il codice data di produzione 13 consiste in un anno a 4 cifre seguito da una settimana a 2 cifre ed è esteso da un codice di fabbrica a 2 cifre.

Descrizione (Fig. A)

⚠ ***AVVERTENZA:*** *non modificare mai il prodotto né alcuna sua parte. Ne potrebbero derivare danni materiali o lesioni a persone.*

Componenti

1. Pacco batteria
2. Pulsante di rilascio del pacco batteria
3. Impugnatura principale
4. Grilletto di azionamento a velocità variabile
5. Pulsante avanti/indietro di controllo/bloccaggio
6. Collare di selezione di modalità
7. Selettore della velocità
8. Luce di lavoro
9. Attacco per mandrino in metallo
10. Attacco ad angolo retto
11. Attacco a sgancio rapido
12. Attacco offset a sgancio rapido
13. Posizione del codice data

Uso previsto

Questo trapano avvitatore è stato progettato per lavori di foratura e avvitamento di livello professionale.

NON utilizzare questo prodotto in ambienti umidi o in cui siano presenti liquidi o gas infiammabili.

Questo trapano avvitatore è un elettroutensile professionale.

NON consentire ai bambini di venire a contatto con l'elettroutensile. L'impiego di questo elettroutensile da parte di persone inesperte deve avvenire sotto sorveglianza.

- **Bambini piccoli e persone inferme.** Questo elettroutensile non è destinato all'uso da parte di bambini piccoli o persone inferme in assenza non sorvegliati.
- Questo prodotto non è destinato all'uso da parte di persone di qualsiasi età con capacità fisiche, sensoriali o mentali ridotte o prive di esperienza e conoscenza, a meno che siano sorvegliate o abbiano ottenuto istruzioni riguardo all'uso dell'elettroutensile da parte di una persona responsabile della loro sicurezza. I bambini non devono mai essere lasciati da soli con questo prodotto.

ASSEMBLAGGIO E REGOLAZIONI

⚠ ***AVVERTENZA: per ridurre il rischio di lesioni gravi alle persone, spegnere l'utensile e scollegarlo dall'alimentazione elettrica pacco batteria prima di effettuare qualsiasi regolazione o rimozione/installazione di dotazioni o accessori.*** *Un avvio accidentale può provocare lesioni alle persone.*

⚠ ***AVVERTENZA:*** *utilizzare esclusivamente batterie e caricabatterie DEWALT.*

Installazione e rimozione del pacco batteria dall'elettroutensile (Fig. B)

NOTA: assicurarsi che il pacco batteria 1 sia completamente carico.

Inserimento del pacco batteria nell'impugnatura dell'elettroutensile

1. Allineare il pacco batteria alle guide all'interno dell'impugnatura dell'elettroutensile (Fig. B).
2. Far scorrere il pacco batteria nell'impugnatura finché sarà saldamente alloggiato nell'elettroutensile e assicurarsi di sentire lo scatto dell'aggancio in sede.

Rimozione della batteria dall'elettroutensile

1. Premere il pulsante di rilascio batteria 2 ed estrarre con decisione il pacco batteria dall'impugnatura dell'elettroutensile.
2. Inserire il pacco batteria nel caricabatterie.

Pacchi batteria con indicatore del livello di carica (Fig. B)

Alcuni pacchi batteria DEWALT includono un indicatore di carica 14 costituito da tre spie a LED verdi che si illuminano, mostrando il livello di carica residua del pacco batteria.

Per azionare l'indicatore di carica mantenere premuto il rispettivo tasto. Una combinazione di tre spie a LED verdi si illumina per mostrare il livello di carica residua. Se il livello di carica del pacco batteria scende al di sotto del limite utilizzabile, le spie dell'indicatore non si illuminano e sarà necessario ricaricare il pacco batteria.

NOTA: l'indicatore di carica mostra solamente il livello di carica residua del pacco batteria. Esso non indica la funzionalità dell'elettroutensile ed è soggetto a variazioni in base ai componenti del prodotto, alla temperatura e all'applicazione da parte dell'utilizzatore finale.

Gancio per cintura e Fermapunta magnetico (Fig. C)

(Accessori opzionali)

⚠ ***AVVERTENZA: per ridurre il rischio di gravi lesioni personali, utilizzare ESCLUSIVAMENTE il gancio per cintura dell'utensile per appenderlo a una cintura da lavoro. NON*** *utilizzare il gancio per cintura per legare o fissare*

l'utensile a una persona o a un oggetto durante l'uso. ***NON*** *appendere l'elettroutensile o sospendere altri oggetti in posizione sopraelevata utilizzando il gancio per cintura.*

⚠ ***AVVERTENZA: per ridurre il rischio di lesioni personali gravi,*** *accertarsi che la vite che fissa il gancio per cintura sia serrata saldamente.*

IMPORTANTE: durante il montaggio o la sostituzione del gancio per cintura 16 o del fermapunta magnetico 25, utilizzare esclusivamente la vite 15 fornita in dotazione. Assicurarsi di serrare saldamente la vite.

Il gancio per cintura e il ferma punta magnetico possono essere fissati su entrambi i lati dell'apparato utilizzando esclusivamente la vite in dotazione, a seconda che l'utilizzatore sia mancino o destrimano. Se lo si desidera, è possibile rimuovere completamente il gancio per cintura o il fermapunta magnetico dall'elettroutensile.

Per spostare il gancio per cintura o il fermapunta magnetico, svitare la vite che lo tiene in sede e riavvitarla sul lato opposto. Assicurarsi di serrare saldamente la vite.

Il gancio per cintura può anche essere utilizzato per appendere l'organizer per attacchi. Consultare ***Organizer per attacchi.***

Organizer per attacchi (Fig. J–L)

Questo utensile è dotato di un organizer per attacchi 26 che contiene fino a 4 testine di attacco. L'organizer per attacchi ha 4 fessure a forma di serratura che consentono di montarlo a parete tramite viti o chiodi per scopi di stoccaggio (Fig. J).

Per montare un attacco, spingere la testina dell'attacco direttamente sopra il supporto dell'attacco 28 finché il collare dell'attacco tocca la parte posteriore dell'organizer (Fig. L).

Per rimuovere un attacco, tirare il collare 17 dell'attacco e rimuoverlo dall'organizer.

Opzione gancio per cintura

Il gancio per cintura 16 può essere fissato anche sul retro dell'organizer per attacchi, consentendo di appendere l'organizer (Fig. K).

IMPORTANTE: durante il fissaggio o la sostituzione del gancio per cintura, utilizzare esclusivamente la vite 15 fornita in dotazione. Assicurarsi di serrare saldamente la vite.

NOTA: se si monta direttamente a parete, assicurarsi di rimuovere il gancio per cintura sul retro.

Installazione e rimozione degli adattatori (Fig. A, D–E2)

⚠ ***AVVERTENZA:*** *rischio di scosse elettriche. Non utilizzare mai questo prodotto vicino all'acqua.*

⚠ ***AVVERTENZA:*** *pericolo di ustioni. Le parti in movimento all'interno del gruppo motore si riscaldano durante l'uso. Evitare il contatto con le parti in movimento all'interno del gruppo motore quando si rimuovono e si installano gli accessori.*

⚠ ***AVVERTENZA:*** *prima del montaggio, bloccare il motore ponendo il cursore di controllo rotazione avanti/indietro in posizione centrale e rimuovere la batteria dall'elettroutensile. Rimuovere l'eventuale accessorio dall'adattatore prima di estrarre o installare l'adattatore.*

Situato sulla parte anteriore del collare di selezione della modalità dell'utensile 6, l'utensile è dotato di una funzione con anello giallo 24 per indicare se l'attacco è correttamente collegato e bloccato in posizione sull'utensile (Fig. E1).

1. Fare scorrere l'attacco sull'alberino 18, allineando le alette 19 sull'attacco con le fessure 20 attorno all'alberino (Fig. D).
2. Una volta sull'alberino, ruotare leggermente la testa dell'attacco finché le alette non scattano nelle fessure. Se l'attacco è collegato saldamente e bloccato in posizione, l'anello giallo attorno al collare dell'attacco non dovrebbe più essere visibile (Fig. E2).

NOTA: assicurarsi che l'anello giallo 24 non sia più visibile prima dell'uso.

3. Per rimuovere l'attacco, tirare il collare 17 dell'attacco e rimuoverlo dall'utensile (Fig. D).

NOTA: non è necessario ruotare l'accessorio quando lo si rimuove dall'utensile.

NOTA: l'adattatore ad angolo retto con attacco esagonale da 6,35 mm 10 consente di installare adattatori aggiuntivi sull'alberino. Con l'adattatore ad angolo retto con attacco esagonale da 6,35 mm installato sul trapano avvitatore seguire le istruzioni ai punti 1, 2 e 3 di questa sezione per installare e rimuovere attacchi aggiuntivi.

NOTA: usare solo adattatori progettati specificamente per questo gruppo motore e compatibili con esso. Fare riferimento ai manuali di istruzioni dei singoli adattatori per le avvertenze di sicurezza e le istruzioni operative specifiche prima di utilizzarli con questo gruppo motore.

Installazione di una punta o di un accessorio nel mandrino portapunta autoserrante (Fig. A, F)

⚠ ***AVVERTENZA:*** *non tentare di serrare una punta (o qualsiasi altro accessorio) afferrando la parte anteriore del mandrino e accendendo l'elettroutensile. Ne potrebbero derivare danni al mandrino e lesioni alle persone. Bloccare sempre il grilletto di azionamento e scollegare l'elettroutensile dalla presa di corrente durante la sostituzione degli accessori.*

⚠ ***AVVERTENZA:*** *assicurarsi sempre che la punta sia fissata prima di avviare l'elettroutensile. Una punta allentata potrebbe fuoriuscire dall'elettroutensile con la possibilità di causare lesioni personali.*

L'elettroutensile è dotato di un mandrino autoserrante 21 con un manicotto rotante 22 per consentire l'utilizzo del mandrino con una mano sola. Per inserire una punta o un altro accessorio, compiere i seguenti passaggi.

1. Spegnere l'elettroutensile ed estrarre il pacco batteria. 1.
2. Afferrare la bussola nera del mandrino portapunta con una mano e usare l'altra mano per fissare l'utensile. Ruotare il manicotto in senso antiorario quanto basta per infilare l'accessorio desiderato.
3. Inserire l'accessorio a una profondità di circa 19 mm all'interno del mandrino autoserrante 21 e serrare bene ruotando il manicotto del mandrino 22 in senso orario con una mano e tenendo con l'altra l'utensile. Quando il mandrino è quasi serrato si udirà un clic. L'elettroutensile è dotato di un meccanismo di blocco automatico dell'alberino. Tale meccanismo consente di aprire e chiudere il mandrino con una mano.
4. Assicurarsi di serrare il mandrino con una mano sul manicotto del mandrino e tenendo con l'altra l'utensile, per la massima tenuta.
5. Per rilasciare l'accessorio, ripetere i passaggi 1 e 2 descritti sopra.

Mandrino a sgancio rapido (Fig. A, G)

L'attacco a sgancio rapido esagonale 1/4" 11 e l'attacco offset a sgancio rapido esagonale 1/4" 12 utilizzano un mandrino a sgancio rapido.

NOTA: Il mandrino è predisposto solamente per accessori con codolo esagonale da 1/4" (6,35 mm) e punte da 1" (25,4 mm).

Porre il selettore del senso di rotazione 5 nella posizione di blocco di sicurezza (centrale) e rimuovere il pacco batteria prima di sostituire gli accessori.

Per installare un accessorio, inserirlo completamente nel mandrino a sgancio rapido 23. L'accessorio è bloccato in sede.

Per rimuovere un accessorio, sfilare il collare del mandrino 27 dalla parte anteriore dell'utensile. Rimuovere l'accessorio dal mandrino a sgancio rapido 23.

Installazione di una punta o di un accessorio senza attacco (Fig. F)

È possibile usare l'elettroutensile senza installare un attacco.

Inserire direttamente una punta con attacco esagonale nell'alberino 18. La punta viene mantenuta in posizione magneticamente.

UTILIZZO

Istruzioni per l'uso

⚠ ***AVVERTENZA:*** *attenersi sempre alle istruzioni di sicurezza e alle normative in vigore.*

⚠ ***AVVERTENZA: per ridurre il rischio di lesioni gravi alle persone, spegnere la macchina e disconnettere i pacchi batteria prima di effettuare qualsiasi regolazione o rimozione/ installazione di dotazioni o accessori.*** *Un avvio accidentale può provocare lesioni alle persone.*

Posizione corretta delle mani (Fig. I)

⚠ ***AVVERTENZA:*** *per ridurre il rischio di gravi lesioni personali, tenere* ***SEMPRE*** *le mani nella posizione corretta, come illustrato.*

⚠ ***AVVERTENZA:*** *per ridurre il rischio di gravi lesioni personali, mantenere* ***SEMPRE*** *una presa sicura in modo da prevenire reazioni improvvise.*

La posizione corretta delle mani prevede una mano sull'impugnatura principale 3 e l'altra mano che sostiene il pacco batteria 1.

Selezione della velocità (Fig. A)

Questo elettroutensile consente di scegliere tra due impostazioni della velocità di rotazione, per una maggiore versatilità.

NOTA: non cambiare velocità mentre l'utensile è in funzione. Lasciare sempre che l'utensile si fermi completamente prima di cambiare velocità.

1. Per selezionare l'impostazione della velocità 1 (coppia di serraggio elevata), spegnere l'elettroutensile e attendere che si arresti. Fare scorrere il selettore di velocità 7 all'indietro (allontanandolo dal mandrino).
2. Per selezionare l'impostazione della velocità 2 (alta velocità), spegnere l'elettroutensile e attendere che si arresti. Fare scorrere il selettore di velocità all'indietro (verso il mandrino).
3. Se la velocità non cambia, assicurarsi che il selettore di velocità sia spostato tutto avanti o tutto indietro.

Selezione della modalità (Fig. H)

Il collare di selezione della modalità 6 può essere usato per selezionare la modalità operativa corretta in base al lavoro programmato.

Per selezionare la modalità, ruotare il collare finché il numero desiderato sarà allineato alla freccia.

⚠ ***AVVERTENZA:*** *quando il collare di selezione della modalità si trova nella posizione di foratura, il trapano non ha presa. Se viene sovraccaricato, il trapano potrebbe bloccarsi e girare improvvisamente su se stesso.*

Simbolo	Modalità
	Foratura
1-15	Avvitamento (numero maggiore = coppia di serraggio maggiore)

Grilletto di azionamento a velocità variabile e selettore del senso di rotazione (Fig. A)

L'avvitatore si avvia e si arresta premendo e rilasciando il grilletto di azionamento a velocità variabile 4. Maggiore è la pressione esercitata sul grilletto, maggiore è la velocità di rotazione dell'avvitatore. L'avvitatore è dotato di un sistema di frenatura. Il mandrino si arresta appena il grilletto di azionamento viene rilasciato completamente.

Il selettore del senso di rotazione 5 determina il verso di rotazione del mandrino e funge anche da pulsante di blocco accensione di sicurezza.

- Per selezionare la rotazione in avanti (senso orario), rilasciare il grilletto di azionamento e spostare il selettore del senso di rotazione sul lato dell'avvitatore verso destra.
- Per selezionare la rotazione inversa (senso anti-orario), spostare il selettore del senso di rotazione verso sinistra.

NOTA: quando il selettore del senso di rotazione viene portato nella posizione centrale blocca l'accensione dell'avvitatore. Assicurarsi di avere rilasciato il grilletto di azionamento prima di cambiare la posizione del selettore.

NOTA: l'utilizzo continuativo a velocità variabile è sconsigliato. Può danneggiare il grilletto di azionamento e deve essere evitato.

NOTA: al primo riavvio dell'avvitatore dopo l'inversione del senso di rotazione, è possibile percepire uno scatto all'avvio. Si tratta di un comportamento normale che non indica un malfunzionamento.

Luce di lavoro (Fig. A)

La luce di lavoro 8 viene attivata quando si preme l'interruttore di azionamento 4 e si spegne automaticamente 20 secondi dopo il rilascio del grilletto di azionamento a velocità variabile. Se il grilletto di azionamento velocità variabile rimane premuto, la luce di lavoro rimane accesa.

NOTA: la luce di lavoro è intesa per l'illuminazione della superficie di lavoro immediata e non deve essere usata come torcia.

Esecuzione di un lavoro (Fig. A)

⚠ ***AVVERTENZA: allo scopo di ridurre il rischio di lesioni personali assicurarsi SEMPRE*** *che il pezzo in lavorazione sia ancorato o fissato saldamente.*

⚠ ***AVVERTENZA:*** *prima di cambiare il senso di rotazione attendere sempre che il motore si sia arrestato completamente.*

Prima di eseguire il lavoro

• Impostare il selettore di velocità 7. Consultare la sezione ***Selezione della velocità***.

• Installare la punta o l'accessorio appropriato nel mandrino. Consultare le istruzioni di Installazione degli accessori in questo manuale.

⚠ ***AVVERTENZA:***

• *non usare questo elettroutensile per miscelare o pompare liquidi facilmente infiammabili o esplosivi (come benzina, alcol, ecc.).*

• *Non miscelare o agitare liquidi infiammabili etichettati come tali.*

Avvitatura/Svitatura

Il trapano avvitatore è dotato di un mandrino con coppia di serraggio regolabile che consente di inserire e rimuovere un'ampia gamma di dispositivi di fissaggio, di varie forme e dimensioni. I numeri 1–15 riportati sul collare selettore di modalità 6 servono per impostare una serie di valori della coppia di serraggio per l'avvitamento. Maggiore è il numero indicato sul collare, maggiore è la coppia di serraggio, con la possibilità di avvitare viti o bulloni di grandi dimensioni.

1. Ruotare il collare selettore di modalità 6 fino alla posizione desiderata. Consultare il capitolo ***Selezione della modalità***.

2. Tirare il grilletto di azionamento a velocità variabile 4 esercitando pressione in linea con la punta finché il dispositivo di fissaggio è inserito in sede alla profondità desiderata nel pezzo in lavorazione.

Raccomandazioni per l'avvitamento

• Iniziare l'operazione con una bassa coppia di serraggio e aumentarla successivamente per evitare di danneggiare il pezzo in lavorazione o il dispositivo di fissaggio.

• Eseguire delle prove su un pezzo di materiale di scarto o in aree non visibili del materiale per accertarsi di avere scelto la posizione adeguata del collare del mandrino.

Foratura

1. Ruotare il collare selettore di modalità 6 verso il simbolo del trapano.Consultare la sezione ***Selezione della modalità***.

2. Posizionare la punta del trapano a contatto con il pezzo in lavorazione.

NOTA: utilizzare solamente punte appuntite.

3. Tirare il grilletto di azionamento a velocità variabile 4, esercitando pressione in linea retta con la punta, fino a raggiungere la profondità desiderata.

⚠ ***AVVERTENZA:*** *se sovraccaricato, il trapano potrebbe bloccarsi e girare improvvisamente su se stesso. Tenere sempre presente questa eventualità. Afferrare saldamente il tassellatore per controllare l'azione di torsione ed evitare lesioni alle persone.*

4. Tenere acceso il motore mentre si estrae la punta da un foro per evitare l'inceppamento della punta.

Raccomandazioni per la foratura

• Esercitare sempre una pressione in linea retta con la punta durante la trapanatura per agevolare l'azione di foratura senza però spingere eccessivamente, in modo da non bloccare il motore o deformare la punta.

• **SE IL TRAPANO DOVESSE FERMARSI:**

- **RILASCIARE IL GRILLETTO DI AZIONAMENTO IMMEDIATAMENTE**, allontanare la punta dal pezzo in lavorazione e stabilire la causa dello stallo;

- **NON PREMERE IL GRILLETTO NEL TENTATIVO DI AVVIARE UN TRAPANO IN STALLO, IN QUANTO CIÒ PUÒ DANNEGGIARLO.**

- Per ridurre al minimo le probabilità di stallo o di danneggiamento del materiale, ridurre la pressione esercitata sul trapano e sulla punta durante le fasi finali della foratura.

• È più semplice eseguire fori di grandi dimensioni (di 8 mm - 13 mm di diametro) nell'acciaio, se prima viene eseguito un foro di prova (di 4 - 5 mm di diametro).

• Durante la foratura di materiali sottili o soggetti a scheggiatura utilizzare un blocco di legno come supporto per evitare di danneggiare il pezzo in lavorazione.

CAPACITÀ MASSIME RACCOMANDATE

DCD803		
	Adattatore per mandrino	**Attacco ad angolo retto Attacco a sgancio rapido Attacco offset a sgancio rapido Alberino esagonale (Raccomandato con punte esagonale da 6,35 mm)**
LEGNO		
Punta a trivella	31,75 mm (1-1/4")	Solo avvitatura
Punta a vanga	38 mm (1-1/2")	Solo avvitatura
Punta elicoidale	12,7 mm (1/2")	Solo avvitatura
Punta autoavanzante	54 mm (2-1/8")	Solo avvitatura
Sega a tazza	57 mm (2-1/4")	Solo avvitatura
IN QUANTO		
Punta elicoidale	9,5 mm (3/8")	Solo avvitatura

Montaggio/rilascio dell'organizer per attacchi dal kit box (Fig. M)

Per montare l'organizer per attacchi nel kit box:

1. Posizionare un lato dell'organizer per attacchi 26 sotto tutte le nervature fisse 29 e assicurarsi che le nervature flessibili 30 siano all'esterno del lato opposto dell'organizer per attacchi.

2. Spingere verso il basso l'altro lato dell'organizer per attacchi, consentendo alle nervature flessibili di agganciarsi al bordo dell'organizer per attacchi, bloccandolo in posizione.

Per rilasciare l'organizer per attacchi dal kit box:

1. Piegare le nervature flessibili 30 lontano dal bordo dell'organizer per attacchi 26 mentre si estrae l'organizer per attacchi e lo si allontana dalle nervature fisse.

MANUTENZIONE

Questo apparato è stato progettato per funzionare a lungo con una manutenzione minima. Per avere prestazioni sempre soddisfacenti occorre avere cura dell'apparato e sottoporlo a pulizia periodica.

⚠ ***AVVERTENZA: per ridurre il rischio di gravi lesioni personali, spegnere l'apparato e staccare il pacco batteria prima di eseguire qualsiasi regolazione o rimozione/ installazione di dotazioni o accessori.*** *Un avvio accidentale può causare lesioni.*

Il caricabatteria e il pacco batteria non sono parti riparabili.

Per informazioni sui contatti dei centri di assistenza, consultare il retro di questo manuale o visitare il sito web **www.2helpU.com**.

Lubrificazione

L'apparato non richiede alcuna ulteriore lubrificazione.

Pulizia

⚠ ***AVVERTENZA:*** *pericolo di scosse elettriche e rischio meccanico. Scollegare la spina dalla presa di corrente e/o rimuovere il pacco batteria, se estraibile, dal prodotto prima di pulirlo.*

⚠ ***AVVERTENZA:*** *per garantire un funzionamento sicuro ed efficiente, mantenere sempre puliti il prodotto e le feritoie di ventilazione (se del caso). Le feritoie di ventilazione possono essere pulite con una spazzolina asciutta con setole morbide non di metallo e/o con un aspirapolvere adatto. Non utilizzare acqua né soluzioni detergenti di alcun tipo.*

⚠ ***AVVERTENZA:*** *soffiare via la polvere dal corpo motore dell'apparecchio con aria compressa asciutta, appena si rileva sporco visibile all'interno e attorno alle feritoie di ventilazione. Quando si esegue questa procedura, indossare un dispositivo di protezione per gli occhi e una maschera antipolvere omologati.*

⚠ ***AVVERTENZA:*** *non utilizzare mai solventi o altri prodotti chimici aggressivi per pulire le parti non metalliche del prodotto. Tali sostanze chimiche possono indebolire i materiali utilizzati per questi componenti. Usare un panno inumidito solamente con acqua e sapone neutro. Evitare la penetrazione di liquidi all'interno del prodotto. Non immergere mai alcuna parte del prodotto in un liquido.*

Riduzione dell'esposizione alle polveri

Prima di iniziare a lavorare verificare la classe di pericolosità delle polveri che saranno generate durante la lavorazione.

⚠ ***AVVERTENZA:*** *evitare di toccare o inalare le polveri perché possono essere dannose per la salute. Le polveri generate durante l'impiego di un elettroutensile e quando si svolgono altre attività di costruzione possono contenere sostanze chimiche, minerali o particelle note per causare infezioni respiratorie, reazioni allergiche, tumori, difetti congeniti o danni all'apparato riproduttivo all'operatore o alle persone che si trovano lì.*

- *Tali polveri possono essere generate, ad esempio, quando si lavora su legni duri, come il legno di faggio o di quercia, vernici a base di piombo, calcestruzzo, muratura o pietre contenenti quarzo.*
- *Il materiale contenente amianto può essere maneggiato esclusivamente da personale specializzato.*
- *Osservare le norme pertinenti in vigore nel proprio Paese per i materiali da lavorare.*
- *Utilizzare un aspirapolvere o un sistema di aspirazione con una classe di protezione ufficialmente approvata in conformità con le normative locali sulla protezione dalla polvere e adatto al materiale su cui lavorare.*
- *Catturare le particelle di polvere risultanti direttamente alla fonte ed evitare i depositi nell'area circostante. Utilizzare a tale scopo accessori per l'aspirazione adeguati.*

Misure aggiuntive:

- *assicurarsi che il luogo di lavoro sia ben ventilato.*
- *Indossare un respiratore idoneo per il tipo di polveri generate.*

Accessori opzionali

⚠ ***AVVERTENZA:*** *poiché accessori diversi da quelli offerti da DEWALT non sono stati testati con questo prodotto, l'utilizzo di tali accessori potrebbe essere pericoloso. Per ridurre il rischio di lesioni alle persone, utilizzare soltanto gli accessori consigliati da DEWALT per l'uso con questo prodotto.*

Rivolgersi al proprio rivenditore per ulteriori informazioni sugli accessori più adatti.

Protezione dell'ambiente

I prodotti/Le batterie sono riciclabili, ma, se sono contrassegnati con il simbolo del cassonetto barrato, non devono essere smaltiti con i normali rifiuti domestici.

Lasciare scaricare completamente le batterie e separarle e, se possibile, separare le fonti luminose dal prodotto. È responsabilità dell'utilizzatore provvedere all'eliminazione di tutti i dati personali dal prodotto da smaltire. A quel punto sarà possibile conferirlo presso un centro di raccolta ufficiale o presso un rivenditore aderente all'iniziativa, che nella maggior parte dei casi lo ritirerà a titolo gratuito. L'imballaggio deve essere scartato in base al codice del materiale contrassegnato su di esso. Le istruzioni per l'uso e la sicurezza devono essere smaltite solo quando il prodotto non è più in uso.

Per informazioni sulla gestione dei rifiuti, rivolgersi alla propria comunità locale/al proprio comune di residenza. Per ulteriori informazioni, visitare il sito web **www.2helpU.com** e scansionare il codice QR riportato sopra.

18 V BORSTELLOZE MULTI-KOP BOORMACHINE/ SCHROEVENDRAAIER DCD803

WAARSCHUWING: Lees alle veiligheidswaarschuwingen, instructies, illustraties en specificaties in deze handleiding, met inbegrip van de delen over de geleverde accu en lader in een originele gereedschapshandleiding of de afzonderlijke Accu's en laders-handleidingen. *Handleidingen kunnen verkregen worden door contact op te nemen met de klantendienst (raadpleeg de laatste pagina van deze handleiding).*

Technische gegevens

		DCD803
Spanning	V_{DC}	18
Type		10
Accutype		Li-Ion
Snelheid onbelast		
1e versnelling	min^{-1}	0–450
2e versnelling		0–1650
Max. koppel	Nm	73
Capaciteit boorkop	mm	1,5–13
Gewicht (zonder accu/boorkop)	kg	0,97
Gewicht (zonder accu/met boorkop)	kg	1,34
Geluids- en trillingswaarden (triax vectorsom) overeenkomstig EN62841-2-1 en EN62841-2-2:		
L_{PA} (emissie geluidsdrukniveau)	dB(A)	77
L_{WA} (geluidsvermogensniveau)	dB(A)	85
K (onzekerheid voor het gegeven geluidsniveau)	dB(A)	5
Boren in metaal		
Trillingsemissiewaarde $a_{h,D}$ =	m/s^2	<2,5
Onzekerheid K =	m/s^2	1,5
Schroeven		
Trillingsemissiewaarde a_h =	m/s^2	<2,5
Onzekerheid K =	m/s^2	1,5

Het trillings- en/of geluidsemissieniveau dat in dit gegevensblad wordt gegeven, is gemeten overeenkomstig een gestandaardiseerde test opgegeven in EN62841 voor het vergelijken van het ene gereedschap met het andere. Er kan een eerste beoordeling van blootstelling mee worden uitgevoerd.

WAARSCHUWING: *Het opgegeven trillings- en/of geluidsemissieniveau geldt voor de belangrijkste toepassingen van het gereedschap. Als het gereedschap echter voor andere toepassingen of met andere accessoires wordt gebruikt, of slecht wordt onderhouden, kan de vibratie- en/of geluidsemissie verschillen. Dit kan het blootstellingsniveau aanzienlijk verhogen gedurende de totale werkperiode.*

Bij een schatting van het blootstellingsniveau aan vibratie- en/of geluid moet ook rekening worden gehouden met de tijd dat het gereedschap is uitgeschakeld, of aanstaat maar niet werkelijk wordt ingezet bij werkzaamheden. Dit kan het blootstellingsniveau gedurende de totale werkperiode aanzienlijk verlagen.

Stel vast of er nog aanvullende veiligheidsmaatregelen zijn ter bescherming van de gebruiker tegen de effecten van trilling en/of geluid, zoals: goed onderhoud van gereedschap en de accessoires, de handen warm houden (relevant voor trilling), organisatie van werkpatronen.

EG-conformiteitsverklaring

Machinerichtlijn

CE

MULTI-KOP boormachine/schroevendraaier DCD803 Type 10

Wij, de fabrikant zoals hieronder aangegeven, verklaren dat deze producten beschreven onder ***Technische gegevens*** voldoen aan:
2006/42/EG, EN62841-1:2015+A11:2022,
EN 62841-2-1:2018 + A11:2019 + A12:2022 + A1:2022,
EN 62841-2-2:2014 +AC:2015.

Deze producten zijn ook conform richtlijnen 2014/30/EU en 2011/65/EU. Neem voor meer informatie contact op met ons op het volgende adres of kijk op de achterzijde van de gebruiksaanwijzing.

De ondergetekende is verantwoordelijk voor de compilatie van het technisch bestand en legt deze verklaring af namens de fabrikant.

Markus Rompel
Vice President of Engineering Europe
Stanley Black and Decker Deutschland GmbH
DEWALT, Richard-Klinger-Strasse 11,
65510, Idstein, Duitsland
31.07.2025

WAARSCHUWING: *Lees de instructiehandleiding om het risico op letsel te verminderen.*

Definities: Veiligheidsrichtlijnen

De definities hieronder beschrijven de ernstgraad voor elk signaalwoord. Gelieve de handleiding te lezen en op deze symbolen te letten.

GEVAAR: *Wijst op een dreigende gevaarlijke situatie die, indien niet vermeden, zal leiden* ***tot de dood of ernstige verwondingen****.*

WAARSCHUWING: *Wijst op een mogelijk gevaarlijke situatie die, indien niet vermeden,* ***zou kunnen*** *leiden tot* ***de dood of ernstige letsels.***

VOORZICHTIG: *Wijst op een mogelijk gevaarlijke situatie die, indien niet vermeden,* ***kan*** *leiden tot* ***kleine of matige letsels.***

OPMERKING: *Geeft een handeling aan* ***waarbij geen persoonlijk letsel optreedt*** *die, indien niet voorkomen,* ***schade aan goederen kan*** *veroorzaken.*

⚠ *Wijst op risico van een elektrische schok.*

⚠ *Wijst op brandgevaar.*

ALGEMENE VEILIGHEIDSWAARSCHUWINGEN VOOR ELEKTRISCH GEREEDSCHAP

⚠ ***WAARSCHUWING: Lees alle veiligheidswaarschuwingen, instructies, illustraties en specificaties die bij dit gereedschap zijn meegeleverd.*** *Het niet opvolgen van alle onderstaande instructies kan leiden tot een elektrische schok, brand en/of ernstig persoonlijk letsel.*

BEWAAR ALLE WAARSCHUWINGEN EN INSTRUCTIES ALS TOEKOMSTIG REFERENTIEMATERIAAL

De term „elektrisch gereedschap" in de waarschuwingen verwijst naar uw (met een snoer) op de netspanning aangesloten elektrische gereedschap of naar (draadloos) elektrisch gereedschap met een accu.

1) Veiligheid Werkplaats

a) ***Houd het werkgebied schoon en goed verlicht.*** *Rommelige of donkere gebieden zorgen voor ongelukken.*

b) ***Bedien elektrische gereedschappen niet in een explosieve omgeving, zoals in de nabijheid van ontvlambare vloeistoffen, gassen of stof.*** *Elektrische gereedschappen veroorzaken vonken die het stof of de dampen kunnen doen ontbranden.*

c) ***Houd kinderen en omstanders op een afstand terwijl u een elektrisch gereedschap bedient.*** *Als u wordt afgeleid kunt u de controle over het gereedschap verliezen.*

2) Elektrische Veiligheid

a) ***Stekkers van elektrisch gereedschap moeten in het stopcontact passen. Pas de stekker nooit op enige manier aan. Gebruik geen adapterstekkers samen met geaard elektrisch gereedschap.*** *Niet aangepaste stekkers en passende contactdozen verminderen het risico op een elektrische schok.*

b) ***Vermijd lichamelijk contact met geaarde oppervlaktes zoals buizen, radiatoren, fornuizen en ijskasten.*** *Er bestaat een verhoogd risico op een elektrische schok als uw lichaam geaard is.*

c) ***Stel elektrisch gereedschap niet bloot aan regen of natte omstandigheden.*** *Als er water in een elektrisch gereedschap terecht komt, verhoogt dit het risico op een elektrische schok.*

d) ***Behandel het stroomsnoer voorzichtig. Gebruik het stroomsnoer nooit om het elektrische gereedschap te dragen of te trekken, of de stekker uit het stopcontact te halen. Houd het snoer uit de buurt van warmte, olie, scherpe randen, of bewegende onderdelen.*** *Beschadigde snoeren of snoeren die in de war zijn verhogen het risico op een elektrische schok.*

e) ***Als u een elektrisch gereedschap buitenshuis gebruikt, gebruikt u een verlengsnoer dat geschikt is voor gebruik buitenshuis.*** *Het gebruik van een verlengsnoer dat geschikt is voor buitenshuis, vermindert het risico op een elektrische schok.*

f) ***Als het gebruik van een elektrisch gereedschap op een vochtige locatie onvermijdelijk is, gebruikt u een stroomvoorziening die beveiligd is met een aardlekschakelaar.*** *Het gebruik van een aardlekschakelaar vermindert het risico op een elektrische schok.*

3) Persoonlijke Veiligheid

a) ***Blijf alert, kijk wat u doet en gebruik uw gezonde verstand als u een elektrisch gereedschap bedient. Gebruik het gereedschap niet als u vermoeid bent of onder de invloed van drugs, alcohol of medicatie bent.*** *Een moment van onoplettendheid tijdens het bedienen van elektrische gereedschappen kan leiden tot ernstig persoonlijk letsel.*

b) ***Gebruik een beschermende uitrusting. Draag altijd oogbescherming.*** *Beschermende uitrusting zoals een stofmasker, antislip veiligheidsschoenen, een helm, of gehoorbescherming gebruikt in de juiste omstandigheden zal het risico op persoonlijk letsel verminderen.*

c) ***Vermijd onbedoeld starten. Zorg ervoor dat de schakelaar in de ‚off' (uit) stand staat voordat u het gereedschap aansluit op de stroombron en/of accu, het oppakt of ronddraagt.*** *Het ronddragen van elektrische gereedschappen met uw vinger op de schakelaar of het aanzetten van elektrische gereedschappen waarvan de schakelaar aan staat, zorgt voor ongelukken.*

d) ***Verwijder alle stelsleutels of moersleutels voordat u het elektrische gereedschap aan zet.*** *Een moersleutel of stelsleutel die in een ronddraaiend onderdeel van het elektrische gereedschap is achtergelaten kan leiden tot persoonlijk letsel.*

e) ***Rek u niet te ver uit. Blijf altijd stevig en in balans op de grond staan.*** *Dit zorgt voor betere controle van het elektrische gereedschap in onverwachte situaties.*

f) ***Draag geschikte kleding. Draag geen loszittende kleding of sieraden. Houd uw haar en kleding uit de buurt van bewegende onderdelen.*** *Loszittende kleding, sieraden of lang haar kunnen door bewegende delen worden gegrepen.*

g) ***Als er in apparaten wordt voorzien voor het aansluiten van stofverwijdering- of verzamelapparatuur, zorg er dan voor dat deze correct worden aangesloten en gebruikt.*** *Het gebruik van een stofverzamelaar kan aan stof gerelateerde gevaren verminderen.*

h) ***Denk niet dat u, doordat u het gereedschap veel hebt gebruikt, het allemaal wel weet en dat u de veiligheidsbeginselen kunt negeren.*** *Een onvoorzichtige actie kan in een fractie van een seconde ernstig letsel tot gevolg hebben.*

4) Gebruik en Verzorging van Elektrisch Gereedschap

a) ***Forceer het gereedschap niet. Gebruik het juiste elektrische gereedschap voor uw toepassing.*** *Het juiste elektrische gereedschap voert de werkzaamheden beter en veiliger uit waarvoor het is ontworpen.*

b) ***Gebruik het gereedschap niet als de schakelaar het niet aan en uit kan zetten.*** *Leder gereedschap dat niet met de schakelaar kan worden bediend is gevaarlijk en moet worden gerepareerd.*

c) ***Trek de stekker uit het stopcontact en/of neem de accu, als deze kan worden losgenomen, uit het elektrisch gereedschap en voer daarna pas aanpassingen uit, wissel daarna pas accessoires of berg daarna pas het gereedschap op.*** *Dergelijke preventieve veiligheidsmaatregelen verminderen het risico dat het elektrisch gereedschap per ongeluk opstart.*

d) ***Bewaar gereedschap dat niet wordt gebruikt buiten het bereik van kinderen en laat niet toe dat personen die onbekend zijn met het elektrische gereedschap***

of deze instructies het gereedschap bedienen. *Elektrische gereedschappen zijn gevaarlijk in handen van ongetrainde gebruikers.*

e) ***Onderhoud elektrische gereedschappen. Controleer op verkeerde uitlijning en het grijpen van bewegende onderdelen, breuk van onderdelen en andere omstandigheden die de werking van het gereedschap nadelig kunnen beïnvloeden. Zorg dat het gereedschap voor gebruik wordt gerepareerd als het beschadigd is.*** *Veel ongelukken worden veroorzaakt door slecht onderhouden gereedschap.*

f) ***Houd snijdgereedschap scherp en schoon.*** *Correct onderhouden snijdgereedschappen met scherpe snijdranden lopen minder snel vast en zijn gemakkelijker te beheersen.*

g) ***Gebruik het elektrische gereedschap, de accessoires en gereedschapsonderdelen enz. in overeenstemming met deze instructies, waarbij u rekening houdt met de werkomstandigheden en de werkzaamheden die dienen te worden uitgevoerd.*** *Gebruik van het elektrische gereedschap voor werkzaamheden die anders zijn dan het bedoelde gebruik, kunnen leiden tot een gevaarlijke situatie.*

h) ***Houd de handgrepen en oppervlakken die u beet pakt, droog, schoon en vrij van olie en vet.*** *Door gladde handgrepen en oppervlakken die u beet pakt, kan veilig werken en bedienen van het gereedschap in onverwachte situaties onmogelijk worden.*

5) Gebruik en Verzorging van Gereedschap op Accu

a) ***Gebruik alleen de lader die door de fabrikant wordt opgegeven.*** *Een lader die geschikt is voor één accutype, kan een risico op brand veroorzaken indien gebruikt met een andere accu.*

b) ***Gebruik elektrische gereedschappen uitsluitend met speciaal omschreven accu's.*** *Gebruik van andere accu's kan leiden tot letsel en brandgevaar.*

c) ***Als de accu niet in gebruik is, dient u deze uit de buurt te houden van andere metalen voorwerpen zoals paperclips, munten, sleutels, spijkers, schroeven of andere kleine metalen voorwerpen die een verbinding van het ene contactpunt met het andere kunnen maken.*** *Het kortsluiten van de accucontactpunten samen kan brandwonden of brand veroorzaken.*

d) ***Als het gereedschap te zwaar wordt belast, kan er vloeistof uit de accu lekken; vermijd contact hiermee. Als u per ongeluk hier toch mee in contact komt, spoelt u met water. Als de vloeistof in contact met de ogen komt, dient u daarnaast medische hulp in te roepen.*** *Vloeistof afkomstig uit de accu kan irritatie of brandwonden veroorzaken.*

e) ***Werk niet met een accu of met gereedschap dat beschadigd is of waaraan wijzigingen zijn aangebracht.*** *Beschadigde of gemodificeerde accu's kunnen onvoorspelbaar gedrag vertonen dat kan leiden tot brand, explosie of een risico van letsel.*

f) ***Stel een accu of gereedschap niet bloot aan open vuur of uitzonderlijk hoge temperatuur.*** *Brand of een temperatuur boven de 130 °C kunnen de accu doen exploderen.*

g) ***Volg alle instructies voor het opladen en laad de accu of het gereedschap niet op buiten het temperatuurbereik dat in de instructies wordt opgegeven.*** *Door op onjuiste wijze opladen of opladen bij een temperatuur buiten het opgegeven bereik kan de accu beschadigd raken en het risico van brand toenemen.*

6) Service

a) ***Zorg dat u gereedschap wordt onderhouden door een erkende reparateur die uitsluitend identieke vervangende onderdelen gebruikt.*** *Dit zorgt ervoor dat de veiligheid van het gereedschap blijft gegarandeer.*

b) ***Probeer nooit beschadigde accu's te repareren.*** *De reparaties aan accu's mogen alleen worden uitgevoerd door de fabrikant of door geautoriseerde servicecentra.*

Veiligheidsinstructies voor alle handelingen

- ***Houd het elektrisch gereedschap vast aan geïsoleerde greepoppervlakken als u een handeling uitvoert waarbij het gereedschap of de kop met verborgen bedrading in contact kan komen.*** *Accessoires van gereedschap of bevestigingsmaterialen die in contact komen met bedrading waar spanning op staat, kunnen metalen onderdelen van het gereedschap onder stroom zetten en de gebruiker een elektrische schok geven.*

Veiligheidsinstructies wanneer u lange boren gebruikt

- ***Werk nooit op een hogere snelheid dan de maximale nominale snelheid van de boor.*** *Bij hogere snelheden zal de boor misschien doorbuigen als deze vrij kan draaien zonder contact met het werkstuk, wat persoonlijk letsel tot gevolg heeft.*
- ***Begin altijd met boren op een lage snelheid met de boor in contact met het werkstuk.*** *Bij hogere snelheden zal de boor misschien doorbuigen als deze vrij kan draaien zonder contact met het werkstuk, wat persoonlijk letsel tot gevolg heeft.*
- ***Oefen alleen in een directe lijn met de boort druk uit en oefen niet te veel druk uit.*** *Bits kunnen doorbuigen waardoor de bit kan breken of de gebruiker de controle kan verliezen, wat persoonlijk letsel tot gevolg heeft.*

Aanvullende veiligheidswaarschuwingen voor boormachines

- ***Zet het werkstuk met klemmen of op een andere praktische manier vast en ondersteun het op een stabiele ondergrond.*** *Wanneer u het werkstuk vasthoudt met de hand of tegen uw lichaam gedrukt houdt, is het instabiel en kunt u de controle verliezen.*
- ***Accessoires en het gereedschap kunnen tijdens het werken heet worden.*** *Draag wanneer u ze hanteert handschoenen als u toepassingen uitvoert waarbij warmte vrijkomt, zoals werken met de hamerboor en het boren in metaal.*
- ***Ventilatieopeningen bedekken vaak bewegende onderdelen en kunnen beter niet worden aangeraakt.*** *Loszittende kleding, sieraden of lang haar kunnen door bewegende delen worden gegrepen.*

Overige risico's

Ondanks het toepassen van de relevante veiligheidsvoorschriften en het implementeren van veiligheidsvoorzieningen kunnen sommige overige risico's niet worden vermeden. Dit zijn:

- *Gehoorbeschadiging.*
- *Risico op persoonlijk letsel door deeltjes die worden weggeslingerd.*
- *Risico van brandwonden omdat accessoires tijdens het gebruik heet worden.*
- *Risico van persoonlijk letsel als gevolg van langdurig gebruik.*

Compatibele accu's en laders

Deze accu's kunnen worden gebruikt:

Accu	(kg)	Accu	(kg)
DCB546	1,08	**DCB185**	0,35
DCB547/G	1,46	**DCB187**	0,54
DCB548	1,46	**DCB188**	0,95
DCB549	2,12	**DCB189**	0,54
DCB181	0,35	**DCBP034/G**	0,32
DCB182	0,61	**DCBP518/G**	0,75
DCB183/B/G	0,40	**DCB1880**	0,98
DCB184/B/G	0,62	**DCBP318**	0,50

Deze laders mogen gebruikt worden: DCB104, DCB107, DCB112/ DCB1102, DCB115/ DCB1104, DCB117/ DCB1112, DCB118, DCB132.

Raadpleeg de handleiding van de accu/lader voor meer informatie.

Inhoud van de verpakking

De verpakking bevat:

1 Boormachine/schroevendraaier
4 Boorkoppen
1 Lader
1 Li-Ion-accu (modellen C1, D1, L1, M1, P1, S1, T1, X1, Y1)
2 Li-Ion-accu's (modellen C2, D2, L2, M2, P2, S2, T2, X2, Y2)
3 Li-Ion-accu's (modellen C3, D3, L3, M3, P3, S3, T3, X3, Y3)
1 Gebruikershandleiding

OPMERKING: Bij de N-modellen worden geen accu's, laders en gereedschapskoffers geleverd. Bij de NT modellen worden geen accu's en laders geleverd. Bij B-modellen worden Bluetooth®-accu's geleverd.

OPMERKING: Het merkteken met het woord Bluetooth® en logo's zijn geregistreerde handelsmerken die eigendom zijn van Bluetooth®, SIG, Inc. en ieder gebruik van dergelijke merktekens door DEWALT door Stanley Fat Max vindt plaats onder licentie. Overige handelsmerken en merknamen zijn eigendom van hun respectievelijke eigenaren.

- *Controleer het gereedschap, de onderdelen of accessoires op eventuele beschadiging tijdens het transport.*
- *Neem de tijd om deze handleiding grondig door te lezen en te begrijpen voordat u het apparaat in gebruik neemt.*

Markering op het gereedschap

De volgende pictogrammen staan op het gereedschap vermeld:

Lees gebruiksaanwijzing voor gebruik.

Zichtbare straling. Staar niet in het licht.

Positie datumcode (Afb. [Fig.] A)

De productiedatumcode 13 bestaat uit een 4-cijferig jaar gevolgd door een 2-cijferige week en wordt uitgebreid met een 2-cijferige fabriekscode.

Beschrijving (Afb. A)

⚠ ***WAARSCHUWING:*** *Breng nooit wijzigingen in het gereedschap of een onderdeel ervan aan. Beschadiging of persoonlijk letsel kan daarvan het gevolg zijn.*

Componenten

1. Accu
2. Accuvrijgaveknop
3. Hoofdhandgreep
4. Variabele snelheidsschakelaar
5. Vooruit/achteruit- en ontgrendelknop
6. Kraag voor selectie van de werkstand
7. Snelheidskeuzeknop
8. Werklicht
9. Metalen boorkop
10. Haakse boorkop
11. Snelspanboorkop
12. Snelspan offset boorkop
13. Plaats van de datumcode

Bedoeld gebruik

Deze boormachine/schroevendraaier is ontworpen voor professionele boor- en schroeftoepassingen.

NIET gebruiken onder natte omstandigheden of op een plaats waar brandbare vloeistoffen of gassen zijn.

Deze boormachine/schroevendraaier is professioneel elektrisch gereedschap.

Laat kinderen **NIET** met het gereedschap in contact komen. Toezicht is vereist als onervaren gebruikers met dit product werken.

- **Kinderen en zieken.** Dit apparaat is niet bedoeld voor gebruik door jonge kinderen en personen met een zwakke gezondheid, zonder toezicht.
- Dit product is niet bedoeld voor gebruik door personen (waaronder kinderen) die verminderde fysieke, sensorische of psychische vermogens hebben of die het ontbreekt aan ervaring, kennis of bekwaamheden, mits zij onder toezicht staan van een persoon die verantwoordelijk is voor hun veiligheid. Laat nooit kinderen alleen met dit product.

MONTAGE EN AANPASSINGEN

⚠ ***WAARSCHUWING: Beperk het risico van ernstig persoonlijk letsel, schakel het gereedschap uit en neem de accu uit, voor u aanpassingen uitvoert of hulpstukken of accessoires plaatst/verwijdert.*** *Wanneer het gereedschap per ongeluk wordt gestart, kan dat leiden tot letsel.*

⚠ ***WAARSCHUWING:*** *Gebruik uitsluitend accu's en laders van het merk DEWALT.*

De accu in het gereedschap plaatsen en de accu uit het gereedschap nemen (Afb. B)

OPMERKING: Controleer dat de accu 1 geheel is opgeladen.

De accu in de handgreep van het gereedschap plaatsen

1. Houd de accu tegenover de rails in de handgreep van het gereedschap (Afb. B).
2. Schuif de accu in de handgreep tot deze stevig vastzit en let er vooral op dat u de accu hoort vastklikken.

De accu uit het gereedschap nemen

1. Druk op de vrijgaveknop van de accu 2 en trek de accu stevig uit de handgreep van het gereedschap.
2. Zet de accu in de lader.

Accu's met vermogenmeter (Afb. B)

Er zijn accu's van de merken DEWALT met een vermogenmeter en deze 14 bestaat uit drie groene LED-lampjes die een aanduiding geven van de resterende lading van de accu.

U kunt de vermogenmeter activeren door de knop van de vermogenmeter ingedrukt te houden. Een combinatie van de drie groene LED-lampjes gaat branden en dat geeft een aanduiding van de hoeveelheid lading die de accu nog heeft. Wanneer de lading in de accu onder het bruikbare niveau ligt, gaat de vermogenmeter niet branden en moet de accu worden opgeladen.

OPMERKING: De accumeter geeft slechts een indicatie van de hoeveelheid lading die de accu nog heeft. De indicator geeft geen aanwijzingen over de functionaliteit van het gereedschap en is onderhevig aan schommelingen afhankelijk van productcomponenten, temperatuur en de toepassing door de eindgebruiker.

Riemhaak en magnetische bithouder (Afb. C)

(Optionele accessoires)

⚠ ***WAARSCHUWING: Beperk het risico van ernstig persoonlijk letsel, gebruik de riemhaak van het gereedschap UITSLUITEND om het gereedschap aan een werkriem te hangen. Gebruik de riemhaak NIET*** *om het gereedschap vast te zetten of tijdens het gebruik aan een persoon of voorwerp vast te maken.* ***Hang het gereedschap NIET*** *boven uw hoofd en hang geen voorwerpen op aan de riemhaak.*

⚠ ***WAARSCHUWING: Beperk het risico van ernstig persoonlijk letsel,*** *let erop dat de schroef waarmee de riemhaak vastzit, goed is bevestigd.*

BELANGRIJK: Gebruik voor het bevestigen of vervangen van de riemhaak 16 of magnetische bithouder 25, alleen de montageschroef 15 die werd meegeleverd. Verzeker dat de schroef stevig is vastgedraaid.

De riemhaak en de magnetische bithouder kunnen voor links- of rechtshandige gebruikers aan één van beide zijden van het gereedschap worden bevestigd, maar alleen met de meegeleverde schroef. Als u de riemhaak of de magnetische bithouder niet wilt gebruiken, kunt u deze van het gereedschap verwijderen.

U kunt de riemhaak of de bithouder verplaatsen door de schroef die de riemhaak op z'n plaats houdt, te verwijderen en de tegenovergestelde zijde opnieuw te monteren. Verzeker dat de schroef stevig is vastgedraaid.

De riemhaak kan ook gebruikt worden om de boorkophouder op te hangen. Raadpleeg ***Boorkophouder.***

Boorkophouder (Afb. J–L)

Dit gereedschap wordt geleverd met een boorkophouder 26 voor tot 4 boorkoppen. De boorkophouder heeft 4 gaten om de houder met schroeven of nagels aan een muur te hangen om boorkoppen te bewaren (Afb. J).

Duw, om een boorkop op de houder te hangen, de boorkop rechtstreeks over de boorkophouder 28 tot de kraag van de boorkop de achterkant van de houder raakt (Afb. L).

Trek, om een boorkop van de houder te halen, aan de kraag 17 van de boorkop en trek deze van de houder.

Riemhaakoptie

De riemhaak 16 kan ook aan de achterkant van de boorkophouder bevestigd worden, zodat de houder opgehangen kan worden (Afb. K).

BELANGRIJK: Gebruik alleen de bijgeleverde schroef 15 tijdens het bevestigen of vervangen van de riemhaak. Verzeker dat de schroef stevig is vastgedraaid.

OPMERKING: Verwijder de riemhaak op de achterkant als de houder rechtstreeks tegen een muur bevestigd wordt.

Het installeren en verwijderen van hulpstukken (Afb. A, D–E2)

⚠ ***WAARSCHUWING:*** *Gevaar voor elektrische schok. Dit product mag nimmer in de buurt van water worden gebruikt.*

⚠ ***WAARSCHUWING:*** *Gevaar voor brandwonden. Tijdens het gebruik worden de bewegende delen in de voedingseenheid heet. Voorkom contact met bewegende delen binnen de voedingseenheid tijdens het verwijderen en installeren van accessoires.*

⚠ ***WAARSCHUWING:*** *Voorafgaand aan het samenstellen dient de voedingseenheid vergrendeld te worden door het schuifmechanisme voor vooruit/achteruit in de centrale stand in te stellen en de accu van het gereedschap aft te nemen. Verwijder elke accessoire van het hulpstuk voordat het hulpstuk wordt geplaatst of verwijderd.*

Op de kraag voor selectie van de werkstand aan de voorkant van het gereedschap 6, bevindt zich een gele ring 24 om aan te geven of de kop goed geplaatst en op zijn plaats op het gereedschap vergrendeld is (Afb. E1).

1. Schuif de kop op de as 18, met de nokken 19 op de kop uitgelijnd met de sleuven 20 rond de as (Afb. D).
2. Draai de kop, eens op de as, lichtjes tot de nokken in de sleuven klikken. Als de kop stevig is bevestigd op in positie vergrendeld is, mag de gele ring rond de kraag van de kop niet langer zichtbaar zijn (Afb. E2).

OPMERKING: Verzeker vóór gebruik dat de gele ring 24 niet langer zichtbaar is.

3. Trek, om de kop te verwijderen, aan de kraag 17 van de kop en trek deze van het gereedschap (Afb. D).

OPMERKING: De kop moet niet gedraaid worden als deze van het gereedschap gehaald wordt.

OPMERKING: De 6,35 mm inbus haakse bevestiging 10 maakt het mogelijk om meerdere koppen op de as te bevestigen. Volg, met de 6,35 mm inbus haakse bevestiging op het gereedschap geïnstalleerd, instructies 1, 2 en 3 om bijkomende koppen te installeren en verwijderen.

OPMERKING: Gebruik alleen hulpstukken die specifiek voor de voedingseenheid werden ontwikkeld en daar compatibel mee zijn. Zie de afzonderlijke gebruiksaanwijzingen voor specifieke waarschuwingen op het gebied van de veiligheid en bedieningsinstructies voordat hulpstukken in combinatie met de voedingseenheid worden gebruikt.

Een boortje of accessoire in de sleutelloze boorkop plaatsen (Afb. A, F)

⚠ ***WAARSCHUWING:*** *Probeer niet om boren (of andere accessoires) vast te zetten door het voorste gedeelte van de spankop vast te houden en het gereedschap in te schakelen. Dit kan leiden tot beschadiging van de spankop en tot persoonlijk letsel. Vergrendel altijd de Aan/Uit-schakelaar en trek de stekker uit het stopcontact wanneer u accessoires wisselt.*

⚠ ***WAARSCHUWING:*** *Controleer altijd dat het boortje goed vastzit voordat u het gereedschap inschakelt. Een los boortje kan uit het gereedschap schieten en dat zou dan persoonlijk letsel kunnen veroorzaken.*

Uw gereedschap is voorzien van een sleutelloze spankop 21 met een draaiende kraag 22 voor bediening van de spankop met één hand. Ga als volgt stapsgewijs te werk wanneer u een boortje of een ander accessoire wilt inzetten.

1. Schakel het gereedschap uit en verwijder de accu 1.
2. Pak de zwarte kraag van de spankop met één hand vast en zet het gereedschap vast met de andere hand. Draai de kraag zo ver naar links dat u het accessoire van uw keuze kunt inzetten.
3. Steek het accessoire ongeveer 19 mm in de sleutelloze spankop 21 en draai deze stevig vast door de kraag 22 naar rechts te draaien met de ene hand terwijl u het gereedschap met de andere vasthoudt. Wanneer de spankop bijna is vastgezet, hoort u een klikkend geluid. Uw gereedschap is voorzien van een mechanisme voor automatische asvergrendeling. Zo kunt u de spankop met één hand openen en sluiten.
4. Het is belangrijk dat u de spankop vastzet met één hand op de kraag van de spankop terwijl u het gereedschap met de andere hand zo goed mogelijk vasthoudt.
5. U kunt het accessoire losmaken door stap 1 en 2 die hierboven worden vermeld, te herhalen.

Snelspankop (Afb. A, G)

De 1/4" snelspanboorkop 11 en 1/4" inbus snelspan offset boorkop 12 gebruik een snelspankop.

OPMERKING: De boorkop is alleen geschikt voor 1/4" (6,35 mm) inbuskoppen van 1" (25,4 mm) bits.

Zet de knop voor vergrendeling in de stand voorwaarts/ achterwaarts 5 in de positie voor vergrendeling in de uit-stand (midden) en verwijder de accu voordat u accessoires vervangt.

Steek, om een accessoire te installeren, het accessoire volledig in de snelspankop 23. Het accessoire wordt op z'n plaats vergrendeld.

Trek om een accessoire te verwijderen de kraag van de spankop 27 weg van de voorkant van het gereedschap. Haal het accessoire uit de snelspankop 23.

Het installeren van een bit of accessoire zonder hulpstuk (Afb. F)

U kunt uw gereedschap resp. apparaat zonder geplaatst hulpstuk gebruiken.

Plaats een inbusbit rechtstreeks in de as 18. Het wordt magnetisch op zijn plaats gehouden.

BEDIENING

Instructies voor gebruik

⚠ ***WAARSCHUWING:*** *Houd u altijd aan de veiligheidsinstructies en van toepassing zijnde voorschriften.*

⚠ ***WAARSCHUWING: Om het gevaar op ernstig persoonlijk letsel te verminderen, zet u het gereedschap uit en ontkoppelt u de accu, voordat u enige aanpassing maakt of hulpstukken of accessoires verwijdert/installeert.*** *Het onbedoeld opstarten kan letsel veroorzaken.*

Juiste handpositie (Afb. I)

⚠ ***WAARSCHUWING:*** *Beperk het risico op ernstig persoonlijk letsel, plaats* ***ALTIJD*** *uw handen in de juiste positie, zoals afgebeeld.*

⚠ ***WAARSCHUWING:*** *Houd, om het risico op persoonlijk letsel te verminderen, het gereedschap* ***ALTIJD*** *stevig vast, zodat u voorbereid bent om een plotselinge terugslag.*

Voor een juiste positie van de handen zet u één hand op de hoofdhandgreep 3 en houdt u de accu vast met de andere hand 1.

Snelheidsinstelling (Afb. A)

Het gereedschap is voorzien van twee instellingen voor de snelheid voor meer veelzijdigheid. **OPMERKING:** Verander niet van snelheid als het gereedschap in werking is Laat het gereedschap altijd volledig tot stilstand komen voordat u de snelheid verandert.

1. Zet het gereedschap uit en laat het tot stilstand komen als u snelheid 1 (een hoog koppel) wilt kiezen. Schuif de snelheidskeuzeknop 7 naar achter (weg van de kop).
2. Zet het gereedschap uit en laat het tot stilstand komen als u snelheid 2 (instelling voor hoge snelheid) wilt kiezen. Schuif de snelheidskeuzeknop naar voor (in de richting van de kop).
3. Als het gereedschap niet op een andere snelheid werkt, controleer dan dat de snelheidsregelaar goed ingrijpt in de voorwaartse of achterwaartse positie.

Standenselectie (Afb. H)

Met de kraag 6 voor de standenselectie kunt u afhankelijk van de geplande toepassing, de juiste bedrijfsstand selecteren.

Draai, als u één van de standen wilt selecteren, de kraag tot het symbool van uw keuze tegenover de pijl staat.

⚠ ***WAARSCHUWING:*** *Als de kraag voor keuze van de bedrijfsstand op de stand boormachine staat, zal de koppeling van de boormachine niet ingrijpen. De boormachine kan vastlopen als u deze overbelast en er kan dan een plotselinge draaibeweging ontstaan.*

Symbool	Modus
	Boren
1-15	Schroeven vastdraaien (hoger cijfer = groter aanhaalmoment)

Aan/Uit-schakelaar/regelknop variabele snelheid Vooruit/achteruit (Afb. A)

Het gereedschap wordt in- en uitgeschakeld door de variabele snelheidsschakelaar 4 in te trekken en los te laten. Hoe verder u de Aan/Uit-schakelaar indrukt, des te hoger de snelheid van het gereedschap. Uw gereedschap is voorzien van een rem. De spankop stopt zodra u de aan/uit-schakelaar geheel loslaat.

Met de regelknop Vooruit/Achteruit 5 bepaalt u de draairichting van het gereedschap. Deze knop dient ook als knop voor vergrendeling in de Uit-stand.

- U selecteert de draairichting vooruit (naar rechts) door de Aan/Uit-schakelaar los te laten en de regelknop Vooruit/ Achteruit aan de rechterzijde van het gereedschap in te drukken.
- U selecteert de draairichting achteruit (naar links) door de regelknop Vooruit/Achteruit aan de linkerzijde van het gereedschap in te drukken.

OPMERKING: De middelste stand van de regelknop vergrendelt het gereedschap in de uit-stand. Wanneer u de stand van de regelknop wijzigt, is het belangrijk dat u de aan/uit-knop niet indrukt.

OPMERKING: U kunt het gereedschap beter niet voortdurend in het variabele snelheidsbereik gebruiken. Hierdoor kan de schakelaar beschadigd raken en u kunt het beter vermijden.

OPMERKING: De eerste keer dat het gereedschap wordt gebruikt nadat de draairichting is gewijzigd, hoort u een klik wanneer u het gereedschap opstart. Dit is normaal en wijst niet op een probleem.

Werklamp (Afb. A)

De werklamp 8 wordt geactiveerd als de variabele snelheidsschakelaar 4 wordt indrukt en gaat 20 seconden nadat de variabele snelheidsschakelaar los is gelaten automatisch uit. Als de variabele snelheidsschakelaar ingedrukt gehouden blijft, zal de werklamp blijven branden.

OPMERKING: De werklamp is bedoeld voor het verlichten van het werkoppervlak in de onmiddellijke nabijheid en het is niet de bedoeling dat u de lamp gebruikt zoals u een zaklantaarn gebruikt.

Een toepassing uitvoeren (Afb. A)

⚠ ***WAARSCHUWING: Verzeker, om het risico op persoonlijk letsel te verminderen, ALTIJD*** *dat het werkstuk is verankerd of stevig is vastgeklemd.*

⚠ ***WAARSCHUWING:*** *Wacht altijd tot de motor volledig tot stilstand is gekomen voordat u de draairichting verandert.*

Vóór het uitvoeren van werkzaamheden

- Stel de selectieknop voor de snelheid 7 in. Zie ***Snelheidsselectie***.
- Plaats het juiste boortje of accessoire in de boorkop. Raadpleeg de installatie-instructies voor accessoires in deze handleiding.

⚠ ***WAARSCHUWING:***

- *Meng of pomp niet met dit gereedschap vloeistoffen die gemakkelijk kunnen ontbranden of kunnen ontploffen (wasbenzine, alcohol, enz.).*
- *Meng of roer geen brandbare vloeistoffen die als zodanig zijn gelabeld.*

Schroeven

Uw gereedschap heeft een koppeling met verstelbare torsie voor het in- en uitdraaien van bevestigingsmateriaal in een uitgebreide reeks vormen en maten. De getallen 1–15 op de kraag voor selectie van de werkstand 6 worden gebruikt voor het instellen van het torsiebereik voor het schroevendraaien. Hoe hoger het getal op de kraag, des te hoger het aanhaalmoment en hoe vaster het bevestigingsmateriaal kan worden geschroefd.

1. Draai de kraag voor selectie van de werkstand 6 in de gewenste stand. Raadpleeg ***Standselectie***.
2. Trek aan de variabele snelheidsschakelaar 4 en oefen druk uit in een rechte lijn met het bit, tot de bevestiging op de gewenste diepte in het werkstuk zit.

Aanbevelingen voor schroevendraaien

- Begin met een lagere instelling voor de torsie, en ga vervolgens door naar hoger instellingen voor de torsie zodat u niet het werkstuk of het bevestigingsmateriaal kunt beschadigen.
- Probeer in een stuk afvalhout of op een onzichtbare plek of u de kraag voor selectie van de werkstand in de juiste stand hebt gezet.

Boren

1. Draai de kraag voor selectie van de werkstand 6 naar het "symbool boormachine." Zie de ***Standselectie***.
2. Maak met de boor contact met het werkstuk.

OPMERKING: Gebruik alleen scherpe boren.

3. Trek aan de variabele snelheidsschakelaar 4 en oefen druk uit in een rechte lijn met het bit, tot het bit de gewenste diepte bereikt.

⚠ ***WAARSCHUWING:*** *De boormachine kan vastlopen als u deze overbelast en er kan dan een plotselinge draaibeweging ontstaan. Wees altijd voorbereid op het vastlopen. Grijp de boormachine stevig met beide handen vast zodat u de draaibeweging kunt beheersen en letsel kunt vermijden.*

4. Laat de motor draaien terwijl u de boor terugtrekt uit het geboorde gat, zodat het niet kan vastlopen.

Aanbevelingen voor boren

- Oefen tijdens het boren altijd in een rechte lijn druk uit op de boor, maar duw niet zo hard dat de motor vastloopt of de boor wordt gebogen.
- **ALS DE BOORMACHINE VASTLOOPT:**

- **LAAT DE AAN/UIT-SCHAKELAAR ONMIDDELLIJK**, los, haal de boor uit het werkstuk, en bepaal wat de oorzaak van het vastlopen is.

- **DRUK NIET DE AAN/UIT-SCHAKELAAR STEEDS OPNIEUW IN IN EEN POGING DE VASTGELOPEN BOOR TE STARTEN—DIT KAN DE BOORMACHINE BESCHADIGEN.**

- U kunt het doorbreken van het materiaal en het vastlopen tot een minimum beperken door de druk op de boormachine te verminderen en de boor geleidelijk door het laatste gedeelte van het boorgat te leiden.

- Grote gaten, 8 mm tot 13 mm boren in staal, kan gemakkelijker gemaakt worden als er eerst een gat, 4 mm tot 5 mm, wordt geboord.
- Gebruik een houten "steunblok" wanneer u boort in dun materiaal of in materiaal dat gemakkelijk splintert, om beschadiging van het werkstuk te voorkomen.

MAXIMALE AANBEVOLEN CAPACITEITEN		
DCD803		
	Boor kop	**Haakse boorkop Snelspanboorkop Snelspan offset boorkop Inbusas (Aanbevolen met 6,35 mm inbusbits)**
HOUT		
Houtboor	31,75 mm (1-1/4")	Alleen schroevendraaier
Peddel	38 mm (1-1/2")	Alleen schroevendraaier
Gedraaid	12,7 mm (1/2")	Alleen schroevendraaier
Zelftappend	54 mm (2-1/8")	Alleen schroevendraaier
Gatenzaag	57 mm (2-1/4")	Alleen schroevendraaier
METAALSPLINTERS		
Gedraaid	9,5 mm (3/8")	Alleen schroevendraaier

De boorkophouder in de gereedschapskist monteren/ eruit verwijderen (Afb. M)

Om de boorkophouder in de gereedschapskist te monteren:

1. Plaats een kant van de boorkophouder **26** onder alle vaste ribben **29** en verzeker dat de flexibele ribben **30** zich naast de tegenovergestelde kant van de boorkophouder bevinden.
2. Duw de ene kant van de boorkophouder omlaag waardoor de flexibele ribben rond de rand van de boorkophouder vast klikken, om deze op zijn plaats te vergrendelen.

Om de boorkophouder uit de gereedschapskist te halen:

1. Buig de flexibele ribben **30** weg van de rand van de boorkophouder **26** terwijl u de boorkophouder los en weg van de vaste ribben trekt.

ONDERHOUD

Uw gereedschap op stroom is ontworpen om gedurende een lange tijdsperiode te functioneren met een minimum aan onderhoud. Het continu naar bevrediging functioneren hangt af van de juiste zorg voor het gereedschap en regelmatig schoonmaken.

⚠ ***WAARSCHUWING: Om het gevaar op ernstig persoonlijk letsel te verminderen, zet u het gereedschap uit en ontkoppelt u de accu, voordat u enige aanpassing maakt of hulpstukken of accessoires verwijdert/installeert.*** *Het onbedoeld opstarten kan letsel veroorzaken.*

Aan de lader en de accu kan geen onderhoud worden verricht.

Raadpleeg de achterkant van deze handleiding voor de contactgegevens van het servicecentrum of ga naar **www.2helpu.com**.

Smering

Uw elektrische gereedschap heeft geen aanvullende smering nodig.

Reiniging

⚠ ***WAARSCHUWING:*** *Elektrische schok en mechanisch gevaar. Trek de stekker uit de voedingsbron en/of verwijder de accu, indien mogelijk, uit het product voordat u het reinigt.*

⚠ ***WAARSCHUWING:*** *Houd het product en de ventilatiesleuven (indien van toepassing) altijd schoon, om een veilige en efficiënte werking te verzekeren. De ventilatiesleuven kunnen gereinigd worden met een droge, zachte niet metalen borstel en/of een geschikte stofzuiger. Gebruik geen water of schoonmaakmiddelen.*

⚠ ***WAARSCHUWING:*** *Blaas vuil en stof door middel van droge lucht uit de hoofdbehuizing, zo vaak u ziet dat vuil zich in en rond de ventilatiesleuven verzamelt. Draag goedgekeurde oogbescherming en een goedgekeurd stofmasker wanneer u deze procedure uitvoert.*

⚠ ***WAARSCHUWING:*** *Gebruik nooit oplosmiddelen of andere bijtende chemicaliën voor het reinigen van de niet-metalen onderdelen van het product. Deze chemicaliën kunnen de materialen die in deze onderdelen worden gebruikt, week maken. Gebruik een doek die uitsluitend met water en milde zeep is bevochtigd. Laat nooit vloeistof in het product komen. Dompel nooit geen delen van het product onder in een vloeistof.*

De blootstelling aan stof verminderen

Controleer, vóór aanvang van het werk, de gevarenklasse van het stof dat tijdens het werk geproduceerd zal worden.

⚠ ***WAARSCHUWING:*** *Vermijd het aanraken of inademen van stof, omdat dit de gezondheid kan schaden. Stof dat wordt gevormd tijdens het gebruiken van elektrisch gereedschap en andere constructieactiviteiten, kan chemicaliën, mineralen of deeltjes bevatten die bekend staan om infecties van de luchtwegen, allergische reacties, kanker, geboorteafwijkingen of andere vruchtbaarheidsproblemen te veroorzaken bij de gebruiker of omstaanders.*

- *Zulk stof kan bijvoorbeeld gegenereerd worden tijdens het werken op hardhout, zoals beuk of eik, verf op loodbasis, beton, metselwerk of stenen die kwarts bevatten.*
- *Materiaal dat asbest bevat mag alleen door specialisten worden verwerkt.*
- *Bekijk de in uw land relevante regelgeving voor de materialen waar op gewerkt moet worden.*
- *Gebruik een stofzuiger of stofafzuigsysteem met een officieel goedgekeurde beschermingsklasse, om de plaatselijk geldende regelgeving inzake bescherming tegen stof en geschikt voor het materiaal waar op gewerkt moet worden na te leven.*
- *Vang de resterende stofdeeltjes direct bij de bron op en vermijd afzetting in de omliggende omgeving. Gebruik gepaste afzuigaccessoires voor dit doeleinde.*

Aanvullende maatregelen:

– *Verzeker dat de werkplaats goed geventileerd is.*

– *Draagt adembescherming die geschikt is voor het soort stof dat wordt gegenereerd.*

Als optie verkrijgbare accessoires

⚠ ***WAARSCHUWING:*** *Omdat andere accessoires dan deze die worden aangeboden door DEWALT niet met dit product zijn getest, kan het gebruik van dergelijke accessoires met dit gereedschap gevaarlijk zijn. Om het risico op letsel te beperken, mogen uitsluitend door DEWALT aanbevolen accessoires worden gebruikt met dit.*

Vraag uw verdeler om meer informatie over de juiste accessoires.

Bescherming van het milieu

Producten/batterijen zijn recyclebaar, maar als ze gemarkeerd zijn met de doorgekruiste afvalcontainer, mogen ze niet samen met normaal huishoudafval weggegooid worden. Laat de batterijen volledig ontladen en scheid ze, indien mogelijk, van lichtbronnen van het product. Het is de verantwoordelijkheid van de gebruiker om persoonsgegevens van dit product te verwijderen. Breng het afval daarna naar een officieel afvalinzamelcentrum of een deelnemende handelaar, die ze vaak gratis zal aanvaarden. De verpakking moet weggegooid worden op basis van de aangebrachte materiaalcode. De bedienings- of veiligheidsinstructies mogen alleen weggegooid worden als het betreffende product niet langer gebruikt wordt.

Vraag de richtlijnen inzake afvalbeheer bij uw plaatselijke community/gemeente. Ga voor meer informatie naar **www.2helpU.com** en scan de bovenstaande QR-code.

18 V BØRSTELØS MULTIHODE DRILL/TREKKER DCD803

ADVARSEL: Les alle sikkerhetsadvarsler, instruksjoner, illustrasjoner og spesifikasjoner i denne håndboken, inkludert batteri- og laderseksjonene i en original verktøyhåndbok eller den separate håndboken for batterier og ladere.

Håndbøker kan fås ved å kontakte kundeservice (se baksiden av denne håndboken).

Tekniske data

		DCD803
Spenning	V_{DC}	18
Type		10
Batteritype		Li-ion
Ubelastet hastighet		
1. gir	min^{-1}	0–450
2. gir		0–1650
Maks. moment	Nm	73
Chuck-kapasitet	mm	1,5–13
Vekt (uten batteripakke/feste)	kg	0,97
Vekt (uten batteripakke/med feste)	kg	1,34
Støyverdier og vibrasjonsverdier (triax vektor sum) i henhold til EN62841-2-1 og EN62841-2-2:		
L_{PA} (avgitt lydtrykksnivå)	dB(A)	77
L_{WA} (lydeffektnivå)	dB(A)	85
K (usikkerhet for det angitte lydnivået)	dB(A)	5
Boring i metall		
Vibrasjonsutslippsverdi $a_{h,D}$ =	m/s^2	<2,5
Usikkerhet K =	m/s^2	1,5
Skruing		
Vibrasjonsemisjonsverdi ah=	m/s^2	<2,5
Usikkerhet K =	m/s^2	1,5

Vibrasjons- og/eller støyemisjonsnivå angitt i dette informasjonsbladet er målt i henhold til en standardisert test avholdt i EN62841 og kan brukes for å sammenligne et verktøy med et annet. Det kan brukes til en forhåndsvurdering av eksponering.

ADVARSEL: *Det angitte vibrasjons- og/eller støyemisjonsnivået gjelder for verktøyets hovedbruksområder. Dersom verktøyet anvendes for andre bruksområder, med annet tilbehør eller er dårlig vedlikeholdt, kan vibrasjons- og/eller støyemisjonen avvike. Dette kan øke eksponeringsnivået betydelig for hele arbeidsperioden.*

En vurdering av eksponeringsnivået for vibrasjon og/eller støy bør også tas med i beregningen når verktøyet er slått av eller når det går uten faktisk å gjøre en jobb. Dette kan redusere eksponeringsnivået betydelig for hele arbeidsperioden.

Kartlegg ekstra sikkerhetstiltak for beskyttelse av brukeren mot støy og/eller vibrasjonseffekter, slik som vedlikehold av verktøy og tilbehør, holde hendene varme (relevant for vibrasjoner), organisering av arbeidsvanene.

EC- samsvarserklæring

Maskineridirektiv

CE

MULTIHODE Drill/trekker DCD803 Type 10

Vi, produsenten som angitt nedenfor, erklærer at disse produktene beskrevet under ***Tekniske data*** er i samsvar med: 2006/42/EC, EN62841-1:2015+A11:2022, EN 62841-2-1:2018 + A11:2019 + A12:2022 + A1:2022, EN 62841-2-2:2014 +AC:2015.

Disse produktene er også i samsvar med direktiv 2014/30/EU og 2011/65/EU. For mer informasjon, kontakt oss på følgende adresse eller se baksiden av denne bruksanvisningen.

Undertegnede er ansvarlig for sammenstillingen av den tekniske filen og fremsetter denne erklæringen på vegne av produsenten.

Markus Rompel
Vice President of Engineering Europe
Stanley Black and Decker Deutschland GmbH
DEWALT, Richard-Klinger-Strasse 11,
65510, Idstein, Tyskland
31.07.2025

ADVARSEL: *Les bruksanvisningen slik at skaderisikoen kan reduseres.*

Definisjoner: Retningslinjer for sikkerhet

Definisjonene nedenfor beskriver alvorlighetsnivået de enkelte signalordene er. Les brukerhåndboken og vær spesielt oppmerksom på disse symbolene.

FARE: *Angir en eksisterende farlig situasjon som, og hvis den ikke unngås,* ***vil*** *føre til* ***dødsfall eller alvorlig personskade****.*

ADVARSEL: *Angir en potensielt farlig situasjon som, og hvis den ikke unngås,* ***kan*** *føre til* ***dødsfall eller alvorlig personskade****.*

FORSIKTIG: *Angir en potensielt farlig situasjon som, og hvis den ikke unngås,* ***kan*** *føre til* ***mindre eller moderat personskade****.*

MERK: *Angir en arbeidsmåte* ***som ikke er relatert til personskader****, men som* ***kan*** *føre til* ***skader på utstyr hvis den ikke unngås.***

Angir fare for elektrisk støt.

Angir brannfare.

GENERELLE SIKKERHETSADVARSLER FOR ELEKTRISKE VERKTØY

ADVARSEL: Les alle sikkerhetsanvisninger, instruksjoner, illustrasjoner og spesifikasjoner som følger dette elektriske verktøyet. *Manglende overholdelse av instruksjonene som er listet opp under kan resultere i elektrosjokk, ild og/eller alvorlig skade.*

TA VARE PÅ ALLE ADVARSLER OG INSTRUKSJONER FOR FREMTIDIG BRUK

Uttrykket "elektrisk verktøy" i advarslene henviser til ditt strømdrevne (med ledning) elektriske verktøy eller ditt batteridrevne (uten ledning) elektriske verktøy.

1) Sikkerhet på arbeidsområdet

a) ***Hold arbeidsområdet godt opplyst.*** *Rotete eller mørke områder er en invitasjon til ulykker.*

b) ***Ikke bruk elektriske verktøy i eksplosive omgivelser, slik som i nærheten av antennelige væsker, gasser eller støv.*** *Elektrisk verktøy skaper gnister som kan antenne støv eller gasser.*

c) ***Hold barn og tilskuere borte mens du bruker et elektrisk verktøy.*** *Distraksjoner kan føre til at du mister kontrollen.*

2) Elektrisk sikkerhet

a) ***Støpselet til elektriske verktøy må passe til stikkontakten. Aldri modifiser støpselet på noen måte. Ikke bruk adaptere med jordede elektriske verktøy.*** *Umodifiserte støpsler og stikkontakter som passer vil redusere risikoen for elektrisk sjokk.*

b) ***Unngå kroppskontakt med jordete overflater slik som rør, radiatorer, komfyrer og kjøleskap.*** *Det finnes en økt risiko for elektrisk sjokk dersom kroppen din er jordet.*

c) ***Ikke eksponer elektriske verktøy for regn eller våte forhold.*** *Dersom det kommer vann inn i et elektrisk verktøy vil det øke risikoen for elektrisk sjokk.*

d) ***Ikke bruk ledningen feil. Aldri bruk ledningen til å bære, trekke eller dra ut støpselet til det elektriske verktøyet. Hold ledningen borte fra varme, olje, skarpe kanter eller bevegelige deler.*** *Skadede eller innviklede ledninger øker risikoen for elektrisk sjokk.*

e) ***Når du bruker et elektrisk verktøy utendørs, bruk en skjøteledning som er egnet for utendørs bruk.*** *Bruk av en skjøteledning beregnet for utendørs bruk reduserer risikoen for elektrisk sjokk.*

f) ***Dersom bruk av et elektrisk verktøy på et fuktig sted er uunngåelig, bruk en strømkilde med jordfeilbryter (RCD).*** *Bruk av jordfeilbryter (RCD) reduserer risikoen for elektrisk sjokk.*

3) Personlig sikkerhet

a) ***Hold deg våken, hold øye med det du gjør og bruk sunn fornuft når du bruker et elektrisk verktøy. Ikke bruk et elektrisk verktøy dersom du er trøtt eller er påvirket av medikamenter, narkotika eller alkohol.*** *Ett øyeblikks uoppmerksomhet under bruk av elektriske verktøy kan føre til alvorlig personskade.*

b) ***Bruk personlig verneutstyr. Bruk alltid vernebriller.*** *Verneutstyr slik som støvmaske, sklisikre vernesko, hjelm, eller hørselsvern brukt under passende forhold vil redusere personskader.*

c) ***Unngå utilsiktet oppstart. Sikre at bryteren er i av-stillingen før du kobler til strømkilden og/eller batteripakken, plukker opp eller bærer verktøyet.*** *Å bære elektriske verktøy med fingeren på bryteren eller å sette inn støpselet mens elektriske verktøy har bryteren på øker faren for ulykker.*

d) ***Fjern eventuelle justeringsnøkler før du slår på det elektriske verktøyet.*** *En nøkkel som er festet til en roterende del av det elektriske verktøyet kan føre til personskade.*

e) ***Ikke strekk deg for langt. Ha godt fotfeste og stå støtt hele tiden.*** *Dette fører til at du har bedre kontroll over det elektriske verktøyet ved uventede situasjoner.*

f) ***Bruk egnet antrekk. Ikke ha på deg løstsittende klær eller smykker. Hold hår og klær borte fra bevegelige deler.*** *Løstsittende antrekk, smykker eller langt hår kan bli fanget opp av bevegelige deler.*

g) ***Hvis apparatet er utstyrt for tilkobling av støvutsugings- og -oppsamlingsinnretning, må du sørge for at disse er koblet til og ordentlig sikret.*** *Bruk av støvoppsamlere kan redusere støvrelaterte farer.*

h) ***Ikke la kunnskap som du har fått fra hyppig bruk av verktøy la deg bli for selvsikker slik at du ignorerer verktøyets sikkerhetsprinsipper.*** *En tankeløs handling kan føre til alvorlig personskade på brøkdelen av et sekund.*

4) Bruk og vedlikehold av elektriske verktøy

a) ***Ikke bruk kraft på verktøyet. Bruk det elektriske verktøyet som situasjonen krever.*** *Det riktige elektriske verktøyet vil gjøre jobben bedre og tryggere ved den hastigheten det ble konstruert for.*

b) ***Ikke bruk verktøyet hvis bryteren ikke kan slå verktøyet av eller på.*** *Ethvert elektrisk verktøy som ikke kan kontrolleres med bryteren er farlig og må repareres.*

c) ***Koble støpselet fra strømkilden og/eller ta batteripakken av det elektriske verktøyet, hvis den er avtakbar, før du foretar noen justeringer, endrer tilbehør eller lagrer elektriske verktøy.*** *Slike preventive sikkerhetsforanstaltninger reduserer risikoen for å starte det elektriske verktøyet ved et uhell.*

d) ***Lagre elektriske verktøy som ikke er i bruk, utilgjengelig for barn og la ikke personer som ikke er kjent med det elektriske verktøyet eller disse instruksjonene bruke det.*** *Elektriske verktøy er farlige i hendene på utrenede brukere.*

e) ***Vedlikehold elektriske verktøy. Kontroller om bevegelige deler er feiljustert eller fastskjært, om deler er ødelagt eller andre forhold som kan påvirke driften av verktøyet. Dersom det er skadet, få verktøyet reparert før neste bruk.*** *Mange ulykker forårsakes av dårlig vedlikeholdte verktøy.*

f) ***Hold skjæreverktøy skarpe og rene.*** *Godt vedlikeholdte skjæreverktøy med skarpe skjærekanter setter seg mindre sannsynlig fast og er lettere å kontrollere.*

g) ***Bruk verktøyet, tilbehørene og bittene, osv., i samsvar med disse instruksjonene og ta i betraktning arbeidsforholdene og det arbeidet som skal utføres.*** *Bruk av det elektriske verktøyet for oppgaver som er forskjellige fra de som er tiltenkt kan føre til en farlig situasjon.*

h) ***Hold håndtakene og gripeflatene tørre, rene og frie for olje og fett.*** *Glatte håndtak og gripeområder gir utrygg håndtering og manglende kontroll over verktøyet i uventede situasjoner.*

5) Bruk og vedlikehold av batteridrevne verktøy

a) ***Bruk kun laderen som er spesifisert av produsenten.*** *En lader som passer for en type batteripakke kan føre til brannfare dersom den brukes med en annen batteripakke.*

b) ***Bruk kun elektriske verktøy sammen med de spesifiserte batteripakkene.*** *Bruk av andre batteripakker kan skape risiko for skader eller brann.*

c) ***Når batteripakken ikke er i bruk, hold den borte fra andre metallobjekter som binders, mynter, nøkler, spikere, skruer eller andre små metallobjekter som kan skape en forbindelse fra en batteripol til en annen.*** *Å kortslutte batteripolene kan føre til brannskader eller brann.*

d) ***Ved hardhendt behandling kan det komme væske ut fra batteriet. Unngå kontakt med denne. Dersom du ved***

et uhell kommer i kontakt med væsken, skyll med vann. Dersom du får væsken i øynene, oppsøk lege umiddelbart. *Batterivæske kan føre til irritasjon eller forbrenninger.*

e) ***Ikke bruk en batteripakke eller verktøy som er skadet eller modifisert.*** *Skadede eller modifiserte batterier kan oppføre seg uforutsigbart og føre til brann, eksplosjon eller fare for personskade.*

f) ***Ikke utsett en batteripakke eller et verktøy for ild eller for høy temperatur.*** *Ild eller temperatur over 130 °C kan føre til en eksplosjon.*

g) ***Følg alle anvisninger for lading og lad ikke batteripakken eller verktøyet ved temperaturer som avviker fra området spesifisert i bruksanvisningen.*** *Feilaktig lading eller lading ved temperaturer utenfor det angitte område kan skade batteriet og øker brannfaren.*

6) Vedlikehold

a) ***Få det elektriske verktøyet ditt vedlikeholdt av en kvalifisert reparatør som kun bruker originale reservedeler.*** *Dette vil sikre at verktøyets sikkerhet blir ivaretatt.*

b) ***Utfør aldri vedlikehold på skadede batteripakker.*** *Vedlikehold av batteripakker skal kun utføres av produsenten eller autoriserte serviceverksteder.*

Sikkerhetsinstruksjoner for all bruk

- ***Hold elektroverktøy kun i isolerte gripeoverflater når du utfører operasjoner hvor kutteutstyret eller skruen kan komme i kontakt med skjulte ledninger.*** *Kuttutstyr eller skruer som kommer i kontakt med en strømførende ledning kan føre til at eksponerte metalldeler på elektroverktøyet blir strømførende, og kan gi operatøren støt.*

Sikkerhetsinstruksjoner ved bruk av lange bor

- ***Bruk aldri ved høyere hastigheter enn maks hastighet for boret.*** *Ved høyere hastigheter er det en sjanse for at boret bøyer seg hvis den roterer fritt uten kontakt med arbeidsstykket.*
- ***Start alltid å bore ved lav hastighet, og med enden av boret i kontakt med arbeidsstykket.*** *Ved høyere hastigheter er det en sjanse for at boret bøyer seg hvis den roterer fritt uten kontakt med arbeidsstykket.*
- ***Påfør kun trykk i en rett linje med biten, og trykk ikke for hardt.*** *Boret kan bli bøyd eller ødelagt, eller det kan føre til tap av kontroll eller personskade.*

Ytterligere sikkerhetsadvarsler for boremaskiner

- ***Bruk klemmer eller en annen praktisk måte å feste og støtte arbeidsstykket på en stabil plattform.*** *Å holde arbeidsstykket i hendene eller mot kroppen er ustabilt og kan føre til at du mister kontroll.*
- ***Tilbehør og verktøy kan bli varme under bruk.*** *Bruk hansker ved håndtering dersom det utføres arbeid som generere varme, som boring i metall.*
- ***Luftehull dekker ofte bevegelige deler og skal unngås.*** *Løstsittende klær, smykker og langt hår kan bli fanget opp av bevegelige deler.*

Restrisikoer

Til tross for at man følger relevante sikkerhetsbestemmelser og bruker sikkerhetsutstyr, er det bestemte farer som ikke kan unngås. Disse er:

- *Hørselskader.*
- *Fare for personskade pga. flygende partikler.*
- *Fare for brannskader fordi utstyr blir varmt under bruk.*
- *Fare for personskade ved langvarig bruk.*

Kompatible batterier og ladere

Disse batteripakkene kan brukes:

Batteri	(kg)	Batteri	(kg)
DCB546	1,08	**DCB185**	0,35
DCB547/G	1,46	**DCB187**	0,54
DCB548	1,46	**DCB188**	0,95
DCB549	2,12	**DCB189**	0,54
DCB181	0,35	**DCBP034/G**	0,32
DCB182	0,61	**DCBP518/G**	0,75
DCB183/B/G	0,40	**DCB1880**	0,98
DCB184/B/G	0,62	**DCBP318**	0,50

Disse laderne kan brukes: DCB104, DCB107, DCB112/DCB1102, DCB115/DCB1104, DCB117/DCB1112, DCB118, DCB132.

Se batteri-/laderhåndboken for mer informasjon.

Pakkens innhold

Pakken inneholder:

1 Drill/trekker
4 Festehoder
1 Lader
1 Li-Ion-batteripakke (C1, D1, L1, M1, P1, S1, T1, X1, Y1 modeller)
2 Li-Ion-batteripakker (C2, D2, L2, M2, P2, S2, T2, X2, Y2 modeller)
3 Li-Ion-batteripakker (C3, D3, L3, M3, P3, S3, T3, X3, Y3 modeller)
1 Bruksanvisning

MERK: Batteripakker, ladere og utstyrsbokser er ikke inkludert i N-modeller. Batteripakker og ladere er ikke inkludert i NT-modeller. B modeller er inkludert Bluetooth®-batteripakker.

MERK: Bluetooth® ordmerke og logoer er varemerker eiet av Bluetooth®, SIG, Inc. og all bruk av slike merker ved DEWALT er undelagt lisens. Andre varemerker og merkenavn er eiet av sine respektive eiere.

- *Kontroller for skader på verktøy, deler eller tilbehør som kan ha oppstått under transporten.*
- *Ta deg tid til å lese grundig og forstå denne bruksanvisningen før bruk.*

Merking på verktøyet

Følgende piktogrammer vises på verktøyet:

Les instruksjonshåndboken før bruk.

Synlig stråling. Ikke se inn i lyset.

Datokode plassering (Fig. A)

Produksjonsdatokoden 13 består av et 4-sifret år fulgt av en 2-sifret uke med tillegg av en 2-sifret fabrikkode.

Beskrivelse (Fig. A)

⚠ ***ADVARSEL:*** *Du skal aldri modifisere verktøyet eller noen del av det. Det kan føre til materielle skader eller personskader.*

Komponenter

1 Batteripakke
2 Utløserknapp for batteripakke
3 Hovedhåndtak

4 Avtrekksbryter for variabel hastighet
5 Fremover/bakover kontroll/låseknapp
6 Hylse for valg av modus
7 Hastighetsvelger
8 Arbeidslys
9 Metall chuck-feste
10 Rettvinklet feste
11 Hurtiglåsfeste
12 Hurtiglås offset-feste
13 Posisjon for datokode

Tiltenkt bruk

Denne drill/trekkeren er designet for profesjonell boring og skrutrekking.

SKAL IKKE BRUKES under våte forhold eller i nærheten av antennelige væsker eller gasser.

Denne drill/trekkeren er et profesjonelt elektroverktøy.

IKKE la barn komme i kontakt med verktøyet. Det er nødvendig med tilsyn når uerfarne brukere skal bruke dette verktøyet.

- **Små barn og uføre.** Dette apparatet er ikke tiltenkt bruk av små barn eller uføre uten oppsyn.
- Dette apparatet er ikke ment for bruk av personer (inkludert barn) med reduserte fysiske, sensoriske eller mentale evner, eller mangel på erfaring og kunnskap, med mindre de får tilsyn av en person ansvarlig for deres sikkerhet. Barn skal aldri forlates alene med dette produktet.

MONTERING OG JUSTERING

⚠ ***ADVARSEL: For å redusere faren for alvorlig personskade, slå av enheten og koble fra batteripakken før du foretar noen justeringer eller setter på/tar av tilbehør.*** *Utilsiktet oppstart kan føre til personskader.*

⚠ ***ADVARSEL:*** *Bruk kun DEWALT batterier og ladere.*

Sette inn og fjerne batteripakke på verktøyet (Fig. B)

MERK: Sørg for at batteripakken 1 er fullt oppladet.

Installer batteripakken i verktøyhåndtaket

1. Rett inn batteripakken mot skinnene i verktøyhåndtaket (Fig. B).
2. Sett den inn i håndtaket til batteripakken sitter godt og forsikre deg om at du hører at låsen klikker på plass.

Fjerne batteripakken fra verktøyet

1. Trykk på batteriets låseknapp 2 og trekk batteripakken bestemt ut av håndtaket.
2. Sett batteripakken i laderen.

Ladeindikator batteripakker (Fig. B)

Noen DEWALT batteripakker har en ladeindikator 14 som består av tre grønne LED som indikerer ladenivået som gjenstår i batteripakken.

For å aktivere ladeindikatoren, trykk og hold indikatorknappen. En kombinasjon av tre grønne LED-lys vil lyse og vise gjenværende lading. Dersom gjenværende lading av batteriet er under brukbar grense, vil ingen lys tennes og batteriet må lades opp.

MERK: Ladeindikatoren er bare en indikasjon av gjenværende lading i batteripakken. Den gir ingen indikasjon på om verktøyet fortsatt kan brukes, og kan variere med produktkomponentene, temperatur og brukerens bruksområde.

Beltekrok og magnetisk bitholder (Fig. C) (Ekstra tilbehør)

⚠ ***ADVARSEL: For å redusere risikoen for alvorlige personskader, bruk KUN verktøyets beltekrok til å henge verktøyet fra arbeidsbeltet. IKKE*** *bruk beltekroken for å henge opp eller feste verktøyet til en person eller et objekt ved bruk.* ***IKKE*** *heng verktøyet over hodehøyde eller heng objekter fra beltekroken.*

⚠ ***ADVARSEL: For å redusere faren for alvorlig personskade,*** *sørg for at skruen som holder beltekroken sitter godt.*

VIKTIG: Ved festing eller skifting av beltekroken 16 eller den magnetisk bitholderen 25, bruk kun den medfølgende skruen 15. Påse at skruen strammes godt.

Beltekroken og den magnetiske bitholderen kan festes på begge sider av verktøyet kun ved bruk av medfølgende skrue, for å tilpasses venstre- og høyrehendte brukere. Dersom kroken eller den magnetiske bitholderen ikke ønskes, kan de fjernes fra verktøyet.

For å flytte beltekroken, fjern skruen som holder den på plass og monter den på andre siden. Påse at skruen strammes godt.

Beltekroken kan også brukes til å henge festeordneren i. Se ***Festeordner.***

Festeordner (Fig. J–L)

Dette verktøyet leveres med en festeordner 26 som holder opp til 4 festehoder. Festeordneren har 4 spor som lar den montere den på en vegg ved hjelp av skruer eller spikere, for lagring (Fig. J).

For å montere et feste, skyv festehodet direkte over festeholderen 28 til kragen på festet berører baksiden av ordneren (Fig. L).

For å ta av et feste, trekk i kragen 17 på festet og ta det av ordneren.

Beltekrokopsjon

Beltekroken 16 kan også festes til festeordneren for å henge ordneren i (Fig. K).

VIKTIG: Ved festing eller skifting av beltekroken, bruk kun den medfølgende skruen 15. Påse at skruen strammes godt.

MERK: Ved montering direkte på en vegg, pass på å ta av beltekroken fra baksiden.

Installere og taav fester (Fig. A, D–E2)

⚠ ***ADVARSEL:*** *Fare for elektrisk støt. Dette verktøyet skal under ingen omstendigheter brukes nært vann.*

⚠ ***ADVARSEL:*** *Brannfare. Bevegelige deler i motordelen blir varme under bruk. Unngå kontakt med bevegelige deler i motordelen når du tar av eller setter på tilbehør.*

⚠ ***ADVARSEL:*** *Før montering skal du låse motordelen ved å sette skyvebryteren for forover/revers i midtposisjon og ta batteriet av verktøyet. Ta av tilbehør fra festet før du setter på eller tar av festet.*

Plassert på fronten av verktøyets modusvalghylse 6, har verktøyet en gul ring 24 som brukes for å indikere om festet er godt festet og låst i posisjon på verktøyet (Fig. E1).

1. Skyv festet på spindelen 18, og rett inn knastene 19 på festet med sporene 20 rundt spindelen (Fig. D).
2. Når det er på spindelen, roter festehodet litt så knastene klikker på plass i sporene. Når festet er godt festet og låst på plass, skal den gule ringen rundt hylsen ikke lenger være synlig (Fig. E2).

MERK: Sjekk at den gule ringen 24 ikke er synlig før bruk.

3. For å ta av festet, trekk i hylsen 17 på festet og ta ut fra verktøyet (Fig. D).

MERK: Det er ikke nødvendig å rotere festet ved uttak fra verktøyet.

MERK: 6,35 mm sekskant rettvinklet feste 10 lar deg feste ekstra tilbehør på spindelen. Med 6,35 mm sekskantet rettvinklet feste installert på verktøyet, følg anvisning 1, 2 og 3 i dette avsnittet for å sette på ekstra ting.

MERK: Bruk kun fester som er spesielt designet for og kompatibel med motorenheten. Se separat bruksanvisning for festet for spesifikke sikkerhetsvarsler og bruksinstrukser før bruk av festet på motorenheten.

Installere en bit eller tilbehør i en nøkkelløs chuck (Fig. A, F)

⚠ ***ADVARSEL:*** *Ikke forsøk å stramme bor (eller annet tilbehør) ved å gripe rundt fronten av chucken og deretter slå på verktøyet. Det kan føre til skader på chucken og til personskader. Lås alltid avtrekkerbryteren og koble verktøyet fra strømmen når du skifter tilbehør.*

⚠ ***ADVARSEL:*** *Pass alltid på at biten sitter godt før du starter verktøyet. En løs bit kan kastes ut av verktøyet og føre til personskader.*

Verktøyet har en nøkkelløs chuck 21 med en roterende chuckhylse 22 for enhåndsbetjening av chucken. For å sette inn en drill-bit eller annet tilbehør, følg disse trinnene.

1. Slå av verktøyet og ta av batteripakken 1.
2. Grip bakre hylse på chucken med en hånd og bruk den andre hånden for å sikre verktøyet. Roter hylsen mot klokka så langt at den tar i mot det ønskede tilbehøret.
3. Sett inn tilbehøret omtrent (19 mm) i den nøkkelløse chucken 21 og trekk godt til ved å gripe og rotere chuck-hylsen 22 med klokka med en hånd mens du holder verktøyet med andre hånden. Når chucken er nesten strammet hører du en klikkelyd. Verktøyet er utstyrt med en automatisk spindellås-mekanisme. Dette lar deg åpne og lukke chucken med en hånd.
4. Pass på å stramme chucken med en hånd på chuckhylsen mens den andre hånden holder verktøyet så hardt som mulig.
5. For å løsne tilbehøret, gjenta trinn 1 og 2 over.

Hurtiglåschuck (Fig. A, G)

1/4" sekskant hurtiglåsfeste 11, og 1/4" sekskant hurtiglås offset-feste 12 bruker en hurtiglåshuck.

MERK: Chucken kan kun ta sekskant tilbehør 1/4" (6,35 mm) og 1" (25,4 mm) bits.

Sett knappen forover/revers/lås 5 til låsing (midtstilling) og ta av batteripakken før du skifter tilbehør.

For å installere tilbehør, sett det helt inn i hurtigutløserchucken 23. Tilbehøret låses på plass.

For å ta av tilbehør, trekk chuck-kragen 27 ut av fronten av verktøyet. Ta av tilbehøret fra hurtiglåschucken 23.

Installere en bit eller tilbehør uten feste (Fig. F)

Du kan bruke verktøyet uten å installere et feste.

Sett en sekskantbit direkte inn i spindelen 18. Den holdes på plass magnetisk.

BRUK

Bruksanvisning

⚠ ***ADVARSEL:*** *Ta alltid hensyn til sikkerhetsinstruksjonene og gjeldende forskrifter.*

⚠ ***ADVARSEL: For å redusere risikoen for alvorlig personskade, slå av verktøyet og koble fra batteripakken før du foretar eventuelle justeringer eller fjerner/installerer tilleggsutstyr eller tilbehør.*** *En utilsiktet oppstart kan føre til personskader.*

Riktig håndstilling (Fig. I)

⚠ ***ADVARSEL:*** *For å redusere faren for alvorlig personskade, skal man **ALLTID** ha hendene i korrekt posisjon, som vist.*

⚠ ***ADVARSEL:*** *For å redusere faren for alvorlig personskade, skal man **ALLTID** holde godt fast, for å være forberedt på en plutselig reaksjon.*

Riktig stilling for hendene krever en hånd på hovedhåndtaket 3 og den andre hånden på batteripakken 1.

Hastighetsvelger (Fig. A)

Verktøyet har to hastighetsinnstillinger for å gi større bruksområde. **MERK:** Ikke endre hastighet når verktøyet kjører. La alltid verktøyet stoppe helt før du endrer hastighet.

1. For å velge hastighet 1 (høyt moment), slå av verktøyet og la det stoppe. Skyv hastighetsvelgeren 7 bakover (bort fra chucken).
2. For å velge hastighet 2 (høy hastighet), slå av verktøyet og la det stoppe. Skyv hastighetsvelgeren forover (mot chucken).
3. Dersom verktøyet ikke endrer hastighet, sjekk at hastighetsvelgeren er helt låst i fremre eller bakre stilling.

Modusvalg (Fig. H)

Modusvalghylsen 6 kan brukes for å velge korrekt driftsmodus i henhold til ønsket bruk.

For å velge, vri hylsen til ønsket symbol står mot pilen.

⚠ ***ADVARSEL:*** *Når modusvalghylsen er satt til boring eller hammer, fungerer ikke clutchen på boret. Maskinen kan låse seg ved overbelastning og føre til plutselig vridning.*

Symbol	Modus
	Boring
1-15	Skrutrekking (høyt tall = større moment)

Avtrekker for variabel hastighet og kontrollbryter forover/bakover (Fig. A)

Verktøyet slås på og av ved å dra og slippe avtrekkeren for variabel hastighet 4. Jo hardere avtrekkeren trykkes, desto fortere går verktøyet. Verktøyet er utstyrt med en brems. Chucken stopper så fort avtrekkeren slippes helt.

En kontrollknapp 5 for fremover/bakover bestemmer retningen på verktøyet og tjener også som låseknapp.

- For å velge rotasjon fremover (med klokken), slipp avtrekkeren og trykk fremover/bakover kontrollknappen på høyre siden av verktøyet.
- For å velge bakover (mot klokken), trykk fremover/bakover kontrollknappen på venstre siden av verktøyet.

MERK: Når kontrollknappen står i midten er verktøyet låst. Når du skifter kontrollknappens posisjon, påse at avtrekkeren er sluppet.

MERK: Kontinuerlig bruk ved variabel hastighet anbefales ikke. Det kan skade bryteren og bør unngås.

MERK: Første gangen verktøyet kjøres etter at du har endret rotasjonsretningen, kan det hende at du hører et klikk når verktøyet starter. Dette er normalt og er ikke et tegn på et problem.

Arbeidslampe (Fig. A)

Arbeidslampen 8 aktiveres når avtrekkeren 4 trykkes inn og vil automatisk slå seg av 20 sekunder etter at avtrekkeren slippes. Dersom du fortsetter å holde avtrekkeren inne, forblir arbeidslampen på.

MERK: Arbeidslampen er for å belyse den nærmeste arbeidsflaten, og er ikke ment å brukes som en lykt.

Utføring av arbeid (Fig. A)

⚠ ***ADVARSEL: For å redusere faren for personskader, sjekk ALLTID** at arbeidsstykker er godt festet eller skrudd fast.*

⚠ ***ADVARSEL:** Før du endrer rotasjonsretningen, må du alltid vente til motoren har stoppet helt.*

Før du utfører arbeid

- Still inn hastighetsvelgeren 7. Se ***Hastighetsvelger***.
- Sett inn passende bit eller tilbehør i chucken. Se i delen «Vedlikehold» i denne håndboken.

⚠ ***ADVARSEL:***

- *Du skal ikke bruke dette verktøyet til å blande eller pumpe lett antennelige eller eksplosive væsker (bensin, alkohol, etc.).*
- *Ikke rør eller bland brennbare væsker som er merket slik.*

Skruing

Verktøyet har en chuck med justerbart moment for innsetting og uttrekking av et bredt utvalg skruer med ulike størrelser og former. Tallene på 1–15 på modusvelgeren 6 brukes for å stille inn momentområdet for skrutrekking. Jo høyere siffer på hylsen, desto høyere moment og desto større skrue kan brukes.

1. Drei hylsen for valg av modus 6 til ønsket posisjon. Se ***Modusvalg***.
2. Trekk i avtrekkeren 4 mens du trykker i rett linje med biten til skruen er satt inn til ønsket dybde i arbeidsstykket.

Anbefalinger for skrutrekking

- Start med lav momentinnstilling, gå til høyere moment etter hvert for å unngå skade på arbeidsstykket eller skruen.
- Gjør noen øvelses-trekk i skrap eller på et lite synlig sted for å finne korrekt posisjon av hylse for valg av modus.

Boring

1. Drei hylsen for valg av modus 6 til drillsymbolet. Se ***Modusvalg***.
2. Sett drill-biten i kontakt med arbeidsstykket.

MERK: Bruk kun skarpe drillbits.

3. Trekk i avtrekkeren 4 mens du trykker i rett linje med biten til den når ønsket dybde.

⚠ ***ADVARSEL:** Boret kan låse seg ved overbelastning og føre til plutselig vridning. Vær alltid forberedt på låsing. Hold boremaskinen godt for å motvirke vridning og unngå personskader.*

4. Hold motoren i gang når du trekker en bit tilbake ut av hullet, for å unngå at den setter seg fast.

Anbefalinger for boring

- Ved boring, bruk nok trykk i rett linje mot bit-en, men ikke trykk så hardt at motoren stopper eller bit-en skjærer ut.
- **DERSOM DRILLEN KJØRER SEG FAST:**

- **SLIPP AVTREKKEREN STRAKS**, ta drillbiten ut av arbeidsstykket og finn grunnen til at den låste seg.

- **IKKE TRYKK AVTREKKEREN PÅ OG AV I ET FORSØK PÅ Å STARTE FASTKJØRT DRILL — DET KAN SKADE DRILLEN.**

- For å minimalisere låsing eller brudd i materialet, reduser trykker på boret og la bit-en gå lett gjennom det siste stykket av hullet.

- Store hull, 8 mm til 13 mm kan gjøres enklere hvis et styrehull, 4 mm til 5 mm, blir boret først.
- Dersom du borer i tynt materiale, bruk en «støtteblokk» av tre bak for å hindre skade på materialet.

MAKSIMALT ANBEFALTE KAPASITETER

DCD803

	Chuck Feste	Rettvinklet feste Hurtiglåsfeste Hurtiglås offset-feste Sekskantspindel (Anbefales for alle 6,35 mm sekskantbits)
TRE		
Drill	31,75 mm (1-1/4")	Kun skrutrekking
Sentrumsbor	38 mm (1-1/2")	Kun skrutrekking
Spiral	12,7 mm (1/2")	Kun skrutrekking
Selvmatende	54 mm (2-1/8")	Kun skrutrekking
Hullsag	57 mm (2-1/4")	Kun skrutrekking
METALL		
Spiral	9,5 mm (3/8")	Kun skrutrekking

Montere/løsne festeordner fra settboksen (Fig. M)

For å montere festeordneren i settboksen:

1. Sett en side av festeordneren 26 under alle faste ribber 29 og pass på at de fleksible ribbene 30 er utenfor motsatt side av festeordneren.
2. Skyv den andre siden av festeordneren ned slik at de fleksible ribbene klikker rundt kanten av festeordneren og låser den på plass.

For å løsne festeordneren fra settboksen:

1. Bøy de fleksible ribbene 30 av kanten av festeordneren 26 mens du trekker festeordneren av de faste ribbene.

VEDLIKEHOLD

Ditt elektriske verktøy er designet for å virke over en lang tidsperiode med et minimum av vedlikehold. Kontinuerlig tilfredsstillende drift avhenger av tilfredsstillende stell av verktøyet og regelmessig renhold.

⚠ ***ADVARSEL: For å redusere risikoen for alvorlig personskade, slå av verktøyet og koble fra batteripakken før du foretar eventuelle justeringer eller fjerner/installerer tilleggsutstyr eller tilbehør.** En utilsiktet oppstart kan føre til personskader.*

Laderen og batteripakken er vedlikeholdsfrie.

Se baksiden av denne manualen for kontaktinformasjon til servicesentre, eller besøk **www.2helpu.com.**

Smøring

Ditt elektriske verktøy trenger ikke ekstra smøring.

Rengjøring

⚠ ***ADVARSEL:*** *Elektrisk støt og mekanike fare. Koble støpselet fra strømkilden og/eller ta av batteripakken fra produktet, hvis det er avtagbart, før du rengjør.*

⚠ ***ADVARSEL:*** *For å sikre trygg og effektiv bruk, hold alltid produktet og ventilasjonsåpningene (hvis aktuelt) rene. Ventilasjonssporene kan rengjøres med en tørr, myk ikke-metallisk børste og/eller en passende støvsuger. Ikke bruk vann eller vaskemidler.*

⚠ ***ADVARSEL:*** *Blås skitt og støv ut av hovedhuset med tørr luft når du ser at skitt samles inne i og rundt ventilasjonsåpningene. Bruk godkjente vernebriller og godkjent støvmaske når prosedyren utføres.*

⚠ ***ADVARSEL:*** *Bruk aldri løsemidler eller sterke kjemikalier for å rengjøre ikke- metalliske deler av produktet. Disse kjemikaliene kan svekke materialene som brukes i disse delene. Bruk en klut kun fuktet med vann og mild såpe. La aldri væske komme inn i produktet. Aldri senk noen del av produktet ned i væske.*

Reduksjon av støveksponering

Før du starter arbeidet, sjekk faren for at det dannes støv ved arbeidet.

⚠ ***ADVARSEL:*** *Unngå å berøre eller puste inn støv, det kan være helsefarlig. Støv som dannes under arbeid med elektriske verktøy og andre anleggsarbeider kan inneholde kjemikalier, mineraler eller partikler som er kjent for å forårsake lungeinfeksjoner, allergiske reaksjoner, kreft, fosterskader eller annen skade på reproduksjonsorganene for bruker eller tilskuere.*

- *Slikt støv kan dannes for eksempel ved arbeid med harde tresorter som bøk eller eik, blyholdig maling eller betong, murverk eller stein som inneholder kvarts.*
- *Materialer som inneholder asbest skal kun håndteres av spesialister.*
- *Følg gjeldende nasjonale retningslinjer for materialene som brukes.*
- *Bruk en støvsuger eller sugesystem ed offentlig godkjent beskyttelsesklasse i samsvar med aktuelle lokale retningslinjer for støvbeskyttelse og passende for materialene det arbeides med.*
- *Oppsamling av støvpartikler som dannes foretas direkte ved kilden og det må unngås avsetning i områdene rundt. Bruk sugetilbehør som passer for formålet.*

Andre tiltak:

– *Forsikre deg om at arbeidsområdet er godt ventilert.*

– *Bruk pustebeskyttelse som passer for type støv som dannes.*

Tilleggsutstyr

⚠ ***ADVARSEL:*** *Siden annet tilbehør enn det som tilbys fra DEWALT kan være farlig, ettersom dette ikke er testet sammen med dette verktøyet. For å redusere risikoen for alvorlig personskade, bruk kun DEWALT- anbefalt tilbehør bør brukes sammen med dette produktet.*

Ta kontakt med din forhandler for ytterligere informasjon om egnet ekstrautstyr.

Beskyttelse av miljøet

Produkter/batterier er resirkulerbare, men hvis de er merket med en overkrysset søppelkasse, må de ikke kastes sammen med vanlig husholdningsavfall. Kjør batteriene helt ned og skill dem fra produktet, og skill eventuelle lyskilder fra produktet hvis mulig. Det er brukerens ansvar å slette personopplysninger fra produktet. Ta deretter avfallet til et offentlig avfallsinnsamlingssenter eller en deltakende forhandler som ofte vil akseptere det gratis. Emballasje bør kastes i henhold til den merkede materialkoden. Bruks- og sikkerhetsanvisninger skal først kastes når produktene de omhandler ikke lenger er i bruk.

Vennligst sjekk med din lokale kommune for veiledning om avfallshåndtering. For mer informasjon, besøk **www.2helpU.com** og skann QR-koden ovenfor.

BERBEQUIM/APARAFUSADORA MULTI-CABEÇAS SEM ESCOVAS DE 18 V DCD803

ATENÇÃO: leia todos os avisos de segurança, instruções, ilustrações e especificações neste manual, incluindo as secções relativas a baterias e carregadores fornecidas num manual original da ferramenta ou no manual separado de baterias e carregadores. *Os manuais podem ser obtidos através do serviço de apoio ao cliente (consulte a última página neste manual).*

Dados técnicos

		DCD803
Tensão	V_{CC}	18
Tipo		10
Tipo de bateria		Iões de lítio
Velocidade sem carga		
1.ª velocidade	mín.$^{-1}$	0 - 450
2.ª velocidade		0 - 1650
Binário máx.	Nm	73
Capacidade do mandril	mm	1,5 - 13
Peso (sem a bateria/acessório)	kg	0,97
Peso (sem a bateria/com o acessório)	kg	1,34
Valores de ruído e vibração (valores totais de vibração) de acordo com EN62841-2-1 e EN62841-2-2:		
L_{PA} (nível de emissão de pressão sonora)	dB(A)	77
L_{WA} (nível de potência acústica)	dB(A)	85
K (incerteza do nível acústico indicado)	dB(A)	5
Perfuração em metal		
Valor de vibração das emissões $a_{h,D}$ =	m/s²	<2,5
Incerteza K =	m/s²	1,5
Aparafusamento		
Valor de emissão de vibração a_h =	m/s²	<2,5
Incerteza K =	m/s²	1,5

O nível de emissão de vibração e/ou ruído indicado nesta ficha de informações foi medido em conformidade com um teste normalizado estabelecido pela norma EN62841 e podem ser utilizados para comparar. Por conseguinte, este nível pode ser utilizado para uma avaliação preliminar da exposição às vibrações.

ATENÇÃO: *o nível de emissão de vibração e/ou ruído declarado diz respeito às principais aplicações da ferramenta. No entanto, se a ferramenta for utilizada para outras aplicações ou com outros acessórios ou se a manutenção for insuficiente, o nível de emissão de vibração e/ou ruído pode ser diferente. Isto pode aumentar significativamente o nível de exposição às vibrações ao longo do período total de trabalho.*

A estimativa do nível de vibração e/ou ruído deve ter também em conta o número de vezes que a ferramenta é desligada ou está em funcionamento, mas sem executar tarefas. Isto pode reduzir significativamente o nível de exposição ao longo do período total de trabalho.

Identifique as medidas de segurança adicionais para proteger o utilizador dos efeitos da vibração e/ou ruído, tais como: manutenção da ferramenta e dos acessórios, manter as mãos quentes (relacionado com a vibração), e organização dos padrões de trabalho.

Declaração de conformidade CE

Directiva "Máquinas"

CE

Berbequim/aparafusadora multi-cabeças DCD803 Tipo 10

Nós, o fabricante, conforme indicado abaixo, declaramos que os produtos descritos em ***Dados técnicos*** estão em conformidade com:
2006/42/CE, EN62841-1:2015+A11:2022,
EN 62841-2-1:2018 + A11:2019 + A12:2022 + A1:2022,
EN 62841-2-2:2014 +AC:2015.

Estes produtos estão também em conformidade com as directivas 2014/30/UE e 2011/65/UE. Para obter mais informações, contacte-nos através da morada indicada em seguida ou consulte o verso do manual.

O abaixo assinado é responsável pela compilação do ficheiro técnico e efectua esta declaração em nome do fabricante.

Markus Rompel
Vice-Presidente de Engenharia para a Europa
Stanley Black and Decker Deutschland GmbH
DEWALT, Richard-Klinger-Strasse 11,
65510, Idstein, Alemanha
31/07/2025

ATENÇÃO: *para reduzir o risco de ferimentos, leia o manual de instruções.*

Definições: directrizes de Segurança

As definições abaixo apresentadas descrevem o grau de gravidade correspondente a cada palavra de advertência. Leia cuidadosamente o manual e preste atenção a estes símbolos.

PERIGO: *indica uma situação iminentemente perigosa que, se não for evitada,* ***irá*** *resultar em* ***morte ou lesões graves****.*

ATENÇÃO: *indica uma situação potencialmente perigosa que, se não for evitada,* ***poderá*** *resultar em* ***morte ou lesões graves****.*

CUIDADO: *indica uma situação potencialmente perigosa que, se não for evitada,* ***poderá*** *resultar em lesões* ***ligeiras ou moderadas****.*

AVISO: *indica uma prática (não relacionada com ferimentos) que, se não for evitada, poderá resultar em danos materiais.*

Indica risco de choque eléctrico.

Indica risco de incêndio.

AVISOS DE SEGURANÇA GERAIS RELATIVOS A FERRAMENTAS ELÉCTRICAS

⚠ ***ATENÇÃO: leia todos os avisos de segurança, instruções, ilustrações e especificações fornecidas com esta ferramenta eléctrica.*** *O não cumprimento de todas as instruções indicadas abaixo pode resultar em choque eléctrico, incêndio e/ou lesões graves.*

GUARDE TODOS OS AVISOS E INSTRUÇÕES PARA CONSULTA POSTERIOR

Em todos os avisos que se seguem, o termo "ferramenta eléctrica" refere-se à sua ferramenta alimentada pela rede eléctrica (com fios) ou por uma bateria (sem fios).

1) Segurança da Área de Trabalho

a) ***Mantenha a área de trabalho limpa e bem iluminada.*** *As áreas desorganizadas ou escuras são propensas a acidentes.*

b) ***Não utilize as ferramentas eléctricas em ambientes explosivos, como, por exemplo, na presença de líquidos, gases ou poeiras inflamáveis.*** *As ferramentas eléctricas criam faíscas que poderão inflamar estas poeiras ou vapores.*

c) ***Mantenha as crianças e outras pessoas afastadas quando utilizar uma ferramenta eléctrica.*** *As distracções podem levar à perda do controlo da ferramenta.*

2) Segurança Eléctrica

a) ***As fichas das ferramentas eléctricas têm de ser compatíveis com a tomada de electricidade. Nunca modifique a ficha de forma alguma. Não utilize fichas adaptadoras com ferramentas eléctricas ligadas à terra.*** *As fichas não modificadas e as tomadas compatíveis reduzem o risco de choque eléctrico.*

b) ***Evite o contacto corporal com superfícies e equipamentos ligados à terra, como, por exemplo, tubagens, radiadores, fogões e frigoríficos.*** *Se o seu corpo estiver "ligado" à terra, o risco de choque eléctrico é maior.*

c) ***Não exponha as ferramentas eléctricas à chuva ou a condições de humidade.*** *A entrada de água numa ferramenta eléctrica aumenta o risco de choque eléctrico.*

d) ***Não aplique força excessiva sobre o cabo. Nunca o utilize para transportar, puxar ou desligar a ferramenta eléctrica. Mantenha o cabo afastado de fontes de calor, substâncias oleosas, extremidades aguçadas ou peças móveis.*** *Os cabos danificados ou emaranhados aumentam o risco de choque eléctrico.*

e) ***Ao utilizar uma ferramenta eléctrica no exterior, use uma extensão adequada para utilização ao ar livre.*** *A utilização de um cabo adequado para uso ao ar livre reduz o risco de choque eléctrico.*

f) ***Se não for possível evitar trabalhar com uma ferramenta eléctrica num local húmido, utilize uma fonte de alimentação protegida por um dispositivo de corrente residual (DCR).*** *A utilização de um DCR reduz o risco de choque eléctrico.*

3) Segurança Pessoal

a) ***Mantenha-se alerta, preste atenção ao que está a fazer e faça uso de bom senso ao utilizar uma ferramenta eléctrica. Não utilize uma ferramenta eléctrica quando estiver cansado ou sob o efeito de drogas, álcool ou medicamentos.*** *Um momento de distracção durante a utilização de ferramentas eléctricas poderá resultar em ferimentos graves.*

b) ***Use equipamento de protecção pessoal. Use sempre uma protecção ocular.*** *O equipamento de protecção, como, por exemplo, uma máscara contra o pó, sapatos de segurança antiderrapantes, um capacete de segurança ou uma protecção auditiva, usado nas condições apropriadas, reduz o risco de ferimentos.*

c) ***Evite accionamentos acidentais. Certifique-se de que o interruptor da ferramenta está na posição de desligado antes de a ligar à tomada de electricidade e/ou inserir a bateria, ou antes de pegar ou transportar a ferramenta.*** *Se mantiver o dedo sobre o interruptor ao transportar ferramentas eléctricas ou se as ligar à fonte de alimentação com o interruptor ligado, poderá originar acidentes.*

d) ***Retire qualquer chave de ajuste ou chave de porcas antes de ligar a ferramenta eléctrica.*** *Uma chave de porcas ou chave de ajuste deixada numa peça móvel da ferramenta poderá resultar em ferimentos.*

e) ***Não se estique demasiado ao trabalhar com a ferramenta. Mantenha sempre os pés bem apoiados e um equilíbrio apropriado.*** *Desta forma, será mais fácil controlar a ferramenta eléctrica em situações inesperadas.*

f) ***Use vestuário apropriado. Não use roupa larga nem jóias. Mantenha o cabelo e a roupa afastados das peças móveis.*** *As roupas largas, as jóias ou o cabelo comprido podem ficar presos nestas peças.*

g) ***Se forem fornecidos acessórios para a ligação de equipamentos de extracção e recolha de partículas, certifique-se de que estes são ligados e utilizados correctamente.*** *A utilização de dispositivos de extracção de partículas pode reduzir os riscos relacionados com as mesmas.*

h) ***Não permita que a familiaridade resultante da utilização frequente de ferramentas lhe permita ser complacente e ignorar os princípios de segurança da ferramenta.*** *Uma acção descuidada pode causar ferimentos graves numa fracção de segundo.*

4) Utilização e Manutenção de Ferramentas Eléctricas

a) ***Não utilize a ferramenta eléctrica de forma forçada. Utilize a ferramenta eléctrica correcta para o seu trabalho.*** *A ferramenta eléctrica adequada irá efectuar o trabalho de um modo mais eficiente e seguro se for utilizada de acordo com a capacidade para a qual foi concebida.*

b) ***Não utilize a ferramenta eléctrica se o respectivo interruptor não a ligar e desligar.*** *Qualquer ferramenta eléctrica que não possa ser controlada através do interruptor de alimentação é perigosa e tem de ser reparada.*

c) ***Retire a ficha da fonte de alimentação e/ou retire a bateria, caso seja possível, da ferramenta eléctrica antes de efectuar quaisquer ajustes, substituir acessórios ou guardar ferramentas eléctricas.*** *Estas medidas de segurança preventivas reduzem o risco de ligar a ferramenta eléctrica acidentalmente.*

d) ***Guarde as ferramentas eléctricas que não estiverem a ser utilizadas fora do alcance de crianças e não permita que sejam utilizadas por pessoas não familiarizadas com as mesmas ou com estas instruções.*** *As ferramentas eléctricas são perigosas nas mãos de pessoas que não possuam as qualificações necessárias para as manusear.*

e) ***Faça a devida manutenção das ferramentas eléctricas. Verifique se as peças móveis da ferramenta eléctrica estão alinhadas e não emperram, bem como se existem peças partidas ou danificadas ou quaisquer outras condições que possam afectar o funcionamento da mesma. Se a ferramenta eléctrica estiver danificada, esta não deve***

ser utilizada até que seja reparada. *Muitos acidentes têm como principal causa ferramentas eléctricas com uma manutenção insuficiente.*

f) ***Mantenha as ferramentas de corte sempre afiadas e limpas.*** *As ferramentas de corte sujeitas a uma manutenção adequada, com arestas de corte afiadas, emperram com menos frequência e controlam-se com maior facilidade.*

g) ***Utilize a ferramenta eléctrica, os acessórios, as brocas, etc., de acordo com estas instruções, tendo em conta as condições de trabalho e a tarefa a ser efectuada.*** *A utilização da ferramenta eléctrica para fins diferentes dos previstos poderá resultar em situações perigosas.*

h) ***Mantenha as pegas e as superfícies de fixação secos, limpos e sem óleo ou massa lubrificante.*** *Pegas e superfícies de fixação molhadas não permitem o funcionamento e o controlo seguros em situações inesperadas.*

5) Utilização e Manutenção de Ferramentas com Bateria

a) ***Utilize apenas o carregador especificado pelo fabricante do equipamento.*** *Um carregador apropriado para um tipo de bateria poderá criar um risco de incêndio se for utilizado para carregar outras baterias.*

b) ***Utilize as ferramentas eléctricas apenas com as baterias especificamente indicadas para as mesmas.*** *A utilização de quaisquer outras baterias poderá criar um risco de ferimentos e incêndio.*

c) ***Quando a bateria não estiver a ser utilizada, mantenha-a afastada de outros objectos de metal, como, por exemplo, clipes, moedas, chaves, pregos, parafusos ou outros pequenos objectos metálicos que possam estabelecer uma ligação entre os contactos.*** *Um curto-circuito entre os contactos da bateria poderá causar queimaduras ou um incêndio.*

d) ***Uma utilização abusiva da ferramenta pode resultar na fuga do líquido da bateria; evite o contacto com este líquido. No caso de um contacto acidental, passe imediatamente a zona afectada por água. Se o líquido entrar em contacto com os olhos, procure também assistência médica.*** *O líquido derramado da bateria pode provocar irritação ou queimaduras.*

e) ***Não utilize uma bateria ou ferramenta que esteja danificada ou modificada.*** *As baterias danificadas ou modificadas podem dar origem a um comportamento imprevisível e resultar em incêndio, explosão ou ferimentos.*

f) ***Não exponha a bateria ou a ferramenta a fogo ou temperatura excessiva.*** *A exposição a fogo ou temperatura superior a 130 °C pode causar uma explosão.*

g) ***Siga todas as instruções de carregamento. Não carregue a bateria ou a ferramenta fora da gama especificada nas instruções.*** *O carregamento indevido ou a temperaturas fora da gama especificada podem causar danos na bateria e aumentar o risco de incêndio.*

6) Assistência

a) ***A sua ferramenta eléctrica só deve ser reparada por um técnico qualificado e só devem ser utilizadas peças sobresselentes originais.*** *Desta forma, é garantida a segurança da ferramenta eléctrica.*

b) ***Nunca repare baterias danificadas.*** *A reparação de baterias danificadas só deve ser efectuada pelo fabricante ou por fornecedores de serviços autorizados.*

Instruções de segurança para todas as operações

- ***Segure a ferramenta eléctrica pelas pegas de fixação isoladas se efectuar uma operação em que o acessório de corte ou o parafuso possam entrar em contacto com fios ocultos.*** *O acessório de corte ou o prego que entra em contacto com um fio sob tensão podem fazer com que as peças metálicas expostas da ferramenta eléctrica conduzam electricidade e electrocutem o utilizador.*

Instruções de segurança quando utilizar brocas compridas

- ***Nunca utilize a ferramenta a uma velocidade mais elevada do que a velocidade nominal máxima da broca.*** *A velocidades mais elevadas, a broca tem tendência a ficar dobrada se rodar livremente sem entrar em contacto com a peça de trabalho, resultando em ferimentos.*
- ***Inicie sempre a perfuração a uma velocidade reduzida e com a ponta da broca em contacto com a peça.*** *A velocidades mais elevadas, a broca tem tendência a ficar dobrada se rodar livremente sem entrar em contacto com a peça de trabalho, resultando em ferimentos.*
- ***Só deve aplicar pressão directamente na broca e não deve aplicar pressão excessiva.*** *As brocas podem ficar dobradas e causar rotura ou perda de controlo, bem como ferimentos.*

Avisos de segurança adicionais para berbequins

- ***Utilize grampos ou outro sistema prático para fixar e apoiar a peça de trabalho numa plataforma estável.*** *Segurar a peça com a mão ou contra o corpo pode causar instabilidade e perda de controlo.*
- ***Os acessórios e a ferramenta podem ficar quentes durante a operação.*** *Use luvas quando os utilizar se efectuar aplicações de produção de calor, como perfuração de metais.*
- ***As saídas de ventilação frequentemente obstruem as peças em movimento e devem ser evitadas.*** *As roupas largas, jóias ou o cabelo comprido podem ficar presos nas peças móveis.*

Riscos residuais

Apesar da aplicação dos regulamentos de segurança relevantes e da implementação de dispositivos de segurança, alguns riscos residuais não podem ser evitados. Estes riscos são os seguintes:

- *danos auditivos.*
- *Risco de ferimentos causados pela projecção de partículas.*
- *Risco de queimaduras porque os acessórios estão quentes durante a utilização.*
- *Risco de ferimentos devido a utilização prolongada.*

Baterias e carregadores compatíveis

Podem ser utilizadas as seguintes baterias:

Bateria	(kg)	Bateria	(kg)
DCB546	1,08	**DCB185**	0,35
DCB547/G	1,46	**DCB187**	0,54
DCB548	1,46	**DCB188**	0,95
DCB549	2,12	**DCB189**	0,54
DCB181	0,35	**DCBP034/G**	0,32
DCB182	0,61	**DCBP518/G**	0,75
DCB183/B/G	0,40	**DCB1880**	0,98
DCB184/B/G	0,62	**DCBP318**	0,50

Podem ser utilizados os seguintes carregadores: DCB104, DCB107, DCB112/DCB1102, DCB115/DCB1104, DCB117/DCB1112, DCB118, DCB132.

Consulte o manual da bateria/carregador para obter mais informações.

Conteúdo da embalagem

A embalagem inclui:

1 Berbequim/aparafusadora
4 Cabeças do acessório
1 Carregador
1 Bateria de iões de lítio (modelos C1, D1, L1, M1, P1, S1, T1, X1, Y1)
2 Bateria de iões de lítio (modelos C2, D2, L2, M2, P2, S2, T2, X2, Y2)
3 Bateria de iões de lítio (modelos C3, D3, L3, M3, P3, S3, T3, X3, Y3)
1 Manual de instruções

NOTA: as baterias, carregadores e caixas de transporte não são incluídas com os modelos N. As baterias e carregadores não são fornecidos com os modelos NT. Os modelos B incluem baterias Bluetooth®.

NOTA: a marca e os logótipos Bluetooth® são marcas registadas propriedade da Bluetooth®, SIG, Inc. e qualquer utilização dessas marcas da DEWALT está sob licença. Outras marcas e nomes comerciais são propriedade dos respectivos proprietários.

- *Verifique se a ferramenta, as peças ou os acessórios foram danificados durante o transporte.*
- *Antes de utilizar o equipamento, demore o tempo que for necessário para ler na íntegra e compreender este manual.*

Símbolos na ferramenta

A ferramenta apresenta os seguintes símbolos:

Leia o manual de instruções antes de utilizar este equipamento.

Radiação visível. Não olhe fixamente para a luz.

Posição do código de data (Fig. A)

O código da data de produção 13 consiste num ano de 4 dígitos, seguido de uma semana de 2 dígitos e é alargado por um código de fábrica de 2 dígitos.

Descrição (Fig. A)

⚠ ***ATENÇÃO:*** *nunca modifique a ferramenta eléctrica ou os respectivos componentes. Podem ocorrer danos ou ferimentos.*

Componentes

1 Bateria
2 Patilha de libertação das baterias
3 Punho principal
4 Gatilho de velocidade variável
5 Botão de avanço/controlo da marcha-atrás/desbloqueio
6 Anel de selecção de modo
7 Selector de velocidade
8 Luz de trabalho
9 Acessório do mandril de metal
10 Acessório em ângulo recto
11 Acessório de libertação rápida
12 Acessório excêntrico de libertação rápida
13 Posição do código de data

Utilização prevista

Este berbequim/aparafusadora foi concebido para aplicações de perfuração e aparafusamento profissionais.

NÃO utilize a ferramenta em ambientes húmidos ou na presença de gases ou líquidos inflamáveis.

Este berbequim/aparafusadora é uma ferramenta eléctrica profissional.

NÃO permita que crianças entrem em contacto com a ferramenta. É necessária supervisão se estas ferramentas forem manuseadas por utilizadores inexperientes.

- **Crianças e inválidos.** Este equipamento não é concebido para ser utilizado por crianças ou pessoas inválidas sem supervisão.
- Este equipamento não é concebido para ser utilizado por pessoas (incluindo crianças) que sofram de capacidades físicas, sensoriais ou mentais reduzidas, falta de experiência ou conhecimentos, a menos que estejam acompanhados de uma pessoa que se responsabilize pela sua segurança. As crianças nunca devem ficar sozinhas com este produto.

MONTAGEM E AJUSTES

⚠ ***ATENÇÃO: para reduzir o risco de ferimentos graves, desligue a unidade e retire a bateria antes de efectuar quaisquer ajustes ou retirar/instalar dispositivos adicionais ou acessórios.*** *Um arranque acidental pode causar ferimentos.*

⚠ ***ATENÇÃO:*** *utilize apenas baterias e carregadores da DEWALT.*

Inserir e retirar a bateria da ferramenta (Fig. B)

NOTA: verifique se a bateria 1 está totalmente carregada.

Instalar a bateria no punho da ferramenta

1. Alinhe a bateria com as calhas no interior do punho da ferramenta (Fig. B).
2. Deslize-a para dentro do punho até a bateria encaixar com firmeza na ferramenta e ouvir um som de encaixe no respectivo local.

Retirar a bateria da ferramenta

1. Pressione a patilha de libertação da bateria 2 e puxe com firmeza a bateria para fora do punho da ferramenta.
2. Insira a bateria no carregador.

Baterias com indicador do nível de carga (Fig. B)

Algumas baterias DEWALT incluem um indicador de nível de combustível 14, composto por três indicadores luminosos LED verdes que indicam o nível de carga restante na bateria.

Para activar o indicador do nível de carga, pressione e mantenha pressionado o botão do indicador do nível de carga. A combinação dos três indicadores luminosos LED verdes acende-se, indicando o nível de carga restante. Se o nível da carga na bateria for inferior ao limite utilizável, o indicador do nível de carga não se acende e é necessário voltar a carregar a bateria.

NOTA: o indicador do nível de carga é apenas uma indicação da carga restante na bateria. Não indica o funcionamento da ferramenta e está sujeito a variações, com base nos componentes do produto, temperatura e aplicação do utilizador final.

Gancho de cinto e suporte da broca magnético (Fig. C) (acessórios opcionais)

⚠ ***ATENÇÃO: para reduzir o risco de ferimentos graves, utilize o gancho de cinto da ferramenta APENAS para fixar a ferramenta num cinto de trabalho. NÃO*** *utilize o gancho de cinto para amarrar ou prender a ferramenta a uma pessoa ou objecto durante a utilização.* ***NÃO*** *suspenda a ferramenta nem pendure objectos no gancho para cinto.*

⚠ ***ATENÇÃO: para reduzir o risco de ferimentos graves,*** *certifique-se de que o parafuso que prende o gancho de cinto está fixo.*

IMPORTANTE: quando montar ou substituir o gancho de cinto **16** ou o suporte da broca magnético **25**, utilize apenas o parafuso de fixação **15** fornecido. Certifique-se de que o parafuso fica bem apertado.

O gancho de cinto e o suporte da broca magnético podem ser montados em qualquer lado da ferramenta utilizando apenas o parafuso fornecido, adaptado para pessoas que utilizam tanto a mão esquerda como a direita. Se não for necessário utilizar o gancho de cinto ou o suporte da broca magnético, pode removê-lo da ferramenta.

Para deslocar o gancho de cinto ou o encaixe da broca magnético, retire o parafuso que o fixa e depois volte a montá-lo no lado oposto. Certifique-se de que o parafuso fica bem apertado.

O gancho de cinto pode também ser utilizado para pendurar o organizador de acessórios. Consulte o ***Organizador de acessórios.***

Organizador de acessórios (Fig. J–L)

Esta ferramenta está equipada com um organizador de acessórios **26** que permite fixar até 4 cabeças de acessórios. O organizador de acessórios tem 4 orifícios em forma de fechadura, que permitem que seja montado na parede com parafusos ou pregos para efeitos de arrumação (Fig. J).

Para montar um acessório, coloque a cabeça do acessório directamente sobre o suporte do acessório **28** até que o colar do acessório toque na parte de trás do organizador (Fig. L).

Para remover um acessório, puxe o colar **17** do acessório e retire-o do organizador.

Gancho de cinto opcional

O gancho de cinto **16** também pode ser fixado na parte de trás do organizador de acessórios, o que permite que o organizador seja pendurado (Fig. K).

IMPORTANTE: quando montar ou substituir o gancho de cinto, utilize apenas o parafuso **15** fornecido. Certifique-se de que o parafuso fica bem apertado.

NOTA: se for montar directamente na parede, certifique-se de que retira o gancho de cinto na parte de trás.

Instalar e retirar acessórios (Fig. A, D–E2)

⚠ ***ATENÇÃO:*** *perigo de choque. Este produto não deve, de modo algum, ser utilizado perto da água.*

⚠ ***ATENÇÃO:*** *perigo de queimaduras. As peças móveis no interior da unidade de alimentação ficam quentes durante a utilização. Evite o contacto com as peças móveis no interior da unidade de alimentação quando remover e instalar acessórios.*

⚠ ***ATENÇÃO:*** *antes da montagem, bloqueie a unidade de alimentação, colocando o interruptor deslizante de avanço/recuo na posição central e retire a bateria da ferramenta. Retire qualquer acessório do dispositivo adicional antes de remover ou instalar o dispositivo adicional.*

Localizado na parte dianteira do anel de selecção de modo da ferramenta **6**, a ferramenta está equipada com um anel amarelo **24**, que indica se o acessório estiver devidamente ligado e bloqueado na respectiva posição na ferramenta (Fig. E1).

1. Deslize o acessório para dentro do eixo **18**, alinhando as ranhuras **19** no acessórios com as ranhuras **20** à volta do eixo (Fig. D).
2. Quando estiver colocado no eixo, rode ligeiramente a cabeça do acessório até que as patilhas encaixem nas ranhuras. Se o acessório estiver ligado correctamente e bloqueado na respectiva posição, o anel amarelo à volta do colar do acessório deixa de ser visível (Fig. E2).

NOTA: certifique-se de que o anel amarelo **24** já não está visível antes da utilização.

3. Para remover o acessório, puxe o colar **17** do acessório e retire-o da ferramenta (Fig. D).

NOTA: não é necessário rodar o acessório quando retirá-lo da ferramenta.

NOTA: o acessório em ângulo recto hexagonal de 6,35 mm **10** permite a instalação de acessórios adicionais no respectivo eixo. Com o acessório em ângulo recto hexagonal de 6,35 mm instalado na ferramenta, siga as instruções 1, 2 e 3 para instalar e retirar os acessórios adicionais.

NOTA: utilize apenas os acessórios concebidos especificamente e compatíveis com a unidade de alimentação. Consulte os manuais de instruções de acessórios individuais para obter avisos de segurança específicos e instruções de funcionamento antes de utilizar acessórios com a unidade de alimentação.

Inserir uma broca ou acessório num mandril sem chave (Fig. A, F)

⚠ ***ATENÇÃO:*** *não aperte brocas (ou qualquer outro acessório) segurando a parte frontal do mandril e rodando a ferramenta. Podem ocorrer danos no mandril e ferimentos. Bloqueie sempre o gatilho e desligue a ferramenta da fonte de alimentação quando substituir os acessórios.*

⚠ ***ATENÇÃO:*** *antes de ligar a ferramenta, certifique-se sempre de que a broca está fixa. Uma broca solta pode soltar-se da ferramenta e causar possíveis ferimentos.*

A ferramenta está equipada com um mandril sem chave **21** com um anel de mandril rotativo **22** para utilização do mandril com uma mão. Para inserir uma broca ou outro acessório, siga os seguintes passos.

1. Desligue a ferramenta e retire a bateria **1**.
2. Agarre no anel preto do mandril com uma mão e segure a ferramenta com a outra. Rode o anel para a esquerda o suficiente até encaixar o acessório pretendido.
3. Insira o acessório cerca de 19 mm no mandril sem chave **21** e aperte-o com firmeza, agarrando e rodando a manga do mandril **22** para a direita com uma mão e segurando a ferramenta com a outra. Quando o mandril estiver quase apertado ouve-se um estalido. A ferramenta está equipada com um mecanismo de bloqueio automático do eixo. Isto permite abrir e fechar o mandril com uma mão.
4. Certifique-se de que aperta o mandril, colocando uma mão no anel do mandril e segura a ferramenta com a outra mão para uma máxima fixação.
5. Para libertar o acessório, repita os passos 1 e 2 indicados acima.

Mandril de libertação rápida (Fig. A, G)

O acessório de libertação rápida hexagonal de 6,35 mm **11** e o acessório excêntrico de libertação rápida hexagonal de 6,35 mm **12** utilizam um mandril de libertação rápida.

NOTA: o mandril aceita apenas acessórios hexagonais de 6,35 mm e brocas de 25,4 mm.

Coloque o botão de avanço/recuo/desbloqueio 5 na posição de desbloqueio (centro) ou retire a bateria antes de mudar de acessório.

Para instalar um acessório, insira-o por completo no mandril de libertação rápida 23. O acessório fica fixo no respectivo local.

Para retirar um acessório, afaste o anel do mandril 27 da parte da frente da ferramenta. Retire o acessório do mandril de libertação rápida 23.

Instalar uma broca ou um acessório sem dispositivo adicional (Fig. F)

Pode utilizar a ferramenta sem um acessório instalado.

Introduza uma broca hexagonal directamente no eixo 18. É fixado através de um íman.

FUNCIONAMENTO

Instruções de utilização

⚠ ***ATENÇÃO:*** *cumpra sempre as instruções de segurança e os regulamentos aplicáveis.*

⚠ ***ATENÇÃO: para reduzir o risco de ferimentos graves, desligue a ferramenta e retire a bateria antes de efectuar quaisquer ajustes ou de retirar/instalar dispositivos complementares ou acessórios.*** *Um accionamento acidental da ferramenta pode causar ferimentos.*

Posição correta das mãos (Fig. I)

⚠ ***ATENÇÃO:*** *para reduzir o risco de lesões pessoais graves, utilize* ***SEMPRE*** *as suas mãos na posição correcta, como indicado.*

⚠ ***ATENÇÃO:*** *para reduzir o risco de ferimentos graves, segure* ***SEMPRE*** *a ferramenta com firmeza para antecipar uma reacção súbita.*

A posição correcta das mãos requer a colocação de uma mão na pega principal 3 e a outra na bateria 1.

Selecção de velocidade (Fig. A)

A ferramenta tem duas regulações de velocidade para uma maior versatilidade.

NOTA: não altere as velocidades enquanto a ferramenta estiver em funcionamento. Aguarde sempre até a ferramenta parar por completo antes de mudar de velocidade.

1. Para seleccionar a velocidade 1 (regulação de binário elevado), desligue a ferramenta e deixe-a a rodar até parar. Faça deslizar o selector de velocidade 7 (afastado do mandril).

2. Para seleccionar a velocidade 2 (regulação de velocidade elevada), desligue a ferramenta e deixe-a a rodar até parar. Faça deslizar o selector de velocidade para a frente (na direcção do mandril).

3. Se a velocidade da ferramenta não mudar, verifique se o interruptor de selecção de velocidade está totalmente inserido na posição de avanço ou recuo.

Selecção de modo (Fig. H)

O anel de selecção de modo 6 pode ser utilizado para seleccionar o modo de funcionamento correcto, dependendo da aplicação planeada.

Para seleccionar, rode o anel até o símbolo pretendido ficar alinhado com a seta.

⚠ ***ATENÇÃO:*** *quando o anel de selecção de modo está na posição de berbequim, o berbequim não engata. O berbequim pode bloquear se ocorrer uma sobrecarga causada por uma torção súbita.*

Símbolo	Modo
	Perfuração
1-15	Aparafusamento (número mais elevado = maior binário)

Gatilho de velocidade variável e botão de controlo de avanço/recuo (Fig. A)

Para ligar e desligar a ferramenta, carregue e liberte o gatilho de velocidade variável 4. Quanto mais premir o gatilho, maior será a velocidade da ferramenta. A sua ferramenta está equipada com um travão. O mandril pára de rodar assim que libertar o gatilho por completo.

O botão de controlo para a frente/trás 5 determina a direcção de rotação da ferramenta e funciona também como botão de desbloqueio.

- Para seleccionar a marcha directa (para a direita), liberte o gatilho e pressione o botão de controlo de avanço/recuo no lado direito da ferramenta.
- Para seleccionar a marcha inversa (para a esquerda), liberte o botão de controlo de avanço/recuo no lado esquerdo da ferramenta.

NOTA: a posição central do botão de controlo bloqueia a ferramenta na posição de desligado. Se alterar a posição do botão de controlo, certifique-se de que liberta o gatilho.

NOTA: a utilização contínua na gama de velocidade variável não é recomendado. Pode danificar o gatilho, devendo assim evitar utilizar este sistema.

NOTA: quando a ferramenta é ligada pela primeira vez depois de alterar a direcção da rotação, ouve-se um estalido durante o arranque. Isto é normal e não indica qualquer problema.

Luz de trabalho (Fig. A)

A luz de trabalho 8 acende-se quando o gatilho de velocidade variável 4 é premido e desliga-se automaticamente 20 segundos depois de libertar o gatilho de velocidade variável. Se mantiver o gatilho de velocidade variável premido, a luz de trabalho permanece ligada.

NOTA: a luz de trabalho permite iluminar a superfície de trabalho imediata e não se destina a ser utilizada como lanterna.

Efectuar uma aplicação (Fig. A)

⚠ ***ATENÇÃO: para reduzir o risco de ferimentos, certifique-se SEMPRE*** *que a peça de trabalho está fixada ou ancorada com firmeza.*

⚠ ***ATENÇÃO:*** *aguarde sempre até o motor parar por completo antes de alterar a direcção da rotação.*

Antes de iniciar o trabalho

- Regule o selector de velocidade 7. Consulte ***Selecção de velocidade***.
- Insira a broca ou acessório adequado no mandril. Consulte as instruções de instalação de acessórios neste manual.

⚠ ***ATENÇÃO:***
- *Não utilize esta ferramenta para misturar ou bombear líquidos combustíveis ou explosivos (benzina, álcool, etc.).*
- *Não misture ou agite líquidos inflamáveis devidamente rotulados.*

Aparafusamento

A ferramenta tem um mandril com binário regulável para inserir e remover parafusos de fixação com várias formas e tamanhos. Os números 1–15 indicados no anel de selecção de modo 6 são utilizados para regular uma gama de binários para aparafusamento. Quanto maior for o número no anel, maior é o binário e maior será a inserção do parafuso de fixação.

1. Rode o anel de selecção de modo 6 para a posição pretendida. Consulte ***Seleccionar modo.***
2. Puxe o gatilho de velocidade variável 4, aplicando pressão em linha recta com a broca até o parafuso de fixação ser inserido com a profundidade pretendida na peça de trabalho.

Recomendações de aparafusamento

- Comece com as definições de binário mais reduzidas e depois avance para definições de binário mais elevadas para evitar danos na peça de trabalho ou no parafuso de fixação.
- Faça algumas tentativas em refugo ou em áreas de fraca visibilidade para determinar a posição adequada do anel de selecção de modo.

Perfuração

1. Rode o anel de selecção de modo 6 para o "símbolo de berbequim". Consulte ***Seleccionar modo***.
2. Coloque a broca em contacto com a peça de trabalho.

NOTA: utilize apenas brocas afiadas.

3. Puxe o gatilho de velocidade variável 4 aplicando pressão em linha recta com a broca até atingir a profundidade pretendida.

⚠ ***ATENÇÃO:*** *a broca pode bloquear se ocorrer uma sobrecarga devido a uma torção súbita. Esteja sempre preparado para o bloqueio do motor. Agarre na broca com firmeza para controlar a acção de torção e evitar lesões.*

4. Mantenha o motor em funcionamento quando retirar a broca de um orifício perfurado para que não fique encravada.

Recomendações de perfuração

- Quando perfurar, aplique sempre pressão em linha recta, mas não a empurre demasiado, porque o motor pode bloquear ou a broca pode desvia-se.
- **SE O BERBEQUIM BLOQUEAR:**

- **LIBERTE O GATILHO DE IMEDIATO**, retire a broca da peça de trabalho e verifique qual é o motivo do bloqueio.

- **NÃO LIGUE NEM DESLIGUE O GATILHO PARA UTILIZAR UMA BROCA ENCRAVADA, ISTO PODE DANIFICAR O BERBEQUIM.**

- Para minimizar o risco de bloqueio ou quebra do material, reduza a pressão na broca e afrouxe-a através da parte fraccional exterior do orifício.

- Pode ser mais fácil fazer furos grandes, de 8 mm a 13 mm em aço, se fizer primeiro um furo-guia de 4 mm a 5 mm.
- Se perfurar material fino ou com tendência para partir-se, utilize um bloco de madeira de apoio para evitar danos na peça de trabalho.

CAPACIDADES MÁXIMAS RECOMENDADAS

DCD803		
	Acessório do mandril	**Acessório em ângulo recto** **Acessório de libertação rápida** **Acessório excêntrico de libertação rápida** **Eixo hexagonal** **(recomendado para brocas hexagonais de 6,35 mm)**
MADEIRA		
Pua	31,75 mm	Apenas para aparafusamento
Patilha	38 mm	Apenas para aparafusamento
Helicoidal	12,7 mm	Apenas para aparafusamento
Inserção automática	54 mm	Apenas para aparafusamento
Serra com furo	57 mm	Apenas para aparafusamento
AS LIMALHAS		
Helicoidal	9,5 mm	Apenas para aparafusamento

Montar/remover o organizador de acessórios da caixa do kit (Fig. M)

Para montar o organizador de acessórios na caixa do kit:

1. Coloque um lado do organizador de acessórios 26 por baixo de todas as nervuras fixas 29 e certifique-se de que as nervuras flexíveis 30 ficam do lado oposto do organizador de acessórios.
2. Pressione o outro lado do organizador de acessórios para baixo, permitindo que as nervuras flexíveis encaixem à volta da extremidade do organizador, bloqueando-o no respectivo local.

Para retirar o organizador de acessórios na caixa do kit:

1. Dobre as nervuras flexíveis 30 para fora da extremidade do organizador de acessórios 26 enquanto puxa o organizador de acessórios para fora e afastado das nervuras fixas.

MANUTENÇÃO

A sua ferramenta eléctrica da foi concebida para funcionar durante um longo período de tempo com uma manutenção mínima. Uma utilização continuamente satisfatória depende de uma manutenção apropriada da ferramenta e de uma limpeza regular.

⚠ ***ATENÇÃO: para reduzir o risco de ferimentos graves, desligue a ferramenta e retire a bateria antes de efectuar quaisquer ajustes ou de retirar/instalar dispositivos complementares ou acessórios.*** *Um accionamento acidental da ferramenta pode causar ferimentos.*

O carregador e a bateria não são passíveis de reparação.

Consulte a última página deste manual para obter informações de contacto do centro de assistência ou visite **www.2helpU.com**.

Lubrificação

A sua ferramenta elétrica não necessita de lubrificação adicional.

Limpeza

⚠ ***ATENÇÃO:*** *choque eléctrico e risco mecânico. Desligue a ficha da fonte de alimentação e/ou retire a bateria, caso seja possível fazê-lo, do equipamento antes da limpeza.*

⚠ ***ATENÇÃO:*** *para garantir um funcionamento seguro e eficiente, mantenha sempre o produto e as ranhuras de ventilação*

(se aplicável) limpos. As aberturas de ventilação podem ser limpas com uma escova não metálica, seca e suave e/ou um aspirador adequado. Não utilize água ou outros produtos de limpeza.

⚠ ***ATENÇÃO:*** *sopre a sujidade e o pó da caixa principal com ar seco sempre que se verificar acumulação de sujidade nas ranhuras de ventilação e nas imediações. Use uma protecção ocular e uma máscara anti-poeiras aprovadas quando efectuar este procedimento.*

⚠ ***ATENÇÃO:*** *nunca utilize dissolventes ou outros produtos químicos abrasivos para limpar as peças não metálicas do equipamento. Estes produtos químicos podem enfraquecer os materiais utilizados nestas peças. Utilize um pano humedecido apenas com água e sabão suave. Não permita a entrada de líquidos no equipamento. Nunca mergulhe nenhuma parte do equipamento em líquidos.*

Reduzir a exposição ao pó

Antes de começar a trabalhar, calcule a classe de risco do pó que vai ser produzido quando trabalhar.

⚠ ***ATENÇÃO:*** *evite tocar ou respirar o pó, porque pode ser nocivo para a saúde. O pó criado quando utiliza uma ferramenta eléctrica e efectua outras actividades de construção pode conter produtos químicos, minerais ou partículas que causam infecções respiratórias, reacções alérgicas, cancro, malformações congénitas ou outros danos genéticos no utilizador ou em pessoas por perto.*

- *Esta poeira pode ser produzida, por exemplo, quando trabalha com madeira duras, como faia ou carvalho, tinta à base de chumbo, betão, alvenaria ou pedras que contenham quartzo.*
- *Os materiais que contenham amianto devem ser manuseados apenas por especialistas.*
- *Respeite os regulamentos aplicáveis no seu país relativos aos materiais que vão ser trabalhados.*
- *Utilize um sistema de extracção de poeira ou um sistema de extracção com uma classe de protecção oficialmente aprovada de acordo com os regulamentos sobre protecção contra pó oficialmente aplicáveis e adequados para o material que vai ser trabalhado.*
- *Recolha as partículas de pó resultantes directamente na fonte e evite acumulações na área em redor. Utilize acessórios de extracção adequados para esta finalidade.*

Medidas adicionais:

– *certifique-se de que o local de trabalho está devidamente ventilado.*

– *Use equipamento respiratório para o tipo de pó produzido.*

Acessórios opcionais

⚠ ***ATENÇÃO:*** *uma vez que apenas foram testados com este produto os acessórios disponibilizados pela DEWALT a utilização de outros acessórios com esta ferramenta poderá ser perigosa. Para reduzir o risco de ferimentos, utilize apenas os acessórios da Devem ser utilizados acessórios da DEWALT neste produto.*
Consulte o seu revendedor para obter mais informações sobre os acessórios adequados.

Proteger o ambiente

Os produtos/baterias são recicláveis, mas se estiverem marcados com o caixote do lixo riscado, não devem ser eliminados em conjunto com o lixo doméstico normal. Descarregue as pilhas por completo, separe-as e, se possível, retire as fontes de luz do produto. É da responsabilidade do utilizador eliminar os dados pessoais do produto. Em seguida, leve os resíduos para um centro de recolha de resíduos oficial ou para um retalhista aderente que costuma aceitá-los gratuitamente. As embalagens devem ser eliminadas com base no código do material marcado. As instruções de funcionamento e de segurança só devem ser eliminadas quando o produto em causa já não estiver a ser utilizado.

Contacte a sua comunidade/município para obter orientações sobre a gestão de resíduos. Para obter mais informações, visite **www.2helpU.com** e leia o código QR indicado acima.

18 V HIILIHARJATON MONITERÄINEN PORAKONE/ RUUVINVÄÄNNIN DCD803

VAROITUS: Lue kaikki tämän oppaan turvallisuusvaroitukset, ohjeet, Kuvat ja tekniset tiedot, mukaan lukien alkuperäisen työkalun ohjekirjassa tai erillisessä akkujen ja latureiden ohjekirjassa olevat akkuja ja latureita koskevat osiot.

Ohjekirjoja on saatavilla ottamalla yhteyttä asiakaspalveluun (katso tämän ohjekirjan takasivu).

Tekniset tiedot

		DCD803
Jännite	V_{DC}	18
Tyyppi		10
Akkutyyppi		Litiumioni
Kuormittamaton kierrosnopeus		
1. vaihde	min^{-1}	0–450
2. vaihde		0–1650
Maksimimomentti	Nm	73
Istukan kapasiteetti	mm	1,5–13
Paino (ilman akkua/liitososaa)	kg	0,97
Paino (ilman akkua/liitososalla)	kg	1,34
Ääni- ja tärinäarvot (triaksiaalinen vektorisumma) standardien EN62841-2-1 ja EN62841-2-2 mukaisesti:		
L_{PA} (äänenpainetaso)	dB(A)	77
L_{WA} (ääniteho)	dB(A)	85
K (määritetyn äänitason epävarmuus)	dB(A)	5
Poraus metalliin		
Tärinäpäästöarvo $a_{h,D}$ =	m/s^2	< 2,5
Vaihtelu K =	m/s^2	1,5
Ruuvaaminen		
Tärinäpäästöarvo a_h =	m/s^2	< 2,5
Vaihtelu K =	m/s^2	1,5

Tässä käyttöohjeessa ilmoitetut tärinä- ja/tai äänitasot on mitattu standardin EN62841 testiolosuhteiden mukaisesti. Niitä voidaan käyttää verrattaessa työkaluja keskenään. Sitä voidaan käyttää arvioitaessa altistumista.

VAROITUS: *Ilmoitetut tärinä- ja/tai äänitasot esiintyvät käytettäessä laitetta sen varsinaiseen käyttötarkoitukseen. Tärinä- ja/tai äänitasot voivat vaihdella, jos laitetta käytetään johonkin muuhun tarkoitukseen, siihen on kiinnitetty muita lisävarusteita tai sitä on hoidettu huonosti. Tämä voi vaikuttaa merkittävästi altistumiseen imuria käytettäessä.*

Tärinälle ja/tai äänelle altistumisen tason arvioinnissa tulee myös ottaa huomioon ne ajat, jolloin laitteesta katkaistaan virta tai se toimii tyhjäkäynnillä. Tämä voi vähentää merkittävästi altistumistasoa laitetta käytettäessä.

Laitteen käyttäjän altistumista tärinälle ja/tai äänelle voidaan vähentää merkittävästi pitämällä laite ja sen varusteet kunnossa, pitämällä kädet lämpiminä (tärinää varten), ja kiinnittämällä huomiota työn jaksottamiseen.

EY-vaatimustenmukaisuusvakuutus

Konedirektiivi

CE

Moniteräinen porakone/ruuvinväännin DCD803 Tyyppi 10

Vakuutamme valmistajana alla olevien tietojen mukaisesti, että nämä kohdassa ***Tekniset tiedot*** kuvatut tuotteet täyttävät seuraavat vaatimukset:
2006/42/EY, EN62841-1:2015+A11:2022,
EN 62841-2-1:2018 + A11:2019 + A12:2022 + A1:2022,
EN 62841-2-2:2014 +AC:2015.

Nämä tuotteet täyttävät myös direktiivien 2014/30/EU ja 2011/65/EU vaatimukset. Saat lisätietoja ottamalla yhteyden meihin seuraavaan osoitteeseen tai käyttämällä käyttöohjeen takasivulla olevia yhteydenottotietoja.

Allekirjoittanut vastaa teknisten tietojen kokoamisesta ja antaa tämän ilmoituksen valmistajan puolesta.

Markus Rompel
Tekninen varatoimitusjohtaja, Eurooppa
Stanley Black and Decker Deutschland GmbH
DEWALT, Richard-Klinger-Strasse 11,
65510, Idstein, Saksa
31.7.2025

VAROITUS: *Loukkaantumisriskin vähentämiseksi lue tämä käyttöohje.*

Määritykset: Turvallisuusohjeet

Alla näkyvät selitykset liittyvät turvallisuuteen. Lue käyttöohje ja kiinnitä huomiota näihin symboleihin.

VAARA: *Varoittaa välittömästä vaaratilanteesta, jolloin* ***vaarana*** *on* ***kuolema tai vakava henkilövahinko****.*

VAROITUS: *Varoittaa mahdollisesta vaaratilanteesta, jolloin olemassa on* ***hengenvaara tai vakavan henkilövahingon mahdollisuus****.*

HUOMIO: *Varoittaa mahdollisesta vaaratilanteesta, jolloin vaarana on* ***lievä tai keskivakava loukkaantuminen****.*

HUOMAUTUS: *Viittaa menettelyyn, joka* ***ei välttämättä aiheuta henkilövahinkoa*** *mutta* ***voi aiheuttaa omaisuusvahingon****.*

Sähköiskun vaara.

Tulipalon vaara.

SÄHKÖTYÖKALUN YLEISET TURVALLISUUSVAROITUKSET

⚠ ***VAROITUS: Lue kaikki tämän sähkötyökalun mukana toimitetut varoitukset, käyttöohjeet ja tekniset tiedot.*** *Jos kaikkia ohjeita ei noudateta, on olemassa sähköiskun, tulipalon ja/tai vakavan henkilövahingon vaara.*

SÄILYTÄ KAIKKI VAROITUKSET JA OHJEET MYÖHEMPÄÄ KÄYTTÖÄ VARTEN

Näissä varoituksissa käytettävä sähkötyökalu-ilmaus viittaa verkkovirtaan yhdistettävään tai akkukäyttöiseen työkaluun.

1) Työskentelyalueen Turvallisuus

a) ***Pidä työskentelyalue siistinä ja kirkkaasti valaistuna.*** *Onnettomuuksia sattuu herkemmin epäsiistissä tai huonosti valaistussa ympäristössä.*

b) ***Älä käytä sähkötyökaluja, jos on olemassa räjähdysvaara esimerkiksi syttyvien nesteiden, kaasujen tai pölyn vuoksi.*** *Sähkötyökalujen aiheuttamat kipinät voivat sytyttää pölyn tai kaasut.*

c) ***Pidä lapset ja sivulliset kaukana käyttäessäsi sähkötyökalua.*** *Keskittymiskyvyn herpaantuminen voi aiheuttaa hallinnan menettämisen.*

2) Sähköturvallisuus

a) ***Pistokkeen ja pistorasian on vastattava toisiaan. Älä koskaan tee pistokkeeseen mitään muutoksia. Älä yhdistä maadoitettua sähkötyökalua jatkojohtoon.*** *Sähköiskun vaara vähenee, jos pistokkeisiin ei tehdä muutoksia ja ne yhdistetään vain niille tarkoitettuihin pistorasioihin.*

b) ***Älä kosketa maadoituksessa käytettäviin pintoihin, kuten putkiin, lämpöpattereihin ja jäähdytyslaitteisiin.*** *Voit saada sähköiskun, jos kehosi on maadoitettu.*

c) ***Älä altista sähkötyökaluja sateelle tai kosteudelle.*** *Sähkötyökaluun menevä vesi lisää sähköiskun vaaraa.*

d) ***Älä vaurioita sähköjohtoa. Älä kanna työkaluja sähköjohdosta tai vedä pistoketta pistorasiasta sähköjohdon avulla. Pidä sähköjohto kaukana kuumuudesta, öljystä, terävistä reunoista tai liikkuvista osista.*** *Vaurioituneet tai sotkeutuneet johdot lisäävät sähköiskun vaaraa.*

e) ***Jos käytät sähkötyökalua ulkona, käytä vain ulkokäyttöön tarkoitettua jatkojohtoa.*** *Ulkokäyttöön tarkoitetun sähköjohdon käyttäminen vähentää sähköiskun vaaraa.*

f) ***Jos sähkötyökalua on käytettävä kosteassa paikassa, käytä vikavirtasuojaa.*** *Tämä vähentää sähköiskun vaaraa.*

3) Henkilösuojaus

a) ***Käyttäessäsi sähkötyökalua pysy valppaana, keskity työhön ja käytä tervettä järkeä. Älä käytä tätä työkalua ollessasi väsynyt tai alkoholin, huumeiden tai lääkkeiden vaikutuksen alaisena.*** *Keskittymisen herpaantuminen hetkeksikin sähkötyökalua käytettäessä voi aiheuttaa vakavan henkilövahingon.*

b) ***Käytä henkilösuojausvarusteita. Käytä aina suojalaseja.*** *Hengityssuojaimen, liukumattomien turvajalkineiden, kypärän ja kuulosuojaimen käyttäminen vähentää henkilövahinkojen vaaraa.*

c) ***Estä tahaton käynnistäminen. Varmista, että virtakytkin on OFF-asennossa, ennen kuin kytket sähkötyökalun pistorasiaan, yhdistät siihen akun, nostat työkalun käteesi tai kannat sitä.*** *Sähkötyökalun kantaminen sormi virtakytkimellä lisää onnettomuusvaaraa.*

d) ***Poista kaikki säätöavaimet tai vääntimet ennen sähkötyökalun käynnistämistä.*** *Sähkötyökalun pyörivään osaan jäänyt säätöavain tai väännin voi aiheuttaa henkilövahingon.*

e) ***Älä kurkottele. Seiso aina vakaasti tasapainossa.*** *Näin voit hallita sähkötyökalua paremmin odottamattomissa tilanteissa.*

f) ***Pukeudu oikein. Älä käytä löysiä vaatteita tai koruja. Pidä hiukset ja vaatteet loitolla liikkuvista osista.*** *Löysät vaatteet, korut tai pitkät hiukset voivat tarttua liikkuviin osiin.*

g) ***Jos käytettävissä on laitteita pölyn ottamiseksi talteen, käytä niitä.*** *Pölyn ottaminen talteen voi vähentää pölyn aiheuttamia vaaroja.*

h) ***Vaikka käyttäisit usein erilaisia työkaluja, vältä liiallista itsevarmuutta ja huomioi aina työkalun turvallisuusohjeet.*** *Epähuomiossa suoritetut toimenpiteet voivat johtaa vakaviin henkilövahinkoihin sekunnin murto-osassa.*

4) Sähkötyökaluista Huolehtiminen

a) ***Älä kohdista sähkötyökaluun liikaa voimaa. Valitse käyttötarkoituksen kannalta oikea sähkötyökalu.*** *Sähkötyökalu toimii paremmin ja turvallisemmin, kun sitä käytetään sille suunniteltuun käyttötarkoitukseen.*

b) ***Älä käytä työkalua, jos virtakytkin ei toimi.*** *Jos sähkötyökalua ei voi hallita kytkimen avulla, se on vaarallinen ja se on korjattava.*

c) ***Irrota sähkötyökalun pistoke pistorasiasta ja/tai irrota sen akku (jos irrotettavissa) ennen säätämistä, varusteiden vaihtamista tai sähkötyökalun asettamista säilytykseen.*** *Näin voit vähentää vahingossa käynnistymisen aiheuttaman henkilövahingon vaaraa.*

d) ***Varastoi sähkötyökaluja lasten ulottumattomissa. Älä anna sähkötyökaluihin tottumattomien tai näihin ohjeisiin perehtymättömien henkiöiden käyttää sähkötyökaluja.*** *Sähkötyökalut ovat vaarallisia kouluttamattomien käyttäjien käsissä.*

e) ***Pidä sähkötyökalut kunnossa. Tarkista liikKuvat osat, niiden kiinnitys, osien eheys ja muut toimintaan vaikuttavat tekijät. Jos havaitset vaurioita, korjauta sähkötyökalu ennen niiden käyttämistä.*** *Huonosti kunnossapidetyt sähkötyökalut aiheuttavat onnettomuuksia.*

f) ***Pidä leikkaavat pinnat terävinä ja puhtaina.*** *Kunnossa pidettyjen leikkaavia teräviä reunoja sisältävien työkalut todennäköisyys jumiutua vähenee, ja niitä on helpompi hallita.*

g) ***Käytä sähkötyökalua ja sen tarvikkeita, kuten poranteriä, näiden ohjeiden mukaisesti. Ota työskentelyolosuhteet ja tehtävä työ huomioon.*** *Jos sähkötyökalua käytetään näiden ohjeiden vastaisesti, voi syntyä vaaratilanne.*

h) ***Pidä kahvat ja tartuntapinnat kuivina, puhtaina sekä öljyttöminä ja rasvattomina.*** *Liukkaat kahvat ja pinnat heikentävät työkalun hallinnan ja ohjauksen turvallisuutta odottamattomissa tilanteissa.*

5) Akkukäyttöisten Työkalujen Käyttäminen ja Niistä Huolehtiminen

a) ***Käytä ainoastaan valmistajan suosittelemaa latauslaitetta.*** *Tietyntyyppiselle akulle soveltuva latauslaite voi aiheuttaa tulipalon vaaran käytettynä yhdessä toisen akun kanssa.*

b) ***Käytä sähkötyökalussa vain siihen tarkoitettuja akkuja.*** *Muiden akkujen käyttäminen voi aiheuttaa tulipalon tai onnettomuuden vaaran.*

c) ***Kun akku ei ole käytössä, pidä se poissa muiden metalliesineiden läheltä, kuten paperiliittimien, kolikoiden, avainten, naulojen, ruuvien tai muiden pienten esineiden läheltä. Ne voivat oikosulkea akun navat.*** *Akun napojen oikosulkeminen voi aiheuttaa palovamman tai tulipalon.*

d) ***Oikosulku voi aiheuttaa nesteen vuotamisen akusta. Vältä koskemasta tähän nesteeseen. Jos nestettä pääsee vahingossa iholle, huuhtele vedellä. Jos tätä nestettä pääsee silmään, ota yhteys lääkäriin.*** *Akkuneste voi ärsyttää tai aiheuttaa palovamman.*

e) ***Vaurioitunutta tai muokattua akkua tai työkalua ei saa käyttää.*** *Vaurioituneissa tai muokatuissa akuissa voi esiintyä odottamattomia häiriöitä, jotka voivat aiheuttaa tulipaloja, räjähdysvaaroja tai henkilövahinkoja.*

f) ***Akku ja työkalu tulee suojata tulelta sekä liian korkealta lämpötilalta.*** *Mikäli akku altistuu tulelle tai yli 130 °C lämpötilalle, seurauksena voi olla räjähdys.*

g) ***Noudata kaikkia latausohjeita, akkua tai työkalua ei saa ladata ohjeissa annettujen lämpötilavälien ulkopuolella.*** *Virheellisen latauksen tai annettujen lämpötilavälien ulkopuolella lataamisen seurauksena akku voi vaurioitua ja tulipalovaara kasvaa.*

6) Huolto

a) ***Korjauta työkalu valtuutetulla asentajalla. Varaosina on käytettävä vain alkuperäisiä vastaavia osia.*** *Tämä varmistaa sähkötyökalun turvallisuuden.*

b) ***Vaurioituneita akkuja ei saa koskaan huoltaa.*** *Ainoastaan valmistaja tai valtuutetut huoltoliikkeet saavat huoltaa akkuja.*

Turvaohjeet kaikkia toimintoja käytettäessä

- ***Tartu kiinni koneen eristetyistä tartuntapinnoista, jos leikkausvälinettä tai kiinnitintä käyttäessä on vaara osua piilossa oleviin johtoihin.*** *Jos terät tai kiinnittimet osuvat jännitteiseen johtoon, sen paljaista metalliosista tulee jännitteisiä ja käyttäjä voi saada sähköiskun.*

Turvallisuusohjeet pitkiä poranteriä käyttäessä

- ***Älä koskaan ylitä poranterän määritettyä maksiminopeutta.*** *Suuremmilla nopeuksilla terä voi taipua ja aiheuttaa henkilövahinkoja, jos sen annetaan pyöriä vapaasti työstökappaleesta irti.*
- ***Aloita poraus aina alhaisella nopeudella poranterän koskettaessa työstettävään kappaleeseen.*** *Suuremmilla nopeuksilla terä voi taipua ja aiheuttaa henkilövahinkoja, jos sen annetaan pyöriä vapaasti työstökappaleesta irti.*
- ***Kohdista painetta ainoastaan suorassa linjassa terään ja välttäen liian suurta painetta.*** *Terät voivat taipua ja aiheuttaa murtumisen tai hallinnan menetyksen, mikä voi johtaa henkilövahinkoihin.*

Porien lisäturvavaroitukset

- ***Käytä puristimia tai muuta käytännöllistä tapaa kiinnittää ja tukea työkappale tukevalle alustalle.*** *Työn pitäminen käsin tai vartaloa vasten on epävakaata ja saattaa johtaa kontrollin menetykseen.*
- ***Lisävarusteet ja työkalu voivat kuumentua käytön aikana.*** *Käytä suojakäsineitä niiden käsittelyn aikana, jos käytät työkalua lämpöä tuottaviin toimintoihin, kuten metallien porauksen.*
- ***Ilmanvaihtoaukkoja ei saa peittää.*** *Löysät vaatteet, korut tai pitkät hiukset voivat tarttua liikkuviin osiin.*

Vaarat

Turvamääräysten noudattamisesta ja turvalaitteiden käyttämisestä huolimatta tiettyjä vaaroja ei voida välttää. Näitä ovat seuraavat:

- *Kuulon heikkeneminen.*
- *Lentävien kappaleiden aiheuttamat henkilövahingot.*
- *Käytön aikana kuumenevien varusteiden aiheuttamat palovammat.*
- *Pitkäaikaisen käyttämisen aiheuttamat henkilövahingot.*

Yhteensopivat akut ja laturit

Näitä akkuja voidaan käyttää:

Akku	(kg)	Akku	(kg)
DCB546	1,08	**DCB185**	0,35
DCB547/G	1,46	**DCB187**	0,54
DCB548	1,46	**DCB188**	0,95
DCB549	2,12	**DCB189**	0,54
DCB181	0,35	**DCBP034/G**	0,32
DCB182	0,61	**DCBP518/G**	0,75
DCB183/B/G	0,40	**DCB1880**	0,98
DCB184/B/G	0,62	**DCBP318**	0,50

Laturit soveltuvat seuraavaan käyttöön: DCB104, DCB107, DCB112/DCB1102, DCB115/DCB1104, DCB117/DCB1112, DCB118, DCB132.

Katso lisätietoja kohdasta akun/laturin käyttöohjeesta.

Pakkauksen sisältö

Pakkauksen sisältö:

1 Pora/ruuvinväännin
4 Liitososan päät
1 Laturi
1 Litiumioniakku (mallit C1, D1, L1, M1, P1, S1, T1, X1, Y1)
2 Litiumioniakut (mallit C2, D2, L2, M2, P2, S2, T2, X2, Y2)
3 Litiumioniakut (mallit C3, D3, L3, M3, P3, S3, T3, X3, Y3)
1 Käyttöohje

HUOMAA: Akut, laturit ja pakkaukset eivät kuulu N-malleihin. Akut ja laturit eivät kuulu NT-malleihin. B-mallit sisältävät Bluetooth®-akut.

HUOMAA: Bluetooth®-merkki ja logot ovat Bluetooth®, SIG, Inc:in rekisteröityjä tavaramerkkejä ja niiden käyttö edellyttää DEWALT-YHTIÖN käyttää lisenssillä. Muut tavaramerkit ja -nimet ovat vastaavien omistajien omaisuutta.

- *Tarkista, onko työkalussa, osissa tai tarvikkeissa kuljetusvaurioita.*
- *Lue tämä käyttöohje huolellisesti ennen laitteen käyttämistä.*

Työkalun merkinnät

Seuraavat kuvakkeet näkyvät työkalussa:

Lue käyttöohjeet ennen käyttämistä.

Näkyvä säteily. Älä katso suoraan valoon.

Päivämääräkoodin paikka (Kuva [Fig.] A)

Valmistuspäivämääräkoodi **13** koostuu 4-numeroisesta vuodesta, jota seuraa 2-numeroinen viikko ja 2-numeroinen tehdaskoodi.

Kuvaus (Kuva A)

⚠ ***VAROITUS:*** *Älä tee sähkötyökaluun tai sen osiin mitään muutoksia. Muutoin voi aiheutua omaisuus- tai henkilövahinkoja.*

Komponentit

1. Akku
2. Akun vapautuspainike
3. Pääkahva
4. Nopeudensäätökytkin
5. Eteen-/taaksepäin-/lukituspainike
6. Tilan valintarengas
7. Nopeudenvalitsin
8. Työvalo
9. Metallinen istukkaosa
10. Oikean kulman liitososa
11. Pikavapautuksen liitososa
12. Pikavapautuksen säätöosa
13. Päivämääräkoodin sijainti

Käyttötarkoitus

Tämä pora/ruuvinväännin on tarkoitettu ammattimaiseen poraamiseen ja ruuvaukseen.

ÄLÄ käytä kosteissa olosuhteissa tai jos laitteen lähellä on syttyviä nesteitä tai kaasuja.

Tämä pora/ruuvinväännin on ammattimainen sähkötyökalu.

ÄLÄ anna lasten koskea laitteeseen. Kokemattomat henkilöt saavat käyttää tätä laitetta vain valvotusti.

- **Pienet lapset ja rajoitteiset henkilöt.** Tätä laitetta ei ole tarkoitettu pienten lasten tai liikuntarajoitteisten henkilöiden käyttöön ilman valvontaa.
- Tätä tuotetta ei ole tarkoitettu sellaisten henkilöiden (mukaan lukien lapset) käytettäväksi, joiden fyysiset, sensoriset tai henkiset kyvyt tai kokemus ja/tai tietämys tai taidot ovat rajalliset, ellei heidän turvallisuudestaan vastuussa oleva henkilö valvo heitä. Lapsia ei koskaan saa jättää yksin tämän tuotteen kanssa.

KOKOAMINEN JA SÄÄTÄMINEN

⚠ ***VAROITUS: Vakavan henkilövahinkovaaran välttämiseksi laite tulee kytkeä pois päältä ja akku irrottaa ennen sen säätämistä tai liitososien tai lisävarusteiden poistamista/asentamista.*** *Tahaton käynnistyminen voi johtaa henkilövahinkoihin.*

⚠ ***VAROITUS:*** *Käytä ainoastaan DEWALT-akkuja ja -latureita.*

Akun asentaminen ja poistaminen laitteesta (Kuva B)

HUOMAA: Varmista, että akku 1 on täysin ladattu.

Akun asentaminen laitteen kahvaan

1. Kohdista akku työkalun kahvan sisällä oleviin kiskoihin (Kuva B).
2. Liu'uta se kahvaan, kunnes akku on hyvin paikoillaan laitteessa ja varmista, että lukitus napsahtaa paikoilleen.

Akun poistaminen laitteesta

1. Paina akun vapautuspainiketta 2 ja vedä akku ulos työkalun kahvasta.
2. Laita akku laturiin.

Tasomittarilla varustetut akut (Kuva B)

Joissakin DEWALT-akuissa on tasomittari 14, jossa on kolme vihreää LED-merkkivaloa. Merkkivalot osoittavat akun jäljelle jäävän virtatason.

Kytke tasomittari päälle painamalla ja pitämällä tasomittarin painiketta alhaalla. Jokin kolme vihreän LED-merkkivalon valoyhdistelmä syttyy osoittaen jäljelle jäävän virtatason. Kun akkuvirran taso on käyttörajan alapuolella, tasomittari ei syty ja akku on ladattava.

HUOMAA: Tasomittari osoittaa akkuvirran tason ainoastaan viitteellisesti. Se ei osoita laitteen toiminnallisuutta ja se voi vaihdella tuoteosien, lämpötilan ja loppukäyttäjän käytön mukaan.

Vyökoukku ja magneettinen teräpidike (Kuva C) (lisävarusteet)

⚠ ***VAROITUS: Vakavien henkilövahinkojen välttämiseksi kiinnitä työkalu vyöhön AINOASTAAN työkalun vyökoukkua käyttäen. ÄLÄ*** *käytä vyökoukkua työkalun sitomiseksi tai kiinnittämiseksi henkilöön tai johonkin kohteeseen käytön aikana.* ***ÄLÄ*** *ripusta työkalua pään yläpuolelle tai ripusta esineitä vyökoukusta.*

⚠ ***VAROITUS: Vakavan henkilövahingon riskin vähentämiseksi tulee varmistaa,*** *että vyökoukun kiinnitysruuvi on varmasti kiinni.*

TÄRKEÄÄ: Kun kiinnität tai vaihdat vyökoukkua 16 tai magneettista teräpidikettä 25, käytä vain mukana toimitettua ruuvia 15. Kiristä ruuvi huolellisesti.

Vyökoukku ja magneettinen teräpidike voidaan kiinnittää työkalun molemmille puolille käyttämällä vain mukana toimitettua ruuvia, mikä mahdollistaa sekä oikea- että vasenkätisten käyttäjien käytön. Jos vyökoukkua tai magneettista teräpidikettä ei haluta lainkaan, sen voi irrottaa työkalusta.

Voit siirtää vyökoukkua tai magneettista teräpidikettä irrottamalla vastaavan kiinnitysruuvin ja asentamalla sen sitten uudelleen vastakkaiselle puolelle. Kiristä ruuvi huolellisesti.

Vyökoukkua voidaan käyttää myös lisävarustetelineen ripustamiseen. Katso kohta ***Lisävarusteteline.***

Lisävarusteteline (Kuvat J–L)

Tässä työkalussa on lisävarusteteline 26, johon voidaan kiinnittää korkeintaan 4 lisäterää. Lisävarustetelineessä on 4 reikää, joiden avulla se voidaan asentaa seinään ruuveilla tai nauloilla säilytystä varten (Kuva J).

Asenna liitososa painamalla liitososan pää suoraan lisävarustepidikkeen 28 päälle, kunnes liitososan holkki koskettaa telineen takaosaa (Kuva L).

Voit irrottaa liitososan vetämällä liitososan holkista 17 ja poistamalla sen telineestä.

Vyökoukku

Vyökoukku 16 voidaan myös kiinnittää lisävarustetelineen takaosaan sen ripustusta varten (Kuva K).

TÄRKEÄÄ: Kun kiinnität tai vaihdat vyökoukun, käytä vain mukana toimitettua ruuvia 15. Kiristä ruuvi huolellisesti.

HUOMAA: Jos kiinnität laitteen suoraan seinään, muista irrottaa vyökoukku laitteen takaosasta.

Liitososien asentaminen ja irrottaminen (Kuvat A, D–E2)

⚠ ***VAROITUS:*** *Sähköiskun vaara. Tätä tuotetta ei saa missään tapauksessa käyttää veden lähettyvillä.*

⚠ ***VAROITUS:*** *Palovamman vaara. Moottoriyksikön liikkuvat osat kuumenevat käytön aikana. Vältä koskemasta*

moottoriyksikön liikkuviin osiin lisävarusteiden irrottamisen ja asentamisen aikana.

⚠ ***VAROITUS:*** *Lukitse moottoriyksikkö ennen asennusta asettamalla suunnanvaihtokytkin keskiasentoon ja poistamalla akku työkalusta. Poista lisävaruste liitososasta ennen liitososan irrottamista tai asentamista.*

Työkalun tilan valintarenkaan 6 etuosassa sijaitseva keltainen rengas 24 osoittaa, onko liitososa kiinnitetty ja lukittu oikein työkaluun (Kuva E1).

1. Liu'uta liitososa karaan 18 kohdistamalla liitososan ulokkeet 19 karan ympärillä oleviin aukkoihin 20 (Kuva D).

2. Kun liitososa on karassa, kierrä sen päätä hieman, kunnes ulokkeet napsahtavat aukkoihin. Jos liitososa on kiinnitetty tukevasti ja lukittu, liitososan holkin ympärillä olevan keltaisen renkaan ei pitäisi enää olla näkyvissä (Kuva E2).

HUOMAA: Varmista, että keltainen rengas 24 ei ole enää näkyvissä ennen käyttöä.

3. Voit irrottaa liitososan vetämällä liitososan holkista 17 ja irrottamalla sen työkalusta poispäin (Kuva D).

HUOMAA: Liitososaa ei tarvitse kiertää irrotettaessa sitä työkalusta.

HUOMAA: Kuusikulmainen 6,35 mm oikeanpuoleinen liitososa 10 mahdollistaa muiden liitososien kiinnittämisen karaan. Kun kuusikulmainen 6,35 mm oikeanpuoleinen liitososa on asennettu työkaluun, voit asentaa tai irrottaa muita liitososia noudattamalla tämän osion ohjetta 1, 2 ja 3.

HUOMAA: Käytä ainoastaan moottoriyksikköön tarkoitettuja ja yhteensopivia liitososia. Lue tarkat turvallisuus- ja käyttöohjeet liitososan ohjekirjasta ennen liitososien käyttämistä moottoriyksikössä.

Terän tai lisävarusteen asentaminen avaimettomaan istukkaan (Kuvat A, F)

⚠ ***VAROITUS:*** *Älä yritä kiristää poranteriä (tai muuta lisävarustetta) tarttumalla istukan etuosaan ja kytkemällä työkalu päälle. Se voi vahingoittaa istukkaa ja aiheuttaa henkilövahingon. Vapauta aina liipaisukytkin ja irrota työkalu virtalähteestä lisävarusteita vaihtaessa.*

⚠ ***VAROITUS:*** *Varmista aina ennen työkalun käynnistämistä, että terä on hyvin kiinni. Löysä terä voi irrota työkalusta ja aiheuttaa henkilövammoja.*

Työkalussa on avaimeton pikaistukka 21 yhdellä kiertävällä istukkalaipalla 22, joka mahdollistaa istukan käytön yhdellä kädellä. Vaihda poranterä tai muu lisävaruste seuraavasti.

1. Kytke työkalu pois päältä ja irrota akku 1.

2. Tartu istukan mustaan laippaan yhdellä kädellä ja pitele toisella kädellä työkalua paikoillaan. Kierrä holkkia vastapäivään, jotta haluttu lisävaruste mahtuu.

3. Laita lisävaruste noin (19 mm) verran avaimettomaan istukkaan 21 ja kiristä tiukasti kiertämällä istukan holkkia 22 myötäpäivään yhdellä kädellä ja pitämällä työkalua toisella. Kun istukka on miltei kiristetty, kuulet napsahduksen. Työkalussa on automaattinen karan lukitus. Sen avulla voit avata ja lukita istukan yhdellä kädellä.

4. Muista kiristää istukka yksi käsi istukan holkissa ja toinen käsi työkalussa, jotta varmistat parhaan kireyden.

5. Kun haluat irrottaa lisävarusteen, toista edellä Kuvattu vaihe 1 ja 2.

Pikavapautusistukka (Kuvat A, G)

1/4" kuusiokoloinen pikavapautuksen liitososa 11 ja 1/4" kuusiokoloinen pikavapautuksen säätöosa 12 kytketään pikavapautusistukkaan.

HUOMAA: Istukkaan voidaan kiinnittää vain 6,35 mm:n (1/4 tuuman) kuusiovarusteita ja 25,4 mm:n (1 tuuman) teriä.

Aseta suunnanvaihtopainike 5 lukitusasentoon (keskelle) ja irrota akku ennen varusteiden vaihtoa.

Asenna lisävaruste asettamalla lisävaruste kokonaan pikavapautusistukkaan 23. Lisävaruste lukittuu paikalleen.

Poista lisävarustevetämällä istukan holkkia 27 työkalun etuosasta poispäin. Irrota lisävaruste istukasta pikaliitännällä 23.

Terän tai lisävarusteen asentaminen ilman liitososaa (Kuva F)

Voit käyttää työkalua asentamatta liitososaa.

Aseta kuusioterä suoraan karaan 18. Se pysyy paikoillaan magneetin avulla.

TOIMINTA

Käyttöohjeet

⚠ ***VAROITUS:*** *Noudata aina turvaohjeita ja määräyksiä.*

⚠ ***VAROITUS: Vakavan henkilövahingon vaaran vähentämiseksi katkaise työkalusta virta ja irrota akku ennen säätämistä tai varusteiden irrottamista tai asentamista.*** *Jos laite käynnistyy vahingossa, voi aiheutua loukkaantuminen.*

Oikeaoppinen käsien asento (Kuva I)

⚠ ***VAROITUS:*** *Vakavan henkilövahinkovaaran välttämiseksi on **AINA** käytettävä oikeaoppista käden asentoa kuvan mukaisesti.*

⚠ ***VAROITUS:*** *Voit vähentää vakavan henkilövahingon vaaraa pitelemällä työkalua **AINA** tiukassa otteessa.*

Oikeaoppinen käsien asento edellyttää yhden käden pitämistä pääkahvassa 3 ja toisen käden pitämistä akussa 1.

Nopeuden säätö (Kuva A)

Työkalussa on kaksi nopeusasetusta monipuolista käyttöä varten.

HUOMAA: Älä muuta nopeutta työkalun käydessä. Anna työkalun aina pysähtyä kokonaan ennen nopeuden muuttamista.

1. Kun haluat valita nopeusasetuksen 1 (korkea vääntö), sammuta työkalu ja anna sen pysähtyä. Liu'uta nopeuden valitsinta 7 taaksepäin (istukasta poispäin).

2. Kun haluat valita nopeusasetuksen 2 (korkea nopeusasetus), sammuta työkalu ja anna sen pysähtyä. Liu'uta nopeuden valitsinta eteenpäin (istukkaa kohti).

3. Jos työkalun nopeus ei muutu, varmista, että nopeuden valitsin on kokonaan etu- tai taka-asennossa.

Tilan valinta (Kuva H)

Tilan valintarenkaalla 6 voidaan valita oikea käyttötila käyttötarkoituksen mukaan.

Valitse haluamasi asetus kiertämällä rengasta, kunnes haluamasi symboli kohdistuu nuoleen.

⚠ ***VAROITUS:*** *Kun tilan valintarengas on poran kohdalla, pora ei kytkeydy. Pora saattaa sakata, jos ylikuormitus aiheuttaa yllättävän vääntymisen.*

Symboli	Tila
	Poraaminen
1-15	Ruuvaaminen (suurempi luku = suurempi momentti)

Säädettävä nopeuskytkin ja suunnanvaihtopainike (Kuva A)

Työkalu kytketään päälle ja pois päältä vetämällä ja vapauttamalla säädettävä nopeuskytkin ❹. Mitä enemmän liipaisukytkintä painetaan, sitä suurempi työkalun nopeus. Työkalussa on jarru. Istukka pysähtyy heti, kun liipaisukytkin vapautetaan kokonaan.

Suunnanvaihtopainike ❺ määrää työkalun kiertosuunnan ja toimii myös lukituspainikkeena.

- Kiinniruuvausta (myötäpäivään) varten vapauta liipaisukytkin ja paina alas suunnanvaihtopainike työkalun oikealla puolella.
- Avausta (vastapäivään) varten paina alas suunnanvaihtopainike työkalun oikealla puolella.

HUOMAA: Suunnanvaihtopainikkeen keskiasento lukitsee työkalun off-asentoon. Kun muutat suunnanvaihtopainikkeen asentoa, varmista, että liipaisin on vapautettu.

HUOMAA: Säädettävän nopeuden jatkuvaa käyttöä ei suositella. Se saattaa vahingoittaa kytkintä ja sitä tulee välttää.

HUOMAA: Kun työkalu käynnistetään ensimmäisen kerran pyörimissuunnan vaihtamisen jälkeen, käynnistyksen yhteydessä saattaa kuulua naksahdus. Tämä on normaalia, eikä ole osoitus ongelmasta.

Työvalo (Kuva A)

Työvalo ❽ syttyy, kun nopeudensäätökytkintä ❹ painetaan, ja se sammuu automaattisesti 20 sekunnin jälkeen nopeudensäätökytkimen vapauttamisesta. Jos muuttuvan nopeuden liipaisukytkintä pidetään alhaalla, työvalo jää päälle.

HUOMAA: Työvalot on tarkoitettu välittömän työpinnan valaisuun eikä niitä ole tarkoitettu käytettäväksi taskulamppuna.

Toimenpiteen suorittaminen (Kuva A)

⚠ ***VAROITUS: Henkilövahinkovaaran välttämiseksi työkappale tulee AINA** ankkuroida tai kiinnittää hyvin paikoilleen.*

⚠ ***VAROITUS:** Odota aina, että moottori on pysähtynyt kokonaan ennen kuin vaihdat kiertosuuntaa.*

Ennen toimenpidettä

- Aseta nopeuden valitsin ❼. Katso kohta ***Nopeuden säätö***.
- Asenna oikea terä tai lisävaruste istukkaan. Katso lisätietoja lisävarusteiden asennusohjeista tässä käyttöohjeessa.

⚠ ***VAROITUS:***

- *Älä käytä tätä työkalua palavien tai räjähdysherkkien nesteiden (bensiini, alkoholi, jne.) sekoittamiseen tai pumppaamiseen.*
- *Älä sekoita syttyviä nesteitä, joissa on vastaava merkintä.*

Ruuvaaminen

Työkalussa on kytkin säädettävällä momentilla kooltaan ja muodoltaan erilaisten kiinnittimien asentamiseen ja irrottamiseen. Ruuvauksen momenttiväli asetetaan tilan valintarenkaan ❻ numeroiden 1–15 avulla. Mitä suurempi numero renkaassa sitä suurempi vääntö ja sitä suurempi kiinnitin voidaan kiinnittää.

1. Käännä tilan valintarengas ❻ haluamaasi asentoon. Katso kohta ***Tilan valinta***.
2. Paina nopeudensäätökytkintä ❹ kohdistamalla painetta suorassa linjassa terään nähden, kunnes kiinnitin on paikoillaan oikeassa syvyydessä työkappaleessa.

Suositukset ruuvaamiseen

- Aloita alhaisemmasta momenttiasetuksesta ja lisää sen jälkeen momenttia työkappaleen ja kiinnittimen vaurioitumisen välttämiseksi.
- Harjoittele muutaman kerran jätepaloille tai työkappaleen piilossa oleviin kohtiin, jotta voit määrittää tilan valintarenkaan oikean asennon.

Poraaminen

1. Käännä tilan valintarengas ❻ poran symbolin kohdalle. Katso kohta ***Tilan valinta***.
2. Aseta poranterä kosketuksiin työkappaleeseen.

HUOMAA: Käytä vain terävää poranterää.

3. Paina nopeudensäätökytkintä ❹ kohdistamalla painetta suorassa linjassa terään nähden, kunnes terä saavuttaa oikean syvyyden.

⚠ ***VAROITUS:** Pora saattaa sakata, jos ylikuormitus aiheuttaa yllättävän vääntymisen. Varaudu aina sakkaukseen. Tartu poraan tiukasti, jotta hallitset työkalun vääntymisen ja vältät loukkaantumisen.*

4. Jotta kiinni juuttuminen vältettäisiin, pidä moottori käynnissä vetäessä terää poratun reiän läpi.

Suositukset poraamiseen

- Kohdista voimaa poraamisen aikana suorassa linjassa terään nähden. Älä kuitenkaan paina liikaa, muutoin moottori saattaa sakata tai terä vääntyä.
- **JOS PORA LEIKKAA KIINNI:**

- **VAPAUTA LIIPAISUKYTKIN VÄLITTÖMÄSTI**, irrota poranterä työkappaleesta ja määritä kiinnileikkauksen syy.

- **ÄLÄ PAINA LIIPAISUKYTKINTÄ PÄÄLLE JA POIS PÄÄLTÄ KIINNI LEIKANNEEN TERÄN KÄYNNISTÄMISEKSI — PORA VOI MUUTOIN VAURIOITUA.**

- Jotta minimoit sakkauksen tai materiaalin läpi murtumisen, paina poraa vähemmän ja hivuta terä reiän viimeisen osan läpi.

- Suuria reikiä, 8–13 mm voidaan porata helpommin teräkseen poraamalla ensin alkureikä 4–5 mm.
- Jos poraat ohutta tai helposti pirstoutuvaa materiaalia, käytä puista tukikappaletta, joka estää työkappaleen vahingoittumisen.

SUOSITELLUT ENIMMÄISKAPASITEETIT

DCD803		
	Istukan liitososa	**Oikean kulman liitososa Pikavapautuksen liitososa Pikavapautuksen säätöosa Kuusiokolokara (Suositellaan käytettäväksi 6,35 mm:n kuusiokoloterien kanssa)**
PUU		
Kaira	31,75 mm (1-1/4")	Vain ruuvaus
Käyttökytkin	38 mm (1-1/2")	Vain ruuvaus
Kierre	12,7 mm (1/2")	Vain ruuvaus
Itsestään syöttyvä	54 mm (2-1/8")	Vain ruuvaus
Reikäsaha	57 mm (2-1/4")	Vain ruuvaus
METALLINEN		
Kierre	9,5 mm (3/8")	Vain ruuvaus

Lisävarustetelineen asentaminen/irrottaminen sarjapakkauksesta (Kuva M)

Lisävarustetelineen asentaminen sarjapakkaukseen:

1. Aseta lisävarustetelineen yksi puoli **26** pysyvien kielekkeiden **29** alle ja varmista, että joustavat kielekkeet **30** ovat lisävarustetelineen vastakkaisen puolen ulkopuolella.
2. Paina lisävarustetelineen toinen puoli alas, jotta joustavat kielekkeet napsahtavat lisävarustetelineen reunoihin sen lukitsemiseksi paikoilleen.

Lisävarustetelineen irrottaminen sarjapakkauksesta:

1. Taita joustavat kielekkeet **30** lisävarustetelineen **26** reunoista poispäin vetäen samalla lisävarustetelinettä pysyvistä kielekkeistä poispäin.

KUNNOSSAPITO

Työkalusi on suunniteltu käytettäväksi pitkään ja edellyttämään vain vähän kunnossapitoa. Oikea käsittely ja säännöllinen puhdistus varmistavat laitteen ongelmattoman toiminnan.

⚠ ***VAROITUS: Vakavan henkilövahingon vaaran vähentämiseksi katkaise työkalusta virta ja irrota akku ennen säätämistä tai varusteiden irrottamista tai asentamista.*** *Jos laite käynnistyy vahingossa, voi aiheutua loukkaantuminen.*

Laturia tai akkua ei voida huoltaa.

Katso huoltokeskuksen yhteystiedot tämän oppaan takasivulta tai osoitteesta **www.2helpU.com**.

Voiteleminen

Tätä sähkötyökalua ei tarvitse voidella.

Puhdistaminen

⚠ ***VAROITUS:*** *Sähköiskun vaara ja mekaaninen vaara. Kytke pistoke pistorasiasta tai irrota akku (jos irrotettavissa) laitteesta ennen puhdistusta.*

⚠ ***VAROITUS:*** *Pidä laite ja mahdolliset tuuletusaukot aina puhtaina varmistaaksesi turvallisen ja tehokkaan toiminnan. Tuuletusaukot voidaan puhdistaa kuivalla, pehmeällä ei-metallisella harjalla ja/tai sopivalla pölynimurilla. Älä käytä vettä tai puhdistusaineita.*

⚠ ***VAROITUS:*** *Puhalla lika ja pöly kotelosta kuivalla ilmalla, kun sitä kertyy ilmanvaihtoaukkoihin tai niiden ympärille. Käytä tällöin hyväksyttyjä silmäsuojuksia ja hengityssuojainta.*

⚠ ***VAROITUS:*** *Älä koskaan käytä laitteen muiden kuin metallisten osien puhdistukseen liuottimia tai muita voimakkaita kemikaaleja. Nämä kemikaalit voivat heikentää näissä osissa käytettyjä materiaaleja. Käytä vain vedellä ja miedolla pesuaineella kostutettua kangasta. Laitteen sisään ei saa päästää nestettä. Laitteen mitään osaa ei saa upottaa nesteeseen.*

Pölyaltistuksen vähentäminen

Tarkista työskentelyn aikana mahdollisesti syntyvän pölyn vaaraluokat ennen työskentelyn aloittamista.

⚠ ***VAROITUS:*** *Vältä pölyn koskettamista tai hengittämistä, sillä se voi olla haitallista terveydelle. Sähkötyökalua käytettäessä ja muissa rakennustöissä syntyvä pöly voi sisältää kemikaaleja, mineraaleja tai hiukkasia, joiden tiedetään aiheuttavan hengitystieinfektioita, allergisia reaktioita, syöpää, syntymävikoja tai muita lisääntymisvaurioita käyttäjälle tai sivullisille.*

- *Tällaisia pölyjä voi syntyä esimerkiksi työstäessä kovapuuta, kuten pyökkiä tai tammia, lyijypohjaista maalia, betonia, muurausta tai kvartsia sisältäviä kiviä.*
- *Ainoastaan asiantuntijat saavat käsitellä materiaaleja, joissa on asbestia.*
- *Noudata työstettäviin materiaaleihin soveltuvia paikallisia määräyksiä.*
- *Käytä pölynpoistolaitetta tai -järjestelmää, jolla on virallisesti hyväksytty suojausluokka paikallisten pölynsuojamääräysten mukaisesti ja joka sopii työstettävälle materiaalille.*
- *Poista syntyneet pölyhiukkaset suoraan niiden lähteestä ja vältä pölyn kertymistä ympäröivälle alueelle. Käytä tähän tarkoitukseen sopivia poistolaitteita.*

Lisätoimenpiteet:

– *Varmista, että työalueella on hyvä tuuletus.*
– *Käytä asianmukaista, syntyvään pölyyn sopivaa hengityssuojaa.*

Lisävarusteet

⚠ ***VAROITUS:*** *Koska muita kuin DEWALT lisävarusteita ei ole testattu tämän työkalun kanssa, niiden käyttäminen tässä työkalussa voi olla vaarallista. Henkilövahinkovaaran välttämiseksi tässä tuotteessa saa käyttää vain DEWALT in suosittelemia lisävarusteita.*

Saat lisätietoja sopivista lisävarusteista jälleenmyyjältäsi.

Ympäristön suojeleminen

Tuotteet/akut ovat kierrätettäviä, mutta jos niissä on rastitetun roskakorin merkki, niitä ei saa hävittää tavallisen kotitalousjätteen mukana. Anna paristojen tyhjentyä kokonaan ja lajittele ne. Irrota mahdolliset valonlähteet tuotteesta, jos mahdollista. Käyttäjän vastuulla on poistaa henkilötiedot tuotteesta. Vie jätteet sitten viralliseen keräyspisteeseen tai vastaavalle jälleenmyyjälle, joka ottaa ne usein vastaan ilmaiseksi. Pakkaukset tulee hävittää merkityn materiaalikoodin perusteella. Käyttö- ja turvallisuusohjeet tulee hävittää vasta sitten, kun kyseessä oleva tuote on poistettu käytöstä.

Pyydä paikalliselta viranomaiselta lisätietoa jätehuollosta. Lisätietoa on saatavilla osoitteessa **www.2helpU.com** ja skannaamalla yllä oleva QR-koodi.

18V BORSTLÖS MULTIHUVUD-BORR/SKRUVDRAGARE DCD803

VARNING! Läs alla säkerhetsvarningar, instruktioner, illustrationer och specifikationer i den här handboken, inklusive batteri- och laddaravsnitten som finns i en originalverktygsmanual eller den separata manualen för batterier och laddare.

Handböcker kan erhållas genom att kontakta kundtjänst (se baksidan av denna handbok).

Tekniska data

		DCD803
Spänning	V_{DC}	18
Typ		10
Batterityp		Litiumjon
Obelastat varvtal		
1:a växeln	min^{-1}	0-450
2:a växeln		0-1650
Max. vridmoment	Nm	73
Chuckkapacitet	mm	1,5-13
Vikt (utan batteri/tillbehör)	kg	0,97
Vikt (utan batteri/med tillbehör)	kg	1,34
Bullervärden och/eller vibrationsvärden (triax vektorsumma) enligt EN62841-2-1 och EN62841-2-2:		
L_{PA} (ljudtrycksnivå)	dB(A)	77
L_{WA} (ljudeffektnivå)	dB(A)	85
K (osäkerhet för angiven ljudnivå)	dB(A)	5

Borrning i metall		
Vibrationsemissionsvärde $a_{h,D}$ =	m/s^2	<2,5
Osäkerhet K =	m/s^2	1,5
Skruvdragning		
Vibrationsvärde ah=	m/s^2	<2,5
Osäkerhet K =	m/s^2	1,5

Den vibrations- och/eller bulleremissionsnivå som anges i detta informationsblad har uppmätts i enlighet med ett standardiserat test som anges i EN62841 och det kan användas för att jämföra ett verktyg med ett annat. Den kan användas för att få fram en preliminär uppskattning av exponeringen.

VARNING: *Den deklarerade vibrations- och/eller bulleremissionsnivå som anges gäller vid verktygets huvudsakliga användning. Om verktyget emellertid används för andra tillämpningar, med andra tillbehör, eller om det är dåligt underhållet kan vibrations- och/eller bulleremissionsnivån avvika. Detta kan avsevärt öka exponeringsnivån under hela arbetsperioden.*

En uppskattning av exponeringsnivån för vibrationer och/eller buller bör dessutom ta med i beräkningen de gånger verktyget är avstängt, eller när det är igång utan att utföra arbete. Detta kan avsevärt minska exponeringsnivån under hela arbetsperioden.

Identifiera ytterligare säkerhetsåtgärder för att skydda operatören från effekterna av vibrationer och/eller buller såsom att: underhålla verktyget och tillbehören, hålla händerna varma (relevant för vibrationer), organisera arbetsmönster.

EG-försäkran om överensstämmelse

Maskindirektivet

MULTI-HEAD borr/skruvdaragare DCD803 Type 10

Vi, tillverkaren enligt nedan, garanterar att produkterna som beskrivs under ***Tekniska data*** uppfyller:
2006/42/EG, EN62841-1:2015+A11:2022,
EN 62841-2-1:2018 + A11:2019 + A12:2022 + A1:2022,
EN 62841-2-2:2014 +AC:2015.

Dessa produkter överensstämmer även med direktiven 2014/30/EU och 2011/65/EU. För ytterligare information kontakta oss på följande adress eller se baksidan av manualen.

Undertecknad är ansvarig för sammanställningen av ***tekniska data*** och gör denna försäkran för tillverkaren.

Markus Rompel
Vice teknisk chef för Europa
Stanley Black and Decker Deutschland GmbH
DEWALT, Richard-Klinger-Strasse 11,
65510, Idstein, Tyskland
2025-07-31

VARNING: *För att minska risken för personskada, läs instruktionshandboken.*

Definitioner: Säkerhetsriktlinjer

Nedanstående definitioner beskriver allvarlighetsnivån för varje signalord. Var god läs handboken och uppmärksamma dessa symboler.

FARA: *Indikerar en omedelbart riskfylld situation som, om den inte undviks,* ***kommer att*** *resultera i* ***dödsfall eller allvarlig personskada****.*

VARNING: *Indikerar en potentiellt riskfylld situation som, om den inte undviks,* ***skulle kunna*** *resultera i* ***dödsfall eller allvarlig personskada****.*

SE UPP: *Indikerar en potentiellt riskfylld situation som, om den inte undviks,* ***kan*** *resultera i* ***mindre eller medelmåttig personskada****.*

OBSERVERA: *Anger en praxis som* ***inte är relaterad till personskada*** *som, om den inte undviks,* ***skulle kunna*** *resultera i* ***egendomsskada****.*

Anger risk för elektrisk stöt.

Anger risk för eldsvåda.

SÄKERHETSVARNINGAR, ALLMÄNT ELVERKTYG

VARNING: Läs alla säkerhetsvarningar, instruktioner, illustrationer och specifikationer som levereras med detta elverktyg. *Underlåtenhet att läsa alla instruktioner som listas här nedan kan resultera i elektrisk stöt, eldsvåda och/eller allvarlig personskada.*

SPARA ALLA VARNINGAR OCH INSTRUKTIONER FÖR FRAMTIDA REFERENS

Termen "elverktyg" i varningarna syftar på ditt starkströmsdrivna (sladdanslutna) elverktyg eller batteridrivna (sladdlösa) elverktyg.

1) Säkerhet på Arbetsområdet

a) ***Håll arbetsområdet rent och ordentligt upplyst.*** *Belamrade eller mörka områden inbjuder till olyckor.*

b) ***Använd inte elektriska verktyg i explosiva atmosfärer, såsom i närvaron av lättantändliga vätskor, gaser eller damm.*** *Elektriska verktyg ge upphov till gnistor som kan antända dammet eller ångorna.*

c) ***Håll barn och åskådare borta meda du arbetar med ett elverktyg.*** *Distraktioner kan göra att du förlorar kontrollen.*

2) Elektrisk Säkerhet

a) ***Kontakterna till elverktyget måste matcha uttaget. Modifiera aldrig kontakten på något sätt. Använd inte några adapterpluggar med jordanslutna (jordade) elektriska verktyg.*** *Omodifierade kontakter och matchande uttag minskar risken för elektrisk stöt.*

b) ***Undvik kroppskontakt med jordanslutna eller jordade ytor såsom rör, värmeelement, spisar och kylskåp.*** *Det finns en ökad risk för elektrisk chock om din kropp är jordansluten eller jordad.*

c) ***Utsätt inte elektriska verktyg för regn eller våta förhållanden.*** *Vatten som kommer in i ett elverktyg ökar risken för elektrisk stöt.*

d) ***Missbruka inte sladden. Använd aldrig sladden till att bära, dra eller koppla bort elverktyget från strömmen. Håll sladden borta från värme, olja, skarpa kanter eller rörliga delar.*** *Skadade eller tilltrasslade sladdar ökar risken för elektrisk stöt.*

e) ***När du arbetar med ett elverktyg utomhus, använd en förlängningssladd som passar för utomhusanvändning.*** *Användning av en sladd som passar för utomhusanvändning minskar risken för elektrisk stöt.*

f) ***Om arbete med ett elverktyg i en fuktig lokal är oundvikligt, använd ett uttag som är skyddat med jordfelsbrytare (RCD).*** *Användning av en RCD minskar risken för elektrisk stöt.*

3) Personlig Säkerhet

a) ***Var vaksam, ha koll på vad du gör och använd sunt förnuft när du arbetar med ett elverktyg. Använd inte ett elverktyg när du är trött eller påverkad av droger, alkohol eller medicinering.*** *Ett ögonblicks ouppmärksamhet när du arbetar med elektriska verktyg kan resultera i allvarlig personskada.*

b) ***Använd personlig skyddsutrustning. Bär alltid ögonskydd.*** *Skyddsutrustning såsom dammfilterskydd, halksäkra säkerhetsskor, skyddshjälm eller hörselskydd som används för lämpliga förhållanden minskar personskador.*

c) ***Förebygg oavsiktlig igångsättning. Se till att strömbrytaren är frånläge innan du ansluter till strömkällan och/eller batteripaketet, plockar upp eller bär verktyget.*** *Att bära elektriska verktyg med ditt finger på strömbrytaren eller att strömsätta elektriska verktyg som har strömbrytaren på är att invitera olyckor.*

d) ***Avlägsna eventuell justeringsnyckel eller skiftnyckel innan du sätter på elverktyget.*** *En skiftnyckel eller en nyckel som sitter kvar på en roterande del av elverktyget kan resultera i personskada.*

e) ***Böj dig inte för långt. Bibehåll alltid ordentligt fotfäste och balans.*** *Detta möjliggör bättre kontroll av elverktyget i oväntade situationer.*

f) ***Klä dig ändamålsenligt. Bär inte lösa kläder eller smycken. Håll hår och kläder borta från delar i rörelse.*** *Lösa kläder, smycken eller långt hår kan fastna i delar i rörelse.*

g) ***Om det finns anordningar för anslutning av apparater för dammutrensning och insamling, se till att dessa är anslutna och används på ett korrekt sätt.*** *Användning av dammuppsamling kan minska damm-relaterade faror.*

h) ***Bli inte vårdslös och ignorera inte säkerhetsprinciperna trots att du är van att använda verktyg.*** *Vårdslöst handlande kan leda till allvarlig kroppsskada på en bråkdel av en sekund.*

4) Användning och Skötsel av Elverktyg

a) ***Tvinga inte elverktyget. Använd det korrekta elverktyget för din tillämpning.*** *Det korrekta elverktyget gör arbetet bättre och säkrare vid den hastighet för vilket det konstruerades.*

b) ***Använd inte elverktyget om strömbrytaren inte sätter på och stänger av det.*** *Ett elverktyg som inte kan kontrolleras med strömbrytaren är farligt och måste repareras.*

c) ***Dra ur kontakten från strömkällan och/eller batteripaketet, om det är löstagbart, från elverktyget innan du gör några justeringar, byter tillbehör eller lägger elverktygen i förvaring.*** *Sådana förebyggande säkerhetsåtgärder minskar risken att oavsiktligt starta elverktyget.*

d) ***Förvara elektriska verktyg som inte används utom räckhåll för barn, och låt inte personer som är obekanta med elverktyget eller med dessa instruktioner använda elverktyget. Elektriska verktyg är farliga i händerna på outFig.****ade användare.*

e) ***Underhåll elektriska verktyg. Kontrollera för feljustering eller om rörliga delar har fastnat, bristning hos delar och andra eventuella förhållanden som kan komma att påverka elverktygets funktion. Om det är skadat, se till att elverktyget blir reparerat före användning.*** *Många olyckor orsakas av dåligt underhållna elektriska verktyg.*

f) ***Håll kapningsverktyg vassa och rena.*** *Ordentligt underhållna kapningsverktyg med vassa sågkanter är mindre sannolika att fastna och är lättare att kontrollera.*

g) ***Använd elverktyget, tillbehören och verktygssatserna, etc. i enlighet med dessa instruktioner, och ta hänsyn till arbetsförhållandena och det arbete som ska utföras.*** *Användningen av elverktyget för andra verksamheter än de som det är avsett för skulle kunna resultera i en farlig situation.*

h) ***Se till att handtagen och greppytorna är torra och fria från olja och fett.*** *Hala handtag och greppytor förhindrar säker hantering och kontroll av verktyget i oväntade situationer.*

5) Användning och Skötsel av Batteridrivna Verktyg

a) ***Ladda endast med den laddare som är specificerad av tillverkaren.*** *En laddare som passar till en typ av batteripaket kan ge upphov till brandfara när den används tillsammans med ett annat batteripaket.*

b) ***Använd elverktygen enbart med därtill avsedda batteripaket.*** *Användning av andra batteripaket kan ge upphov till skaderisk och eldsvåda.*

c) ***När batteripaketet inte används, håll det borta från andra metallföremål, såsom gem, mynt, nycklar, spikar, skruvar eller andra små metallföremål som kan skapa en förbindelse från ena polen till den andra.*** *Kortslutning av batteripolerna kan ge upphov till brännskador eller eldsvåda.*

d) ***Under missbruksförhållanden kan vätska komma ut från batteriet, undvik kontakt med denna. Om kontakt oavsiktligt inträffar, spola med vatten. Om vätska kommer i kontakt med ögonen, uppsök medicinsk hjälp.*** *Vätska som kommer ut från batteriet kan ge upphov till irritation eller brännskador.*

e) ***Använd inte ett batteripaket eller ett verktyg som är defekt eller modifierat.*** *Defekta eller modifierade batterier kan fungera oförutsägbart och ge upphov till brand, explosion eller risk för kroppsskador.*

f) ***Utsätt inte batteripaketet eller verktyget för eld eller höga temperaturer.*** *Utsättande för eld eller temperaturer över 130 °C kan orsaka en explosion.*

g) ***Följ alla instruktioner gällande laddningen och ladda inte batteripaketet eller verktyget utanför det temperaturområde som anges i bruksanvisningen.*** *Att ladda på fel sätt eller utanför det angivna temperaturområdet kan skada batteriet och höjer brandrisken.*

6) Service

a) ***Se till att ditt elverktyg får service av en kvalificerad reparatör, som endast använder identiska ersättningsdelar.*** *Detta säkerställer att elverktygets säkerhet bibehålles.*

b) ***Gör aldrig service på skadade batteripaket.*** *Service av batteripaket bör endast genomföras av tillverkaren eller auktoriserade tjänsteleverantörer.*

Säkerhetsinstruktioner för all verksamhet

- ***Håll elverktyget i de isolerade handtagen när arbeten utförs där kaptillbehöret eller fästelement kan komma i kontakt med dolda ledningar.*** *Kaptillbehör eller infästningsverktygen som kommer i kontakt med en strömförande ledning kan göra att exponerade metalldelar hos elverktyget blir strömförande och kan ge användaren en elektrisk stöt.*

Säkerhetsinstruktioner när du använder långa borrbits

- ***Arbeta aldrig på högre hastighet än den maximala hastighetsmärkningen på borrbitsen.*** *Vid högre hastigheter är sannolikheten att den böjs om den tillåts att rotera fritt utan kontakt med arbetsstycket vilket resulterar personskador.*
- ***Starta alltid borrningen på låg hastighet och med bitsen i kontakt med arbetsstycket.*** *Vid högre hastigheter är sannolikheten att den böjs om den tillåts att rotera fritt utan kontakt med arbetsstycket vilket resulterar personskador.*
- ***Använd endast tryck i direkt linje med bitsen och använd inte överdrivet tryck.*** *Bits kan böjas och orsaka brott eller förlust av kontroll, vilket kan leda till personskada.*

Ytterligare säkerhetsvarningar för borrmaskiner

- ***Använd klämmor eller något annat praktiskt sätt att säkra och stödja arbetsstycket vid ett stabilt underlag.*** *Att hålla arbetet för hand eller mot kroppen är instabil och kan göra att du förlorar kontrollen.*
- ***Tillbehör och verktyg kan bli heta under arbetet.*** *Använd handskar vid hantering om arbete görs som producerar hetta såsom borrning i metall.*
- ***Luftventiler täcker ofta rörliga delar och bör undvikas.*** *Lösa kläder, smycken eller långt hår kan fastna i rörliga delar.*

Kvarstående risker

Trots tillämpning av de relevanta säkerhetsbestämmelserna och användning av säkerhetsapparater kan vissa återstående risker inte undvikas. De är:

- *Hörselnedsättning.*
- *Risk för personskada på grund av flygande partiklar.*
- *Risk för brännskador på grund av att tillbehör blir heta under arbetet.*
- *Risk för personskada på grund av långvarig användning.*

Kompatibla batterier och laddare

Dessa batterier kan användas:

Batteri	(kg)	Batteri	(kg)
DCB546	1,08	**DCB185**	0,35
DCB547/G	1,46	**DCB187**	0,54
DCB548	1,46	**DCB188**	0,95
DCB549	2,12	**DCB189**	0,54
DCB181	0,35	**DCBP034/G**	0,32
DCB182	0,61	**DCBP518/G**	0,75
DCB183/B/G	0,40	**DCB1880**	0,98
DCB184/B/G	0,62	**DCBP318**	0,50

Dessa laddare kan användas: DCB104, DCB107, DCB112/DCB1102, DCB115/DCB1104, DCB117/DCB1112, DCB118, DCB132.

Se batteriets/laddarens handbok för mer information.

Förpackningens innehåll

Förpackningen innehåller:

1 Borr/skruvdaragare
4 Tillbehörshuvuden
1 Laddare
1 Litiumjonbatteri (modellerna C1, D1, L1, M1, P1, S1, T1, X1, Y1)
2 Litiumjonbatterier (modellerna C2, D2, L2, M2, P2, S2, T2, X2, Y2)
3 Litiumjonbatterier (modellerna C3, D3, L3, M3, P3, S3, T3, X3, Y3)
1 bruksanvisning

OBS! Batterier, laddare och förvaringslåda medföljer inte N-modeller. Batterier och laddare medföljer inte NT-modeller. B-modeller inkluderar Bluetooth®-batterier.

OBS! Bluetooth®-märkningen och logotyper är registrerade varumärken som ägs av Bluetooth®, SIG, Inc. och all användning av sådan märkning av DEWALT sker under licens. Övriga varumärken och varumärkesnamn tillhör respektive ägare.

- *Kontrollera om det finns skador på verktyget, på delar eller tillbehör som kan tänkas ha uppstått under transporten.*
- *Ta dig tid att grundligt läsa igenom och förstå denna bruksanvisning innan verktyget tas i bruk.*

Märkningar på verktyg

Följande bildikoner visas på verktyget:

Läs bruksanvisningen före användning.

Synlig strålning. Titta inte in i ljuset.

Placering av datumkod (Bild [Fig.] A)

Produktionsdatumkoden 13 består av 4-siffrigt år följt av 2-siffrig vecka och avslutas av en 2-siffrig fabrikskod.

Beskrivning (Bild A)

⚠ ***VARNING!*** *Modifiera aldrig elverktyget eller någon del av det. Skada eller personskada kan uppstå.*

Komponenter

1. Batteri
2. Låsknapp batteri
3. Huvudhandtag
4. Variabel hastighetskontroll
5. Framåt/bakåt kontroll/låsknapp
6. Lägesväljarhylsa
7. Hastighetsväljare
8. Arbetslampa
9. Metallchuck
10. Rättvinklat tillbehör
11. Snabblåstillbehör
12. Snabblåstillbehör med förskjutning
13. Datumkodplacering

Avsedd användning

Denna borr/skruvdragare är designad för professionella borrnings- och skruvdragningsarbeten.

ANVÄND INTE under våta förhållanden eller i närheten av lättantändliga vätskor eller gaser.

Denna borr/skruvdragare är ett professionellt elverktyg.

LÅT INTE barn komma i kontakt med verktyget. Övervakning krävs när oerfarna användare använder detta verktyg.

- **Små barn och person med funktionsnedsättning.** Denna apparat är inte avsedd att användas av små barn eller fysiskt svaga personer utan övervakning.
- Denna produkt är inte avsedd att användas av personer (inklusive barn) med reducerad fysisk, sensorisk eller mental förmåga eller med begränsad erfarenhet, kunskap eller förmåga, såvida inte de är under uppsikt av en person som är ansvarig för deras säkerhet. Barn skall aldrig lämnas ensamma med denna produkt.

MONTERING OCH JUSTERING

⚠ ***VARNING: För att minska risken för allvarliga personskador, stäng av verktyget och ta bort batteripaketet innan några justeringar görs eller tillbehör monteras eller tas bort.*** *En oavsiktlig start kan orsaka skador.*

⚠ ***VARNING:*** *Använd endast DEWALT-batterier och laddare.*

Montering och borttagning av batteriet från verktyget (Bild B)

NOTERA: Se till att batteriet 1 är fulladdat.

Installation av batteriet i verktygshandtaget

1. Rikta in batteriet mot skenorna inuti verktygets handtag (Bild B).
2. Skjut det in i handtaget tills batteriet sitter fast i verktyget, se till att du hör att det snäpper på plats.

Borttagning av batteriet från verktyget

1. Tryck på låsknappen 2 och dra med en fast rörelse batteriet bort från verktygshandtaget.
2. Sätt i batteriet i laddaren.

Batterimätare (Bild B)

Vissa batterier från DEWALT inkluderar en bränslemätare 14 vilken består av tre gröna LED-lampor som indikerar laddningsnivån som finns kvar i batteriet.

För att slå på mätaren ska du trycka in och hålla kvar laddningsmätarknappen. En kombination av de tre LED-lamporna kommer att lysa för att ange kvarvarande laddningsnivå. När laddningen i batteriet är under den användbara gränsen kommer inte laddningsmätaren att lysa och batteriet behöver laddas.

NOTERA: Laddningsmätaren är endast en indikering på laddning som finns kvar i batteriet. Den indikerar inte verktygets funktionalitet och kan variera baserat på produktkomponenter, temperatur och slutanvändarens användning.

Bälteskrok ochmagnetisk bitshållare (Bild C) (extra tillbehör)

⚠ ***VARNING: För att minska risken för allvarliga personskador, använd ENDAST verktygets bälteskrok för att hänga verktyget från arbetsbältet.*** *Använd* ***INTE*** *bälteskroken för binda fast eller fästa verktyget till en person eller föremål under användning.* ***Häng INTE*** *verktyg över huvudet eller häng föremål i bälteskroken.*

⚠ ***VARNING: För att minska risken för allvarliga personskador,*** *se till att skruven som håller bälteskroken sitter fast.*

VIKTIGT: Vid montering eller byte av bälteskroken 16 eller den magnetiska hållaren för bits 25, använd endast den skruv 15 som medföljer. Se till att skruven dras åt ordentligt.

För att anpassa maskinen för höger- eller vänsterhänta personer kan bälteskroken och den magnetiska hållaren för bits monteras på båda sidorna av verktyget med den medföljande skruven. Om kroken eller den magnetiska bitshållaren inte alls är önskade, kan de tas bort från verktyget.

För att ta bort bälteskroken eller den magnetiska bitsklämman, ta bort skruven som håller den på plats och montera den sedan på motsatt sida. Se till att skruven dras åt ordentligt.

Bälteskroken kan även användas för att hänga upp organisatören. Se ***Tillbebörsorganisatör.***

Tillbehörsorganisatör (Bild J–L)

Detta verktyg levereras med en tillbehörsorganisatör 26 som rymmer upp till 4 tillbehörshuvuden. Tillbehörsorganisatören har 4 nyckelhålsslitsar för att montera organisatören på väggen med skruvar eller spikar för förvaringsändamål (Bild J).

För att montera ett tillbehör, tryck tillbehörshuvudet direkt över tillbehörshållaren 28 tills tillbehörets krage ligger an mot organisatörens baksida (Bild L).

För att ta bort ett tillbehör, dra i tillbehörets krage 17 och ta bort det från organisatören.

Bälteskrokstillbehör

Bälteskroken 16 kan även fästas på baksidan av tillbehörsorganisatören, så att organisatören kan hängas upp (Bild K).

VIKTIGT: Vid montering eller byte av bälteskroken, använd endast den medföljande skruven 15. Se till att skruven dras åt ordentligt.

OBS! Om du monterar direkt på väggen, ta först bort bälteskroken på baksidan.

Installera och ta bort tillsatser (Bild A, D–E2)

⚠ ***VARNING!*** *Risk för elektrisk stöt. Denna produkt får under inga omständigheter användas i närheten av vatten.*

⚠ ***VARNING!*** *Risk för brännskada. Rörliga delar i kraftenheten blir heta under användning. Undvik kontakt med rörliga delar i kraftenheten när du tar bort och installerar tillbehör.*

⚠ ***VARNING!*** *Innan montering, lås elverktyget genom att ställa fram/bak-skjutreglaget i mittläget och ta ut batteriet från verktyget. Ta bort tillbehör från tillsatsen innan du tar bort eller installerar tillbehöret.*

På framsidan av verktygets lägesväljarkrage 6, finns en gul ring 24 som visar att tillbehöret är korrekt anslutet och låst i position på verktyget (Bild E1).

1. Skjut tillbehöret på spindeln 18, rikta in tapparna 19 på tillbehöret med spåren 20 runt spindeln (Bild D).
2. När tillbehöret sitter på spindeln, vrid tillbehörshuvudet lätt tills tapparna snäpper in i spåren. Om tillbehöret är korrekt anslutet och låst i position syns inte längre den gula ringen runt tillbehörets krage (Bild E2).

OBS! Kontrollera före användning att den gula ringen 24 inte längre syns.

3. För att ta bort tillbehöret, dra i tillbehörets krage 17 och ta bort det från verktyget (Bild D).

OBS! Tillbehöret behöver inte vridas vid borttagning från verktyget.

OBS! Det 6,35 mm sexkantiga högervinklade tillbehöret 10 kan användas för att montera tillbehör på dess spindel. Med det 6,35 mm sexkantiga högervinklade tillbehöret installerat på verktyget, följ instruktionerna 1, 2 och 3 i detta avsnitt för att installera ytterligare tillsatser.

OBS! Använd endast tillbehör som är särskilt utformade för och kompatibla med kraftenheten. Se individuella instruktionsmanualer för tillsatser för specifika säkerhetsvarningar och bruksanvisningar innan du använder tillsatser med kraftaggregatet.

Installera bits eller tillbehör i en snabbchuck (Bild A, F)

⚠ ***VARNING!*** *Försök inte att dra åt borrbits eller andra tillbehör) genom att ta tag i främre delen av chucken och slå på verktyget. Skada på chucken och personskada kan uppstå. Lås alltid startspärren och koppla från verktyget från strömkällan när tillbehör byts.*

⚠ ***VARNING!*** *Se alltid till att bitsen sitter fast innan verktyget startas. En lös bits kan kastas ut från verktyget och orsaka personskador.*

Ditt verktyg har en nyckellös chuck 21 med en roteranden chuckhylsa 22 för enhandsanvändning av chucken. För att sätta in en borrspets eller annat tillbehör, följ dessa steg.

1. Stäng av verktyget och ta bort batteriet 1.
2. Ta tag i den svarta hylsan på chucken med ena handen och använd den andra handen för att hålla fast verktyget. Vrid hylsan moturs tillräckligt långt så att chucken öppnar tillräckligt för att ta emot det önskade tillbehöret.
3. Sätt in tillbehöret cirka 19 mm i snabbchucken 21 och dra åt ordentligt genom att vrida chuckhylsan 22 medurs med en hand, medan du håller verktyget med den andra handen. När chucken är nästan åtdragen kommer du att höra ett klickande ljud. Verktyget är utrustat med en automatisk spindellåsmekanism. Denna gör att du kan öppna och stänga chucken med en hand.
4. Se till att dra åt chucken med en hand på chuckhylsan och den andra handen på verktyget för maximal åtdragning.
5. Frigör tillbehöret genom att upprepa steg 1 och 2 ovan.

Snabblåschuck (Bild A, G)

1/4” Snabblåstillbehör 11 och 1/4" snabblåstillbehör med förskjutning 12 använder en snabblåschuck.

OBS! Chucken kan endast användas med 1/4" (6,35 mm) sexkantstillbehör och 1" (25,4 mm) bitsar.

Sätt låsknappen för framåt/bakåt/låst läge 5 i det låsta läget (mitten) och ta ur batteriet innan tillbehöret laddas.

För att installera ett tillbehör, sätt i tillbehöret fullständigt i snabblåschucken 23. Tillbehöret är nu låst på plats.

För att ta bort ett tillbehör, dra bort chuckens hylsa 27 bort från verktygets framkant. Ta bort tillbehöret från snabblåschucken 23.

Installera ett bits eller tillbehör utan tillsats (Bild F)

Du kan använda ditt verktyg utan att installera en tillsats.

För in en sexkantsbits direkt i spindeln 18. Den hålls på plats magnetiskt.

ANVÄNDNING

Bruksanvisning

⚠ ***VARNING:*** *Laktta alltid säkerhetsinstruktionerna och tillämpbara bestämmelser.*

⚠ ***VARNING: För att minska risken för allvarlig personskada, stäng av verktyget och koppla bort batteripaketet innan du gör några justeringar eller tar bort/installerar tillsatser eller tillbehör.*** *En oavsiktlig igångsättning kan orsaka personskada.*

Korrekt handplacering (Bild I)

⚠ ***VARNING:*** *För att minska risken för allvarlig personskada, placera **ALLTID** händerna korrekt enligt anvisningarna.*

⚠ ***VARNING:*** *För att minska risken för allvarlig personskada, **HÅLL ALLTID** verktyget säkert, för att förekomma en plötslig reaktion.*

Korrekt handposition kräver ena handen på huvudhandtaget 3 och den andra handen på batteriet 1.

Hastighetsinställning (Bild A)

Verktyget har två hastighetsinställningar för större mångsidighet. **OBS!** Ändra inte hastighet när verktyget är igång. Låt alltid verktyget stanna helt innan du byter hastighet.

1. För att välja hastighet 1 (högt vridmoment) stäng av verktyget och vänta tills det har stannat. Skjut tillbaka hastighetsväljaren 7 (bort från chucken).
2. För att välja hastighet 2 (hög hastighetsinställning) stäng av verktyget och vänta tills det har stannat. Skjut hastighetsväljaren framåt (mot chucken).
3. Om verktyget inte ändrar hastigheten, bekräfta att omkopplaren för hastighetsval är helt aktiverad i positionen framåt eller bakåt.

Lägesväljare (Bild H)

Lägesväljarhylsan 6 kan användas för att välja korrekt driftläge, beroende på planerat arbete.

Rotera hylsan tills önskad symbol siffran ligger i linje med pilen.

⚠ ***VARNING!*** *När hylsan för vridmomentinställningen är i borrpositionen, frikopplas inte borrmaskinen. Borrmaskinen kan fastna om den överbelastas och orsakar en plötslig vridning.*

Symbol	Läge
	Borrning
1-15	Skruvdragning (högre siffra = större vridmoment)

Variabel hastighetsavtryckare och kontrollknapp höger-/vänstergång (Bild A)

Verktyget slås på och av genom att trycka på och släppa den ❹ variabla hastighetsbrytaren. Ju längre strömbrytaren trycks in desto högre blir verktygets hastighet. Ditt verktyg är utrustad med en broms. Chucken kommer att stanna så snart som avtryckaren släpps helt och hållet.

Med framåt-/bakåtknappen ❺ väljer man verktygets riktning (höger-/vänstergång). Knappen fungerar även som låsknapp.

- För rotation höger (medurs) släpp avtryckaren och tryck på kontrollknappen för höger-/vänstergång på höger sida av verktyget.
- För rotation vänster (moturs) tryck på väljaren höger-/vänstergång på vänster sida av verktyget.

OBS! Den mittersta positionen låser verktyget i avstängt läge. Vid byte av position av kontrollknappen se till att avtryckaren är släppt.

OBS! Kontinuerlig användning inom det variabla hastighetsområdet rekommenderas inte. Det kan skada strömbrytaren och bör undvikas.

OBS! Första gången som verktyget körs efter ett byte av rotationsriktning kan du höra ett klick vid start. Detta är normalt och indikerar inte något problem.

Arbetsbelysning (Bild A)

Arbetsbelysningen ❽ aktiveras när avtryckaren med variabel hastighet ❹ trycks in och stängs av automatiskt 20 sekunder efter att avtryckaren med variabel hastighet har släppts. Om avtryckaren med variabel hastighet förblir intryckt kommer arbetsbelysningen att förbli påslagen.

OBS! Arbetsbelysningen är till för att belysa det omedelbara arbetsområdet och är inte avsedd att användas som ficklampa.

Genomföra ett arbete (Bild A)

⚠ ***VARNING! För att minska risken för personskador, se ALLTID*** *till att arbetsstycket är förankrat ordentligt.*

⚠ ***VARNING!*** *Vänta tills motorn stannat helt och hållet innan rotationsriktningen ändras.*

Innan arbetet utförs

- Ställ in hastighetsväljaren ❼. Se ***Hastighetsinställning***.
- Installera lämplig bits eller tillbehör i chucken. Se anvisningarna om installation av tillbehör i denna bruksanvisning.

⚠ ***VARNING!***

- *Använd inte detta verktyg för att blanda eller pumpa lättantändliga eller explosiva vätskor (bensin, alkohol etc.).*
- *Blanda eller rör inte vätskor som är markerade som antändliga.*

Skruvdragning

Ditt verktyg har en koppling med justerbart vridmoment för skruvdragning och borttagning av ett brett område med fästelement i olika former och storlekar. Siffrorna 1–15 på lägesväljarhylsan ❻ används för att ställa in ett vridmomentområde för skruvdragning. Ju högre siffra på reglaget desto högre vridmoment och desto större fästelement kan skruvas.

1. Vrid lägesväljarhylsan ❻ till önskat läge. Se ***Välja läge***.
2. Tryck på avtryckaren med variabel hastighet ❹ och applicera trycket i en rak linje med bitsen tills fästelementet sitter på önskat djup i arbetsstycket.

Rekommendationer för skruvdragning

- Startar med lägre inställning av vridmomentet, öka sedan till högre vridmoment för att undvika skador på arbetsstycket eller fästelementet.
- Provkör några gånger på skräpbitar eller på osynliga områden på arbetsstycket för att avgöra korrekt position av lägesväljarhylsan.

Borrning

1. Vrid lägesväljarhylsan ❻ till "borrsymbolen." Se ***Lägesval***.
2. Placera borrbitsen i kontakt med arbetsstycket.

OBS! Använd endast vassa borrbits.

3. Tryck in avtryckaren med variabel hastighet ❹ med tryck i en rak linje med bitsen tills den når önskat djup.

⚠ ***VARNING:*** *Borren kan fastna om överbelastningen orsakar en plötslig vridning. Förvänta dig alltid att den kan fastna. Håll fast verktyget för att kontrollera vridningen och för att förhindra skador.*

4. Kör motorn medan bitsen dras tillbaka ut ur ett borrat hål för att undvika att den fastnar.

Rekommendationer för borrning

- Vid borrning använd alltid tillräckligt med tryck i en rak linje med bitsen, men tryck inte så hårt att motorn stannar eller bitsen påverkas.
- **OM BORREN FASTNAR:**

- **SLÄPP AVTRYCKAREN OMEDELBART**, ta bort borrbitsen från arbetet och undersök vad som orsakar stoppet.

- **TRYCK INTE PÅ AVTRYCKAREN PÅ OCH AV I ETT FÖRSÖK ATT STARTA EN BORR SOM FASTNAT; DET KAN SKADA BORRMASKINEN.**

- För att minimera att den fastnar eller bryter igenom materialet, minska trycket på borren och för sakta bitsen genom det sista delen av hålet.

- Stora hål, 8 mm till 13 mm i stål kan göras enklare om ett förhål, 4 mm till 5 mm, borras först.
- Vid borrning i tunt material eller material som lätt flisar sig, använd en träbit på baksidan för att förhindra skador på arbetsstycket.

MAXIMAL REKOMMENDERAD KAPACITET		
DCD803		
	Chucktillbehör	**Högervinklat tillbehör Snabblåstillbehör Snabblåstillbehör med förskjutning Sexkantsspindel (Rekommenderad med 6,35 mm sexkantsbits)**
TRÄ		
Skruv	31,75 mm (1-1/4”)	Endast skruvdragning
Paddel	38 mm (1-1/2”)	Endast skruvdragning
Spiralborr	12,7 mm (1/2”)	Endast skruvdragning
Självmatning	54 mm (2-1/8”)	Endast skruvdragning
Hålsågar	57 mm (2-1/4”)	Endast skruvdragning
METALLSPÅNEN		
Spiralborr	9,5 mm (3/8”)	Endast skruvdragning

Montering/frikoppling av tillbehörsorganisatör från verktygslåda (Bild M)

Hur man monterar tillbehörsorganisatören i verktygslådan:

1. Placera ena sidan av tillbehörsorganisatören **26** under alla fasta ribbor **29** och se till att de flexibla ribborna **30** är placerade på utsidan av den motsatta sidan av tillbehörsorganisatören.
2. Tryck ned den andra sidan av tillbehörsorganisatören så att de flexibla ribborna snäpper runt kanten på organisatören och låser den på plats.

Hur man lossar tillbehörsorganisatören från verktygslådan:

1. Böj de flexibla ribborna **30** bort från tillbehörsorganisatörens kant **26** medan du drar bort tillbehörsorganisatören från de fasta ribborna.

UNDERHÅLL

Ditt elverktyg från har konstruerats för att arbeta över en lång tidsperiod med minimalt underhåll. Kontinuerlig tillfredsställande drift beror på ordentlig verktygsvård och regelbunden rengöring.

⚠ ***VARNING: För att minska risken för allvarlig personskada, stäng av verktyget och koppla bort batteripaketet innan du gör några justeringar eller tar bort/installerar tillsatser eller tillbehör.*** *En oavsiktlig igångsättning kan orsaka personskada.*

Laddaren och batteripaketet är inte servicebara.

Se baksidan av denna manual för kontaktinformation för servicecentret, eller besök **www.2helpU.com**.

Smörjning

Ditt elverktyg behöver ingen ytterligare smörjning.

Rengöring

⚠ ***VARNING!*** *Elektriska stötar och mekanisk fara. Dra ur kontakten från strömkällan och/eller ta bort batteriet från produkten, om det går att ta bort, före rengöringen.*

⚠ ***VARNING!*** *För att säkerställa en säker och effektiv drift, håll alltid produkten och ventilationsöppningarna (om sådana finns) rena. Ventilationshålen kan rengöras med en torr, mjuk icke-metallisk borste och/eller en lämplig dammsugare. Använd inte vatten eller rengöringsvätska.*

⚠ ***VARNING!*** *Blås ut smuts och damm ur verktygshuset med torr luft när man kan se smuts samlas i och runt ventilationsöppningarna. Bär godkända ögonskydd och godkänt dammfilterskydd när du utför denna procedur.*

⚠ ***VARNING!*** *Använd aldrig lösningsmedel eller andra starka kemikalier för rengöring av delar av produkten som inte är av metall. Kemikalierna kan försvaga materialet i de här delarna. Använd en trasa som bara är fuktad med vatten och mild tvål. Låt aldrig någon vätska komma in i produkten. Sänk aldrig ner någon del av produkten i någon vätska.*

Minskning av dammexponering

Innan du börjar arbeta, kontrollera faran för damm som kommer att produceras när du arbetar.

⚠ ***VARNING:*** *Undvik att vidröra eller andas in damm eftersom det kan vara skadligt för hälsan. Damm som skapats under arbetsprocessen genom att använda ett elverktyg och andra byggaktiviteter innehåller kemikalier, mineraler eller partiklar som är kända för att orsaka luftvägsinfektioner, allergiska reaktioner, cancer, fosterskador eller andra reproduktionsskador hos användaren eller åskådare.*

- *Sådant damm kan genereras till exempel vid arbete - på lövträ som bok eller ek, blybaserad färg, betong, murverk eller stenar som innehåller kvarts.*
- *Material som innehåller asbest får endast hanteras av specialister.*
- *Notera de relevanta bestämmelserna i ditt land för material som du arbetar med.*
- *Använd en dammsugare eller utsugssystem med officiellt godkänd skyddsklass i enlighet med lokalt gällande dammskyddsföreskrifter och som är lämplig för materialet som ska bearbetas.*
- *Fånga de resulterande dammpartiklarna direkt vid källan och undvik avlagringar i det omgivande området. Använd lämpliga utsugstillbehör för detta ändamål.*

Ytterligare åtgärder:

– *Se till att arbetsplatsen är väl ventilerad.*

– *Använd ett andningsskydd som är lämpligt för den typ av damm som alstras.*

Extra tillbehör

⚠ ***VARNING:*** *Eftersom tillbehör, andra än de som erbjuds av DEWALT inte har testats med denna produkt, kan användningen av sådana tillbehör med detta verktyg vara riskabel. För att minska risken för skador, ska endast rekommenderade DEWALT-tillbehör användas med denna produkt.*

Rådfråga din återförsäljare för ytterligare information angående lämpliga tillbehör.

Att skydda miljön

Produkter/batterier är återvinningsbara, men om de är märkta med den överkorsade soptunnan får de inte slängas tillsammans med vanligt hushållsavfall. Ladda ur batterierna helt och ta bort dem från verktyget. Separera sedan eventuella ljuskällor från produkten om möjligt. Det är användarens ansvar att radera personuppgifter från produkten. Ta sedan med avfallet till en officiell insamlingscentral eller till din återförsäljare som ofta tar emot produkten gratis. Förpackningar ska kasseras baserat på den markerade materialkoden. Drift- och säkerhetsinstruktioner ska endast kasseras när produkten som dessa refererar till inte längre ska användas.

Kontrollera med din kommun för vägledning om avfallshantering. För mer information, öppna **www.2helpU.com** och skanna Qr-koden ovan.

18 V FIRÇASIZ ÇOK BAŞLIKLI MATKAP/TNAVİDA DCD803

UYARI: Orijinal alet kılavuzunda veya ayrıca sunulan Bataryalar ve Şarj Cihazları kılavuzunda mevcut olan batarya ve şarj cihazı bölümleri de dahil olmak üzere, bu kılavuzdaki tüm güvenlik uyarılarını, talimatları, çizimleri ve teknik özellikleri okuyun. *Kılavuzlar, Müşteri Hizmetleri ile iletişime geçilerek edinilebilir (bu kılavuzun arka sayfasına bakın).*

Teknik Veriler

		DCD803
Voltaj	V_{DC}	18
Tip		10
Batarya tipi		Li-iyon
Yüksüz hız		
1. kademe	dak^{-1}	0–450
2. kademe		0–1650
Maks. tork	Nm	73
Mandren kapasitesi	mm	1,5–13
Ağırlık (batarya/ataşman hariç)	kg	0,97
Ağırlık (bataryasız/ataşman dahil)	kg	1,34
EN62841-2-1 ve EN62841-2-2 uyarınca gürültü ve titreşim değerleri (triaks vektör toplamı):		
L_{PA} (emisyon ses basıncı seviyesi)	dB(A)	77
L_{WA} (ses güç seviyesi)	dB(A)	85
K (verilen ses seviyesi için belirsizlik)	dB(A)	5
Metali delme		
Titreşim emisyon değeri $a_{h,D}$ =	m/sn2	<2,5
Belirsizlik değeri K =	m/sn2	1,5
Vidalama		
Titreşim emisyon değeri a_h =	m/sn2	<2,5
Belirsizlik değeri K =	m/sn2	1,5

Bu bilgi sayfasında verilen titreşim ve/veya gürültü emisyonu düzeyi EN62841 dahilinde belirtilen standart teste uygun olarak ölçülmüştür ve aletleri birbiriyle karşılaştırmak için kullanılabilir. Maruz kalmaya dönük bir ön değerlendirme olarak kullanılabilir.

UYARI: *Beyan edilen titreşim ve/veya gürültü emisyon düzeyi, aletin kullanıldığı genel uygulamaları yansıtır. Bununla birlikte alet farklı uygulamalar için, farklı aksesuarla veya yeterince bakım yapılmadan kullanıldığında, titreşim ve/veya gürültü emisyonu değişebilir. Bu, toplam çalışma süresindeki maruz kalma seviyesini önemli ölçüde artırabilir.*

Titreşim ve/veya gürültü maruz kalma seviyesine ilişkin bir tahminde bulunurken aletin kapalı kaldığı veya çalıştığı ancak gerçekte işi yapmadığı zamanlar da dikkate alınmalıdır. Bu, toplam çalışma süresindeki maruziyet düzeyini önemli ölçüde azaltabilir.

Operatörü titreşim ve/veya gürültünün etkilerinden korumak için aşağıdakiler gibi ilave güvenlik önlemleri tanımlayın: aleti ve aksesuarları iyi koruyun, ellerinizi sıcak tutun (titreşim için uygundur), çalışma sürelerini iyi organize edin.

EC Uygunluk Beyanı

Makine Yönetmeliği

CE

ÇOK BAŞLIKLI Matkap/Tornavida DCD803 Tip 10

Biz, aşağıda belirtilen üretici olarak, ***Teknik Veriler*** bölümünde belirtilen ürünlerin aşağıdaki standartlarla uyumlu olduğunu beyan ederiz:
2006/42/EC, EN62841-1:2015+A11:2022,
EN 62841-2-1:2018 + A11:2019 + A12:2022 + A1:2022,
EN 62841-2-2:2014 +AC:2015.

Bu ürünler aynı zamanda 2014/30/EU ve 2011/65/EU Yönetmeliklerine de uygundur. Daha fazla bilgi için, lütfen aşağıdaki adresten bizimle ile irtibata geçin veya kılavuzun arkasına bakın.

Bu belge altında imzası bulunan yetkili, teknik dosyanın hazırlanmasından sorumludur ve bu beyanı üretici adına vermiştir.

Markus Rompel
Mühendislik Birimi Başkan Yardımcısı Europe
Stanley Black and Decker Deutschland GmbH
DEWALT, Richard-Klinger-Strasse 11,
65510, Idstein, Almanya
31.07.2025

UYARI: *Yaralanma riskini azaltmak için, kullanım kılavuzunu okuyun.*

Tanımlar: Güvenlik Talimatları

Aşağıdaki tanımlar her işaret sözcüğü ciddiyet derecesini gösterir. Lütfen kılavuzu okuyunuz ve bu simgelere dikkat ediniz.

TEHLİKE: *Engellenmemesi halinde* ***ölüm veya ciddi yaralanma*** *ile sonuçlanabilecek* ***çok yakın bir tehlikeli durumu*** *gösterir.*

UYARI: *Engellenmemesi halinde* ***ölüm veya ciddi yaralanma*** *ile sonuçlanabilecek* ***potansiyel bir tehlikeli durumu*** *gösterir.*

DİKKAT: *Engellenmemesi halinde* ***önemsiz veya orta dereceli yaralanma*** *ile sonuçlanabilecek* ***potansiyel bir tehlikeli durumu*** *gösterir.*

İKAZ: *Engellenmemesi halinde* ***maddi hasara neden olabilecek, yaralanma ile ilişkisi olmayan durumları gösterir.***

Elektrik çarpması riskini belirtir.

Yangın riskini belirtir.

ELEKTRİKLİ EL ALETLERİ İÇİN GENEL GÜVENLİK TALİMATLARI

UYARI: Bu elektrikli aletle verilen tüm güvenlik uyarılarını, talimatları, resimleri ve teknik özellikleri okuyun. *Aşağıda listelenen tüm talimatlara uyulmaması elektrik çarpmasına, yangına ve/veya ciddi yaralanmalara neden olabilir.*

BÜTÜN UYARI VE GÜVENLİKTALİMATLARINI İLERİDE BAKMAK ÜZERE SAKLAYIN

Uyarılarda yer alan «elektrikli alet» terimi şebeke elektriğiyle (kablolu) veya akü/pille (şarjlı) çalışan elektrikli aletinizi ifade etmektedir.

1) Çalışma alanının Güvenlığı

a) ***Çalışma alanını temiz ve aydınlık tutun.*** *Karışık ve karanlık alanlar kazaya davetiye çıkartır.*

b) ***Elektrikli aletleri, yanıcı sıvılar, gazlar ve tozların bulunduğu yerler gibi yanıcı ortamlarda çalıştırmayın.*** *Elektrikli aletler, toz veya dumanları ateşleyebilecek kıvılcımlar çıkartır.*

c) ***Bir elektrikli aleti çalıştırırken çocuklardan ve etraftaki kişilerden uzak tutun.*** *Dikkatinizi dağıtıcı şeyler kontrolü kaybetmenize neden olabilir.*

2) Elektrık Güvenlığı

a) ***Elektrikli aletlerin fişleri prizlere uygun olmalıdır. Fiş üzerinde kesinlikle hiçbir değişiklik yapmayın. Topraklı elektrikli aletlerde hiçbir adaptör fişi kullanmayın.*** *Değiştirilmemiş fişler ve uygun prizler elektrik çarpması riskini azaltacaktır.*

b) ***Borular, radyatörler, ocaklar ve buzdolapları gibi topraklanmamış yüzeylerle vücut temasından kaçının.*** *Vücudunuzun topraklanması halinde yüksek bir elektrik çarpması riski vardır.*

c) ***Elektrikli aletleri yağmura maruz bırakmayın veya ıslatmayın.*** *Elektrikli alete su girmesi elektrik çarpması riskini arttıracaktır.*

d) ***Elektrik kablosunu uygun olmayan amaçlarla kullanmayın. Elektrikli aleti kesinlikle kablosundan tutarak taşımayın, çekmeyin veya prizden çıkartmayın. Kabloyu sıcaktan, yağdan, keskin kenarlardan veya hareketli parçalardan uzak tutun.*** *Hasarlı veya dolaşmış kablolar elektrik çarpması riskini arttırır.*

e) ***Elektrikli bir aleti açık havada çalıştırıyorsanız, açık havada kullanıma uygun bir uzatma kablosu kullanın.*** *Açık havada kullanıma uygun bir kablonun kullanılması elektrik çarpması riskini azaltır.*

f) ***Eğer bir elektrikli aletin nemli bir bölgede çalıştırılması zorunluysa, bir artık akım aygıtı (RCD) korumalı bir kaynak kullanın.*** *Bir RCD kullanılması elektrik şoku riskini azaltır.*

3) Kışısel Güvenlık

a) ***Elektrikli bir aleti kullanırken her zaman dikkatli olun, yaptığınız işe yoğunlaşın ve sağduyulu davranın. Elektrikli bir aleti yorgunken veya ilaç ya da alkolün etkisi altındayken kullanmayın.*** *Elektrikli aletleri kullanırken bir anlık dikkatsizlik ciddi kişisel yaralanmayla sonuçlanabilir.*

b) ***Kişisel koruyucu ekipmanları mutlaka kullanın. Daima koruyucu gözlük takın.*** *Koşullara uygun toz maskesi, kaymayan güvenlik ayakkabıları, baret veya kulaklık gibi koruyucu donanımların kullanılması kişisel yaralanmaları azaltacaktır.*

c) ***İstem dışı çalıştırılmasını önleyin. Aleti güç kaynağına ve/veya aküye bağlamadan, yerden kaldırmadan veya taşımadan önce düğmenin kapalı konumda olduğundan emin olun. Aleti, parmağınız düğme üzerinde bulunacak Şek.****de taşımak veya açık konumdaki elektrikli aletleri elektrik şebekesine bağlamak kazaya davetiye çıkartır.*

d) ***Elektrikli aleti açmadan önce tüm ayarlama anahtarlarını çıkartın.*** *Elektrikli aletin hareketli bir parçasına takılı kalmış bir anahtar kişisel yaralanmaya neden olabilir.*

e) ***Ulaşmakta zorlandığınız yerlerde kullanmayın. Daima sağlam ve dengeli basın.*** *Bu, beklenmedik durumlarda elektrikli aletin daha iyi kontrol edilmesine olanak tanır.*

f) ***Uygun Şek.de giyinin. Bol elbiseler giymeyin ve takı takmayın. Saçınızı ve elbiselerinizi hareketli parçalardan uzak tutun.*** *Bol elbiseler ve takılar veya uzun saç hareketli parçalara takılabilir.*

g) ***Eğer kullandığınız üründe toz emme ve toplama özellikleri olan ataşmanlar varsa bunların bağlı olduğundan ve doğru Şek.de kullanıldığından emin olun.*** *Bu ataşmanların kullanılması tozla ilgili tehlikeleri azaltabilir.*

h) ***Aletlerin sık kullanımı sonucu oluşan aşınalığın keyfi davranışta bulunmanıza ve aletle ilgili güvenlik ilkeleri ihmal etmenize neden olmasına izin vermeyin.*** *Dikkatsiz bir hareket bir anda ciddi yaralanmalara neden olabilir.*

4) Elektrıklı Aletlerın Kullanımı ve Bakımı

a) ***Elektrikli aleti zorlamayın. Uygulamanız için doğru elektrikli aleti kullanın.*** *Doğru elektrikli alet, belirlendiği kapasite ayarında kullanıldığında daha iyi ve güvenli çalışacaktır.*

b) ***Düğme açmıyor ve kapatmıyorsa elektrikli aleti kullanmayın.*** *Düğmeyle kontrol edilemeyen tüm elektrikli aletler tehlikelidir ve tamir edilmesi gerekmektedir.*

c) ***Herhangi bir ayar, aksesuar değişimi veya elektrikli aletlerin saklanması öncesinde fişi güç kaynağından çekin ve/veya eğer demonte edilebilir tipteyse, bataryayı aletten ayırın.*** *Bu tür önleyici güvenlik tedbirleri elektrikli aletin istem dışı olarak çalıştırılması riskini azaltacaktır.*

d) ***Elektrikli aleti, çocukların ulaşamayacağı yerlerde saklayın ve elektrikli aleti tanımayan veya bu talimatları bilmeyen kişilerin elektrikli aleti kullanmasına izin vermeyin.*** *Elektrikli aletler, eğitimsiz kullanıcıların elinde tehlikelidir.*

e) ***Elektrikli aletleri iyi durumda muhafaza edin. Hareketli parçalardaki hizalama hatalarını ve tutuklukları, parçalardaki kırılmalar ve elektrikli aletin çalışmasını etkileyebilecek tüm diğer koşulları kontrol edin. Hasarlı ise, elektrikli aleti kullanmadan önce tamir ettirin. Kazaların çoğu, elektrikli aletlerin bakımının yeterli Şek.****de yapılmamasından kaynaklanır.*

f) ***Kesim aletlerini keskin ve temiz tutun. Bakımı uygun Şek.*** *de yapılmış keskin kesim uçlu kesim aletlerinin sıkışma ihtimali daha düşüktür ve kontrol edilmesi daha kolaydır.*

g) ***Elektrikli aleti, aksesuarlarını ve aletin diğer parçalarını kullanırken bu talimatlara mutlaka uyun ve çalışma ortamının koşullarını ve yapılacak işin ne olduğunu göz önünde bulundurun.*** *Elektrikli aletin öngörülen işlemler dışındaki işlemler için kullanılması tehlikeli durumlara neden olabilir.*

h) ***Tüm tutamakları ve tutma yerlerini kuru, temiz ve üzerinde yağ ile gres bulunmayacak Şek.de muhafaza edin. Kaygan tutamaklar ve tutma yerleri, beklenmedik durumlarda aletin güvenli bir Şek.****de tutulması ve kontrol edilmesine izin vermez.*

5) Şarjlı Aletlerın kullanımı ve bakımı

a) ***Sadece üretici tarafından belirtilen şarj cihazı ile şarj edin.*** *Bir akü tipine uygun bir şarj cihazı başka tipte bir aküyü şarj etmek için kullanıldığında yangın riski yaratabilir.*

b) ***Elektrikli aletleri yalnızca özel olarak tanımlanmış akülerle kullanın.*** *Başka akülerin kullanılması yaralanma ve yangın riskine yol açabilir.*

c) ***Akü kullanımda değilken, ataç, bozuk para, anahtar, çivi, vida veya terminaller arasında kontağa neden olabilecek diğer küçük metal nesnelerden uzak tutulmalıdır.*** *Akü terminallerinin birbirine kısa devre yapılması yanıklara veya yangına neden olabilir.*

d) ***Uygun olmayan koşullarda, akü sıvı sızıntısı yapabilir; sıvıya temas etmekten kaçının. Kazara temas etmeniz halinde suyla yıkayın. Sıvı, gözlerinize temas ederse, ayrıca bir doktora başvurun.*** *Aküden sıvı sızması tahriş veya yanıklara neden olabilir.*

e) ***Hasarlı ya da modifiye edilmiş bir batarya veya aleti kullanmayın.*** *Hasarlı ya da modifiye edilmiş bataryalar yangın, patlama veya yaralanma riskiyle sonuçlanan beklenmedik durumlara neden olabilir.*

f) ***Bir batarya veya aleti ateşe veya aşırı ısıya maruz bırakmayın.*** *130 °C üzeri ısı veya ateşe maruz kalması patlamaya neden olabilir.*

g) ***Tüm şarj talimatlarına uyun ve talimatlarda belirtilen sıcaklık aralığı dışında batarya veya aleti şarj etmeyin. Doğru olmayan Şek.****de veya belirtilen aralık dışındaki sıcaklıklarda şarj edilmesi bataryaya hasar verebilir ve yangın riskini artırabilir.*

6) Servıs

a) ***Elektrikli aletinizi, sadece orijinal yedek parçaların kullanıldığı yetkili servisine tamir ettirin.*** *Bu, elektrikli aletin güvenliğinin muhafaza edilmesini sağlayacaktır.*

b) ***Hasar görmüş bataryalara asla serviste bulunmayın.*** *Bataryaların servisi sadece üretici veya yetkili servis tarafından yapılabilir.*

Tüm İşlemler için Güvenlik Talimatları

- ***Kesme aksesuarı, vida ya da çivinin, gömülü elektrik kablolarına temas etmesine yol açabilecek durumlarda aleti yalıtımlı tutma yerlerinden tutun.*** *Kesim aksesuarı veya çivi elektrik akımı bulunan kablolarla temas ettiğinde, akım elektrikli aletin iletken metal parçaları üzerinden kullanıcıya iletilerek elektrik çarpmasına yol açabilir.*

Uzun Matkap Uçları Kullanırken Güvenlik Talimatları

- ***Asla matkap ucunun maksimum hız oranından daha yüksek hızda çalıştırmayın.*** *Yüksek hızdaki ucun iş parçasına temas etmeksizin serbestçe dönmesine izin verilirse, uç bükülebilir ve ciddi yaralanmalara neden olur.*
- ***Daima düşük hızda ve matkap ucu iş parçasına temas edecek şekilde delmeye başlayın.*** *Yüksek hızdaki ucun iş parçasına temas etmeksizin serbestçe dönmesine izin verilirse, uç bükülebilir ve ciddi yaralanmalara neden olur.*
- ***Baskıyı sadece uç ile aynı hizada uygulayın ve aşırı basınç uygulamayın.*** *Uçlar bükülebilir ve ucun kırılması veya kontrol kaybına neden olabilir, bu da ciddi yaralanmalara neden olabilir.*

Matkaplar için Ek Güvenlik Uyarıları

- ***İş parçasını stabil bir yüzeye sabitlemek ve desteklemek için kelepçe veya başka pratik yöntemler kullanın.*** *İş parçasını elle tutmak veya vücudunuza dayamak dengesizliğe ve kontrol kaybına neden olabilir.*
- ***Aksesuarlar ve alet çalışma sırasında ısınabilir.*** *Metal delme gibi ısı üreten uygulamalar gerçekleştirirken bunları elle tutuyorsanız eldiven giyin.*
- ***Havalandırma delikleri genellikle hareketli parçaların önünü kapatır ve bundan kaçınılmalıdır.*** *Bol elbiseler, takılar veya uzun saçlar hareketli parçalara takılabilir.*

Diğer Riskler

İlgili güvenlik düzenlemelerinin uygulanması ve güvenlik cihazlarının kullanılmasına rağmen, bazı risklerden kaçınmak mümkün değildir. Bunlar:

- *İşitme kaybı.*
- *Sıçrayan parçacıklar kaynaklı yaralanma riski.*
- *Çalışma sırasında ısınan aksesuarlardan kaynaklanan yanık tehlikesi.*
- *Uzun süreli kullanımdan kaynaklanan yaralanma riski.*

Uyumlu Bataryalar ve Şarj Cihazları

Bu bataryalar kullanılabilir:

Batarya	(kg)	Batarya	(kg)
DCB546	1,08	**DCB185**	0,35
DCB547/G	1,46	**DCB187**	0,54
DCB548	1,46	**DCB188**	0,95
DCB549	2,12	**DCB189**	0,54
DCB181	0,35	**DCBP034/G**	0,32
DCB182	0,61	**DCBP518/G**	0,75
DCB183/B/G	0,40	**DCB1880**	0,98
DCB184/B/G	0,62	**DCBP318**	0,50

Bu şarj aletleri kullanılabilir: DCB104, DCB107, DCB112/DCB1102, DCB115/DCB1104, DCB117/DCB1112, DCB118, DCB132.

Daha fazla bilgi için batarya/şarj aleti kullanım kılavuzuna bakın.

Paket İçeriği

Paket şunları içerir:

1 Matkap/tornavida
4 Ataşman başlıkları
1 Şarj cihazı
1 Li-iyon batarya (C1, D1, L1, M1, P1, S1, T1, X1, Y1 modelleri)
2 Li-iyon batarya (C2, D2, L2, M2, P2, S2, T2, X2, Y2 modelleri)
3 Li-iyon batarya (C3, D3, L3, M3, P3, S3, T3, X3, Y3 modelleri)
1 Kullanım kılavuzu

NOT: Bataryalar, şarj cihazları ve alet kutuları N modellerinde bulunmaz. Bataryalar ve şarj cihazları NT modellerinde bulunmaz. B modellerinde Bluetooth® bataryalar bulunur.

NOT: Bluetooth® kelimesi tescili ve logoları Bluetooth®, SIG, Inc.'nin tescilli markalarıdır ve bunların DEWALT tarafından her türlü kullanımı lisans kapsamındadır. Diğer ticari markalar ve ticari isimler ilgili sahibine aittir.

- *Nakliye sırasında alet, parçalar ve aksesuarlarda hasar oluşup oluşmadığını kontrol edin.*
- *Çalıştırmadan önce bu kılavuzu iyice okuyup anlamak için zaman ayırın.*

Alet Üzerindeki Etiketler

Alet üzerinde, aşağıdaki uyarı sembolleri bulunmaktadır:

Aletle çalışmaya başlamadan önce bu kılavuzu okuyun.

Görünür radyasyon. Işığa bakmayın.

Tarih Kodu Konumu (Şek. [Fig.] A)

Üretim tarihi kodu 13 haneli bir yıldan ve ardından 2 haneli bir haftadan oluşur ve 2 haneli bir fabrika kodu eklenerek uzatılır.

Açıklama (Şek. A)

⚠ ***UYARI:*** *Hiçbir zaman elektrikli aleti veya herhangi bir parçasını değiştirmeyin. Hasar veya yaralanmayla sonuçlanabilir.*

Bileşenler

1. Batarya
2. Batarya serbest bırakma düğmesi
3. Ana tutamak
4. Değişken hız tetik düğmesi
5. İleri/geri kumanda düğmesi/ Kilitleme düğmesi
6. Mod seçme bileziği
7. Hız ayar düğmesi
8. Çalışma Lambası
9. Metal mandren ataşmanı
10. Dik açılı ataşman
11. Hızlı serbest bırakılabilir ataşman
12. Hızlı serbest bırakılabilir ofset ataşmanı
13. Tarih kodu konumu

Kullanım Amacı

Bu matkap/tornavida profesyonel delme ve vidalama uygulamaları için tasarlanmıştır.

ISLAK KOŞULLARDA VEYA YANICI SIVI YA DA GAZLARIN MEVCUT OLDUĞU ORTAMLARDA kullanmayın.

Bu matkap/tornavida profesyonel bir elektrikli alettir.

ÇOCUKLARIN alete erişmesine izin vermeyin. Bu alet deneyimsiz kullanıcılar tarafından kullanılırken nezaret edilmelidir.

- **Küçük çocuklar ve engelliler.** Bu cihaz yanlarında bir gözetmen olmadan küçük çocukların ve engellilerin kullanımına uygun değildir.
- Bu ürün, güvenliklerinden sorumlu kişinin gözetiminde olmadıklarında, fiziksel (çocuklar dahil), algısal veya zihinsel kapasite kaybı yaşamış deneyimsiz, bilgisiz ve yeteneksiz kişiler tarafından kullanılmamalıdır. Çocuklar asla bu ürünle yalnız bırakılmamalıdır.

MONTAJ VE AYARLAR

⚠ ***UYARI: Ciddi fiziksel yaralanma riskini azaltmak için makineyi kapalı konuma getirin ve herhangi bir ayarlama veya ekleri ya da aksesuarları çıkarma/takma işlemi öncesinde bataryayı çıkartın.*** *Kazara çalıştırma yaralanmaya neden olabilir.*

⚠ ***UYARI:*** *Yalnızca DEWALT bataryaları ve şarj cihazlarını kullanın.*

Bataryanın Alete Takılması ve Aletten Çıkartılması (Şek. B)

NOT: Bataryanın 1 tamamen dolu olduğundan emin olun.

Bataryanın Aletin Tutma Koluna Takılması

1. Bataryayı alet tutamağının içindeki raylara hizalayın (Şek. B).
2. Batarya tam olarak aletteki yerine oturana kadar tutma koluna kaydırın ve kilit tırnağının yerine yerleşme sesini duyduğunuzdan emin olun.

Bataryanın Aletten Çıkartılması

1. Batarya çıkarma düğmesine 2 basın ve bataryayı sıkıca çekerek aletin tutma kolundan çıkarın.
2. Şarj cihazına takın.

Enerji Göstergeli Bataryalar (Şek. B)

Bazı DEWALT bataryalarda, üç yeşil LED lambasından oluşan ve bataryada kalan şarj seviyesini gösteren 14 bir güç göstergesi bulunur.

Enerji göstergesini devreye sokmak için enerji göstergesi düğmesine basın ve basılı tutun. Üç yeşil LED lambasının bir kombinasyonu kalan şarj seviyesini gösterecek şekilde yanacaktır. Bataryadaki şarj seviyesi kullanılabilir limitin altındayken, enerji göstergesi yanmaz ve bataryanın şarj edilmesi gerekir.

NOT: Enerji göstergesi sadece bataryada kalan şarjın bir göstergesidir. Bu gösterge, aletin işlevselliğini göstermez ve ürün bileşenlerine, sıcaklığa ve son kullanıcı uygulamasına göre farklılık gösterebilir.

Kemer Kancası ve Manyetik Uç Tutucu (Şek. C) (İsteğe Bağlı Aksesuarlar)

⚠ ***UYARI: Yaralanma riskini azaltmak için, aleti bir çalışma kemerinden asmak istediğinizde SADECE aletin kemer kancasını kullanın. Kemer kancasını kullanım sırasında aleti bir kişi veya nesneye bağlamak veya sabitlemek için KESİNLİKLE*** *kullanmayın.* ***Aleti başınızdan yukarıda asmayın veya nesneleri asmak için kemer kancasını*** *kullanmayın.*

⚠ ***UYARI: Ciddi yaralanma riskini azaltmak için,*** *kemer kancasını tutan vidanın sağlamlığından emin olun.*

ÖNEMLI: Kemer kancasını 16 veya manyetik uç tutucuyu 25 takarken veya değiştirirken, sadece aletle birlikte gelen montaj vidasını 15 kullanın. Vidanın sağlam bir şekilde sıkıldığından emin olun.

Sol ya da sağ elini kullanan kullanıcılarla uyumlu olması açısından kemer kancası ve manyetik uç tutucu sadece birlikte verilen vida kullanılmak suretiyle aletin her iki tarafına da takılabilir. Kemer kancası veya manyetik uç tutucu istenmiyorsa aletten çıkartılabilir.

Kemer kancası veya manyetik uç klipsinin yerini değiştirmek için kemer kancasını yerinde tutan vidayı sökün ardından ters tarafa yeniden monte edin. Vidanın sağlam bir şekilde sıkıldığından emin olun.

Kemer kancası aynı zamanda ataşman düzenleyiciyi asmak için de kullanılabilir. Bkz. ***Ataşman Düzenleyici.***

Ataşman Düzenleyici (Şek. J–L)

Bu alet, 4 adede kadar ataşman başlığını tutabilen bir ataşman düzenleyici 26 ile birlikte gelir. Ataşman düzenleyicide, saklama amacıyla vida veya çivi ile duvara monte edilmesini sağlayan 4 adet anahtar deliği yuvası mevcuttur (Şek. J).

Bir ataşmanı takmak için ataşman başlığını, ataşmanın bileziği düzenleyicinin arkasına değene kadar ataşman tutucusunun 28 üzerine doğru itin (Şek. L).

Bir ataşmanı çıkarmak için ataşmanın bileziğini 17 çekin ve düzenleyiciden çıkarın.

Kemer Kancası Seçeneği

Kemer kancası 16 ayrıca düzenleyicinin arkasına takılabilir ve düzenleyicinin asılmasına olanak tanır (Şek. K).

ÖNEMLI: Kemer kancasını takma veya çıkarma sırasında sadece ürünle birlikte verilen vidayı 15 kullanın. Vidanın sağlam bir şekilde sıkıldığından emin olun.

NOT: Doğrudan duvara monte edilecekse arkadaki kemer kancasını çıkardığınızdan emin olun.

Ataşmanları takma ve Çıkartma (Şek. A, D–E2)

⚠ ***UYARI:*** *Elektrik çarpması tehlikesi. Bu ürün yakınında su varken kesinlikle kullanılmamalıdır.*

⚠ ***UYARI:*** *Yanma tehlikesi. Güç ünitesi içindeki hareketli parçalar kullanım sırasında ısınır. Aksesuarları çıkarırken ve takarken güç ünitesi içindeki hareketli parçalarla temastan kaçının.*

⚠ ***UYARI:*** *Takma işleminden önce ileri/geri sürgüsünü orta konuma getirerek güç ünitesini kilitleyin ve bataryayı aletten çıkarın. Ataşmanları çıkartmadan veya takmadan önce ataşmandaki tüm aksesuarları çıkarın.*

Alette, mod seçme bileziğinin **6** ön tarafında bulunan ve ek parçanın düzgün şekilde bağlanıp bağlanmadığını ve alet üzerindeki konumuna kilitlenip kilitlenmediğini gösteren sarı bir halka **24** mevcuttur (Şek. E1).

1. Ataşmanı mil **18** üzerine kaydırın, ataşmandaki yuvaları **19** milin etrafındaki tırnaklarla **20** aynı hizaya getirin (Şek. D).
2. Milin üzerine geldiğinizde, çıkıntılar yuvalara oturana kadar ataşmanın başını hafifçe döndürün. Ataşman güvenli bir şekilde takılmış ve yerine kilitlenmişse, ataşman bileziğinin etrafındaki sarı halka artık görünmemelidir (Şek. E2).

NOT: Kullanmadan önce sarı halkanın **24** artık görünmediğinden emin olun.

3. Ataşmanı çıkarmak için ataşmanın bileziğini **17** çekin ve aletten çıkarın (Şek. D).

NOT: Ataşmanı aletten çıkarırken döndürmeye gerek yoktur.

NOT: 6,35 mm altıgen dik açılı ataşman **10** kendi mili üzerine ekstra ataşmanların takılmasına izin verir. 6,35 mm altıgen dik açılı ataşman alete takılıyken, ek ataşmanları takmak ve çıkartmak için 1, 2 ve 3 numaralı talimatları izleyin.

NOT: Yalnızca güç ünitesi için özel olarak tasarlanmış ve bu üniteyle uyumlu ataşmanları kullanın. Ataşmanları güç ünitesiyle çalıştırmadan önce belirli güvenlik uyarıları ve çalıştırma talimatları için bağımsız ataşman kullanım kılavuzlarına bakın.

Bir Uç veya Aksesuarın Anahtarsız bir Mandrene Takılması (Şek. A, F)

⚠ ***UYARI:*** *Mandrenin ön kısmını tutup aleti açık konuma getirerek matkap ucu (veya başka bir aksesuarı) takmayı denemeyin. Mandren hasarına veya yaralanmaya neden olabilir. Aksesuarları değiştirirken, tetik düğmesini daima kilitleyin ve aleti güç kaynağından ayırın.*

⚠ ***UYARI:*** *Aleti çalıştırmadan önce her zaman ucun sağlam olduğundan emin olun. Gevşek bir uç, yaralanmaya sebep olabilecek şekilde aletten fırlayabilir.*

Aletiniz mandreni tek elle kullanabilmeniz için, dönen mandren kovanına **22** sahip bir anahtarsız mandren **21** sunar. Bir matkap ucu veya başka bir aksesuar takmak için, aşağıdaki adımları izleyin.

1. Aleti kapatın ve bataryayı **1** çıkartın.
2. Bir elinizle mandreni siyah kısmından tutarken diğer elinizle de aleti tutun. Mandreni saat yönü tersi istikametinde çevirerek istenen aksesuarı alacak konuma getirin.
3. Aksesuarı anahtarsız mandren **21** içine yaklaşık 19 mm sokun ve bir elinizle aleti tutarken diğer elle mandren kovanını **22** kavrayarak ve saat yönünde çevirerek iyice sıkın. Mandren sıkışmaya yaklaştığında bir klik sesi duyacaksınız. Alet bir mil kilidi mekanizmasıyla donatılmıştır. Bu, mandreni tek elle açıp kapatmanızı sağlar.
4. Maksimum sıkılık için bir elle mandreni sıkarken diğer elle de aleti tutun.
5. Aksesuarı çıkarmak için, yukarıdaki 1. ve 2. adımları tekrarlayın.

Hızlı Değiştirme Sistemli Mandren (Şek. A, G)

Burada 1/4" altıgen hızlı serbest bırakılabilir ataşman **11**, ve 1/4" altıgen hızlı serbest bırakılabilir ofset ataşmanı **12** için hızlı değiştirme sistemli mandren kullanılır.

NOT: Mandren, yalnızca 6,35 mm (1/4") altıgen aksesuarlar ve 25,4 mm (1") uçlarla kullanılır.

İleri/geri/kilitleme düğmesini **5** kilitli (orta) konuma getirin veya aksesuarları değiştirmeden önce bataryayı çıkartın.

Herhangi bir aksesuarı takmak için, aksesuarı tam olarak altıgen hızlı değiştirme sistemli mandrenin **23** içine yerleştirin. Aksesuar yerine kilitlenir.

Bir aksesuarı yerinden çıkarmak için, mandren bileziğini **27** aletin ön kısmından dışarı doğru çekin. Aksesuarı hızlı değiştirme sistemli mandrenden **23** çıkartın.

Ataşmansız Bir Uç veya Aksesuar Takma (Şek. F)

Aletinizi herhangi bir ataşman takmadan kullanabilirsiniz.

Bir altıgen ucu doğrudan mile **18** takın. Manyetik olarak mıknatısla yerinde tutulur.

KULLANMA

Kullanma Talimatları

⚠ ***UYARI:*** *Güvenlik talimatlarına ve geçerli yönetmeliklere daima uyun.*

⚠ ***UYARI: Ciddi yaralanma riskini azaltmak için herhangi bir ayar yapmadan ya da parça veya aksesuarları söküp takmadan önce aleti kapatın ve aküyü ayırın.*** *Aletin yanlışlıkla çalıştırılması yaralanmaya neden olabilir*

Doğru El Pozisyonu (Şek. I)

⚠ ***UYARI:*** *Ciddi yaralanma riskini azaltmak için,* ***HER ZAMAN*** *şekilde gösterilen uygun tutma pozisyonunu kullanın.*

⚠ ***UYARI:*** *Ciddi yaralanma riskini azaltmak için, ani tepki ihtimaline karşı aleti* ***HER ZAMAN*** *sıkıca tutun.*

Doğru el pozisyonu, bir el ana tutamak **3** üzerinde diğer el batarya **1** üzerinde olacak şekildedir.

Hız Seçimi (Şek. A)

Alet, çok yönlülük açısından iki farklı hız ayarına sahiptir.

NOT: Alet çalışırken hızı değiştirmeyin. Hız ayarını değiştirmeden önce daima aletin tamamen durmasını bekleyin.

1. Hız 1'i (yüksek tork ayarı) seçmek için, aleti kapatın ve durmasını bekleyin. Hız ayar düğmesini **7** geriye doğru (mandrenden uzağa) kaydırın.
2. Hız 2'yi (yüksek hız ayarı) seçmek için, aleti kapatın ve durmasını bekleyin. Hız ayar düğmesini ileri doğru (mandrene doğru) kaydırın.
3. Aletin hızı değiştirmezse, hız ayar düğmesinin ileri veya geri konumda tamamen yerine oturduğundan emin olun.

Mod Seçimi (Şek. H)

Mod seçme bileziği **6** planlanan uygulamaya bağlı olarak doğru çalışma modunu seçmek için kullanılabilir.

Seçmek için, istediğiniz sembol ok ile aynı hizaya gelene kadar bileziği çevirin.

⚠ ***UYARI:*** *Tork ayarlama halkası matkap veya darbeli matkap konumlarında olduğunda matkap kavrama yapmaz. Matkap ani bir dönmeye neden olacak şekilde aşırı yüklendiyse durabilir.*

Sembol	Mod
	Delme
1-15	Vidalama (daha yüksek sayı = daha büyük tork)

Değişken Hız Tetiği ve İleri/Geri Kontrol Düğmesi (Şek. A)

Alet, değişken hız tetiğine ❹ basılarak ve tetik serbest bırakılarak açılır ve kapatılır. Tetiğe ne kadar basılırsa, aletin hızı o kadar yüksek olur. Aletiniz bir frenle donatılmıştır. Mandren, tetik düğmesi serbest bırakılır bırakılmaz durur.

Bir ileri/geri kontrol düğmesi ❺ aletin dönüş yönünü belirler ve aynı zamanda kilitleme düğmesi olarak görev yapar.

- İleri dönüş yönünü (saat yönünde) seçmek için tetiği serbest bırakın ve aletin sağ tarafındaki ileri/geri kontrol düğmesine basın.
- Geri dönüş yönünü (saat yönünün aksine) seçmek için, aletin sol tarafındaki ileri/geri kontrol düğmesine basın.

NOT: Kontrol düğmesinin ortadaki konumu aleti kapalı konumda kilitler. Kontrol düğmesinin konumunu değiştirirken, tetiğin serbest olduğundan emin olun.

NOT: Değişken hız aralığında sürekli kullanım önerilmez. Düğmeye zarar verebileceği için bundan kaçınılması gerekir.

NOT: Dönüş yönü değiştirildikten sonra alet ilk kez çalıştırıldığında, başlangıçta bir tık sesi duyabilirsiniz. Bu normaldir ve bir sorun olduğunu göstermez.

Çalışma lambası (Şek. A)

Çalışma lambası ❽, değişken hızlı tetik düğmesine ❹ basıldığında devreye girer, değişken hızlı tetik düğmesi serbest bırakıldıktan 20 saniye sonra da otomatik olarak söner. Değişken hızlı tetik düğmesine basılı tutulursa çalışma lambası sürekli açık kalır.

NOT: Çalışma lambası, el feneri olarak kullanılması için değil yakın çalışma yüzeyinin aydınlatması için tasarlanmıştır.

Bir Uygulamanın Yürütülmesi (Şek. A)

⚠ ***UYARI: Yaralanma riskini azaltmak için, DAİMA*** *üzerinde çalışılan parçanın sıkıca sabitlendiğinden veya sıkıştırıldığından emin olun.*

⚠ ***UYARI:*** *Dönme yönünü değiştirmeden önce daima motor tamamen durana kadar bekleyin.*

Çalışmaya Başlamadan Önce

- Hız seçme düğmesini ❼ ayarlayın. Bkz. ***Hız Seçimi***.
- Uygun uç veya aksesuarı mandrenin içine takın. Bu kılavuzdaki aksesuar kurulum talimatlarına bakın.

⚠ ***UYARI:***

- *Bu aleti, kolayca alev alan veya patlayıcı sıvıları (benzin, alkol vb.) karıştırmak veya pompalamak için kullanmayın.*
- *Bu şekilde etiketlenmiş yanıcı sıvıları karıştırmak için kullanmayın.*

Vidalama

Alette, çok çeşitli şekil ve boyutlarda vida veya çiviyi takmak ve çıkarmak için ayarlanabilir torklu bir kavrama mevcuttur. Mod seçme bileziğindeki ❻ rakamlar 1–15 vidalamaya uygun bir tork aralığını ayarlamak için kullanılır. Rakorun üzerindeki sayı ne kadar büyükse, tork o kadar yüksek ve vidalanacak sabitleyici o kadar büyüktür.

1. Mod seçme bileziğini ❻ istediğiniz konuma çevirin. Bkz. ***Mod Seçimi.***
2. Uçla düz bir doğrultuda basınç uygulayan değişken hızlı tetik düğmesini ❹, vida veya çivi iş parçasında istenen derinliğe oturana kadar çekin.

Vidalama için Öneriler

- Daha düşük tork ayarlarıyla başlayın, ardından iş parçasına veya vidaya/çiviye zarar vermemek için daha yüksek tork ayarlarına geçin.
- Mod seçme bileziğinin doğru konumunu belirlemek için artık malzemelerde veya iş parçası üzerindeki görünmeyen bölgelerde birkaç deneme yapın.

Delme

1. Mod seçme bileziğini ❻ "delme sembolüne" çevirin. Bkz. ***Mod Seçimi***.
2. Matkap ucunu iş parçasına temas ettirin.

NOT: Yalnızca keskin matkap uçlarını kullanın.

3. Uçla düz bir doğrultuda basınç uygulayarak, değişken hızlı tetik düğmesini ❹, uç istenen derinliğe oturana kadar çekin.

⚠ ***UYARI:*** *Matkap ani bir dönmeye neden olacak şekilde aşırı yüklendiyse durabilir. Her zaman durmasını bekleyin. Dönme hareketini kontrol edip yaralanmayı önlemek için matkabı sıkıca kavrayın.*

4. Sıkışmayı önlemek için matkap ucunu açılmış bir delikten dışarıya doğru çekerken motoru çalışır durumda tutun.

Delme için Öneriler

- Delme sırasında, daima matkap ucuyla düz bir doğrultuda basınç uygulayın ancak motoru durdurmayacak veya ucu saptırmayacak şekilde bastırın.
- **MATKAP DURURSA:**

- **TETIK DÜĞMESINE BASMAYI DERHAL BIRAKIN**, matkap ucunu çıkartın ve durma nedenini belirleyin.
- **DURMUŞ BİR MATKABI ÇALIŞTIRMAK İÇİN** tetik düğmesini **AÇIP KAPATMAYIN — BU, MATKABA ZARAR VEREBİLİR.**
- Durmayı veya malzemenin kırılmasını en aza indirmek için, matkabın üzerindeki basıncı azaltın ve ucu deliğin son parçasının içinden çıkarın.

- Çelikte önce 4 mm ila 5 mm'lik bir pilot delik açılması 8 mm ila 13 mm'lik daha büyük delikler açmayı kolaylaştırabilir.
- İnce malzemeleri veya parçalanma ihtimali olan malzemeleri delerken iş parçasının hasar görmesini önlemek için ahşap bir "destek" bloğu kullanın.

ÖNERILEN MAKSIMUM KAPASITELER		
DCD803		
	Mandren Ataşman	**Dik Açılı Ataşman Hızlı Serbest Bırakılabilir Ataşman Hızlı Serbest Bırakılabilir Ofset Ataşmanı Altıgen Mil (6,35 mm Altıgen Uçlarla önerilir)**
AHŞAP		
Ağaç burgusu	31,75 mm (1-1/4")	Sadece Vidalama
Kulakçık	38 mm (1-1/2")	Sadece Vidalama
Helezon	12,7 mm (1/2")	Sadece Vidalama
Kendinden beslemeli	54 mm (2-1/8")	Sadece Vidalama
Delik testeresi	57 mm (2-1/4")	Sadece Vidalama
METAL		
Helezon	9,5 mm (3/8")	Sadece Vidalama

Ataşman Düzenleyicinin Monte Edilmesi/Kit Kutusundan Serbest Bırakılması (Şek. M)

Ataşman düzenleyiciyi kit kutusuna monte etmek için:

1. Ataşman düzenleyicinin **26** bir tarafını tüm sabit çubukların **29** altına yerleştirin ve esnek çubukların **30** ataşman düzenleyicinin karşı tarafının dışında olduğundan emin olun.
2. Ataşman düzenleyicinin diğer tarafını aşağı doğru itin ve esnek çubukların ataşman düzenleyicinin kenarına geçmesini ve yerine kilitlenmesini sağlayın.

Ataşman düzenleyiciyi kit kutusundan serbest bırakmak için:

1. Esnek çubukları **30** ataşman düzenleyicinin **26** kenarından uzağa doğru bükerken, ataşman düzenleyiciyi sabit çubuklardan dışarı ve uzağa doğru çekin.

BAKIM

Elektrikli aletiniz minimum bakımla uzun bir süre çalışacak şekilde tasarlanmıştır. Kesintisiz olarak memnuniyet verici bir şekilde çalışması gerekli özenin gösterilmesine ve düzenli temizliğe bağlıdır.

⚠ ***UYARI: Ciddi yaralanma riskini azaltmak için herhangi bir ayar yapmadan ya da parça veya aksesuarları söküp takmadan önce aleti kapatın ve aküyü ayırın.*** *Aletin yanlışlıkla çalıştırılması yaralanmaya neden olabilir.*

Şarj cihazı ve akü bakım geriktirmezler.

Servis merkezi iletişim bilgileri için lütfen bu kılavuzun arka sayfasına bakın veya **www.2helpU.com** adresini ziyaret edin.

Yağlama

Elektrikli aletiniz ek bir yağlama gerektirmemektedir.

Temizleme

⚠ ***UYARI:*** *Elektrik çarpması ve mekanik tehlike. Temizlemeden önce fişi güç kaynağından çekin ve/veya batarya çıkarılabilir tipteyse bataryayı üründen çıkarın.*

⚠ ***UYARI:*** *Güvenli ve verimli çalışmayı sağlamak için ürünü ve havalandırma deliklerini (eğer varsa) her zaman temiz tutun. Havalandırma delikleri kuru, yumuşak, metalik olmayan bir fırça ve/veya uygun bir elektrik süpürgesi kullanılarak temizlenebilir. Su veya temizlik solüsyonu kullanmayın.*

⚠ ***UYARI:*** *Havalandırma deliklerinin içinde ve etrafında toz toplanması halinde bu toz ve kiri, kuru hava kullanarak ana gövdeden temizleyin. Bu işlemi gerçekleştirirken onaylı bir göz koruması ve onaylı toz maskesi takın.*

⚠ ***UYARI:*** *Ürünün metalik olmayan parçalarını temizlemek için asla solvent veya başka sert kimyasal kullanmayın. Bu kimyasallar bu parçalarda kullanılan malzemeleri güçsüzleştirir. Yalnızca su ve yumuşak sabunla nemlendirilmiş bir bez kullanın. Ürünün içerisine kesinlikle sıvı kaçmasına izin vermeyin. Ürünün herhangi bir kısmını asla bir sıvının içerisine daldırmayın.*

Toza Maruziyetin Azaltılması

Çalışmaya başlamadan önce, çalışırken oluşabilecek tozun tehlike sınıfını kontrol edin.

⚠ ***UYARI:*** *Sağlığa zararlı olabileceği için tozla temastan veya tozu solumaktan kaçının. Bir elektrikli alet kullanılırken ve diğer inşaat faaliyetleri yürütülürken oluşan toz, solunum yolu enfeksiyonlarına, alerjik reaksiyonlara, kansere, doğum kusurlarına veya kullanan kişi ya da çevredekilerde diğer üreme sorunlarına neden olduğu bilinen kimyasallar, mineraller veya parçacıklar içerebilir.*

- *Bu toz, örneğin kayın veya meşe gibi sert ağaçlar, kurşun bazlı boyalar, beton, duvar veya kuvars içeren taşlar üzerinde çalışırken oluşabilir.*
- *Asbest içeren malzemeler yalnızca uzmanlar tarafından kullanılabilir.*
- *Çalışılan malzemeyle ilgili ülkenizde yürürlükte olan yasal düzenlemelere uyun.*
- *Yerel olarak geçerli toz koruma düzenlemelerine uygun ve üzerinde çalışılacak malzemeye uygun, resmi olarak onaylanmış bir koruma sınıfına sahip bir toz emici veya emme sistemi kullanın.*
- *Ortaya çıkan toz parçacıklarını doğrudan kaynağında yakalayın ve çevredeki alanda tortu oluşmasını önleyin. Bu amaç için uygun toz toplama aksesuarları kullanın.*

İlave önlemler:

– *Çalışma alanının iyi havalandırıldığından emin olun.*
– *Oluşan toz türüne uygun bir solunum maskesi takın.*

İsteğe Bağlı Aksesuarlar

⚠ ***UYARI:*** *Şuna dikkat edilmelidir ki DEWALT tarafından tedarik veya tavsiye edilenlerin dışındaki aksesuarlar bu ürün üzerinde test edilmediğinden, söz konusu aksesuarların bu aletle birlikte kullanılması tehlikeli olabilir. Yaralanma riskini azaltmak için, bu üründe sadece Bu ürünle, DEWALT tarafından önerilen aksesuarlar kullanılmalıdır.*

Uygun aksesuarlarla ilgili daha fazla bilgi almak için satış noktalarıyla görüşün.

Çevrenin Korunması

Ürünler/bataryalar geri dönüşüm yapılabilir, fakat üzerinde çarpı işaretli bir çöp tenekesi işareti olanlar normal evsel atıklarla birlikte çöpe atılmamalıdır. Bataryaları tamamen bitirip ayırın ve mümkünse tüm ışık kaynaklarını üründen ayırın. Üründe bulunan kişisel verilerin silinmesi kullanıcının sorumluluğundadır. Daha sonra atığı, genellikle ücretsiz olarak kabul edecek olan resmi bir atık toplama merkezine veya geri dönüşüm kampanyasına katılan bir bayiye götürün. Ambalajlar, işaretli malzeme koduna göre çöpe atılmalıdır. Kullanım ve güvenlik talimatları ancak ilgili ürün artık kullanılmadığında çöpe atılmalıdır.

Atıkların yönetimiyle ilgili rehberlik için lütfen yerel yönetim biriminize/belediyenize danışın. Daha fazla bilgi için **www.2helpU.com** adresini ziyaret edin ve yukarıdaki QR kodunu tarayın.

18 V ΔΡΑΠΑΝΟΚΑΤΣΑΒΙΔΟ ΠΟΛΛΑΠΛΩΝ ΚΕΦΑΛΩΝ ΑΨΗΚΤΡΟΥ ΚΙΝΗΤΗΡΑ DCD803

ΠΡΟΕΙΔΟΠΟΙΗΣΗ: Διαβάστε όλες τις προειδοποιήσεις ασφαλείας, τις οδηγίες, τις εικόνες και τις προδιαγραφές στο παρόν εγχειρίδιο, καθώς και τις ενότητες σχετικά με μπαταρίες και φορτιστές που παρέχονται στο αρχικό εγχειρίδιο ενός εργαλείου ή το ξεχωριστό εγχειρίδιο Μπαταρίες και Φορτιστές. *Για την απόκτηση εγχειριδίων μπορείτε να επικοινωνήσετε με το τμήμα Εξυπηρέτησης πελατών (ανατρέξτε στο οπισθόφυλλο αυτού του εγχειριδίου).*

Τεχνικά χαρακτηριστικά

		DCD803
Τάση	V_{DC}	18
Τύπος		10
Τύπος μπαταρίας		Li-Ion (ιόντων λιθίου)
Ταχύτητα χωρίς φορτίο		
1η ταχύτητα	min^{-1}	0–450
2η ταχύτητα		0–1650
Μέγ. ροπή	Nm	73
Μέγεθος τσοκ	mm	1,5–13
Βάρος (χωρίς πακέτο μπαταριών/ προσάρτημα)	kg	0,97
Βάρος (χωρίς πακέτο μπαταρίας/ με προσάρτημα)	kg	1,34
Τιμές θορύβου και τιμές κραδασμών (διανυσματικό άθροισμα τριών αξόνων) σύμφωνα με το EN62841-2-1 και EN62841-2-2:		
L_{PA} (στάθμη ηχητικής πίεσης εκπομπών)	dB(A)	77
L_{WA} (στάθμη ηχητικής ισχύος)	dB(A)	85
K (αβεβαιότητα αναφερόμενης στάθμης ήχου)	dB(A)	5
Διάτρηση σε μέταλλο		
Τιμή εκπομπών κραδασμών $a_{h,D}$ =	m/s^2	<2,5
Αβεβαιότητα K =	m/s^2	1,5
Βίδωμα		
Τιμή εκπομπών κραδασμών ah=	m/s^2	<2,5
Αβεβαιότητα K =	m/s^2	1,5

Το επίπεδο εκπομπής κραδασμών και/ή θορύβου που αναφέρεται στο παρόν δελτίο πληροφοριών έχει μετρηθεί σύμφωνα με τυποποιημένη διαδικασία δοκιμής που αναφέρεται στο EN62841 και μπορεί να χρησιμοποιηθεί για σύγκριση ενός εργαλείου με ένα άλλο. Μπορεί να χρησιμοποιηθεί για μια προκαταρκτική αξιολόγηση της έκθεσης σε κραδασμούς.

ΠΡΟΕΙΔΟΠΟΙΗΣΗ: *Το δηλωμένο επίπεδο εκπομπών κραδασμών και/ή θορύβου αντιστοιχεί στις κύριες εφαρμογές του εργαλείου. Ωστόσο, αν το εργαλείο χρησιμοποιηθεί για διαφορετικές εφαρμογές, με διαφορετικά αξεσουάρ ή αν δεν συντηρείται κανονικά, οι εκπομπές κραδασμών και/ή θορύβου μπορεί να διαφέρουν. Αυτό ενδέχεται να αυξήσει σημαντικά το επίπεδο έκθεσης στη συνολική διάρκεια του χρόνου λειτουργίας.*

Μια εκτίμηση του επιπέδου έκθεσης σε κραδασμούς και/ή θόρυβο θα πρέπει να λαμβάνει υπόψη και τους χρόνους που το εργαλείο είναι απενεργοποιημένο, ή λειτουργεί αλλά στην πραγματικότητα δεν εκτελεί εργασία. Αυτό μπορεί να μειώσει σημαντικά το επίπεδο έκθεσης για τη συνολική περίοδο εργασίας.

Προσδιορίστε πρόσθετα μέτρα ασφαλείας για προστασία του χειριστή από τις επιπτώσεις των κραδασμών και/ή του θορύβου, όπως: συντήρηση του εργαλείου και των αξεσουάρ, διατήρηση των χεριών θερμών (αφορά τους κραδασμούς), οργάνωση των σχημάτων εργασίας.

Δήλωση συμμόρφωσης ΕΚ

Οδηγία περί μηχανημάτων

CE

Δραπανοκατσάβιδο ΠΟΛΛΑΠΛΩΝ ΚΕΦΑΛΩΝ DCD803 Τύπος 10

Εμείς, ως κατασκευαστής όπως αναφέρεται ακολούθως, δηλώνουμε ότι αυτά τα προϊόντα που περιγράφονται στα ***Τεχνικά χαρακτηριστικά*** βρίσκονται σε συμμόρφωση με τα εξής:
2006/42/EK, EN62841-1:2015+A11:2022,
EN 62841-2-1:2018 + A11:2019 + A12:2022 + A1:2022,
EN 62841-2-2:2014 +AC:2015.

Αυτά τα προϊόντα συμμορφώνονται επίσης με την Οδηγία 2014/30/ΕΕ και 2011/65/ΕΕ. Για περισσότερες πληροφορίες επικοινωνήστε μαζί μας στη διεύθυνση που ακολουθεί ή ανατρέξτε στην πίσω πλευρά του εγχειριδίου.

Ο υπογράφων είναι υπεύθυνος για την κατάρτιση του τεχνικού φακέλου και προβαίνει στην παρούσα δήλωση εξ ονόματος του κατασκευαστή.

Markus Rompel
Αντιπρόεδρος Τεχνικού τμήματος, Ευρώπης
Stanley Black and Decker Deutschland GmbH
DEWALT, Richard-Klinger-Straße 11,
65510, Idstein, Germany (Γερμανία)
31/07/2025

ΠΡΟΕΙΔΟΠΟΙΗΣΗ: *Για να ελαττώσετε τον κίνδυνο τραυματισμού, διαβάστε το εγχειρίδιο χρήσης.*

Ορισμοί: Οδηγίες ασφαλείας

Οι παρακάτω ορισμοί περιγράφουν το επίπεδο σοβαρότητας για κάθε προειδοποιητική λέξη. Παρακαλούμε διαβάστε το εγχειρίδιο και δώστε προσοχή σε αυτά τα σύμβολα.

ΚΙΝΔΥΝΟΣ: *Υποδεικνύει μια επικείμενη επικίνδυνη κατάσταση, η οποία, εάν δεν αποφευχθεί,* ***θα*** *προκαλέσει* ***θάνατο ή σοβαρό τραυματισμό****.*

⚠ ***ΠΡΟΕΙΔΟΠΟΙΗΣΗ:*** *Υποδεικνύει μια ενδεχομένως επικίνδυνη κατάσταση, η οποία, εάν δεν αποφευχθεί,* ***θα μπορούσε*** *να προκαλέσει* ***θάνατο ή σοβαρό τραυματισμό****.*

⚠ ***ΠΡΟΣΟΧΗ:*** *Υποδεικνύει μια ενδεχομένως επικίνδυνη κατάσταση, η οποία, εάν δεν αποφευχθεί,* ***ενδέχεται*** *να προκαλέσει* ***τραυματισμό μικρής ή μέτριας σοβαρότητας****.*

ΣΗΜΕΙΩΣΗ: *Υποδεικνύει μια πρακτική που* ***δεν έχει σχέση με προσωπικό τραυματισμό*** *και η οποία, εάν δεν αποφευχθεί,* ***ενδέχεται*** *να προκαλέσει* ***υλική ζημιά****.*

⚠ *Υποδηλώνει κίνδυνο ηλεκτροπληξίας.*

⚠ *Υποδηλώνει κίνδυνο πυρκαγιάς.*

ΓΕΝΙΚΕΣ ΠΡΟΕΙΔΟΠΟΙΗΣΕΙΣ ΑΣΦΑΛΕΙΑΣ ΓΙΑ ΤΑ ΗΛΕΚΤΡΙΚΑ ΕΡΓΑΛΕΙΑ

⚠ ***ΠΡΟΕΙΔΟΠΟΙΗΣΗ: Διαβάστε όλες τις προειδοποιήσεις ασφαλείας, τις οδηγίες, τις απεικονίσεις και τις προδιαγραφές που συνοδεύουν αυτό το ηλεκτρικό εργαλείο.*** *Η μη τήρηση οποιασδήποτε από τις οδηγίες που αναφέρονται πιο κάτω μπορεί να έχει ως αποτέλεσμα ηλεκτροπληξία, πυρκαγιά και/ή σοβαρό τραυματισμό.*

ΔΙΑΤΗΡΗΣΤΕ ΤΙΣ ΠΡΟΕΙΔΟΠΟΙΗΣΕΙΣ ΚΑΙ ΤΙΣ ΟΔΗΓΙΕΣ ΓΙΑ ΜΕΛΛΟΝΤΙΚΗ ΑΝΑΦΟΡΑ

Ο όρος «ηλεκτρικό εργαλείο» σε όλες τις προειδοποιήσεις, αναφέρεται σε εργαλείο που τροφοδοτείται με ρεύμα από το ηλεκτρικό δίκτυο (με καλώδιο) ή σε εργαλείο που λειτουργεί με μπαταρία (ασύρματο).

1) Ασφάλεια χώρου εργασίας

α) ***Διατηρείτε το χώρο εργασίας καθαρό και καλά φωτισμένο.*** *Οι μη τακτοποιημένοι ή σκοτεινοί χώροι, αποτελούν αιτία ατυχημάτων.*

β) ***Μη λειτουργείτε τα ηλεκτρικά εργαλεία σε εκρηκτικές ατμόσφαιρες, όπως όταν υπάρχουν εύφλεκτα υγρά, αέρια ή σκόνη.*** *Τα ηλεκτρικά εργαλεία δημιουργούν σπινθήρες που μπορούν να προκαλέσουν ανάφλεξη στη σκόνη ή τις αναθυμιάσεις.*

γ) ***Απομακρύνετε τα παιδιά και άλλα παρευρισκόμενα άτομα όταν χρησιμοποιείτε ένα ηλεκτρικό εργαλείο.*** *Η απόσπαση της προσοχής σας μπορεί να έχει ως αποτέλεσμα την απώλεια ελέγχου.*

2) Ηλεκτρική ασφάλεια

α) ***Τα βύσματα των ηλεκτρικών εργαλείων πρέπει να ταιριάζουν με τις πρίζες. Μην τροποποιείτε ποτέ το βύσμα με οποιονδήποτε τρόπο. Μη χρησιμοποιείτε τυχόν βύσματα προσαρμογέα με γειωμένα (με γείωση εδάφους) ηλεκτρικά εργαλεία.*** *Με μη τροποποιημένα βύσματα και κατάλληλες πρίζες ελαττώνεται ο κίνδυνος ηλεκτροπληξίας.*

β) ***Αποφεύγετε την επαφή του σώματός σας με γειωμένες επιφάνειες όπως σωλήνες, καλοριφέρ, εστίες κουζινών και ψυγεία.*** *Ο κίνδυνος ηλεκτροπληξίας αυξάνεται όταν το σώμα σας είναι γειωμένο.*

γ) ***Μην εκθέτετε τα ηλεκτρικά εργαλεία στη βροχή ή σε συνθήκες υγρασίας.*** *Η είσοδος νερού σε ηλεκτρικό εργαλείο αυξάνει τον κίνδυνο ηλεκτροπληξίας.*

δ) ***Μην καταπονείτε υπερβολικά το καλώδιο. Μη χρησιμοποιείτε ποτέ το καλώδιο για τη μεταφορά, το τράβηγμα ή την αποσύνδεση του ηλεκτρικού εργαλείου. Κρατήστε το καλώδιο μακριά από θερμότητα, λάδι, αιχμηρές ακμές και κινούμενα μέρη.*** *Καλώδια που έχουν υποστεί ζημιά ή περιπλεγμένα καλώδια αυξάνουν τον κίνδυνο ηλεκτροπληξίας.*

ε) ***Όταν χρησιμοποιείτε ένα ηλεκτρικό εργαλείο σε εξωτερικό χώρο, να χρησιμοποιείτε μόνο καλώδια προέκτασης που είναι κατάλληλα για χρήση σε εξωτερικό χώρο.*** *Η χρήση καλωδίου κατάλληλου για χρήση σε εξωτερικό χώρο ελαττώνει τον κίνδυνο ηλεκτροπληξίας.*

ζ) ***Εάν είναι αναπόφευκτη η λειτουργία ηλεκτρικού εργαλείου σε χώρο με υψηλή υγρασία, χρησιμοποιήστε παροχή ηλεκτροδότησης με προστασία από ρεύματα διαρροής (RCD).*** *Η χρήση μιας διάταξης RCD ελαττώνει τον κίνδυνο ηλεκτροπληξίας.*

3) Προσωπική ασφάλεια

α) ***Παραμείνετε σε εγρήγορση, προσέχετε τι κάνετε και χρησιμοποιείτε την κοινή λογική κατά τη χρήση ενός ηλεκτρικού εργαλείου. Μη χρησιμοποιείτε οποιοδήποτε ηλεκτρικό εργαλείο εάν είστε κουρασμένος(-η) ή υπό την επήρεια ναρκωτικών, αλκοόλ ή φαρμακευτικής αγωγής.*** *Μια μόνο στιγμή απόσπασης της προσοχής σας καθώς χειρίζεστε ηλεκτρικά εργαλεία, μπορεί να προκαλέσει σοβαρό προσωπικό τραυματισμό.*

β) ***Χρησιμοποιείτε ατομικό προστατευτικό εξοπλισμό. Να φοράτε πάντοτε προστατευτικά γυαλιά.*** *Η χρήση προστατευτικού εξοπλισμού όπως μάσκας για τη σκόνη, αντιολισθητικών υποδημάτων, κράνους ή προστατευτικών ακουστικών για τις ανάλογες συνθήκες, θα ελαττώσει τους προσωπικούς τραυματισμούς.*

γ) ***Αποτρέψτε τυχόν ακούσια εκκίνηση του εργαλείου. Βεβαιωθείτε ότι ο διακόπτης βρίσκεται στη θέση Off προτού συνδέσετε το εργαλείο στην πρίζα ή/και στην μπαταρία, καθώς και προτού σηκώσετε ή μεταφέρετε το εργαλείο.*** *Η μεταφορά ηλεκτρικών εργαλείων με το δάκτυλό σας στο διακόπτη ή η σύνδεση στην πρίζα εργαλείων με το διακόπτη στη θέση On ενέχουν κίνδυνο ατυχήματος.*

δ) ***Αφαιρέστε οποιοδήποτε κλειδί ή ρυθμιστικό κλειδί προτού ενεργοποιήσετε το ηλεκτρικό εργαλείο.*** *Ένα κλειδί ή ρυθμιστικό κλειδί που έχει αφεθεί προσαρτημένο σε κινητό τμήμα του ηλεκτρικού εργαλείου, μπορεί να προκαλέσει προσωπικό τραυματισμό.*

ε) ***Μην προσπαθήσετε να φτάσετε απομακρυσμένα σημεία. Φροντίστε να έχετε πάντοτε την κατάλληλη στάση και να διατηρείτε την ισορροπία σας.*** *Κατ' αυτόν τον τρόπο θα έχετε καλύτερο έλεγχο του εργαλείου σε απροσδόκητες καταστάσεις.*

ζ) ***Να είστε ντυμένοι κατάλληλα. Μην φοράτε φαρδιά ενδύματα ή κοσμήματα. Κρατάτε τα μαλλιά και τα ρούχα σας μακριά από κινούμενα μέρη.*** *Τα φαρδιά ενδύματα, τα κοσμήματα ή τα μακριά μαλλιά μπορεί να εμπλακούν στα κινούμενα μέρη.*

η) ***Εάν οι συσκευές παρέχονται με σύνδεση συστημάτων αφαίρεσης και συλλογής σκόνης, φροντίστε τα συστήματα αυτά να είναι συνδεδεμένα και να χρησιμοποιούνται κατάλληλα.*** *Η χρήση συστήματος συλλογής σκόνης μπορεί να ελαττώσει τους κινδύνους που σχετίζονται με τη σκόνη.*

θ) ***Μην αφήνετε την εξοικείωση που έχετε αποκτήσει από τη συχνή χρήση εργαλείων να σας επιτρέψει να εφησυχάσετε και να αγνοείτε τις αρχές ασφαλούς χρήσης των εργαλείων.*** *Μια απρόσεκτη ενέργεια μπορεί να προκαλέσει βαρύ τραυματισμό μέσα σε κλάσματα του δευτερολέπτου.*

4) Χρήση και φροντίδα των ηλεκτρικών εργαλείων

α) ***Μη ζορίζετε το ηλεκτρικό εργαλείο. Χρησιμοποιείτε το κατάλληλο εργαλείο ανάλογα με την εφαρμογή.*** *Η εργασία θα πραγματοποιηθεί με καλύτερο και πιο ασφαλή τρόπο όταν εκτελείται από το σωστά επιλεγμένο ηλεκτρικό εργαλείο με τον προβλεπόμενο ρυθμό.*

β) ***Μη χρησιμοποιείτε το εργαλείο εάν ο διακόπτης δεν μεταβαίνει στις θέσεις On (Ενεργοποίηση) και Off (Απενεργοποίηση).*** *Οποιοδήποτε εργαλείο δεν μπορεί να ελεγχθεί μέσω του διακόπτη του, είναι επικίνδυνο και πρέπει να επισκευαστεί.*

γ) ***Αποσυνδέστε το φις από την πηγή ρεύματος και/ή το πακέτο μπαταρίας, αν είναι αποσπώμενο, από το ηλεκτρικό εργαλείο, πριν διεξάγετε οποιαδήποτε ρύθμιση, αλλαγή εξαρτήματος ή όταν πρόκειται να αποθηκεύσετε το ηλεκτρικό εργαλείο.*** *Αυτού του είδους τα μέτρα ασφαλείας ελαττώνουν τον κίνδυνο τυχαίας θέσης σε λειτουργία του ηλεκτρικού εργαλείου.*

δ) ***Αποθηκεύετε τα ηλεκτρικά εργαλεία που δεν χρησιμοποιείτε μακριά από μέρη όπου μπορούν να τα προσεγγίσουν παιδιά και μην επιτρέπετε τη χρήση του ηλεκτρικού εργαλείου από άτομα που δεν είναι εξοικειωμένα με αυτό ή με τις οδηγίες χρήσης του.*** *Τα ηλεκτρικά εργαλεία είναι επικίνδυνα όταν χρησιμοποιούνται από μη εκπαιδευμένους χειριστές.*

ε) ***Συντηρείτε τα ηλεκτρικά εργαλεία. Ελέγξτε για τυχόν εσφαλμένη ευθυγράμμιση ή ενσφήνωση κινούμενων μερών, για τυχόν θραύση εξαρτημάτων και για τυχόν άλλες καταστάσεις που μπορεί να επηρεάσουν τη λειτουργία του ηλεκτρικού εργαλείου. Εάν το ηλεκτρικό εργαλείο έχει υποστεί ζημιά, φροντίστε για την επισκευή του πριν το χρησιμοποιήσετε.*** *Πολλά ατυχήματα έχουν προκληθεί από ηλεκτρικά εργαλεία που δεν έχουν συντηρηθεί κατάλληλα.*

ζ) ***Διατηρείτε τα εργαλεία κοπής αιχμηρά και καθαρά.*** *Τα κατάλληλα συντηρημένα εργαλεία κοπής με αιχμηρά άκρα κοπής έχουν μικρότερες πιθανότητες λυγίσματος κατά τη λειτουργία και ελέγχονται ευκολότερα.*

η) ***Χρησιμοποιείτε το ηλεκτρικό εργαλείο, τα παρελκόμενα και τα τρυπάνια κ.λπ. σύμφωνα με τις παρούσες οδηγίες, λαμβάνοντας υπόψη τις συνθήκες εργασίας και την εργασία που πρόκειται να πραγματοποιηθεί.*** *Η χρήση ενός ηλεκτρικού εργαλείου για εργασίες διαφορετικές από αυτές για τις οποίες προορίζεται, μπορεί να οδηγήσει σε επικίνδυνη κατάσταση.*

θ) ***Διατηρείτε τις λαβές και τις επιφάνειες κρατήματος στεγνές, καθαρές και απαλλαγμένες από λάδι και γράσο.*** *Οι ολισθηρές λαβές και επιφάνειες κρατήματος δεν επιτρέπουν τον ασφαλή χειρισμό και έλεγχο του εργαλείου σε μη αναμενόμενες καταστάσεις.*

5) Χρήση και φροντίδα των εργαλείων με μπαταρία

α) ***Επαναφορτίζετε μόνο με το φορτιστή που καθορίζεται από τον κατασκευαστή.*** *Φορτιστής που είναι κατάλληλος για έναν τύπο μπαταριών, μπορεί να ενέχει κίνδυνο πυρκαγιάς όταν χρησιμοποιείται με άλλο τύπο μπαταριών.*

β) ***Χρησιμοποιείτε τα ηλεκτρικά εργαλεία μόνο με τις ειδικά καθορισμένες μπαταρίες.*** *Η χρήση μπαταριών άλλου τύπου ενέχει κίνδυνο τραυματισμού και πυρκαγιάς.*

γ) ***Όταν η μπαταρία δεν χρησιμοποιείται, διατηρείτε την μακριά από άλλα μεταλλικά αντικείμενα, όπως συνδετήρες, νομίσματα, κλειδιά, καρφιά, βίδες ή άλλα μικρά μεταλλικά αντικείμενα που μπορεί να προκαλέσουν ηλεκτρική επαφή μεταξύ των δύο ακροδεκτών της μπαταρίας.*** *Η βραχυκύκλωση των ακροδεκτών της μπαταρίας μπορεί να προκαλέσει εγκαύματα ή και πυρκαγιά.*

δ) ***Κάτω από συνθήκες κακομεταχείρισης, μπορεί να εκτοξευτεί υγρό από τη μπαταρία. Αποφύγετε την επαφή με το υγρό αυτό. Εάν έλθετε σε επαφή κατά λάθος, ξεπλύνετε με άφθονο νερό. Σε περίπτωση που το υγρό έλθει σε επαφή με τα μάτια σας, ζητήστε ιατρική βοήθεια.*** *Το υγρό που εκτοξεύεται από τη μπαταρία μπορεί να προκαλέσει ερεθισμούς ή εγκαύματα.*

ε) ***Μη χρησιμοποιήσετε πακέτο μπαταρίας ή εργαλείο που έχει υποστεί ζημιά ή τροποποίηση.*** *Οι μπαταρίες που έχουν υποστεί ζημιά ή τροποποίηση μπορεί να έχουν απρόβλεπτη συμπεριφορά, με αποτέλεσμα φωτιά, έκρηξη ή κίνδυνο τραυματισμού.*

ζ) ***Μην εκθέσετε ένα πακέτο μπαταρίας ή εργαλείο σε φωτιά ή υπερβολική θερμοκρασία.*** *Η έκθεση σε φωτιά ή σε θερμοκρασία πάνω από 130 °C μπορεί να προκαλέσει έκρηξη.*

η) ***Τηρείτε όλες τις οδηγίες φόρτισης και μη φορτίζετε το πακέτο μπαταρίας ή το εργαλείο εκτός των ορίων θερμοκρασίας που ορίζονται στις προδιαγραφές.*** *Η ακατάλληλη φόρτιση ή η φόρτιση σε θερμοκρασίες εκτός των προβλεπόμενων ορίων μπορεί να προξενήσει ζημιά στην μπαταρία και να αυξήσει τον κίνδυνο φωτιάς.*

6) Συντήρηση (Σέρβις)

α) ***Φροντίζετε η συντήρηση του ηλεκτρικού εργαλείου να πραγματοποιείται από πιστοποιημένο για επισκευές άτομο, με τη χρήση μόνο πανομοιότυπων ανταλλακτικών.*** *Κατ' αυτό τον τρόπο εξασφαλίζεται η ασφάλεια του ηλεκτρικού εργαλείου.*

β) ***Ποτέ μην κάνετε σέρβις σε πακέτα μπαταριών που έχουν υποστεί ζημιά.*** *Το σέρβις των πακέτων μπαταριών πρέπει να γίνεται μόνο από τον κατασκευαστή ή από εξουσιοδοτημένους παρόχους σέρβις.*

Οδηγίες ασφαλείας για όλες τις εργασίες

- ***Κρατάτε το ηλεκτρικό εργαλείο από μονωμένες επιφάνειες κρατήματος όταν εκτελείτε μια εργασία όπου το αξεσουάρ κοπής ή το στοιχείο στερέωσης μπορεί να έρθει σε επαφή με αθέατα καλώδια.*** *Αν αξεσουάρ κοπής ή το στοιχείο στερέωσης έρθει σε επαφή με καλώδιο υπό τάση μπορεί να τεθούν υπό ηλεκτρική τάση και τα εκτεθειμένα μεταλλικά μέρη του ηλεκτρικού εργαλείου και να προκληθεί ηλεκτροπληξία στο χειριστή.*

Οδηγίες ασφαλείας για την περίπτωση χρήσης τρυπανιών μεγάλου μήκους

- ***Ποτέ μη χρησιμοποιείτε ταχύτητα υψηλότερη από τη μέγιστη ονομαστική ταχύτητα του τρυπανιού.*** *Σε υψηλότερες ταχύτητες, το τρυπάνι είναι πιθανό να λυγίσει αν επιτραπεί να περιστραφεί ελεύθερα χωρίς να είναι σε επαφή με το αντικείμενο εργασίας, με αποτέλεσμα τραυματισμό.*
- ***Πάντα ξεκινάτε τη διάτρηση σε χαμηλή ταχύτητα και με τη μύτη του τρυπανιού σε επαφή με το αντικείμενο εργασίας.*** *Σε υψηλότερες ταχύτητες, το τρυπάνι είναι πιθανό να λυγίσει αν επιτραπεί να περιστραφεί ελεύθερα χωρίς να είναι σε επαφή με το αντικείμενο εργασίας, με αποτέλεσμα τραυματισμό.*
- ***Εφαρμόζετε πίεση μόνο σε ευθεία γραμμή με το εξάρτημα εργασίας και μην ασκείτε υπερβολική πίεση.*** *Τα τρυπάνια μπορεί να λυγίσουν προκαλώντας θραύση ή απώλεια του ελέγχου με αποτέλεσμα τραυματισμό.*

Πρόσθετες προειδοποιήσεις ασφαλείας για δράπανα

- ***Χρησιμοποιείτε σφιγκτήρες ή άλλον πρακτικό τρόπο για να στερεώνετε και να υποστηρίζετε το αντικείμενο εργασίας σε σταθερό υπόβαθρο.*** *Αν κρατάτε το αντικείμενο εργασίας με το χέρι σας ή κόντρα στο σώμα σας, δεν είναι σταθερό και μπορεί να προκληθεί απώλεια ελέγχου.*
- ***Τα αξεσουάρ και το εργαλείο μπορεί να αποκτήσουν υψηλή θερμοκρασία κατά τη λειτουργία.*** *Φοράτε γάντια όταν*

τα χειρίζεστε, αν εκτελείτε εργασίες κατά τις οποίες παράγεται θερμότητα όπως η διάτρηση μετάλλων.

- ***Τα ανοίγματα αερισμού συχνά καλύπτουν κινούμενα μέρη και θα πρέπει να αποφεύγονται.*** *Τα ρούχα με φαρδιά εφαρμογή, τα κοσμήματα και τα μακριά μαλλιά μπορούν να πιαστούν σε κινούμενα μέρη.*

Υπολειπόμενοι κίνδυνοι

Παρά την εφαρμογή των σχετικών κανονισμών ασφαλείας και την εφαρμογή διατάξεων ασφαλείας, ορισμένοι υπολειπόμενοι κίνδυνοι δεν μπορούν να αποφευχθούν. Αυτοί είναι:

- *Βλάβη της ακοής.*
- *Κίνδυνος σωματικής βλάβης λόγω εκτινασσόμενων σωματιδίων.*
- *Κίνδυνος εγκαυμάτων επειδή τα αξεσουάρ θερμαίνονται πολύ κατά τη λειτουργία.*
- *Κίνδυνος σωματικής βλάβης λόγω παρατεταμένης χρήσης.*

Συμβατές μπαταρίες και φορτιστές

Μπορούν να χρησιμοποιηθούν τα παρακάτω πακέτα μπαταριών:

Μπαταρία	(kg)	Μπαταρία	(kg)
DCB546	1,08	**DCB185**	0,35
DCB547/G	1,46	**DCB187**	0,54
DCB548	1,46	**DCB188**	0,95
DCB549	2,12	**DCB189**	0,54
DCB181	0,35	**DCBP034/G**	0,32
DCB182	0,61	**DCBP518/G**	0,75
DCB183/B/G	0,40	**DCB1880**	0,98
DCB184/B/G	0,62	**DCBP318**	0,50

Επιτρέπεται να χρησιμοποιούνται οι εξής φορτιστές: DCB104, DCB107, DCB112/DCB1102, DCB115/DCB1104, DCB117/DCB1112, DCB118, DCB132.

Για περισσότερες πληροφορίες ανατρέξτε στο εγχειρίδιο μπαταρίας/φορτιστή.

Περιεχόμενα συσκευασίας

Στη συσκευασία περιέχονται:

1 Δραπανοκατσάβιδο
4 Κεφαλές προσαρτημάτων
1 Φορτιστής
1 Πακέτο μπαταριών ιόντων λιθίου (μοντέλα C1, D1, L1, M1, P1, S1, T1, X1, Y1)
2 Πακέτα μπαταριών ιόντων λιθίου (μοντέλα C2, D2, L2, M2, P2, S2, T2, X2, Y2)
3 Πακέτα μπαταριών ιόντων λιθίου (μοντέλα C3, D3, L3, M3, P3, S3, T3, X3, Y3)
1 Εγχειρίδιο οδηγιών

ΣΗΜΕΙΩΣΗ: Τα μοντέλα N δεν συμπεριλαμβάνουν πακέτα μπαταριών, φορτιστές και θήκες μεταφοράς. Τα μοντέλα NT δεν συμπεριλαμβάνουν πακέτα μπαταριών και φορτιστές. Τα μοντέλα B συμπεριλαμβάνουν πακέτα μπαταριών Bluetooth®.

ΣΗΜΕΙΩΣΗ: Το σήμα λέξης και τα λογότυπα Bluetooth® είναι κατατεθέντα εμπορικά σήματα ιδιοκτησίας της Bluetooth®, SIG, Inc. και οποιαδήποτε χρήση τέτοιων σημάτων από την DEWALT τελεί υπό άδεια. Άλλα εμπορικά σήματα και εμπορικές ονομασίες ανήκουν στους αντίστοιχους ιδιοκτήτες τους.

- *Ελέγξτε για ζημιές στο εργαλείο, τα εξαρτήματα ή τα αξεσουάρ του, που μπορεί να προκλήθηκαν κατά τη μεταφορά.*
- *Αφιερώστε χρόνο για να διαβάσετε πλήρως και να κατανοήσετε αυτό το εγχειρίδιο, πριν τη χρήση του προϊόντος.*

Ενδείξεις επάνω στο εργαλείο

Επάνω στο εργαλείο εμφανίζονται τα παρακάτω εικονογράμματα:

Διαβάστε το εγχειρίδιο οδηγιών πριν από τη χρήση.

Ακτινοβολία λέιζερ. Μην κοιτάζετε απευθείας στο φως.

Θέση κωδικού ημερομηνίας (Εικ. [Fig.] A)

Ο κωδικός ημερομηνίας παραγωγής (13) αποτελείται από έναν 4ψήφιο αριθμό έτους ακολουθούμενο από έναν 2ψήφιο αριθμό εβδομάδας και έχει ως τελική επέκταση έναν 2ψήφιο κωδικό εργοστασίου.

Περιγραφή (Εικ. A)

⚠ ***ΠΡΟΕΙΔΟΠΟΙΗΣΗ:*** *Ποτέ μην τροποποιήσετε το ηλεκτρικό εργαλείο ή οποιοδήποτε εξάρτημά του. Θα μπορούσε να προκύψει ζημιά ή τραυματισμός.*

Μέρη του προϊόντος

1. Πακέτο μπαταριών
2. Κουμπί αποδέσμευσης μπαταρίας
3. Κύρια λαβή
4. Σκανδάλη ρύθμισης ταχύτητας
5. Κουμπί ελέγχου περιστροφής εμπρός/όπισθεν και ασφάλισης
6. Κολάρο επιλογής τρόπου λειτουργίας
7. Επιλογέας ταχύτητας
8. Φως εργασίας
9. Μεταλλικό προσάρτημα τσοκ
10. Προσάρτημα ορθής γωνίας
11. Προσάρτημα ταχείας απασφάλισης
12. Προσάρτημα μετατοπισμένου κέντρου ταχείας απασφάλισης
13. Θέση κωδικού ημερομηνίας

Προβλεπόμενη χρήση

Αυτό το δραπανοκατσάβιδο έχει σχεδιαστεί για επαγγελματικές εφαρμογές διάτρησης και βιδώματος/ξεβιδώματος.

ΜΗ χρησιμοποιείτε το προϊόν σε υγρές συνθήκες ή σε χώρους όπου υπάρχουν εύφλεκτα υγρά ή αέρια.

Αυτό το δραπανοκατσάβιδο είναι ένα επαγγελματικό ηλεκτρικό εργαλείο.

ΜΗΝ αφήνετε παιδιά να έρθουν σε επαφή με το εργαλείο. Απαιτείται επίβλεψη όταν το εργαλείο το χρησιμοποιούν άπειροι χρήστες.

- **Μικρά παιδιά και εξασθενημένα άτομα.** Αυτή η συσκευή δεν προορίζεται για χρήση χωρίς επίβλεψη από μικρά παιδιά ή εξασθενημένα άτομα.
- Το προϊόν αυτό δεν προορίζεται για χρήση από άτομα (περιλαμβανομένων παιδιών) που έχουν μειωμένες σωματικές, αισθητηριακές ή διανοητικές ικανότητες, έλλειψη πείρας, γνώσης ή δεξιοτήτων, εκτός αν τα άτομα αυτά βρίσκονται υπό την επίβλεψη ατόμου υπεύθυνου για την ασφάλειά τους. Τα παιδιά δεν πρέπει να μένουν ποτέ μόνα τους με αυτό το προϊόν.

ΣΥΝΑΡΜΟΛΟΓΗΣΗ ΚΑΙ ΡΥΘΜΙΣΕΙΣ

⚠ ***ΠΡΟΕΙΔΟΠΟΙΗΣΗ: Για να μειώσετε τον κίνδυνο σοβαρού τραυματισμού, απενεργοποιήστε το εργαλείο και αποσυνδέστε το πακέτο μπαταριών πριν πραγματοποιήσετε οποιεσδήποτε ρυθμίσεις ή αφαιρέσετε/εγκαταστήσετε προσαρτήματα ή αξεσουάρ.*** *Τυχόν αθέλητη εκκίνηση μπορεί να προκαλέσει τραυματισμό.*

⚠ ***ΠΡΟΕΙΔΟΠΟΙΗΣΗ:*** *Χρησιμοποιείτε μόνο μπαταρίες και φορτιστές DEWALT.*

Εισαγωγή και αφαίρεση του πακέτου μπαταριών από το εργαλείο (Εικ. B)

ΣΗΜΕΙΩΣΗ: Βεβαιωθείτε ότι το πακέτο μπαταριών 1 είναι πλήρως φορτισμένο.

Για να εγκαταστήσετε το πακέτο μπαταριών μέσα στη λαβή του εργαλείου

1. Ευθυγραμμίστε το πακέτο μπαταριών με τις ράγες μέσα στη λαβή του εργαλείου (Εικ. B).
2. Εισάγετε το πακέτο μπαταριών στη λαβή έως ότου το πακέτο μπαταριών εδράσει σταθερά μέσα στο εργαλείο και βεβαιωθείτε ότι ακούτε να ασφαλίζει στη θέση του.

Για να αφαιρέσετε το πακέτο μπαταριών από το εργαλείο

1. Πατήστε το κουμπί απασφάλισης μπαταρίας 2 και τραβήξτε σταθερά το πακέτο μπαταριών έξω από τη λαβή του εργαλείου.
2. Εισάγετε το πακέτο μπαταριών στον φορτιστή.

Ένδειξη επιπέδου φόρτισης πακέτων μπαταριών (Εικ. B)

Ορισμένα πακέτα μπαταριών DEWALT περιλαμβάνουν μια ένδειξη 14 επιπέδου φόρτισης που αποτελείται από τρεις πράσινες λυχνίες LED οι οποίες υποδηλώνουν το επίπεδο φόρτισης που απομένει στο πακέτο μπαταριών.

Για να ενεργοποιήσετε την ένδειξη επιπέδου φόρτισης, πατήστε και κρατήστε πατημένο το κουμπί ένδειξης επιπέδου φόρτισης. Θα ανάψει ένας συνδυασμός των τριών πράσινων λυχνιών LED που είναι ενδεικτικός του επιπέδου του φορτίου που απομένει. Όταν το επίπεδο φόρτισης στην μπαταρία είναι κάτω από το χρησιμοποιήσιμο όριο, η ένδειξη επιπέδου φόρτισης δεν θα ανάβει και η μπαταρία θα χρειαστεί να επαναφορτιστεί.

ΣΗΜΕΙΩΣΗ: Η ένδειξη επιπέδου φόρτισης αποτελεί απλά μια προσεγγιστική ένδειξη του επιπέδου φόρτισης που έχει απομείνει στο πακέτο μπαταριών. Δεν δείχνει τη λειτουργικότητα του εργαλείου και υπόκειται σε μεταβολές βάσει των εξαρτημάτων του προϊόντος, της θερμοκρασίας και της εφαρμογής του τελικού χρήστη.

Άγκιστρο ζώνης και μαγνητική υποδοχή εξαρτημάτων εργασίας (Εικ. C) (προαιρετικά αξεσουάρ)

⚠ ***ΠΡΟΕΙΔΟΠΟΙΗΣΗ: Για να μειώσετε τον κίνδυνο σοβαρού τραυματισμού, χρησιμοποιείτε το άγκιστρο ζώνης του εργαλείου ΜΟΝΟ για να αναρτάτε το εργαλείο από μια ζώνη εργασίας. ΜΗ*** *χρησιμοποιείτε το άγκιστρο ζώνης για πρόσδεση ή στερέωση του εργαλείου σε άτομο ή αντικείμενο κατά τη χρήση του.* ***ΜΗΝ*** *αναρτάτε το εργαλείο σε υπερυψωμένες θέσεις και μην αναρτάτε αντικείμενα από το άγκιστρο ζώνης.*

⚠ ***ΠΡΟΕΙΔΟΠΟΙΗΣΗ: Για να μειώσετε τον κίνδυνο σοβαρού τραυματισμού,*** *βεβαιώνεστε ότι είναι καλά στερεωμένη η βίδα που συγκρατεί το άγκιστρο ζώνης.*

ΣΗΜΑΝΤΙΚΟ: Όταν προσαρτάτε ή αντικαθιστάτε το άγκιστρο ζώνης 16 ή τη μαγνητική υποδοχή εξαρτήματος εργασίας 25, χρησιμοποιείτε μόνο την παρεχόμενη βίδα στερέωσης 15. Φροντίστε να σφίξετε καλά τη βίδα.

Το άγκιστρο ζώνης και η μαγνητική υποδοχή εξαρτήματος εργασίας μπορούν να προσαρτηθούν είτε στη μία είτε στην άλλη πλευρά του εργαλείου με χρήση μόνο της παρεχόμενης βίδας, για ευκολία χρήσης από αριστερόχειρες ή δεξιόχειρες χρήστες. Αν το άγκιστρο ζώνης ή η μαγνητική υποδοχή εξαρτήματος εργασίας δεν είναι καθόλου επιθυμητά, μπορούν να αφαιρεθούν από το εργαλείο.

Για να αλλάξετε πλευρά στο άγκιστρο ζώνης ή στο μαγνητικό κλιπ εξαρτήματος εργασίας, αφαιρέστε τη βίδα που το συγκρατεί στη θέση του και κατόπιν εγκαταστήστε το στην αντίθετη πλευρά. Φροντίστε να σφίξετε καλά τη βίδα.

Το άγκιστρο ζώνης μπορεί να χρησιμοποιηθεί και για την ανάρτηση του συστήματος οργάνωσης προσαρτημάτων. Βλ. τμήμα ***Σύστημα οργάνωσης προσαρτημάτων.***

Σύστημα οργάνωσης προσαρτημάτων (Εικ. J–L)

Αυτό το εργαλείο παρέχεται με ένα σύστημα οργάνωσης προσαρτημάτων 26 όπου μπορείτε να φυλάσσετε έως 4 κεφαλές προσαρτημάτων. Το σύστημα οργάνωσης προσαρτημάτων έχει 4 οπές σχήματος κλειδαρότρυπας που επιτρέπουν στο σύστημα οργάνωσης να τοποθετηθεί στον τοίχο με βίδες ή καρφιά για σκοπούς φύλαξης προσαρτημάτων (Εικ. J).

Για να τοποθετήσετε ένα προσάρτημα, πιέστε την κεφαλή προσαρτήματος απευθείας πάνω στην υποδοχή προσαρτήματος 28 έως ότου το κολάρο του προσαρτήματος έρθει σε επαφή με την πλάτη του συστήματος οργάνωσης (Εικ. L).

Για να αφαιρέσετε ένα προσάρτημα, τραβήξτε το κολάρο 17 του προσαρτήματος και αφαιρέστε το προσάρτημα από το σύστημα οργάνωσης.

Προαιρετικό άγκιστρο ζώνης

Το άγκιστρο ζώνης 16 μπορεί και αυτό να συνδεθεί στο πίσω μέρος του συστήματος οργάνωσης προσαρτημάτων επιτρέποντας στο σύστημα οργάνωσης να αναρτηθεί (Εικ. K).

ΣΗΜΑΝΤΙΚΟ: Όταν προσαρτάτε ή αντικαθιστάτε το άγκιστρο ζώνης, χρησιμοποιείτε μόνο την παρεχόμενη βίδα 15. Φροντίστε να σφίξετε καλά τη βίδα.

ΣΗΜΕΙΩΣΗ: Αν το τοποθετείτε απευθείας στον τοίχο, βεβαιωθείτε να αφαιρέσετε το άγκιστρο ζώνης από το πίσω μέρος.

Εγκατάσταση και αφαίρεση προσαρτημάτων (Εικ. A, D–E2)

⚠ ***ΠΡΟΕΙΔΟΠΟΙΗΣΗ:*** *Κίνδυνος ηλεκτροπληξίας. Σε καμία περίπτωση δεν πρέπει αυτό το προϊόν να χρησιμοποιηθεί κοντά σε νερό.*

⚠ ***ΠΡΟΕΙΔΟΠΟΙΗΣΗ:*** *Κίνδυνος εγκαυμάτων. Τα κινούμενα μέρη μέσα στη μονάδα ισχύος αποκτούν υψηλή θερμοκρασία κατά τη χρήση. Αποφεύγετε την επαφή με κινούμενα μέρη μέσα στη μονάδα ισχύος κατά την αφαίρεση και εγκατάσταση των αξεσουάρ.*

⚠ ***ΠΡΟΕΙΔΟΠΟΙΗΣΗ:*** *Πριν τη συναρμολόγηση, ασφαλίστε τη μονάδα ισχύος τοποθετώντας τον συρόμενο επιλογέα κίνησης εμπρός/όπισθεν στην κεντρική θέση και αφαιρέστε την μπαταρία από το εργαλείο. Αφαιρέστε τυχόν αξεσουάρ από το προσάρτημα πριν αφαιρέσετε ή εγκαταστήσετε το προσάρτημα.*

Στο μπροστινό μέρος του κολάρου επιλογής τρόπου λειτουργίας 6, το εργαλείο διαθέτει έναν κίτρινο δακτύλιο 24 που σκοπό έχει να δείχνει αν το προσάρτημα έχει συνδεθεί σωστά και έχει ασφαλίσει στη θέση του πάνω στο εργαλείο (Εικ. E1).

1. Περάστε το προσάρτημα πάνω στον άξονα 18, ευθυγραμμίζοντας τις προεξοχές 19 στο προσάρτημα με τις εγκοπές 20 γύρω από τον άξονα (Εικ. D).

2. Όταν είναι επάνω στον άξονα, περιστρέψτε ελαφρά την κεφαλή του προσαρτήματος ώστε οι προεξοχές να κουμπώσουν μέσα στις εγκοπές. Αν το προσάρτημα έχει συνδεθεί σταθερά και ασφαλίσει στη θέση του, ο κίτρινος δακτύλιος γύρω από το κολάρο του προσαρτήματος δεν θα πρέπει να είναι πλέον ορατός (Εικ. E2).

ΣΗΜΕΙΩΣΗ: Πριν τη χρήση βεβαιωθείτε ότι δεν είναι πλέον ορατός ο κίτρινος δακτύλιος 24.

3. Για να αφαιρέσετε το προσάρτημα, τραβήξτε το κολάρο 17 του προσαρτήματος και αφαιρέστε το προσάρτημα από το εργαλείο (Εικ. D).

ΣΗΜΕΙΩΣΗ: Δεν χρειάζεται να περιστρέψετε το προσάρτημα όταν το αφαιρείτε από το εργαλείο.

ΣΗΜΕΙΩΣΗ: Το προσάρτημα ορθής γωνίας με εξαγωνικό στέλεχος 6,35 mm 10 επιτρέπει την τοποθέτηση πρόσθετων προσαρτημάτων στον άξονά του. Με το προσάρτημα ορθής γωνίας με εξαγωνικό στέλεχος 6,35 mm εγκατεστημένο στο εργαλείο ακολουθήστε την οδηγία 1, 2 και 3 για να εγκαταστήσετε και να αφαιρέσετε πρόσθετα προσαρτήματα.

ΣΗΜΕΙΩΣΗ: Χρησιμοποιείτε μόνο προσαρτήματα που έχουν σχεδιαστεί ειδικά για τη μονάδα ισχύος και είναι συμβατά με αυτή. Ανατρέξτε στα εγχειρίδια οδηγιών των μεμονωμένων προσαρτημάτων για συγκεκριμένες προειδοποιήσεις ασφαλείας και οδηγίες χρήσης πριν χρησιμοποιήσετε προσαρτήματα με τη μονάδα ισχύος.

Εγκατάσταση εξαρτήματος εργασίας ή αξεσουάρ σε τσοκ χωρίς κλειδί (Εικ. A, F)

⚠ ***ΠΡΟΕΙΔΟΠΟΙΗΣΗ:*** *Μην επιχειρείτε να σφίξετε τρυπάνια (ή οποιοδήποτε άλλο αξεσουάρ) συγκρατώντας το μπροστινό τμήμα του τσοκ και ενεργοποιώντας το εργαλείο. Μπορεί να προκληθεί ζημιά στο τσοκ και τραυματισμός σας. Πάντα ασφαλίζετε τη σκανδάλη και αποσυνδέετε το εργαλείο από την πηγή ρεύματος όταν αλλάζετε αξεσουάρ.*

⚠ ***ΠΡΟΕΙΔΟΠΟΙΗΣΗ:*** *Πάντα διασφαλίζετε ότι το εξάρτημα εργασίας έχει στερεωθεί με ασφάλεια πριν θέσετε σε λειτουργία το εργαλείο. Ένα λασκαρισμένο εξάρτημα εργασίας μπορεί να εκτιναχτεί από το εργαλείο προκαλώντας πιθανά τραυματισμό.*

Το εργαλείο διαθέτει τσοκ χωρίς κλειδί 21 με ένα περιστρεφόμενο χιτώνιο τσοκ 22 για χειρισμό του τσοκ με το ένα χέρι. Για να τοποθετήσετε ένα τρυπάνι ή άλλο αξεσουάρ, ακολουθήστε αυτά τα βήματα.

1. Απενεργοποιήστε το εργαλείο και αφαιρέστε το πακέτο μπαταριών 1.

2. Πιάστε το μαύρο χιτώνιο του τσοκ με το ένα χέρι και χρησιμοποιήστε το άλλο χέρι για να κρατήσετε σταθερά το εργαλείο. Περιστρέψτε το χιτώνιο αριστερόστροφα αρκετά για να μπορεί να εισαχθεί το αξεσουάρ που επιθυμείτε.

3. Περάστε το αξεσουάρ περίπου 19 mm μέσα στο τσοκ χωρίς κλειδί 21 και σφίξτε το καλά περιστρέφοντας το χιτώνιο του τσοκ 22 δεξιόστροφα με το ένα χέρι ενώ κρατάτε το εργαλείο με το άλλο. Όταν έχει σχεδόν σφίξει το τσοκ ακούτε έναν ήχο "κλικ". Το εργαλείο σας είναι εξοπλισμένο με αυτόματο μηχανισμό ασφάλισης άξονα. Αυτό σας επιτρέπει να ανοίγετε και να κλείνετε το τσοκ με το ένα χέρι.

4. Για μέγιστη σύσφιξη του αξεσουάρ, φροντίζετε οπωσδήποτε να σφίγγετε με το ένα χέρι το χιτώνιο του τσοκ ενώ με το άλλο χέρι συγκρατείτε το εργαλείο.

5. Για να απελευθερώσετε το αξεσουάρ, επαναλάβετε το πιο πάνω βήματα 1 και 2.

Τσοκ ταχείας απελευθέρωσης (Εικ. A, G)

Το προσάρτημα εξαγωνικού στελέχους 1/4" ταχείας απασφάλισης 11, και το προσάρτημα εξαγωνικού στελέχους 1/4" μετατοπισμένου κέντρου ταχείας απασφάλισης 12 χρησιμοποιούν ένα τσοκ ταχείας απασφάλισης.

ΣΗΜΕΙΩΣΗ: Το τσοκ δέχεται μόνο εξαγωνικά αξεσουάρ εξαγωνικού στελέχους 1/4" (6,35 mm) και μύτες εξαρτημάτων εργασίας 1" (25,4 mm).

Πριν από αλλαγή αξεσουάρ, τοποθετήστε το κουμπί επιλογής κίνησης εμπρός/ όπισθεν/ ασφάλισης 5 σε θέση ασφάλισης (μεσαία) και αφαιρέστε το πακέτο μπαταριών.

Για να εγκαταστήσετε ένα αξεσουάρ, εισάγετε πλήρως το αξεσουάρ μέσα στο τσοκ ταχείας απασφάλισης 23. Το αξεσουάρ έχει ασφαλίσει στη θέση του.

Για να αφαιρέσετε ένα αξεσουάρ, τραβήξτε το κολάρο τσοκ 27 προς το πίσω μέρος του εργαλείου. Αφαιρέστε το αξεσουάρ από το τσοκ ταχείας απασφάλισης 23.

Εγκατάσταση εξαρτήματος εργασίας ή αξεσουάρ χωρίς προσάρτημα (Εικ. F)

Μπορείτε να χρησιμοποιήσετε αυτό το εργαλείο χωρίς να εγκαταστήσετε ένα προσάρτημα.

Εισάγετε ένα εξάρτημα εργασίας εξαγωνικού στελέχους απευθείας μέσα στον άξονα 18. Συγκρατείται στη θέση του με μαγνητική δύναμη.

ΛΕΙΤΟΥΡΓΙΑ

Οδηγίες χρήσης

⚠ ***ΠΡΟΕΙΔΟΠΟΙΗΣΗ:*** *Τηρείτε πάντοτε τις οδηγίες ασφαλείας και τους ισχύοντες κανονισμούς.*

⚠ ***ΠΡΟΕΙΔΟΠΟΙΗΣΗ: Για να ελαττώσετε τον κίνδυνο σοβαρού προσωπικού τραυματισμού, απενεργοποιείτε το εργαλείο και αποσυνδέετε την μπαταρία πριν από την πραγματοποίηση τυχόν ρυθμίσεων ή την τοποθέτηση/ αφαίρεση προσαρτημάτων ή παρελκόμενων.*** *Η τυχαία εκκίνηση μπορεί να προκαλέσει τραυματισμό.*

Σωστή τοποθέτηση των χεριών (Εικ. I)

⚠ ***ΠΡΟΕΙΔΟΠΟΙΗΣΗ:*** *Για να μειώσετε τον κίνδυνο σοβαρού τραυματισμού, χρησιμοποιείτε **ΠΑΝΤΑ** σωστή τοποθέτηση των χεριών όπως δείχνει η εικόνα.*

⚠ ***ΠΡΟΕΙΔΟΠΟΙΗΣΗ:*** *Για να μειώσετε τον κίνδυνο σοβαρού τραυματισμού, **ΠΑΝΤΑ** κρατάτε σταθερά το εργαλείο, σε αναμονή απότομης αντίδρασης.*

Η σωστή θέση των χεριών απαιτεί το ένα χέρι στην κύρια λαβή 3 και το άλλο χέρι να κρατά την μπαταρία 1.

Επιλογή ταχύτητας (Εικ. A)

Το εργαλείο διαθέτει δύο ρυθμίσεις ταχύτητας για μεγαλύτερη ευελιξία. **ΣΗΜΕΙΩΣΗ:** Μην αλλάζετε ταχύτητες με το εργαλείο σε λειτουργία. Πάντα περιμένετε να σταματήσει τελείως το εργαλείο πριν αλλάξετε ταχύτητα.

1. Για να επιλέξετε την ταχύτητα 1 (ρύθμιση υψηλής ροπής), απενεργοποιήστε το εργαλείο και αφήστε το να σταματήσει. Μετακινήστε τον επιλογέα ταχύτητας 7 προς τα πίσω (αντίθετα από το τσοκ).

2. Για να επιλέξετε την ταχύτητα 2 (ρύθμιση υψηλής ταχύτητας), απενεργοποιήστε το εργαλείο και αφήστε το να σταματήσει. Μετακινήστε τον επιλογέα ταχύτητας προς τα εμπρός (προς το τσοκ).

3. Αν το εργαλείο δεν αλλάζει ταχύτητες, επιβεβαιώστε ότι ο διακόπτης επιλογής ταχύτητας έχει συμπλεχτεί πλήρως στην θέση εμπρός ή πίσω.

Επιλογή προγράμματος λειτουργίας (Εικ. H)

Μπορείτε να χρησιμοποιείτε το κολάρο επιλογής τρόπου λειτουργίας 6 για να επιλέγετε τον σωστό τρόπο λειτουργίας ανάλογα με τη σχεδιασμένη εφαρμογή.

Για να επιλέξετε, περιστρέψτε το κολάρο μέχρι να ευθυγραμμιστεί το επιθυμητό σύμβολο με το βέλος.

⚠ ***ΠΡΟΕΙΔΟΠΟΙΗΣΗ:*** *Όταν το κολάρο επιλογής τρόπου λειτουργίας είναι στη θέση διάτρησης, δεν θα λειτουργεί ο συμπλέκτης στο δράπανο. Το δράπανο μπορεί να ακινητοποιηθεί αν υπερφορτωθεί, προκαλώντας απότομη περιστροφή του εργαλείου.*

Σύμβολο	Τρόπος λειτουργίας
	Διάτρηση
1-15	Βίδωμα (μεγαλύτερος αριθμός = υψηλότερη ροπή)

Σκανδάλη ρύθμισης ταχύτητας και κουμπί ελέγχου περιστροφής εμπρός/όπισθεν (Εικ. A)

Μπορείτε να ενεργοποιείτε και απενεργοποιείτε το εργαλείο πατώντας και ελευθερώνοντας αντίστοιχα τη σκανδάλη ρύθμισης ταχύτητας 4. Όσο περισσότερο πατάτε τον διακόπτη σκανδάλης, τόσο μεγαλύτερη είναι η ταχύτητα του εργαλείου. Το εργαλείο σας διαθέτει μηχανισμό φρένου. Το τσοκ θα σταματήσει μόλις ελευθερωθεί πλήρως ο διακόπτης σκανδάλης.

Ένα κουμπί ελέγχου περιστροφής εμπρός/όπισθεν 5 καθορίζει την κατεύθυνση περιστροφής του εργαλείου και ταυτόχρονα χρησιμεύει και ως κουμπί ασφάλισης.

- Για να επιλέξετε περιστροφή προς τα εμπρός (δεξιόστροφα), ελευθερώστε τη σκανδάλη και πιέστε το κουμπί ελέγχου περιστροφής εμπρός/όπισθεν στη δεξιά πλευρά του εργαλείου.
- Για να επιλέξετε περιστροφή όπισθεν (αριστερόστροφα), πατήστε το κουμπί ελέγχου περιστροφής εμπρός/όπισθεν στην αριστερή πλευρά του εργαλείου.

ΣΗΜΕΙΩΣΗ: Η μεσαία θέση του κουμπιού ελέγχου ασφαλίζει το εργαλείο στην απενεργοποιημένη κατάσταση. Όταν αλλάζετε τη θέση του κουμπιού ελέγχου, να βεβαιώνεστε ότι προηγουμένως έχει ελευθερωθεί η σκανδάλη.

ΣΗΜΕΙΩΣΗ: Δεν συνιστάται η συνεχής χρήση με μεταβλητή ταχύτητα. Αυτό μπορεί να προκαλέσει ζημιά στο διακόπτη και θα πρέπει να αποφεύγεται.

ΣΗΜΕΙΩΣΗ: Την πρώτη φορά που λειτουργεί το εργαλείο, μετά την αλλαγή της κατεύθυνσης περιστροφής, μπορεί να ακούσετε ένα κλικ κατά την εκκίνηση. Αυτό είναι κανονικό, δεν είναι ένδειξη προβλήματος.

Φως εργασίας (Εικ. A)

Ο φωτισμός εργασίας 8 ενεργοποιείται όταν πατάτε τη σκανδάλη ρύθμισης ταχύτητας 4 και απενεργοποιείται αυτόματα 20 δευτερόλεπτα μετά την απελευθέρωση της σκανδάλης ρύθμισης ταχύτητας. Όσο παραμένει πατημένη η σκανδάλη ρύθμισης ταχύτητας, παραμένει αναμμένο και το φως εργασίας.

ΣΗΜΕΙΩΣΗ: Το φως εργασίας προορίζεται για το φωτισμό της άμεσης επιφάνειας εργασίας και δεν προορίζεται για χρήση ως φακός.

Εκτέλεση μιας εφαρμογής (Εικ. A)

⚠ ***ΠΡΟΕΙΔΟΠΟΙΗΣΗ: Για να μειώσετε τον κίνδυνο τραυματισμού, ΠΑΝΤΑ*** *διασφαλίζετε ότι το αντικείμενο εργασίας είναι σταθερά στερεωμένο ή ακινητοποιημένο με σύσφιξη.*

⚠ ***ΠΡΟΕΙΔΟΠΟΙΗΣΗ:*** *Πάντα περιμένετε να σταματήσει τελείως να κινείται ο κινητήρας, πριν αλλάξετε την κατεύθυνση περιστροφής.*

Πριν την εκτέλεση εργασιών

- Ρυθμίστε τον επιλογέα ταχύτητας 7. Ανατρέξτε στο τμήμα ***Επιλογή ταχύτητας***.
- Εγκαταστήστε στο τσοκ το κατάλληλο εξάρτημα εργασίας ή αξεσουάρ. Ανατρέξτε στις οδηγίες εγκατάστασης αξεσουάρ στο παρόν εγχειρίδιο.

⚠ ***ΠΡΟΕΙΔΟΠΟΙΗΣΗ:***

- *Μη χρησιμοποιείτε αυτό το εργαλείο για να αναμίξετε ή να αντλήσετε εύφλεκτα ή εκρηκτικά υγρά (βενζίνη, οινόπνευμα κλπ.).*
- *Μην αναμειγνύετε ή αναδεύετε εύφλεκτα υγρά που φέρουν ανάλογη σήμανση.*

Βίδωμα

Το εργαλείο σας διαθέτει ένα συμπλέκτη με ρυθμιζόμενη ροπή για βίδωμα και ξεβίδωμα στοιχείων στερέωσης με μεγάλο εύρος σχημάτων και μεγεθών. Οι αριθμοί 1–15 στο κολάρο επιλογής τρόπου λειτουργίας 6 χρησιμοποιούνται για τη ρύθμιση μιας περιοχής ροπής για βίδωμα. Όσο μεγαλύτερος είναι ο αριθμός στο κολάρο, τόσο υψηλότερη είναι η ροπή και τόσο μεγαλύτερο το στοιχείο στερέωσης που μπορεί να βιδωθεί.

1. Περιστρέψτε το κολάρο επιλογής τρόπου λειτουργίας 6 στην επιθυμητή θέση. Ανατρέξτε στο τμήμα ***Επιλογή τρόπου λειτουργίας***.

2. Πατήστε τη σκανδάλη ρύθμισης ταχύτητας 4 και εφαρμόστε πίεση σε ευθεία γραμμή με το εξάρτημα εργασίας έως ότου το στοιχείο στερέωσης εδράσει στο επιθυμητό βάθος μέσα στο αντικείμενο εργασίας.

Υποδείξεις για εργασίες βιδώματος

- Ξεκινάτε με χαμηλότερες ρυθμίσεις ροπής και κατόπιν προχωράτε σε υψηλότερες ρυθμίσεις ροπής, για να αποφύγετε ζημιά στο αντικείμενο εργασίας ή στο στοιχείο στερέωσης.
- Κάνετε μερικές δοκιμές χρήσης σε άχρηστο υλικό ή σε μη ορατές περιοχές του αντικειμένου εργασίας, για να προσδιορίσετε τη σωστή θέση του κολάρου επιλογής τρόπου λειτουργίας.

Διάτρηση

1. Περιστρέψτε το κολάρο επιλογής τρόπου λειτουργίας 6 στο "σύμβολο τρυπανιού". Ανατρέξτε στο τμήμα ***Επιλογή τρόπου λειτουργίας***.

2. Τοποθετήστε το τρυπάνι σε επαφή με το αντικείμενο εργασίας.

ΣΗΜΕΙΩΣΗ: Χρησιμοποιείτε αιχμηρό τρυπάνι και μόνο.

3. Πατήστε τη σκανδάλη ρύθμισης ταχύτητας 4 και εφαρμόστε πίεση σε ευθεία γραμμή με το τρυπάνι μέχρι να φθάσει στο επιθυμητό βάθος.

⚠ ***ΠΡΟΕΙΔΟΠΟΙΗΣΗ:*** *Το δράπανο μπορεί να μπλοκάρει αν υπερφορτωθεί, προκαλώντας απότομη περιστροφή. Παραμένετε πάντα προετοιμασμένοι για ενδεχόμενο μπλοκάρισμα. Κρατάτε το δράπανο σταθερά και με τα δύο χέρια για να ελέγχετε τη δράση περιστροφής και να αποφεύγετε τραυματισμό.*

4. Διατηρήστε τον κινητήρα σε λειτουργία καθώς τραβάτε το τρυπάνι έξω από την οπή που διανοίξατε, για να μη σφηνώσει το τρυπάνι.

Υποδείξεις για εργασίες διάτρησης

- Κατά τη διάτρηση, πάντα ασκείτε πίεση σε ευθεία γραμμή με το τρυπάνι, αλλά μην πιέζετε τόσο δυνατά ώστε να μπλοκάρει ο κινητήρας (σταματά η περιστροφή του) ή να στραβώσει το τρυπάνι.
- **ΑΝ ΤΟ ΔΡΑΠΑΝΟ ΜΠΛΟΚΑΡΕΙ:**

- **ΕΛΕΥΘΕΡΩΣΤΕ ΤΟΝ ΔΙΑΚΟΠΤΗ ΣΚΑΝΔΑΛΗΣ ΑΜΕΣΩΣ**, αφαιρέστε το τρυπάνι από το αντικείμενο εργασίας, και προσδιορίστε την αιτία του μπλοκαρίσματος.

- **ΜΗΝ ΠΑΤΑΤΕ ΚΑΙ ΑΦΗΝΕΤΕ ΤΟΝ ΔΙΑΚΟΠΤΗ ΣΚΑΝΔΑΛΗΣ ΕΠΑΝΕΙΛΗΜΜΕΝΑ ΕΠΙΧΕΙΡΩΝΤΑΣ ΤΗΝ ΕΠΑΝΑΛΕΙΤΟΥΡΓΙΑ ΜΠΛΟΚΑΡΙΣΜΕΝΟΥ ΔΡΑΠΑΝΟΥ — ΑΥΤΟ ΜΠΟΡΕΙ ΝΑ ΠΡΟΚΑΛΕΣΕΙ ΖΗΜΙΑ ΣΤΟ ΔΡΑΠΑΝΟ.**

- Για να ελαχιστοποιήσετε το μπλοκάρισμα του εργαλείου ή τη θραύση του υλικού, μειώστε την πίεση στο τρυπάνι και προωθήστε προσεκτικά το τρυπάνι στο τελευταίο τμήμα της οπής.

- Σε χάλυβα, μπορείτε να ανοίξετε ευκολότερα μεγάλες οπές, 8 mm έως 13 mm αν διανοίξετε μια οπή 4 mm έως 5 mm ως οδηγό, πριν διανοίξετε την κανονική οπή.
- Αν εκτελείτε διάτρηση υλικού μικρού πάχους ή υλικού που έχει τάση να δημιουργεί σχίζες στο σημείο κοπής, χρησιμοποιήστε ένα κομμάτι ξύλου "υποστήριξης" για να αποτρέψετε ζημιά στο αντικείμενο εργασίας.

ΜΕΓΙΣΤΕΣ ΣΥΝΙΣΤΩΜΕΝΕΣ ΔΙΑΣΤΑΣΕΙΣ		
DCD803		
	Προσάρτημα τσοκ	**Προσάρτημα ορθής γωνίας Προσάρτημα ταχείας απασφάλισης Προσάρτημα μετατοπισμένου κέντρου ταχείας απασφάλισης Άξονας εξαγωνικής υποδοχής (Συνιστάται με εξαρτήματα εξαγωνικού στελέχους 6,35 mm)**
ΞΥΛΟ		
Σπειροειδές τρυπάνι	31,75 mm (1-1/4")	Βίδωμα ή ξεβίδωμα μόνο
Τρυπάνι φτερού	38 mm (1-1/2")	Βίδωμα ή ξεβίδωμα μόνο
Σπειροειδές τρυπάνι	12,7 mm (1/2")	Βίδωμα ή ξεβίδωμα μόνο
Τρυπάνι αυτόματης προώθησης	54 mm (2-1/8")	Βίδωμα ή ξεβίδωμα μόνο
Ποτηροτρύπανο	57 mm (2-1/4")	Βίδωμα ή ξεβίδωμα μόνο
ΤΑ ΜΕΤΑΛΛΙΚΑ ΡΙΝΙΣΜΑΤΑ ΕΙΝΑΙ ΘΕΡΜΑ ΚΑΙ ΜΠΟΡΟΥΝ		
Σπειροειδές τρυπάνι	9,5 mm (3/8")	Βίδωμα ή ξεβίδωμα μόνο

Τοποθέτηση/ απασφάλιση συστήματος οργάνωσης προσαρτημάτων από κουτί φύλαξης (Εικ. M)

Για να τοποθετήσετε το σύστημα οργάνωσης προσαρτημάτων μέσα στο κουτί φύλαξης:

1. Τοποθετήστε μία πλευρά του συστήματος οργάνωσης προσαρτημάτων **26** κάτω από όλες τις σταθερές νευρώσεις **29** και βεβαιωθείτε ότι οι εύκαμπτες νευρώσεις **30** είναι έξω από την απέναντι πλευρά του συστήματος οργάνωσης προσαρτημάτων.
2. Σπρώξτε την άλλη πλευρά του συστήματος οργάνωσης προσαρτημάτων προς τα κάτω επιτρέποντας στις εύκαμπτες νευρώσεις να κουμπώσουν γύρω από το άκρο του συστήματος οργάνωσης προσαρτημάτων ασφαλίζοντάς το στη θέση του.

Για να απασφαλίσετε το σύστημα οργάνωσης προσαρτημάτων από το κουτί φύλαξης:

1. Λυγίστε τις εύκαμπτες νευρώσεις **30** ώστε να τις απομακρύνετε από το άκρο του συστήματος οργάνωσης προσαρτημάτων **26** ενώ τραβάτε το σύστημα οργάνωσης προσαρτημάτων έξω απομακρύνοντάς το από τις σταθερές νευρώσεις.

ΣΥΝΤΗΡΗΣΗ

Το ηλεκτρικό εργαλείο της σχεδιάστηκε για να λειτουργεί επί μεγάλο χρονικό διάστημα με ελάχιστη συντήρηση. Η συνεχής ικανοποιητική λειτουργία εξαρτάται από τη σωστή φροντίδα του εργαλείου και τον τακτικό καθαρισμό.

⚠ ***ΠΡΟΕΙΔΟΠΟΙΗΣΗ: Για να ελαττώσετε τον κίνδυνο σοβαρού προσωπικού τραυματισμού, απενεργοποιείτε το εργαλείο και αποσυνδέετε την μπαταρία πριν από την πραγματοποίηση τυχόν ρυθμίσεων ή την τοποθέτηση/ αφαίρεση προσαρτημάτων ή παρελκόμενων.*** *Η τυχαία εκκίνηση μπορεί να προκαλέσει τραυματισμό.*

Ο φορτιστής και το πακέτο μπαταριών δεν επιδέχονται σέρβις.

Ανατρέξτε στο οπισθόφυλλο αυτού του εγχειριδίου για πληροφορίες επικοινωνίας με κέντρο σέρβις, ή επισκεφθείτε τον ιστότοπο **www.2helpu.com**.

Λίπανση

Το ηλεκτρικό σας εργαλείο δεν απαιτεί επιπλέον λίπανση.

Καθαρισμός

⚠ ***ΠΡΟΕΙΔΟΠΟΙΗΣΗ:*** *Κίνδυνος ηλεκτροπληξίας και μηχανικός κίνδυνος. Αποσυνδέστε το φις από την πηγή ρεύματος και/ή αφαιρέστε από το προϊόν το πακέτο μπαταριών, αν είναι αποσπώμενο, πριν διεξάγετε καθαρισμό.*

⚠ ***ΠΡΟΕΙΔΟΠΟΙΗΣΗ:*** *Για να εξασφαλίσετε την ασφαλή και αποδοτική λειτουργία του προϊόντος, πάντα διατηρείτε σε καθαρή κατάσταση το προϊόν και τα ανοίγματα αερισμού του (αν υπάρχουν). Μπορείτε να καθαρίζετε τα ανοίγματα αερισμού χρησιμοποιώντας μια στεγνή και μαλακή μη μεταλλική βούρτσα και/ή μια κατάλληλη ηλεκτρική συσκευή καθαρισμού με αναρρόφηση. Μη χρησιμοποιείτε νερό ή οποιοδήποτε καθαριστικό διάλυμα.*

⚠ ***ΠΡΟΕΙΔΟΠΟΙΗΣΗ:*** *Φυσήξτε ακαθαρσίες και σκόνη από το κύριο περίβλημα με ξηρό αέρα όταν βλέπετε να συλλέγονται ακαθαρσίες μέσα και γύρω από τα ανοίγματα αερισμού. Φοράτε εγκεκριμένη προστασία ματιών και εγκεκριμένη μάσκα προστασίας από τη σκόνη όταν εκτελείτε αυτή τη διαδικασία.*

⚠ ***ΠΡΟΕΙΔΟΠΟΙΗΣΗ:*** *Ποτέ μη χρησιμοποιήσετε διαλύτες ή άλλα σκληρά χημικά για τον καθαρισμό των μη μεταλλικών εξαρτημάτων του προϊόντος. Τα χημικά αυτά μπορεί να εξασθενήσουν τα υλικά που χρησιμοποιούνται στα εξαρτήματα*

αυτά. Χρησιμοποιείτε ένα πανί που έχετε υγράνει ελαφρά μόνο με νερό και ήπιο απορρυπαντικό. Ποτέ μην επιτρέψετε σε οποιοδήποτε υγρό να εισέλθει στο προϊόν. Ποτέ μη βυθίσετε οποιοδήποτε μέρος του προϊόντος σε υγρό.

Μείωση έκθεσης σε σκόνη

Πριν αρχίσετε την εργασία, ελέγξτε την κατηγορία κινδύνου της σκόνης που θα παραχθεί κατά την εργασία.

⚠ ***ΠΡΟΕΙΔΟΠΟΙΗΣΗ:*** *Αποφεύγετε την επαφή με τη σκόνη ή την εισπνοής της, επειδή μπορεί να βλάψει την υγεία. Η σκόνη που παράγεται κατά τη χρήση ηλεκτρικού εργαλείων και κατά την εκτέλεση άλλων κατασκευαστικών δραστηριοτήτων μπορεί να περιέχει χημικές ουσίες, ανόργανα συστατικά ή σωματίδια που είναι γνωστό ότι προκαλούν λοιμώξεις του αναπνευστικού, αλλεργικές αντιδράσεις, καρκίνο, συγγενείς ανωμαλίες ή άλλες αναπαραγωγικές βλάβες στον χρήστη ή σε παρευρισκόμενα άτομα.*

- *Τέτοιου είδους σκόνη μπορεί, για παράδειγμα, να παραχθεί κατά την εργασία σε σκληρά ξύλα όπως οξιά ή δρυ, σε βαφές βάσης μολύβδου, σκυρόδεμα, είδη τοιχοποιίας ή πέτρες που περιέχουν χαλαζία.*
- *Υλικά που περιέχουν αμίαντο επιτρέπεται να τα χειρίζονται μόνο ειδικοί τεχνικοί.*
- *Τηρείτε τους σχετικούς κανονισμούς στη χώρα σας σχετικά με τα προς επεξεργασία υλικά.*
- *Χρησιμοποιείτε μονάδα απομάκρυνσης σκόνης ή σύστημα απομάκρυνσης σκόνης που διαθέτει επίσημη έγκριση με βάση τους τοπικά ισχύοντες κανονισμούς προστασίας από σκόνη και ενδείκνυται για το προς επεξεργασία υλικό.*
- *Δεσμεύετε τα σωματίδια σκόνης απευθείας στην πηγή και αποφεύγετε αποθέσεις στη γύρω περιοχή. Χρησιμοποιείτε παρελκόμενα εξαγωγής σκόνης που είναι κατάλληλα για τον σκοπό αυτό.*

Πρόσθετα μέτρα:

– *Βεβαιωθείτε ότι ο χώρος εργασίας διαθέτει επαρκή αερισμό.*

– *Φοράτε αναπνευστική συσκευή κατάλληλη για τον τύπο σκόνης που παράγεται.*

Προαιρετικά αξεσουάρ

⚠ ***ΠΡΟΕΙΔΟΠΟΙΗΣΗ:*** *Επειδή τα αξεσουάρ, εκτός αυτών που προσφέρει η DEWALT, δεν έχουν δοκιμαστεί με αυτό το προϊόν, η χρήση τέτοιων αξεσουάρ με αυτό το εργαλείο θα μπορούσε να είναι επικίνδυνη. Για να μειώσετε τον κίνδυνο τραυματισμού, με αυτό το προϊόν πρέπει να χρησιμοποιούνται μόνο αξεσουάρ που συνιστά η DEWALT.*

Για περισσότερες πληροφορίες σχετικά με τα κατάλληλα αξεσουάρ, συμβουλευτείτε το τοπικό σας κατάστημα.

Προστασία του περιβάλλοντος

Τα προϊόντα/οι μπαταρίες μπορούν να ανακυκλωθούν, αλλά αν φέρουν τη σήμανση διαγραμμένου κάδου απορριμμάτων, δεν πρέπει να απορριφθούν στα κανονικά οικιακά απορρίμματα. Χρησιμοποιήστε τις μπαταρίες μέχρι να εξαντληθούν πλήρως και διαχωρίστε τις από το προϊόν. Επίσης διαχωρίστε τυχόν φωτεινές πηγές από το προϊόν, αν αυτό είναι εφικτό. Αποτελεί ευθύνη σας ως χρήστη να διαγράψετε τυχόν προσωπικά δεδομένα από το προϊόν. Κατόπιν παραδώστε τα απόβλητα σε επίσημο κέντρο συλλογής αποβλήτων ή σε συμμετέχοντα έμπορο, που συχνά θα τα δεχθεί χωρίς χρέωση. Η συσκευασία θα πρέπει να απορριφθεί με βάση τη σήμανση κωδικού υλικού που φέρει. Οι οδηγίες χρήσης και ασφάλειας θα πρέπει να απορριφθούν μόνον όταν δεν χρησιμοποιείται πλέον το αντίστοιχο προϊόν το οποίο αφορούν.

Ζητήστε την καθοδήγηση της τοπικής σας κοινοτικής/δημοτικής αρχής στο θέμα της διαχείρισης αποβλήτων. Για περισσότερες πληροφορίες, επισκεφθείτε το **www.2helpU.com** και σαρώστε τον παραπάνω κωδικό QR.

Australia / New Zealand	Tel: Aust Tel: NZ	1800 338 002 0800 339 258	www.dewalt.com.au www.dewalt.co.nz support@dewalt.au support@dewalt.co.nz
Belgique et Luxembourg België en Luxemburg	Tel: NL Tel: FR	32 15 47 37 63 32 15 47 37 64	www.dewalt.be support@dewalt.be support@dewalt.be.fr
Danmark	Tel:	70 20 15 10	www.dewalt.dk support@dewalt.dk
Deutschland	Tel:	06126-21-0	www.dewalt.de support@dewalt.de
Ελλάς	Τηλ:	00302108981616	www.dewalt.gr support@dewalt.gr
España	Tel:	934 797 400	www.dewalt.es support@dewalt.es
France	Tel:	04 72 20 39 20	www.dewalt.fr support@dewalt.fr
Schweiz, Suisse, Svizzera	Tel:	044 - 755 60 70	www.dewalt.ch support@dewalt.ch.de support@dewalt.ch.fr support@dewalt.ch.it
Ireland	Tel:	00353-2781800	www.dewalt.ie support@dewalt.ie
Italia	Tel:	800-014353 39 039-9590200	www.dewalt.it support@dewalt.it
Nederlands	Tel:	31 164 283 063	www.dewalt.nl support@dewalt.nl
Norge	Tel:	45 25 13 00	www.dewalt.no support@dewalt.no
Österreich	Tel:	01 - 66116 - 0	www.dewalt.at support@dewalt.at
Portugal	Tel:	+351 214667500	www.dewalt.pt support@dewalt.pt
Suomi	Puh:	010 400 4333	www.dewalt.fi support@dewalt.fi
Sverige	Tel:	031 68 61 60	www.dewalt.se support@dewalt.se
Türkiye	Tel:	+90 216 665 2900	tr.dewalt.global support@dewalt.com.tr
United Kingdom	Tel:	(+44) (0)1753 260094	www.dewalt.co.uk support@dewalt.co.uk
Middle East Africa	Tel:	971 4 812 7400	www.dewalt.ae support@dewalt.ae