OBJ_DOKU-23628-001.fm Page 1 Thursday, January 13, 2011 2:33 PM

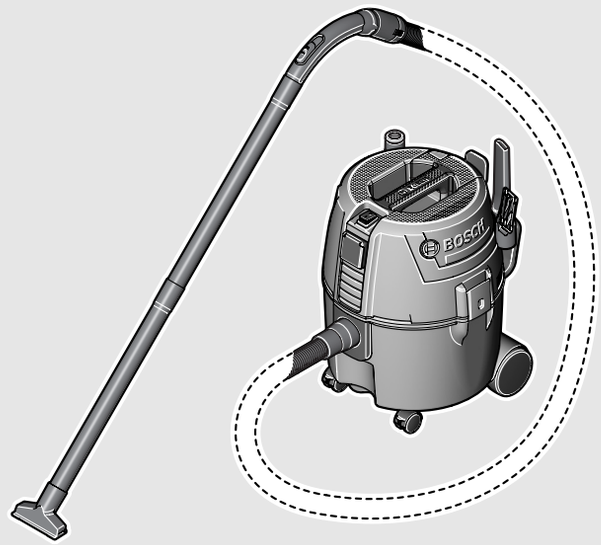

Robert Bosch GmbH
Power Tools Division
70745 Leinfelden-Echterdingen
Germany

www.bosch-pt.com

1 609 929 X19 (2011.01) O / 183 **UNI**

1 609 929 X19

GAS 15 L Professional

BOSCH

de Originalbetriebsanleitung
en Original instructions
fr Notice originale
es Manual original
pt Manual original
it Istruzioni originali
nl Oorspronkelijke gebruiksaanwijzing
da Original brugsanvisning
sv Bruksanvisning i original
no Original driftsinstruks
fi Alkuperäiset ohjeet
el Πρωτότυπο οδηγιών χρήσης
tr Orijinal işletme talimatı
pl Instrukcja oryginalna
cs Původní návod k používání
sk Pôvodný návod na použitie
hu Eredeti használati utasítás
ru Оригинальное руководство по эксплуатации
uk Оригінальна інструкція з експлуатації
ro Instrucțiuni originale
bg Оригинална инструкция
sr Originalno uputstvo za rad
sl Izvirna navodila
hr Originalne upute za rad
et Algupärane kasutusjuhend
lv Instrukcijas oriģinālvalodā
lt Originali instrukcija
ar تعليمات التشغيل الأصلية
fa راهنمای طرز کار اصلی

OBJ_BUCH-1321-001.book Page 2 Thursday, January 13, 2011 2:35 PM

Deutsch . . . . . Seite 3
English. . . . . .Page 9
Français. . . . . .Page 15
Español . . . . . Página 21
Português . . . . . Página 27
Italiano . . . . . Pagina 33
Nederlands . . . . . Pagina 39
Dansk . . . . . Side 45
Svenska. . . . . Sida 50
Norsk. . . . . Side 55
Suomi . . . . . Sivu 60
Ελληνικά . . . . . .Σελίδα 65
Türkçe . . . . . Sayfa 71
Polski . . . . . Strona 77
Česky. . . . . Strana 83
Slovensky . . . . . Strana 88
Magyar. . . . . Oldal 94
Русский. . . . . .Страница 100
Українська . . . . . Сторінка 107
Română . . . . . Pagina 113
Български . . . . . .Страница 119
Srpski . . . . . Strana 125
Slovensko . . . . . Stran 130
Hrvatski . . . . . .Stranica 135
Eesti . . . . . Lehekülg 140
Latviešu. . . . . .Lappuse 145
Lietuviškai . . . . . .Puslapis 151
عربي . . . . . صفحة 160
فارسی . . . . . صفحه 165

OBJ_BUCH-1321-001.book Page 3 Thursday, January 13, 2011 2:35 PM

Sicherheitshinweise

Lesen Sie alle Sicherheitshinweise und Anweisungen. Versäumnisse bei der Einhaltung der Sicherheitshinweise und Anweisungen können elektrischen Schlag, Brand und/oder schwere Verletzungen verursachen.

Bewahren Sie diese Anweisungen gut auf.

- **Saugen Sie nicht Buchenholz- oder Eichenholzstaub, Gesteinsstaub oder Asbest.** Diese Stoffe gelten als krebserregend.

WARNUNG **Benutzen Sie den Sauger nur, wenn Sie ausreichende Informationen für den Gebrauch des Saugers, die zu saugenden Stoffe und deren sichere Beseitigung erhalten haben.** Eine sorgfältige Einweisung verringert Fehlbedienung und Verletzungen.

- **Kinder und Personen, die aufgrund ihrer physischen, sensorischen oder geistigen Fähigkeiten oder ihrer Unerfahrenheit oder Unkenntnis nicht in der Lage sind, den Sauger sicher zu bedienen, dürfen diesen Sauger nicht ohne Aufsicht oder Anweisung durch eine verantwortliche Person benutzen.** Andernfalls besteht die Gefahr von Fehlbedienung und Verletzungen.

WARNUNG **Der Sauger ist geeignet zum Saugen von trockenen Stoffen und durch geeignete Maßnahmen auch zum Saugen von Flüssigkeiten.** Das Eindringen von Flüssigkeiten erhöht das Risiko eines elektrischen Schlages.

- **Saugen Sie mit dem Sauger keine brennbaren oder explosiven Flüssigkeiten, zum Beispiel Benzin, Öl, Alkohol, Lösemittel. Saugen Sie keine heißen oder brennenden Stäube. Betreiben Sie den Sauger nicht in explosionsgefährdeten Räumen.** Die Stäube, Dämpfe oder Flüssigkeiten können sich entzünden oder explodieren.

WARNUNG **Benutzen Sie die Steckdose nur für die in der Betriebsanleitung festgelegten Zwecke.**

WARNUNG **Schalten Sie den Sauger sofort aus, sobald Schaum oder Wasser austritt und entleeren Sie den Behälter.** Der Sauger kann sonst beschädigt werden.

ACHTUNG **Der Sauger darf nur in Innenräumen benutzt und aufbewahrt werden.** Das Eindringen von Regen oder Nässe in das Saugeroberteil erhöht das Risiko eines elektrischen Schlages.

ACHTUNG **Reinigen Sie den Schwimmer regelmäßig und prüfen Sie, ob er beschädigt ist.** Die Funktion kann sonst beeinträchtigt sein (siehe Bild 14, Seite 179).

- **Wenn der Betrieb des Saugers in feuchter Umgebung nicht vermeidbar ist, verwenden Sie einen Fehlerstromschutzschalter.** Der Einsatz eines Fehlerstromschutzschalters vermindert das Risiko eines elektrischen Schlages.
- **Schließen Sie den Sauger an ein ordnungsgemäß geerdetes Stromnetz an.** Steckdose und Verlängerungskabel müssen einen funktionsfähigen Schutzleiter besitzen.
- **Überprüfen Sie vor jeder Benutzung Sauger, Kabel und Stecker. Benutzen Sie den Sauger nicht, sofern Sie Schäden feststellen. Öffnen Sie den Sauger nicht selbst und lassen Sie ihn nur von qualifiziertem Fachpersonal und nur mit Original-Ersatzteilen reparieren.** Beschädigte Sauger, Kabel und Stecker erhöhen das Risiko eines elektrischen Schlages.
- **Überfahren oder quetschen Sie das Kabel nicht. Ziehen Sie nicht am Kabel, um den Stecker aus der Steckdose zu ziehen oder den Sauger zu bewegen.** Beschädigte Kabel erhöhen das Risiko eines elektrischen Schlages.
- **Ziehen Sie den Stecker aus der Steckdose, bevor Sie Geräteeinstellungen vornehmen, Zubehörteile wechseln oder den Sauger weglegen.** Diese Vorsichtsmaßnahme verhindert den unbeabsichtigten Start des Saugers.
- **Sorgen Sie für gute Belüftung am Arbeitsplatz.**
- **Beaufsichtigen Sie Kinder.** Damit wird sichergestellt, dass Kinder nicht mit dem Sauger spielen.

OBJ_BUCH-1321-001.book Page 4 Thursday, January 13, 2011 2:35 PM

- **Lassen Sie den Sauger nur von qualifiziertem Fachpersonal mit Original-Ersatzteilen reparieren.** Damit wird sichergestellt, dass die Sicherheit des Saugers erhalten bleibt.
- **Der Sauger enthält gesundheitsgefährdenden Staub. Lassen Sie Leerungs- und Wartungsvorgänge, einschließlich der Beseitigung der Staubsammelbehälter, nur von Fachleuten durchführen. Eine entsprechende Schutzausrüstung ist erforderlich. Betreiben Sie den Sauger nicht ohne das vollständige Filtersystem.** Sie gefährden sonst Ihre Gesundheit.
- **Prüfen Sie vor der Inbetriebnahme den einwandfreien Zustand des Saugschlauchs. Lassen Sie dabei den Saugschlauch am Sauger montiert, damit nicht unbeabsichtigt Staub austritt.** Sie können sonst Staub einatmen.
- **Benutzen Sie den Sauger nicht als Sitzgelegenheit.** Sie können den Sauger beschädigen.
- **Verwenden Sie das Netzkabel und den Saugschlauch sorgfältig.** Sie können andere Personen damit gefährden.
- **Reinigen Sie den Sauger nicht mit direkt gerichtetem Wasserstrahl.** Das Eindringen von Wasser in das Saugeroberteil erhöht das Risiko eines elektrischen Schlages.

Weitere Sicherheits- und Arbeitshinweise

- **Beachten Sie die Netzspannung! Die Spannung der Stromquelle muss mit den Angaben auf dem Typenschild des Saugers übereinstimmen.**
- **Für das Trockensaugen sollten Sie einen Staubbeutel einsetzen. Bei der Verwendung eines Staubbeutels bleibt der Faltenfilter länger frei, die Saugleistung bleibt länger erhalten und die Entsorgung des Staubes wird erleichtert.**
- **Entfernen Sie vor dem Nasssaugen den Staubbeutel und entleeren Sie den Behälter.**
- **Der Sauger verfügt über eine Ausblasfunktion. Blasen Sie die Abluft nicht in den freien Raum. Verwenden Sie die Ausblasfunktion nur mit einem sauberen Schlauch.** Stäube können gesundheitsgefährdend sein.
- **Nehmen Sie nach dem Saugen den Faltenfilter zur Vermeidung von Schimmelbildung heraus und lassen Sie diesen gut trocknen; insbesondere bevor Sie ihn zum Trockensaugen benutzen.**
- **Betreiben Sie den Sauger nur mit montiertem Faltenfilter.**
- **In den Sauger ist eine Schutzkontakt-Steckdose integriert. Sie können dort ein externes Elektrowerkzeug anschließen. Der Sauger wird über das angeschlossene Elektrowerkzeug automatisch in Betrieb genommen. Beachten Sie die maximal zulässige Anschlussleistung des angeschlossenen Elektrowerkzeugs.**
- **Der Sauger darf nicht als Wasserpumpe benutzt werden.** Der Sauger ist bestimmt für das Aufsaugen von Luft- und Wassergemisch.
- **Wischen Sie den Behälter von Zeit zu Zeit mit handelsüblichem, nicht scheuerndem Reinigungsmittel aus und lassen Sie diesen trocknen.**

Symbole

Die nachfolgenden Symbole sind für das Lesen und Verstehen der Betriebsanleitung von Bedeutung. Prägen Sie sich die Symbole und ihre Bedeutung ein. Die richtige Interpretation der Symbole hilft Ihnen, den Sauger besser und sicherer zu gebrauchen.

Symbol	Bedeutung
	GAS 15 L: Allzwecksauger

OBJ_BUCH-1321-001.book Page 5 Thursday, January 13, 2011 2:35 PM

Symbol	Bedeutung
BOSCH TYP: X XXX XXX XXX	Sachnummer
	VORSICHT **Lesen Sie alle Sicherheitshinweise und Anweisungen.** Versäumnisse bei der Einhaltung der Sicherheitshinweise und Anweisungen können elektrischen Schlag, Brand und/oder schwere Verletzungen verursachen.
L L	Sauger der Staubklasse L nach IEC/EN 60335-2-69 zum Saugen von gesundheitsgefährdenden Stäuben > 1 mg/m^3
	Benutzen Sie den Sauger nicht als Sitzgelegenheit oder Tritt
	Ziehen Sie vor allen Arbeiten am Sauger den Netzstecker aus der Steckdose
	Tragen Sie Gehörschutz.
	Tragen Sie eine Staubschutzmaske.
	Bewegungsrichtung
	Reaktionsrichtung
	Wenden Sie für den Arbeitsschritt Kraft an.
I	Einschalten
O	Ausschalten

Symbol	Bedeutung
II	Fernschaltautomatik
	Verbotene Handlung
	Erlaubte Handlung
	nächster Handlungsschritt
P_1	Nennaufnahmeleistung
f	Frequenz
	Behältervolumen (Brutto)
	Nettovolumen
	max. Unterdruck
	max. Durchflussmenge
P	Saugleistung
A	Fläche Faltenfilter
L	Filterstaubklasse Sauger
	Schutzart
/I	Symbol für Schutzklasse I (mit Schutzleiter)
	Gewicht entsprechend EPTA-Procedure 01/2003
BIA-PRÜFZEUGNIS BIA 020024 STAUBTECHNISCH GEPRÜFT	BIA-Prüfzeugnis-Nr. für Filter/Sauger
L_{pA}	Schalldruckpegel
K	Unsicherheit

Lieferumfang

Allzwecksauger (siehe Bild 1)

Das vollständige Zubehör finden Sie in unserem Zubehörprogramm.

OBJ_BUCH-1321-001.book Page 6 Thursday, January 13, 2011 2:35 PM

Bestimmungsgemäßer Gebrauch

Das Gerät ist bestimmt zum Erfassen, Aufsaugen, Fördern und Abscheiden nicht brennbarer trockener Stäube, die dem allgemeinen Expositions-Grenzwert von > 1 mg/m^3 entsprechen, wie z. B. Mineralwerkstoff-Stäube mit Aluminiumhydroxid, Graphitstäube, Aluminiumstäube, Papierstäube, Rußstäube, Pulverlack-Stäube, Polyurethan-Stäube, GFK-Stäube auf Epoxidharzbasis (siehe Sicherheitsdatenblatt des Herstellers), CFK-Stäube auf Epoxidharzbasis (siehe Sicherheitsdatenblatt des Herstellers), Lackstäube ohne krebserregende Bestandteile, Holzstäube und nicht brennbarer Flüssigkeiten und eines Wasser-Luft-Gemisches. Der Sauger ist staubtechnisch geprüft und entspricht der Staubklasse L.

Der Sauger hat eine Blasfunktion, z. B. zum Abtrocknen von Oberflächen.

Der Sauger verfügt über eine Steckdose mit Fernschaltautomatik zum Anschluss eines Elektrowerkzeugs mit Absaugfunktion.

Er ist geeignet für die erhöhten Beanspruchungen bei gewerblicher Nutzung, z. B. in Handwerk, Industrie und Werkstätten.

Der Sauger darf grundsätzlich nicht in explosionsgefährdeten Räumen eingesetzt werden.

Technische Daten

Die Technischen Daten des Produkts sind in der Tabelle auf Seite 166 angegeben.

Die Angaben gelten für eine Nennspannung [U] von 230 V. Bei abweichenden Spannungen und in länderspezifischen Ausführungen können diese Angaben variieren.

Bitte beachten Sie die Sachnummer auf dem Typenschild Ihres Saugers. Die Handelsbezeichnungen einzelner Sauger können variieren.

Konformitätserklärung CE

Wir erklären in alleiniger Verantwortung, dass das unter „Technische Daten“ beschriebene Produkt mit den folgenden Normen oder normativen Dokumenten: EN 60335 und den Richtlinien 2006/42/EG, 2004/108/EG einschließlich Ihrer Änderungen übereinstimmt.

Technische Unterlagen bei:
Robert Bosch GmbH, PT/ESC,
D-70745 Leinfelden-Echterdingen

Dr. Egbert Schneider Senior Vice President Engineering	Dr. Eckerhard Strötgen Head of Product Certification

Robert Bosch GmbH, Power Tools Division
D-70745 Leinfelden-Echterdingen
09.12.2010

Geräuschinformation

Die Messwerte des Produkts sind in der Tabelle auf Seite 166 angegeben.

Messwerte ermittelt entsprechend EN 60704.

Montage und Betrieb

Handlungsziel	Bild	Seite
Zubehörteile entnehmen	1	167
Schlauchhalter montieren	2	167
Staubbeutel einsetzen	3	168
Entsorgungssack einsetzen	4	169
Staubbeutel entsorgen	5	169
Schlauch montieren	6	170
Transportstellung	7	171

OBJ_BUCH-1321-001.book Page 7 Thursday, January 13, 2011 2:35 PM

Handlungsziel	Bild	Seite
Ein-/Ausschalten	8	171
Elektrowerkzeug an Sauger anschließen, Fernschaltautomatik	9	172 – 174
Luftmenge regulieren	10	174
Blasfunktion	11	175
Semi-automatische Filterreinigung	12	176
Faltenfilter wechseln	13	177 – 178
Schwimmer reinigen	14	179 – 181
Zubehör auswählen	–	182

Störungssuche

- **Schalten Sie den Sauger sofort aus, sobald Schaum oder Wasser austritt und entleeren Sie den Behälter.** Der Sauger kann sonst beschädigt werden.
- **Der Sauger ist mit einem Schwimmer ausgestattet. Ist die maximale Füllhöhe erreicht, reduziert sich die Saugleistung. Kippen Sie den Ein-/Ausschalter in Position „0“ und entleeren Sie den Behälter.**
- **Sollte die Saugkraft so groß sein, dass sich das angeschlossene Elektrowerkzeug zu fest an die Arbeitsfläche ansaugt, regulieren Sie die Luftmenge.**
- **Bei nachlassender Saugleistung aktivieren Sie die semi-automatische Filterreinigung.**

Wartung und Reinigung

- **Halten Sie den Sauger und die Lüftungsschlitze sauber, um gut und sicher zu arbeiten.**

Es ist mindestens einmal jährlich vom Hersteller oder einer unterwiesenen Person eine staubtechnische Überprüfung durchzuführen, z. B. auf Beschädigungen des Filters, Dichtheit des Saugers und Funktion der Kontrolleinrichtung.

Bei Saugern der Klasse **L**, die sich in verschmutzter Umgebung befanden, sollte das Äußere sowie alle Maschinenteile gereinigt oder mit Abdichtmitteln behandelt werden. Bei der Durchführung von Wartungs- und Reparaturarbeiten müssen alle verunreinigten Teile, die nicht zufriedenstellend gereinigt werden können, entsorgt werden. Solche Teile müssen in undurchlässigen Beuteln in Übereinstimmung mit den gültigen Bestimmungen für die Beseitigung solchen Abfalls entsorgt werden.

Zur Wartung durch den Benutzer muss der Sauger demontiert, gereinigt und gewartet werden, soweit es durchführbar ist, ohne dabei eine Gefahr für das Wartungspersonal und andere Personen hervorzurufen. Vor der Demontage sollte der Sauger gereinigt werden, um eventuellen Gefahren vorzubeugen. Der Raum in dem der Sauger demontiert wird, sollte gut gelüftet werden. Tragen Sie während der Wartung eine persönliche Schutzausrüstung. Nach der Wartung sollte eine Reinigung des Wartungsbereichs erfolgen.

Sollte der Sauger trotz sorgfältiger Herstellungs- und Prüfverfahren einmal ausfallen, ist die Reparatur von einer autorisierten Kundendienststelle für Bosch-Elektrowerkzeuge ausführen zu lassen.

Wenn ein Ersatz der Anschlussleitung erforderlich ist, dann ist dies von Bosch oder einer autorisierten Kundendienststelle für Bosch-Elektrowerkzeuge auszuführen, um Sicherheitsgefährdungen zu vermeiden.

OBJ_BUCH-1321-001.book Page 8 Thursday, January 13, 2011 2:35 PM

Kundendienst und Kundenberatung

Der Kundendienst beantwortet Ihre Fragen zu Reparatur und Wartung Ihres Produkts sowie zu Ersatzteilen. Explosionszeichnungen und Informationen zu Ersatzteilen finden Sie auch unter:
www.bosch-pt.com
Das Bosch-Kundenberater-Team hilft Ihnen gerne bei Fragen zu Kauf, Anwendung und Einstellung von Produkten und Zubehören.

www.powertool-portal.de, das Internetportal für Handwerker und Heimwerker.
www.ewbc.de, der Informations-Pool für Handwerk und Ausbildung.

Geben Sie bei allen Rückfragen und Ersatzteilbestellungen bitte unbedingt die 10-stellige Sachnummer laut Typenschild des Saugers an.

Deutschland

Robert Bosch GmbH
Servicezentrum Elektrowerkzeuge
Zur Luhne 2
37589 Kalefeld – Willershausen
Tel. Kundendienst: +49 (1805) 70 74 10*
Fax: +49 (1805) 70 74 11*
(* Festnetzpreis 14 ct/min, höchstens 42 ct/min aus Mobilfunknetzen)
E-Mail: Servicezentrum.Elektrowerkzeuge@de.bosch.com
Tel. Kundenberatung: +49 (1803) 33 57 99
(Festnetzpreis 9 ct/min, höchstens 42 ct/min aus Mobilfunknetzen)
Fax: +49 (711) 7 58 19 30
E-Mail: kundenberatung.ew@de.bosch.com

Österreich

Tel.: +43 (01) 7 97 22 20 10
Fax: +43 (01) 7 97 22 20 11
E-Mail:
service.elektrowerkzeuge@at.bosch.com

Schweiz

Tel.: +41 (044) 8 47 15 11
Fax: +41 (044) 8 47 15 51

Luxemburg

Tel.: +32 (070) 22 55 65
Fax: +32 (070) 22 55 75
E-Mail: outillage.gereedschap@be.bosch.com

Entsorgung

Sauger, Zubehör und Verpackungen sollen einer umweltgerechten Wiederverwertung zugeführt werden.

Werfen Sie den Sauger nicht in den Hausmüll!

Nur für EU-Länder:

Gemäß der Europäischen Richtlinie 2002/96/EG über Elektro- und Elektronik-Altgeräte und ihrer Umsetzung in nationales Recht müssen nicht mehr gebrauchsfähige Elektrowerkzeuge getrennt gesammelt und einer umweltgerechten Wiederverwertung zugeführt werden.

Änderungen vorbehalten.

OBJ_BUCH-1321-001.book Page 9 Thursday, January 13, 2011 2:35 PM

Safety Notes

Read all safety warnings and all instructions. Failure to follow the warnings and instructions may result in electric shock, fire and/or serious injury.

Save these instructions.

- **Do not vacuum dust from beech or oak wood, masonry dust or asbestos.** These materials are considered carcinogenic.

WARNING **Use the vacuum cleaner only after having received sufficient information on the usage of the vacuum cleaner, the materials to be vacuumed and their safe disposal.** A thorough introduction reduces operating errors and injuries.

- **Children or persons that, owing to their physical, sensory or mental limitations or to their lack of experience or knowledge, are not capable of securely operating the vacuum cleaner, may only use this vacuum cleaner under supervision or after having been instructed by a responsible person.** Otherwise, there is danger of operating errors and injuries.

WARNING **The vacuum cleaner is suitable for vacuuming dry materials and, by taking suitable measures, also for vacuuming liquids.** The penetration of liquids increases the risk of an electric shock.

- **Do not vacuum inflammable or explosive fluids; for example, benzene, oil, alcohol, solvents. Do not vacuum hot or burning dust. Do not operate the machine in rooms where the danger of an explosion exists.** The dusts, vapours or fluids can ignite or explode.

WARNING **Use the socket only for the purposes specified in of the operating instructions.**

WARNING **Switch the vacuum cleaner off immediately as soon as foam or water comes out, and empty the container.** Otherwise, the vacuum cleaner can become damaged.

WARNING **The vacuum cleaner may only be used and stored indoors.** The penetration of rain or moisture into the vacuum cleaner lid increases the risk of an electric shock.

WARNING **Clean the float at regular intervals, and check it for damage.** Otherwise, its function can be impaired (see Fig. 14, page 179).

- **When operating the vacuum cleaner in damp environments, use a residual current device (RCD).** Using a residual current device (RCD) reduces the risk of an electric shock.
- **Connect the vacuum cleaner to a properly earthed mains supply.** The socket outlet and the extension cable must have an operative protective conductor.
- **Before each use, check the vacuum cleaner, cable and plug. Do not use the vacuum cleaner when defects are detected. Do not open the vacuum cleaner yourself and have it repaired only by qualified personnel using original spare parts.** Damaged vacuum cleaner, cables and plugs increase the risk of an electric shock.
- **Do not drive over, crush or stretch the cable. Do not pull the cable to unplug the plug from the socket outlet or to move the vacuum cleaner.** Damaged cablesincrease the risk of an electric shock.
- **During work breaks, when not in use or when working on the machine (e. g. changing tool inserts, repairs, cleaning, adjustments), pull the mains plug.** This safety measure prevents accidental starting of the vacuum cleaner.
- **Provide for good ventilation at the working place.**
- **Supervise children.** This will ensure that children do not play with the vacuum cleaner.
- **Have the vacuum cleaner repaired only through qualified specialists and only using original spare parts.** This ensures that the safety of your vacuum cleaner is maintained.

OBJ_BUCH-1321-001.book Page 10 Thursday, January 13, 2011 2:35 PM

- **The vacuum cleaner contains materials that are hazardous to one's health. Have the emptying and maintenance, incl. the disposal of dust-collection containers, carried out only by specialists. Appropriate protective equipment is required. Do not operate the vacuum cleaner without the complete filter system.** Otherwise there is danger to your own health.
- **Before restarting, check the proper condition of the vacuum hose. When doing this, leave the vacuum hose mounted to the vacuum cleaner to avoid dust from coming out.** Otherwise, you could possible inhale dust.
- **Do not use the vacuum cleaner as a seat.** The vacuum cleaner could become damaged.
- **Use the mains cable and the vacuum hose carefully.** Other persons could be harmed.
- **Do not clean the vacuum cleaner with a water jet pointed directly at it.** The penetration of water into the vacuum cleaner lid increases the risk of an electric shock.

Products sold in GB only: Your product is fitted with an BS 1363/A approved electric plug with internal fuse (ASTA approved to BS 1362).
If the plug is not suitable for your socket outlets, it should be cut off and an appropriate plug fitted in its place by an authorised customer service agent. The replacement plug should have the same fuse rating as the original plug.
The severed plug must be disposed of to avoid a possible shock hazard and should never be inserted into a mains socket elsewhere.
Products sold in AUS and NZ only: Use a residual current device (RCD) with a rated residual current of 30 mA or less.

Additional Safety and Working Instructions

- **Observe the mains voltage! The voltage of the power source must correspond with the data on the type plate of the vacuum cleaner.**
- **For dry vacuuming, a dust bag should be inserted. When using a dust bag, the folded filter remains unclogged longer, the vacuuming performance is maintained longer, and the disposal of dust is made easier.**
- **Remove the dust bag and empty the container before wet vacuuming.**
- **The vacuum cleaner has a blower function. Do not blow the outgoing air randomly in enclosed areas. Use the blower function only with the a clean hose.** Dusts can be hazardous to one's health.
- **After vacuuming, remove the folded filter to prevent the forming of mould and allow it to dry thoroughly; especially before using it for dry vacuuming.**
- **Operate the vacuum cleaner only with the folded filter mounted.**
- **A socket outlet with earthing contact is integrated in the vacuum cleaner. An external power tool can be connected there. The vacuum cleaner is automatically put into operation via the power tool. Observe the maximal allowable load of the connected power tool.**
- **The vacuum cleaner may not be used as a water pump.** The vacuum cleaner is intended for vacuuming air and water mixtures.
- **Wipe out the container from time to time with a commercially available, non-scouring cleaning agent, and allow it to dry.**

Symbols

The following symbols are important for reading and understanding the operating instructions. Please take note of the symbols and their meaning. The correct interpretation of the symbols will help you to use the vacuum cleaner in a better and safer manner.

Symbol	Meaning
	GAS 15 L: All-Purpose Vacuum Cleaner
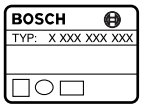	Article number

OBJ_BUCH-1321-001.book Page 11 Thursday, January 13, 2011 2:35 PM

Symbol	Meaning
	CAUTION **Read all safety warnings and all instructions.** Failure to follow the warnings and instructions may result in electric shock, fire and/or serious injury.
	Vacuum cleaners of dust category L according to IEC/EN 60335-2-69 for vacuuming materials > 1 mg/m^3 that are hazardous to one's health.
	Do not use the vacuum cleaner as a seat or stepladder
	Before any work on the vacuum cleaner itself, pull the mains plug from the socket outlet
	Wear ear protection.
	Wear a dust respirator.
	Movement direction
	Reaction direction
	Apply strength for the workstep.
I	Switching On
O	Switching Off
II	Remote automatic switching

Symbol	Meaning
	Prohibited action
	Permitted action
	Next step of action
P_1	Rated power input
f	Frequency
	Container volume (gross)
	Net volume
	Vacuum, max.
	Airflow, max.
P	Suction capacity
A	Surface of folded filter
L	Dust filter category of vacuum cleaner
	Degree of protection
/I	Symbol for protection class I (with protective conductor)
	Weight according to EPTA-Procedure 01/2003
BIA 020024 STAUBTECHNISCH GEPRÜFT	BIA test certificate number for filter/vacuum cleaner
L_{pA}	Sound pressure level
K	Uncertainty

Delivery Scope

All-Purpose Vacuum Cleaner (see figure 1)

A complete overview of accessories can be found in our accessories program.

OBJ_BUCH-1321-001.book Page 12 Thursday, January 13, 2011 2:35 PM

Intended Use

The machine is intended for collection, vacuuming, conveying and separation of non-flammable dry dusts that correspond with the general exposition limit value of > 1 mg/m^3, such as dusts of mineral materials with aluminium hydroxide, graphite dusts, aluminium dusts, paper dusts, soot dusts, powder paint dusts, polyurethane dusts, GFRP dusts based on epoxy resin (see manufacturer's data sheet on safety), CFP dusts based on epoxy resin (see manufacturer's data sheet on safety), varnish dusts without carcinogenic components, wood dusts and non-flammable liquids and water-air mixtures. The vacuum cleaner is dust-technically checked and corresponds with dust category L.

The vacuum cleaner has a blower function, e. g. for drying surfaces.

The vacuum cleaner has a socket outlet with remote automatic switching for connection of a power tool with extraction function.

It is suitable for the increased demands of industrial usage, as required in trades, industry and workshops.

The vacuum cleaner may generally not be used in rooms where the danger of an explosion exists.

Technical Data

The technical data of the machine are listed in the Table on page 166.

The values given are valid for a nominal voltage [U] of 230 V. For different voltages and models for specific countries, these values can vary.

Please observe the article number on the type plate of your vacuum cleaner. The trade names of the individual vacuum cleaners may vary.

Declaration of Conformity CE

We declare under our sole responsibility that the product described under "Technical data" is in conformity with the following standards or standardization documents: EN 60335 and the directives 2006/42/EC, 2004/108/EC including their amendments.

Technical file at:
Robert Bosch GmbH, PT/ESC,
D-70745 Leinfelden-Echterdingen

Dr. Egbert Schneider Senior Vice President Engineering	Dr. Eckerhard Strötgen Head of Product Certification

Robert Bosch GmbH, Power Tools Division
D-70745 Leinfelden-Echterdingen
09.12.2010

Noise Information

The measured values of the machine are listed in the table on page 166.

Measured values determined according to EN 60704.

Mounting and Operation

Action	Figure	Page
Removing accessories	1	167
Mounting the hose holder	2	167
Inserting a dust bag	3	168
Inserting a disposal bag	4	169
Disposing of the dust bag	5	169
Mounting the hose	6	170
Transport position	7	171

OBJ_BUCH-1321-001.book Page 13 Thursday, January 13, 2011 2:35 PM

Action	Figure	Page
Switching On and Off	8	171
Connecting a power tool to the vacuum cleaner; remote automatic switching	9	172 – 174
Regulating the airflow	10	174
Blower function	11	175
Semi-automatic filter cleaning	12	176
Changing the folded filter	13	177 – 178
Cleaning the float	14	179 – 181
Selecting accessories	–	182

Troubleshooting

- **Switch the vacuum cleaner off immediately as soon as foam or water comes out, and empty the container.** Otherwise, the vacuum cleaner can become damaged.
- **The vacuum cleaner is equipped with a float. When the maximum filling height is reached, the suction capacity is reduced. Set the On/Off switch to position “0” and empty the container.**
- **If the suction force is so high that the connected power tool adheres too firmly against the working surface, regulate the airflow.**
- **When the vacuum performance decreases, activate the semi-automatic filter cleaning.**

Maintenance and Cleaning

- **For safe and proper working, always keep the vacuum cleaner and ventilation slots clean.**

A dust-technical inspection is to be carried out at least once every year by the manufacturer or an instructed person, e. g. for damage of the filter, tightness against leakage of the vacuum cleaner and function of the control/monitoring unit.

For category **L** vacuum cleaners that were in contaminated environments, the exterior as well as all machine parts should be cleaned or treated with sealants. When performing maintenance and repair work, all contaminated components that cannot be cleaned to satisfactory must be disposed of. Such components must be disposed of in impermeable plastic bags conforming with the valid regulations for the disposal of such waste.

For maintenance on behalf of the user, the vacuum cleaner must be disassembled, cleaned and maintained as far as feasible, without causing a risk for the maintenance personnel or other persons. Prior to disassembly, the vacuum cleaner should be cleaned in order to prevent any risks. The room/enclosure in which the vacuum cleaner is disassembled should be well ventilated. Wear personal protective equipment during maintenance. After the maintenance, the maintenance area should be cleaned.

If the vacuum cleaner should fail despite the care taken in manufacturing and testing procedures, repair should be carried out by an after-sales service centre for Bosch power tools.

If the replacement of the supply cord is necessary, this has to be done by Bosch or an authorized Bosch service agent in order to avoid a safety hazard.

After-sales Service and Customer Assistance

Our after-sales service responds to your questions concerning maintenance and repair of your product as well as spare parts. Exploded views and information on spare parts can also be found under:
www.bosch-pt.com

OBJ_BUCH-1321-001.book Page 14 Thursday, January 13, 2011 2:35 PM

Our customer service representatives can answer your questions concerning possible applications and adjustment of products and accessories.

In all correspondence and spare parts orders, please always include the 10-digit article number given on the type plate of the vacuum cleaner.

Great Britain

Robert Bosch Ltd. (B.S.C.)
P.O. Box 98
Broadwater Park
North Orbital Road
Denham
Uxbridge
UB 9 5HJ
Tel. Service: +44 (0844) 736 0109
Fax: +44 (0844) 736 0146
E-Mail: boschservicecentre@bosch.com

Ireland

Origo Ltd.
Unit 23 Magna Drive
Magna Business Park
City West
Dublin 24
Tel. Service: +353 (01) 4 66 67 00
Fax: +353 (01) 4 66 68 88

Australia, New Zealand and Pacific Islands

Robert Bosch Australia Pty. Ltd.
Power Tools
Locked Bag 66
Clayton South VIC 3169
Customer Contact Center
Inside Australia:
Phone: +61 (01300) 307 044
Fax: +61 (01300) 307 045
Inside New Zealand:
Phone: +64 (0800) 543 353
Fax: +64 (0800) 428 570
Outside AU and NZ:
Phone: +61 (03) 9541 5555
www.bosch.com.au

Republic of South Africa

Customer service
Hotline: +27 (011) 6 51 96 00

Gauteng – BSC Service Centre
35 Roper Street, New Centre
Johannesburg
Tel.: +27 (011) 4 93 93 75
Fax: +27 (011) 4 93 01 26
E-Mail: bsctools@icon.co.za

KZN – BSC Service Centre
Unit E, Almar Centre
143 Crompton Street
Pinetown
Tel.: +27 (031) 7 01 21 20
Fax: +27 (031) 7 01 24 46
E-Mail: bsc.dur@za.bosch.com

Western Cape – BSC Service Centre
Democracy Way, Prosperity Park
Milnerton
Tel.: +27 (021) 5 51 25 77
Fax: +27 (021) 5 51 32 23
E-Mail: bsc@zsd.co.za

Bosch Headquarters
Midrand, Gauteng
Tel.: +27 (011) 6 51 96 00
Fax: +27 (011) 6 51 98 80
E-Mail: rbsa-hq.pts@za.bosch.com

Disposal

The vacuum cleaner, accessories and packaging should be sorted for environmental-friendly recycling.

Do not dispose of the vacuum cleaner into household waste!

Only for EC countries:

According the European Guideline 2002/96/EC for Waste Electrical and Electronic Equipment and its implementation into national right, power tools that are no longer usable must be collected separately and disposed of in an environmentally correct manner.

Subject to change without notice.

OBJ_BUCH-1321-001.book Page 15 Thursday, January 13, 2011 2:35 PM

Avertissements de sécurité

Il est impératif de lire toutes les consignes de sécurité et toutes les instructions. Le non-respect des avertissements et instructions indiqués ci-après peut conduire à une électrocution, un incendie et/ou de graves blessures.

Garder précieusement ces instructions.

- **N'aspirez pas les poussières de hêtre ou de chêne, ni les poussières de pierre ou d'amiante.** Ces matériaux sont considérés cancérigènes.

AVERTISSEMENT **N'utilisez l'aspirateur qu'après avoir acquis suffisamment d'informations relatives à l'utilisation de l'aspirateur, les matériaux à aspirer et leur élimination en toute sécurité.** Une formation minutieuse réduit les faux maniements et les blessures.

- **Les enfants et les personnes souffrant d'un handicap physique, sensoriel ou mental ou n'ayant pas l'expérience et/ou les connaissances nécessaires, ne doivent pas utiliser l'aspirateur à moins qu'elles ne soient surveillées par une personne responsable de leur sécurité ou qu'elles aient été instruites quant au maniement de l'aspirateur.** Sinon, il y a danger de faux maniement et de blessures.

AVERTISSEMENT **L'aspirateur est conçu pour aspirer des matières sèches et, moyennant des mesures appropriées, également pour aspirer des liquides.** La pénétration de liquides augmente le risque d'un choc électrique.

- **Ne pas utiliser l'aspirateur pour aspirer des liquides inflammables ou explosifs, p. ex. essence, huile, alcool, solvant. Ne pas aspirer de poussières très chaudes ou incandescentes. Ne pas utiliser l'aspirateur dans des locaux présentant des risques d'explosion.** Les poussières, vapeurs ou liquides risquent de s'enflammer ou d'exploser.

AVERTISSEMENT **La prise de courant ne doit être utilisée que pour les usages définis dans ces instructions d'utilisation.**

AVERTISSEMENT **Arrêtez immédiatement l'aspirateur dès que de la mousse ou de l'eau en ressort et videz la cuve.** Sinon, l'aspirateur risque d'être endommagé.

ATTENTION **L'aspirateur ne doit être utilisé et stocké qu'à l'intérieur.** La pénétration de pluie ou de l'humidité à l'intérieur de la partie supérieure de l'aspirateur augmente le risque de choc électrique.

ATTENTION **Nettoyez régulièrement le flotteur et vérifiez qu'il est en parfait état.** Autrement, son fonctionnement peut être entravé (voir figure 14, page 179).

- **Si l'usage d'un aspirateur dans un emplacement humide est inévitable, utiliser une alimentation protégée par un dispositif à courant différentiel résiduel (RCD).** L'usage d'un RCD réduit le risque d'électrocution.
- **Brancher l'aspirateur sur le réseau de courant électrique correctement relié à la terre.** La prise de courant ainsi que la rallonge électrique doivent être munies d'un conducteur de protection en bon état.
- **Avant toute utilisation, contrôler l'aspirateur, la fiche et le câble. Ne pas utiliser l'aspirateur si des défauts sont constatés. Ne pas ouvrir l'aspirateur soi-même et ne le faire réparer que par une personne qualifiée et utiliser seulement des pièces de rechange d'origine.** Des aspirateurs, un câble et/ou une fiche endommagés augmentent le risque d'un choc électrique.
- **Ne pas écraser ni coincer le câble. Ne pas tirer sur le câble pour retirer la fiche de la prise de courant ou pour déplacer l'aspirateur.** Un câble endommagé augmente le risque d'électrocution.
- **Retirer la fiche de la prise de courant avant d'effectuer des réglages sur l'appareil, de changer les accessoires, ou de ranger l'aspirateur.** De telles mesures de sécurité préventives réduisent le risque de démarrage accidentel de l'aspirateur.
- **Veiller à bien aérer la zone de travail.**
- **Ne laissez pas les enfants sans surveillance.** Veillez à ce que les enfants ne jouent pas avec l'aspirateur.

OBJ_BUCH-1321-001.book Page 16 Thursday, January 13, 2011 2:35 PM

- **Ne faire réparer l'aspirateur que par du personnel qualifié et seulement avec des pièces de rechange d'origine.** Ceci garantit le maintien de la sécurité de l'aspirateur.
- **L'aspirateur contient de la poussière nocive à la santé. Ne faire vider et entretenir, aussi bien qu'éliminer les bacs de récupération des poussières que par des spécialistes. Un équipement de protection approprié est nécessaire. Ne pas faire fonctionner l'aspirateur sans le système de filtre complet.** Sinon, vous risquez de mettre votre santé en danger.
- **Avant la mise en service, contrôler l'état impeccable du tuyau d'aspiration. Laisser le tuyau d'aspiration raccordé à l'aspirateur pour éviter que de la poussière ne sorte involontairement.** Sinon, vous risquez d'aspirer de la poussière.
- **Ne vous asseyez jamais sur l'aspirateur.** Vous risquez d'endommager l'aspirateur.
- **Soyez prudent lors de l'utilisation du câble de secteur et du tuyau d'aspiration.** Vous pourriez autrement mettre en danger d'autres personnes.
- **Ne dirigez jamais un jet d'eau directement sur l'aspirateur pour le nettoyer.** La pénétration d'eau à l'intérieur de la partie supérieure de l'aspirateur augmente le risque de choc électrique.

Autres instructions de sécurité et d'utilisation

- **Tenez compte de la tension du réseau ! La tension de la source de courant doit correspondre aux indications se trouvant sur la plaque signalétique de l'aspirateur.**
- **Pour l'aspiration à sec, il est recommandé d'utiliser un sac à poussières. En utilisant un sac à poussières, le filtre à plis ne s'obstrue pas aussi rapidement, il en résulte une meilleure capacité d'aspiration à long terme et l'élimination des poussières s'en trouve facilitée.**
- **Avant d'aspirer des liquides, retirez le sac à poussières et videz la cuve.**
- **L'aspirateur est doté d'une fonction d'échappement. Ne soufflez pas l'air d'évacuation dans l'espace. N'utilisez la fonction d'échappement qu'avec un tuyau flexible propre.** Les poussières peuvent être nuisibles à la santé.
- **Une fois l'aspiration terminé, enlevez le filtre à plis pour éviter la formation de moisissures et laissez-le sécher complètement, surtout avant de l'utiliser pour l'aspiration de matières sèches.**
- **Ne faites fonctionner l'aspirateur que lorsque le filtre à plis est monté.**
- **Une prise de courant avec contact de mise à la terre est intégrée dans l'aspirateur. Il est possible d'y connecter un outil électroportatif externe. L'aspirateur est automatiquement mis en fonctionnement par l'intermédiaire de l'outil électroportatif. Respectez la puissance connectée électrique maximale de l'outil électroportatif raccordé.**
- **Ne pas utiliser l'aspirateur comme pompe à eau.** L'aspirateur est conçu pour aspirer des mélanges d'air et d'eau.
- **Nettoyez de temps en temps la cuve au moyen d'un détergent non abrasif disponible dans le commerce et laissez-la sécher.**

Symboles

Les symboles suivants sont importants pour pouvoir lire et mieux comprendre le mode d'emploi. Veuillez mémoriser ces symboles et leur signification. L'interprétation correcte des symboles vous permettra de mieux utiliser votre aspirateur et en toute sécurité.

Symbole	Signification
	GAS 15 L : Aspirateur universel

OBJ_BUCH-1321-001.book Page 17 Thursday, January 13, 2011 2:35 PM

Symbole	Signification
BOSCH TYP: X XXX XXX XXX	N° d'article
	ATTENTION **Il est impératif de lire toutes les consignes de sécurité et toutes les instructions.** Le non-respect des avertissements et instructions indiqués ci-après peut conduire à une électrocution, un incendie et/ou de graves blessures.
L L	Aspirateur de la classe de poussière L conformément à la norme IEC/EN 60335-2-69 pour aspirer des poussières nocives > 1 mg/m^3
	Ne vous asseyez jamais sur l'aspirateur et ne l'utilisez pas en tant qu'échelle
	Avant d'effectuer des travaux sur l'aspirateur, retirez la fiche de la prise de courant
	Portez une protection acoustique.
	Portez un masque anti-poussières.
	Direction de déplacement
	Direction de réaction
	Appliquez de la force pour cette opération.
I	Mise en marche
O	Arrêt

Symbole	Signification
II	Commutation automatique à distance
	Interdit
	Action permise
	Prochaine action
P_1	Puissance nominale absorbée
f	Fréquence
	Contenance du réservoir (brut)
	Contenance nette du réservoir
	Dépression max.
	Débit max.
P	Capacité d'aspiration
A	Surface filtre à plis
L	Classe de poussière du filtre de l'aspirateur
	Type de protection
/I	Symbole pour classe de protection I (avec conducteur de protection)
	Poids suivant EPTA-Procedure 01/2003
BIA 020024 STAUBTECHNISCH GEPRÜFT	N° d'homologation BIA pour filtre/aspirateur
L_{pA}	Niveau de pression acoustique
K	Incertitude

Accessoires fournis

Aspirateur universel (cf. figure 1)

Vous trouverez les accessoires complets dans notre programme d'accessoires.

OBJ_BUCH-1321-001.book Page 18 Thursday, January 13, 2011 2:35 PM

Utilisation conforme

L'appareil est conçu pour le ramassage, l'aspiration, le transport et la séparation de poussières sèches non inflammables qui correspondent à la valeur limite d'exposition de > 1 mg/m^3, telles que poussières minérales avec hydroxyde d'aluminium, poussières de graphite, poussières d'aluminium, poussières de papier, poussières de suie, poussières de peinture en poudre, poussières de polyuréthane, poussières PRV à base de résine époxy (voir feuille technique du producteur), poussières CFRP à base de résine époxy (voir feuille technique du producteur), poussières de vernis sans éléments cancérigènes, poussières de bois, ainsi que de liquides non inflammables et d'un mélange air/eau. L'aspirateur a été contrôlé conformément aux prescriptions relatives à l'aspiration de poussières et correspond à la classe de poussières L.

L'aspirateur est doté d'une fonction de soufflage, par exemple pour sécher des surfaces.

L'aspirateur est doté d'une prise avec commutation automatique à distance pour raccorder un outil électroportatif avec fonction d'aspiration.

Il est approprié pour une utilisation intensive professionnelle, par exemple dans l'artisanat, l'industrie ainsi que dans les ateliers.

Ne jamais utiliser l'aspirateur dans des pièces présentant des risques d'explosion.

Caractéristiques techniques

Les caractéristiques techniques du produit sont indiquées dans le tableau à la page 166.

Ces indications sont valables pour une tension nominale de [U] 230 V. Ces indications peuvent varier pour des tensions plus basses ainsi que pour des versions spécifiques à certains pays.

Respectez impérativement le numéro d'article se trouvant sur la plaque signalétique de l'aspirateur. Les désignations commerciales des différents aspirateurs peuvent varier.

Déclaration de conformité CE

Nous déclarons sous notre propre responsabilité que le produit décrit sous « Caractéristiques Techniques » est en conformité avec les normes ou documents normatifs suivants : EN 60335 conformément aux règlements des directives 2006/42/CE, 2004/108/CE, ainsi qu'à leurs modifications.

Dossier technique auprès de :
Robert Bosch GmbH, PT/ESC,
D-70745 Leinfelden-Echterdingen

Dr. Egbert Schneider Senior Vice President Engineering	Dr. Eckerhard Strötgen Head of Product Certification

Robert Bosch GmbH, Power Tools Division
D-70745 Leinfelden-Echterdingen
09.12.2010

Informations concernant le niveau sonore

Les valeurs de mesure du produit sont indiquées dans le tableau à la page 166.

Valeurs de mesure déterminées conformément à la norme EN 60704.

Montage et mise en service

Opération	Figure	Page
Retrait des accessoires	1	167
Montage du porte-tuyau	2	167
Montage/remplacement du sac à poussières	3	168
Montage du sac d'´élimination	4	169
Elimination du sac à poussières	5	169

OBJ_BUCH-1321-001.book Page 19 Thursday, January 13, 2011 2:35 PM

Opération	Figure	Page
Montage du tuyau flexible	6	170
Position de transport	7	171
Mise en marche/arrêt	8	171
Branchement de l'outil électroportatif sur l'aspirateur, commutation automatique à distance	9	172 – 174
Régulation du débit d'air	10	174
Fonction de soufflage	11	175
Nettoyage semi-automatique du filtre	12	176
Remplacement du filtre à plis	13	177 – 178
Nettoyage du flotteur	14	179 – 181
Sélection des accessoires	–	182

Détection des pannes

- ▶ **Arrêtez immédiatement l'aspirateur dès que de la mousse ou de l'eau en ressort et videz la cuve.** Sinon, l'aspirateur risque d'être endommagé.
- ▶ **L'aspirateur est équipé d'un flotteur. Lorsque le niveau de remplissage maximum est atteint, la puissance d'aspiration se réduit. Amenez l'interrupteur Marche/Arrêt en position « 0 » et videz la cuve.**
- ▶ **Si la puissance d'aspiration était trop forte et que l'outil électroportatif branché adhérerait trop fermement à la surface de travail, régulez la quantité d'air.**
- ▶ **Activez le nettoyage semi-automatique du filtre lorsque la puissance diminue.**

Nettoyage et entretien

- ▶ **Toujours tenir propres l'outil électroportatif ainsi que les fentes de ventilation afin d'obtenir un travail impeccable et sûr.**

Un contrôle conformément aux prescriptions relatives à l'aspiration de poussières, durant lequel sont contrôlés p. ex. un endommagement éventuel du filtre, l'étanchéité de l'aspirateur et le fonctionnement correct des installations de contrôle, doit être effectué au moins une fois par an par le fabricant de l'appareil ou par une personne initiée dans ce domaine.

Il est recommandé de nettoyer les parties extérieures des aspirateurs de la classe **L** qui se trouvaient dans un environnement sale ainsi que toutes les parties de la machine, ou de les traiter avec des agents d'étanchéité. Lors des travaux d'entretien ou de réparation, toutes les parties encrassées qui ne peuvent pas être nettoyées de manière satisfaisante doivent être éliminées. Ces pièces doivent être mises dans des sacs étanches conformément aux prescriptions en vigueur relatives à l'élimination des déchets de cette sorte.

Pour les travaux d'entretien effectués par l'utilisateur, l'aspirateur doit être démonté, nettoyé et entretenu dans la mesure du possible, sans que cela ne présente un danger pour le personnel chargé des travaux d'entretien et de maintenance ou pour d'autres personnes. Avant de procéder au démontage, il est recommandé de nettoyer l'appareil afin de prévenir des dangers éventuels. Veillez à une bonne aération de la pièce dans laquelle l'aspirateur est censé être démonté. Pendant les travaux d'entretien, portez un équipement personnel de protection. Une fois les travaux d'entretien terminés, il est recommandé de nettoyer l'endroit de travail.

Si, malgré tous les soins apportés à la fabrication et au contrôle de l'caspirateur, celui-ci devait avoir un défaut, la réparation ne doit être confiée qu'à une station de Service Après-Vente agréée pour outillage Bosch.

OBJ_BUCH-1321-001.book Page 20 Thursday, January 13, 2011 2:35 PM

Dans le cas où un remplacement de la fiche de raccordement s'avère nécessaire, ceci ne doit être effectué que par Bosch ou une station de Service Après-Vente agréée pour outillage Bosch afin d'éviter des dangers de sécurité.

Service Après-Vente et Assistance Des Clients

Notre Service Après-Vente répond à vos questions concernant la réparation et l'entretien de votre produit et les pièces de rechange. Vous trouverez des vues éclatées ainsi que des informations concernant les pièces de rechange également sous :
www.bosch-pt.com
Les conseillers techniques Bosch sont à votre disposition pour répondre à vos questions concernant l'achat, l'utilisation et le réglage de vos produits et de leurs accessoires.

Pour toute demande de renseignement ou commande de pièces de rechange, nous préciser impérativement le numéro d'article à dix chiffres de l'aspirateur indiqué sur la plaque signalétique.

France

Vous êtes un utilisateur, contactez :
Le Service Clientèle Bosch Outillage Electroportatif
Tel. : 0 811 36 01 22
(coût d'une communication locale)
Fax : +33 (0) 1 49 45 47 67
E-Mail :
contact.outillage-electroportatif@fr.bosch.com

Vous êtes un revendeur, contactez :
Robert Bosch (France) S.A.S.
Service Après-Vente Electroportatif
126, rue de Stalingrad
93705 DRANCY Cédex
Tel. : +33 (0) 1 43 11 90 06
Fax : +33 (0) 1 43 11 90 33
E-Mail :
sav.outillage-electroportatif@fr.bosch.com

Belgique, Luxembourg

Tel. : +32 (070) 22 55 65
Fax : +32 (070) 22 55 75
E-Mail : outillage.gereedschap@be.bosch.com

Suisse

Tel. : +41 (044) 8 47 15 12
Fax : +41 (044) 8 47 15 52

Elimination des déchets

Les aspirateurs, ainsi que leurs accessoires et emballages, doivent pouvoir suivre chacun une voie de recyclage appropriée.

Ne jetez pas les aspirateurs dans les ordures ménagères !

Seulement pour les pays de l'Union Européenne :

Conformément à la directive européenne 2002/96/CE relative aux déchets d'équipements électriques et électroniques et sa mise en vigueur conformément aux législations nationales, les outils électroportatifs dont on ne peut plus se servir doivent être isolés et suivre une voie de recyclage appropriée.

Sous réserve de modifications.

OBJ_BUCH-1321-001.book Page 21 Thursday, January 13, 2011 2:35 PM

Instrucciones de seguridad

Lea íntegramente estas advertencias de peligro e instrucciones. En caso de no atenerse a las advertencias de peligro e instrucciones siguientes, ello puede ocasionar una descarga eléctrica, un incendio y/o lesión grave.

Guarde estas instrucciones en un lugar seguro.

- **No aspire polvo de madera de haya, encina o roble ni polvo de piedra o amianto.** Estas sustancias son cancerígenas.

ADVERTENCIA **Únicamente use el aspirador si ha recibido suficiente información sobre el uso del aspirador y sobre las sustancias a aspirar, así como sobre la forma segura de desecharlas.** Una instrucción exhaustiva reduce el riesgo de un manejo incorrecto y lesión.

- **Los niños y personas que por sus condiciones físicas, sensoriales o mentales, o por su falta de experiencia o conocimientos no estén en disposición de manejar el aspirador de forma segura, no deberán utilizar este aspirador sin ser supervisados o instruidos por una persona responsable.** En caso contrario existe el riesgo de un manejo incorrecto y de lesión.

ADVERTENCIA **El aspirador es apropiado para aspirar materiales secos y, tomando las medidas oportunas, también para aspirar líquidos.** La penetración de líquidos comporta un mayor riesgo de electrocución.

- **No aspire con el aspirador líquidos inflamables o explosivos como, p. ej., gasolina, aceite, alcohol o disolvente. No aspire material en polvo caliente o ardiendo. No utilice el aspirador en recintos con peligro de explosión.** El material en polvo, los vapores o los líquidos pueden incendiarse o explotar.

ADVERTENCIA **Solamente utilice la toma de corriente para los fines estipulados en las instrucciones de uso.**

ADVERTENCIA **Desconecte inmediatamente el aspirador si rebosa espuma o agua, y vacíe el depósito.** En el caso contrario podría deteriorarse el aspirador.

ATENCIÓN **El aspirador solamente deberá utilizarse y guardarse en el interior.** Puede exponerse a una descarga eléctrica si penetra lluvia o humedad en la parte superior del aspirador.

ATENCIÓN **Limpie el flotador con regularidad y controle si está dañado.** De lo contrario podría verse afectada su función (ver figura 14, página 179).

- **Si fuese imprescindible utilizar el aspirador en un entorno húmedo, es necesario conectarlo a través de un fusible diferencial.** La aplicación de un fusible diferencial reduce el riesgo a recibir una descarga eléctrica.
- **Conecte el aspirador a una red conectada a tierra de forma reglamentaria.** La toma de corriente y los cables de prolongación deberán disponer de un conductor de protección que actúe correctamente.
- **Antes de cada uso inspeccione el estado del aspirador, del cable y del enchufe. No utilice el aspirador en caso de detectar un daño. No abra el aspirador por su propia cuenta, y solamente déjelo reparar por un profesional, empleando para ello, piezas de repuesto originales.** Los aspiradores, cables, o enchufes dañados comportan un mayor riesgo de electrocución.
- **No aplaste el cable ni pase por encima de él. No tire del cable para sacar el enchufe de la toma de corriente o para mover el aspirador.** Un cable dañado comporta un mayor riesgo de electrocución.
- **Saque el enchufe de la red antes de realizar un ajuste, cambiar de accesorio, o al guardar el aspirador.** Esta medida preventiva reduce el riesgo de conectar accidentalmente el aspirador.
- **Observe que esté bien ventilado el puesto de trabajo.**
- **Vigile a los niños.** Con ello se evita que los niños jueguen con el aspirador.
- **Solamente haga reparar su aspirador por un profesional cualificado y empleando piezas de repuesto originales.** Con ello se mantiene la seguridad del aspirador.

OBJ_BUCH-1321-001.book Page 22 Thursday, January 13, 2011 2:35 PM

- **El aspirador contiene polvo nocivo para la salud. Solamente deje que un profesional realice los trabajos de vaciado y mantenimiento, inclusive la eliminación del depósito. Se precisa del correspondiente equipo de protección. No utilice el aspirador sin tener montado íntegramente el sistema de filtros.** De lo contrario ello podría afectar a su salud.
- **Antes de la puesta en funcionamiento verifique que la manguera de aspiración se encuentre en perfecto estado. Deje montada la manguera de aspiración en el aspirador para evitar la salida fortuita de polvo.** En caso contrario podría llegar Ud. a inspirar polvo.
- **No utilice el aspirador para sentarse.** Podría dañar el aspirador.
- **Utilice el cable de red y la manguera de aspiración con cuidado.** Podría poner en peligro a otras personas.
- **No limpie el aspirador aplicando directamente un chorro de agua contra el mismo.** Puede exponerse a una descarga eléctrica si penetra agua en la parte superior del aspirador.

Instrucciones de seguridad y operación adicionales

- **¡Observe la tensión de red! La tensión de alimentación deberá coincidir con las indicaciones en la placa de características del aspirador.**
- **Al aspirar en seco deberá emplearse un saco colector de polvo. Si se utiliza un saco colector de polvo se mantiene limpio más tiempo el filtro de pliegues, se prolonga la operación con un elevado rendimiento de aspiración, y se facilita la eliminación del polvo.**
- **Antes de aspirar líquidos retire el saco colector de polvo y vacíe el depósito.**
- **El aspirador dispone de una función de soplado. No dejar salir el aire a escape libre (sin manguera conectada). Solamente utilice la función de soplado en combinación con una manguera limpia.** Los materiales en polvo pueden ser nocivos para la salud.
- **Para evitar la formación de moho, una vez finalizado el trabajo, saque el filtro de pliegues y déjelo secar completamente, especialmente antes de utilizarlo para aspirar en seco.**
- **Únicamente trabaje con el aspirador teniendo montado el filtro de pliegues.**
- **En el aspirador va integrada una toma de corriente con contacto de protección. Puede conectar a ella una herramienta eléctrica externa. El aspirador se conecta entonces automáticamente al poner en marcha la herramienta eléctrica. Tenga en cuenta la potencia máxima admisible de la herramienta eléctrica a conectar.**
- **El aspirador no deberá usarse como bomba de agua.** El aspirador ha sido concebido para aspirar agua junto con aire.
- **Limpie de vez en cuando el depósito con un detergente no abrasivo usual en el comercio, y déjelo secar.**

Símbolos

Los símbolos siguientes le ayudarán a entender las instrucciones de servicio al leerlas. Es importante que retenga en su memoria estos símbolos y su significado. La interpretación correcta de estos símbolos le ayudará a manejar mejor, y de forma más segura, el aspirador.

Simbología	Significado
	GAS 15 L: Aspirador universal
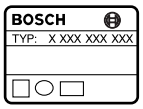	Nº de artículo

OBJ_BUCH-1321-001.book Page 23 Thursday, January 13, 2011 2:35 PM

Simbología	Significado
	ATENCIÓN **Lea íntegramente estas advertencias de peligro e instrucciones.** En caso de no atenerse a las advertencias de peligro e instrucciones siguientes, ello puede ocasionar una descarga eléctrica, un incendio y/o lesión grave.
	Aspirador de la clase L según IEC/EN 60335-2-69 para aspirar materiales en polvo nocivos para la salud en una concentración > 1 mg/m^3.
	No utilice el aspirador para sentarse ni para subirse a él.
	Antes de cualquier manipulación en el aspirador extraiga el enchufe de red de la toma de corriente
	Utilice unos protectores auditivos.
	Colóquese una mascarilla antipolvo.
	Dirección de movimiento
	Dirección de reacción
	Aplique fuerza al realizar este paso de trabajo.
I	Conexión
O	Desconexión
II	Conexión automática a distancia

Simbología	Significado
	Acción prohibida
	Acción permitida
	Acción siguiente a realizar
P_1	Potencia absorbida nominal
f	Frecuencia
	Capacidad bruta del depósito
	Capacidad neta
	Depresión máx.
	Caudal máx.
P	Potencia de aspiración
A	Superficie del filtro de pliegues
L	Categoría de polvo del filtro aspirador
	Grado de protección
/I	Símbolo para la clase de protección I (con conductor de protección)
	Peso según EPTA-Procedure 01/2003
BIA 020024 STAUBTECHNISCH GEPRÜFT	Nº de certificado de ensayo BIA para filtro/aspirador
L_{pA}	Nivel de presión sonora
K	Tolerancia

Material que se adjunta

Aspirador universal (ver figura 1)

La gama completa de accesorios opcionales se detalla en nuestro programa de accesorios.

OBJ_BUCH-1321-001.book Page 24 Thursday, January 13, 2011 2:35 PM

Utilización reglamentaria

El aparato ha sido diseñado para captar, aspirar, transportar y separar material en polvo seco no inflamable, que se corresponda con el valor de exposición límite general > 1 mg/m^3, como p. ej. polvo de materiales minerales con hidróxido de aluminio, polvos de grafito, de aluminio, de papel, hollín, polvo de pintura en polvo, de poliuretano, de fibra de vidrio a base de resina epóxica (ver ficha técnica de seguridad del fabricante), de fibra de carbono reforzada a base de resina epóxica (ver ficha técnica de seguridad del fabricante), polvo de pintura exento de sustancias cancerígenas, polvo de madera, líquidos no inflamables, y agua mezclada con aire. El aspirador ha sido ensayado en cuanto a sus propiedades técnicas para la aspiración de polvo, y corresponde a la categoría de polvo L.

El aspirador dispone de una función de soplado, p. ej. para secar superficies.

El aspirador viene equipado con una toma de corriente de conexión automática a distancia prevista para conectar a ella herramientas eléctricas dotadas con una función de aspiración.

Es apto para ser sometido a las elevadas exigencias que se presentan en el ámbito profesional, p. ej., en artesanía, industria y talleres.

En ningún caso deberá utilizarse el aspirador en recintos con peligro de explosión.

Datos técnicos

Los datos técnicos del producto se detallan en la tabla de la página 166.

Estos datos son válidos para una tensión nominal de [U] 230 V. Los valores pueden variar para otras tensiones y en ejecuciones específicas para ciertos países.

Preste atención al nº de artículo en la placa de características de su aspirador. Las denominaciones comerciales de algunos aspiradores pueden variar.

Declaración de conformidad CE

Declaramos bajo nuestra responsabilidad, que el producto descrito bajo “Datos técnicos” está en conformidad con las normas o documentos normalizados siguientes: EN 60335 y las directivas 2006/42/CE, 2004/108/CE, modificaciones inclusive.

Expediente técnico en:
Robert Bosch GmbH, PT/ESC,
D-70745 Leinfelden-Echterdingen

Dr. Egbert Schneider Senior Vice President Engineering	Dr. Eckerhard Strötgen Head of Product Certification

Robert Bosch GmbH, Power Tools Division
D-70745 Leinfelden-Echterdingen
09.12.2010

Información sobre el ruido

Los valores de medición del producto se detallan en la tabla de la página 166.

Valores de medición determinados según EN 60704.

Montaje y operación

Objetivo	Figura	Página
Extracción de las piezas-accesorio	1	167
Montaje del portamangueras	2	167
Montaje del saco colector de polvo	3	168
Aplicación del saco de evacuación	4	169
Eliminación del saco colector de polvo	5	169
Montaje de la manguera	6	170

OBJ_BUCH-1321-001.book Page 25 Thursday, January 13, 2011 2:35 PM

Objetivo	Figura	Página
Posición de transporte	7	171
Conexión/desconexión	8	171
Conexión de la herramienta eléctrica al aspirador; conexión automática a distancia	9	172 – 174
Regulación del caudal de aire	10	174
Función de soplado	11	175
Limpieza semiautomática del filtro	12	176
Cambio del filtro de pliegues	13	177 – 178
Limpieza del flotador	14	179 – 181
Selección de los accesorios opcionales	–	182

Localización de averías

- **Desconecte inmediatamente el aspirador si rebosa espuma o agua, y vacíe el depósito.** En el caso contrario podría deteriorarse el aspirador.
- **El aspirador viene equipado con un flotador. Al alcanzarse el nivel de llenado máximo se reduce la potencia de aspiración. Coloque el interruptor de conexión/desconexión en la posición “0” y vacíe el depósito.**
- **Reduzca el caudal de aire si la potencia de aspiración es tan grande que la herramienta eléctrica conectada se adhiere fuertemente a la superficie de trabajo.**
- **Si el rendimiento de aspiración disminuye active la limpieza del filtro semiautomática.**

Mantenimiento y limpieza

- **Siempre mantenga limpio el aspirador y las rejillas de ventilación para trabajar con eficacia y seguridad.**

Al menos una vez al año deberá someterse por el fabricante, o personal adiestrado al respecto, a un control de las propiedades técnicas para la aspiración de polvo como, p. ej., deterioro del filtro, hermeticidad del aspirador, y función del dispositivo de control.

En los aspiradores de la clase **L** que hayan estado ubicados en un entorno sucio deberán limpiarse todas las piezas y su exterior, o deberán ser tratados con medios de obturación. Al realizar trabajos de mantenimiento y reparación deberán desecharse todas aquellas piezas ensuciadas que no hayan podido ser limpiadas satisfactoriamente. Estas piezas deberán guardarse en bolsas herméticas y desecharse según corresponda a este tipo de residuo de acuerdo con las disposiciones vigentes al respecto.

Para su mantenimiento por el usuario, es necesario que el aspirador sea desmontado, limpiado y mantenido, dentro de lo viable, cuidando que ello no suponga un peligro para el personal de mantenimiento o demás personas. Antes de su desmontaje deberá limpiarse el aspirador para prevenir posibles riesgos. El local previsto para el desmontaje del aspirador deberá estar bien ventilado. Utilice un equipo de protección personal durante los trabajos de mantenimiento. Una vez concluidos los trabajos de mantenimiento deberá limpiarse el área en la que fueron realizados estos trabajos.

Si a pesar de los esmerados procesos de fabricación y control, el aspirador llegase a averiarse, la reparación deberá encargarse a un taller de servicio autorizado para herramientas eléctricas Bosch.

La sustitución de un cable de conexión deteriorado deberá ser realizada por Bosch o por un servicio técnico autorizado para herramientas eléctricas Bosch con el fin de garantizar la seguridad del aparato.

OBJ_BUCH-1321-001.book Page 26 Thursday, January 13, 2011 2:35 PM

Servicio técnico y atención al cliente

El servicio técnico le asesorará en las consultas que pueda Ud. tener sobre la reparación y mantenimiento de su producto, así como sobre piezas de recambio. Los dibujos de despiece e informaciones sobre las piezas de recambio las podrá obtener también en internet bajo:
www.bosch-pt.com
Nuestro equipo de asesores técnicos le orientará gustosamente en cuanto a la adquisición, aplicación y ajuste de los productos y accesorios.

Para cualquier consulta o pedido de piezas de repuesto es imprescindible indicar el n° de artículo de 10 dígitos que figura en la placa de características del aspirador.

España

Robert Bosch España, S.A.
Departamento de ventas
Herramientas Eléctricas
C/Hermanos García Noblejas, 19
28037 Madrid
Tel. Asesoramiento al cliente:
+34 (0901) 11 66 97
Fax: +34 (91) 902 53 15 54

Venezuela

Robert Bosch S.A.
Final Calle Vargas. Edf. Centro Berimer P.B.
Boleita Norte
Caracas 107
Tel.: +58 (02) 207 45 11

México

Robert Bosch S.A. de C.V.
Tel. Interior: +52 (01) 800 627 1286
Tel. D.F.: +52 (01) 52 84 30 62
E-Mail: arturo.fernandez@mx.bosch.com

Argentina

Robert Bosch Argentina S.A.
Av. Córdoba 5160
C1414BAW Ciudad Autónoma de Buenos Aires
Atención al Cliente
Tel.: +54 (0810) 555 2020
E-Mail: herramientas.bosch@ar.bosch.com

Perú

Autorex Peruana S.A.
República de Panamá 4045,
Lima 34
Tel.: +51 (01) 475-5453
E-Mail: vhe@autorex.com.pe

Chile

EMASA S.A.
Irarrázaval 259 – Ñuñoa
Santiago
Tel.: +56 (02) 520 3100
E-Mail: emasa@emasa.cl

Eliminación

El aspirador, los accesorios y los embalajes deberán someterse a un proceso de recuperación que respete el medio ambiente.

¡No arroje el aspirador a la basura!

Sólo para los países de la UE:

Conforme a la Directiva Europea 2002/96/CE sobre aparatos eléctricos y electrónicos inservibles, tras su transposición en ley nacional, deberán acumularse por separado las herramientas eléctricas para ser sometidas a un reciclaje ecológico.

Reservado el derecho de modificación.

OBJ_BUCH-1321-001.book Page 27 Thursday, January 13, 2011 2:35 PM

Indicações de segurança

Devem ser lidas todas as indicações de advertência e todas as instruções. O desrespeito das advertências e instruções apresentadas abaixo pode causar choque eléctrico, incêndio e/ou graves lesões.

Guarde bem estas instruções.

- **Não aspirar pó de faia ou de carvalho, pó de pedras nem asbesto.** Estas substâncias são consideradas como sendo cancerígenas.

ATENÇÃO **O aspirador só deve ser utilizado se a pessoa a utilizá-lo tiver obtido informações suficientes a respeito da utilização do aspirador, das substâncias a serem aspiradas e a sua respectiva eliminação.** Uma instrução minuciosa reduz o risco de erros de operação e de lesões.

- **Crianças e pessoas que, devido às suas capacidades físicas, sensoriais ou mentais, ou inexperiência ou desconhecimento, não estejam em condições de operar o aspirador com segurança, não devem usar este aspirador sem supervisão ou orientação de uma pessoal responsável.** Caso contrário há perigo de um erro de operação e de lesões.

ATENÇÃO **O aspirador é apropriado para aspirar substâncias secas e, através de medidas apropriadas, também para aspirar líquidos.** A penetração de líquidos aumenta o risco de um choque eléctrico.

- **Com o aspirador não devem ser aspirados líquidos inflamáveis nem cancerígenos, como por exemplo gasolina, óleo, álcool, solventes. Não aspirar pós quentes ou inflamáveis. Não operar o aspirador em áreas com risco de explosão.** Os pós, os vapores ou os líquidos podem se inflamar ou explodir.

ATENÇÃO **Só utilizar a tomada para as finalidades determinadas nas instruções de serviço.**

ATENÇÃO **Desligar imediatamente o aspirador assim que sair espuma ou água e esvaziar o depósito.** Caso contrário é possível que o aspirador seja danificado.

ATENÇÃO **O aspirador só deve ser utilizado e guardado em interiores.** A infiltração de chuva ou humidade na parte superior do aspirador aumenta o risco de um choque eléctrico.

ATENÇÃO **Limpar regularmente o flutuador e controlar se apresenta danos.** Caso contrário a função pode ser prejudicada (veja figura 14, página 179).

- **Se não for possível evitar o funcionamento do aspirador em áreas húmidas, deverá ser utilizado um disjuntor de corrente de avaria.** A utilização de um disjuntor de corrente de avaria reduz o risco de um choque eléctrico.
- **Conectar o aspirador a uma rede de corrente eléctrica correctamente ligada à terra.** A tomada e o cabo de extensão devem ter um condutor de protecção que funcione.
- **Antes de cada utilização é necessário controlar o aspirador, o cabo e a ficha. Não utilizar o aspirador se forem verificados danos. Não abrir pessoalmente o aspirador e só permita que seja reparado por pessoal qualificado e que só sejam utilizadas peças sobressalentes originais.** Aspiradores, cabos e fichas danificados aumentam o risco de um choque eléctrico.
- **Não atropelar nem esmagar o cabo. Não puxar pelo cabo para retirar a ficha da tomada nem para deslocar o aspirador.** Cabos danificados aumentam o risco de um choque eléctrico.
- **Puxar a ficha da tomada antes de executar ajustes no aparelho, de substituir acessórios ou de guardar o aspirador.** Esta medida de segurança evita o arranque involuntário do aspirador.
- **Assegurar uma boa ventilação no local de trabalho.**
- **Supervisionar as crianças.** Assim é assegurado que as crianças não brinquem com o aspirador.
- **Só permita que o aspirador seja reparado por pessoal especializado e qualificado e só com peças de reposição originais.** Desta forma é assegurada a segurança do aspirador.

OBJ_BUCH-1321-001.book Page 28 Thursday, January 13, 2011 2:35 PM

- **O aspirador contém pó nocivo à saúde. Os processos de esvaziamento e de manutenção, inclusive a eliminação do reservatório de pó só devem ser executados por especialistas. É necessário um respectivo equipamento de protecção. O aspirador não deve ser operado sem o completo sistema de filtros.** Caso contrário estará pondo em risco a sua saúde.
- **Antes da colocação em funcionamento deverá verificar se a mangueira de aspiração está em perfeito estado. Para isto deverá sempre deixar a mangueira de aspiração montada no aspirador, para que não possa escapar pó acidentalmente.** Caso contrário, poderá inalar o pó.
- **Não utilizar o aspirador como assento.** O aspirador pode ser danificado.
- **Utilizar o cabo de rede e a mangueira de aspiração com muito cuidado.** É possível que outras pessoas sejam colocadas em perigo.
- **Não limpar o aspirador com um jacto de água directo.** A infiltração de água na parte superior do aspirador aumenta o risco de choque eléctrico.

Indicações de segurança e de trabalho adicionais

- **Observar a tensão de rede! A tensão da fonte de corrente deve coincidir com a indicada na chapa de identificação do aspirador.**
- **Para a aspiração a seco deveria ser utilizado um saco de pó. Com a utilização do saco de pó o filtro de pregas permanece limpo durante mais tempo, a potência de aspiração é mantida por mais tempo e a eliminação do pó é facilitada.**
- **Antes de aspirar em molhado deverá remover o saco de pó e esvaziar o depósito.**
- **O aspirador possui uma função de sopro. Não soprar o ar evacuado no ar. A função de sopro só deve ser utilizada com uma mangueira limpa.** Pós podem ser nocivos à saúde.
- **Após aspirar, deverá retirar o filtro de pregas, para evitar a formação de mofo e permitir que possa secar bem; especialmente antes de ser utilizado para aspirar a seco.**
- **Só operar o aspirador com o filtro de pregas montado.**
- **No aspirador está integrada uma tomada de contacto de segurança. Esta tomada serve para a conexão de uma ferramenta eléctrica externa. O aspirador é ligado automaticamente através da ferramenta eléctrica conectada. Observe a máxima potência de conexão admissível da ferramenta eléctrica conectada.**
- **O aspirador não deve ser utilizado como bomba de água.** O aspirador é destinado para aspirar uma mistura de ar e água.
- **Limpar o contentor periodicamente com um produto de limpeza de tipo comercial, não abrasivo, e permita que possa secar.**

Símbolos

Os símbolos a seguir são importantes para a leitura e para a compreensão destas instruções de serviço. Os símbolos e os seus significados devem ser memorizados. A interpretação correcta dos símbolos facilita a utilização do aspirador de forma melhor e mais segura.

Símbolo	Significado
	GAS 15 L: Aspirador universal
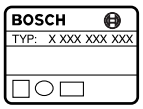	Nº do produto

OBJ_BUCH-1321-001.book Page 29 Thursday, January 13, 2011 2:35 PM

Símbolo	Significado
	CUIDADO **Devem ser lidas todas as indicações de advertência e todas as instruções.** O desrespeito das advertências e instruções apresentadas abaixo pode causar choque eléctrico, incêndio e/ou graves lesões.
	Aspirador da classe de protecção L, conforme IEC/EN 60335-2-69, para aspirar pós nocivos à saúde > 1 mg/m^3
	Não utilizar o aspirador como assento nem subir nele
	Antes de todos trabalhos no aspirador deverá puxar a ficha de rede da tomada
	Usar protecção auricular.
	Usar uma máscara de protecção contra pó.
	Direcção do movimento
	Direcção da reacção
	Fazer força para este passo de trabalho.
I	Ligar
O	Desligar
II	Automatismo de comando remoto
	Acção proibida

Símbolo	Significado
	Acção permitida
	próximo passo de acção
P_1	Potência nominal consumida
f	Frequência
	Volume do depósito (Bruto)
	Volume líquido
	máx. baixa pressão
	máx. vazão
P	Potência de aspiração
A	Área do filtro de pregas
L	Classe de pó de filtro do aspirador
	Tipo de protecção
/I	Símbolo para classe de protecção I (com ligação à terra de segurança)
	Peso conforme EPTA-Procedure 01/2003
BIA 020024 STAUBTECHNISCH GEPRÜFT	N° do certificado de teste BIA para filtro/aspirador
L_{pA}	Nível de pressão acústica
K	Incerteza

Volume de fornecimento

Aspirador universal (veja figura 1)

Todos os acessórios encontram-se no nosso programa de acessórios.

OBJ_BUCH-1321-001.book Page 30 Thursday, January 13, 2011 2:35 PM

Utilização conforme as disposições

O aparelho é destinado para detectar, aspirar, transportar e separar pós secos não inflamáveis, que correspondem ao valor limite geral de exposição de > 1 mg/m^3, como por ex. pós de substâncias minerais com hidróxido de alumínio, pós de grafite, pós de alumínio, pós de papel, pós de fuligem, pós de verniz em pó, pós de poliuretano, pós de plástico reforçado com fibra de vidro a base de resina epoxi (veja a ficha de dados de segurança do fabricante), pós de plástico reforçado com fibras de carbono a base de resina epoxi (veja a ficha de dados de segurança do fabricante), pós de vernizes sem componentes cancerígenos, pós de madeira e líquidos não inflamáveis e uma mistura de água e ar. O aspirador foi testado com técnica de pó e corresponde à classe de pó L.

O aspirador tem uma função de sopro, por ex. para secar superfícies.

O aspirador possui uma tomada com um automatismo de controle remoto para a conexão de uma ferramenta eléctrica com função de aspiração.

Ele é apropriado para as elevadas exigências da aplicação comercial, por ex. em artesanato, indústria e em oficinas.

O aspirador não deve ser utilizado em recintos com perigo de explosão.

Dados técnicos

Os dados técnicos do produto encontram-se na tabela da página 166.

As indicações valem para tensões nominais [U] de 230 V. Estas indicações podem variar dependendo de tensões inferiores e dos modelos específicos dos países.

Observar o número de produto na placa de características do seu aspirador. A designação comercial de aspiradores individuais pode variar.

Declaração de conformidade CE

Declaramos sob nossa exclusiva responsabilidade que o produto descrito nos “Dados técnicos” cumpre as seguintes normas ou documentos normativos: EN 60335 e as directivas 2006/42/CE, 2004/108/CE inclusive todas as suas alterações.

Processo técnico em:
Robert Bosch GmbH, PT/ESC,
D-70745 Leinfelden-Echterdingen

Dr. Egbert Schneider	Dr. Eckerhard Strötgen
Senior Vice President	Head of Product
Engineering	Certification

Robert Bosch GmbH, Power Tools Division
D-70745 Leinfelden-Echterdingen
09.12.2010

Informação sobre ruídos

Os valores de medição do produto encontram-se na tabela da página 166.

Valores de medição averiguados conforme EN 60704.

Montagem de funcionamento

Meta de acção	Figura	Página
Retirar os acessórios	1	167
Montar o porta-mangueira	2	167
Introduzir o saco de pó	3	168
Colocar o saco de eliminação	4	169
Eliminar o saco de pó	5	169

OBJ_BUCH-1321-001.book Page 31 Thursday, January 13, 2011 2:35 PM

Meta de acção	Figura	Página
Montar a mangueira	6	170
Posição de transporte	7	171
Ligar e desligar	8	171
Conectar a ferramenta eléctrica no aspirador, automatismo de controlo remoto	9	172 – 174
Regular a quantidade de ar	10	174
Função de sopro	11	175
Limpeza semi-automática do filtro	12	176
Substituir o filtro de pregas	13	177 – 178
Limpar o flutuador	14	179 – 181
Seleccionar acessórios	–	182

Detecção de falhas

- **Desligar imediatamente o aspirador assim que sair espuma ou água e esvaziar o depósito.** Caso contrário é possível que o aspirador seja danificado.
- **O aspirador está equipado com um flutuador. A potência de aspiração é reduzida ao ser alcançada a máxima altura de enchimento. Bascular o interruptor de ligar-desligar “0” e esvaziar o contentor.**
- **Se a força de aspiração for tão grande, de modo que a ferramenta elétrica conectada seja demasiadamente sugada à superfície de trabalho, a quantidade de ar deverá ser regulada.**
- **Activar a limpeza semi-automática do filtro assim que a potência de aspiração diminuir.**

Manutenção e limpeza

- **Manter o aspirador e as aberturas de ventilação sempre limpas, para trabalhar bem e de forma segura.**

No mínimo uma vez por ano deve ser realizado um controlo técnico de pó, pelo fabricante ou por uma pessoa devidamente instruída, para p. ex. verificar se há danos no filtro, e controlar a estanqueidade do aspirador e o funcionamento do dispositivo de controlo.

No caso de aspiradores da classe **L**, que se encontrarem em áreas insalubres, deveria se limpar a parte de fora assim como todas os componentes da máquina ou tratar com produtos vedantes. Todas as peças sujas, que, aquando da execução de trabalhos de manutenção e de reparação, não puderem ser suficientemente limpas, devem ser eliminadas. Estas peças devem ser eliminadas dentro de sacos impermeáveis, de acordo com as directivas vigentes para a eliminação deste tipo de detritos.

Para a manutenção pelo utilizador é necessário que o aspirador seja desmontado, limpo e mantido, o quanto possível, sem que haja perigo para o pessoal de manutenção nem para outras pessoas. Antes de ser desmontado, o aspirador deveria ser limpo, para evitar eventuais perigos. O recinto no qual o aspirador é desmontado, deveria ter uma boa ventilação. Usar um equipamento de protecção pessoal durante a manutenção. A área de trabalho deve ser limpa após a manutenção.

Se o aspirador falhar apesar de cuidadosos processos de fabricação e de teste, a reparação deverá ser executada por uma oficina de serviço autorizada para ferramentas eléctricas Bosch.

Se for necessário substituir o cabo de conexão, isto deverá ser realizado pela Bosch ou por uma oficina de serviço pós-venda autorizada para todas as ferramentas eléctricas Bosch para evitar riscos de segurança.

OBJ_BUCH-1321-001.book Page 32 Thursday, January 13, 2011 2:35 PM

Serviço pós-venda e assistência ao cliente

O serviço pós-venda responde às suas perguntas a respeito de serviços de reparação e de manutenção do seu produto, assim como das peças sobressalentes. Desenhos explodidos e informações sobre peças sobressalentes encontram-se em:
www.bosch-pt.com
A nossa equipa de consultores Bosch esclarece com prazer todas as suas dúvidas a respeito da compra, aplicação e ajuste dos produtos e acessórios.

Para todas as questões e encomendas de peças sobressalentes é imprescindível indicar o número de produto de 10 dígitos como consta na placa de características do aspirador.

Portugal

Robert Bosch LDA
Avenida Infante D. Henrique
Lotes 2E – 3E
1800 Lisboa
Tel.: +351 (021) 8 50 00 00
Fax: +351 (021) 8 51 10 96

Brasil

Robert Bosch Ltda.
Caixa postal 1195
13065-900 Campinas
Tel.: +55 (0800) 70 45446
www.bosch.com.br/contacto

Eliminação

Aspiradores, acessórios e embalagens devem ser enviados a uma reciclagem ecológica de matéria prima.

Não deitar o aspirador no lixo doméstico!

Apenas países da União Europeia:

De acordo com a directiva europeia 2002/96/CE para aparelhos eléctricos e electrónicos velhos, e com as respectivas realizações nas leis nacionais, as ferramentas eléctricas que não servem mais para a utilização, devem ser enviadas separadamente a uma reciclagem ecológica.

Sob reserva de alterações.

OBJ_BUCH-1321-001.book Page 33 Thursday, January 13, 2011 2:35 PM

Norme di sicurezza

Leggere tutte le avvertenze di pericolo e le istruzioni operative. In caso di mancato rispetto delle avvertenze di pericolo e delle istruzioni operative si potrà creare il pericolo di scosse elettriche, incendi e/o incidenti gravi.

Custodire accuratamente le presenti istruzioni.

- **Non aspirare polvere di legno di faggio, di quercia, polvere minerale o amianto.** Queste sostanze sono considerate cancerogene.

AVVERTENZA **Utilizzare l'aspiratore solamente se si hanno informazioni sufficienti per l'uso dell'aspiratore, relativamente alle sostanze da aspirare ed il loro smaltimento sicuro.** Un'istruzione accurata riduce usi errati e lesioni.

- **Bambini e persone che a causa delle loro capacità fisiche, sensoriali o mentali oppure a cui manchi esperienza o conoscenza non sono in grado di utilizzare l'aspiratore in modo sicuro, non devono utilizzare questo aspiratore senza la sorveglianza oppure l'istruzione da parte di una persona responsabile.** In caso contrario esiste il pericolo di impiego errato e di lesioni.

AVVERTENZA **L'aspiratore è adatto per l'aspirazione di materiali asciutti e, tramite misure adatte, anche per l'aspirazione di liquidi.** La penetrazione di liquidi aumenta il rischio di una scossa elettrica.

- **Non aspirare con l'aspiratore liquidi infiammabili oppure esplosivi, come ad esempio benzina, olio, alcool, solventi. Non aspirare polvere bollenti oppure brucianti. Non mettere in funzione l'aspiratore in locali soggetti al pericolo di esplosioni.** Le polveri, i vapori oppure i liquidi si possono infiammare oppure esplodere.

AVVERTENZA **Utilizzare la presa di corrente esclusivamente per gli scopi stabiliti nelle istruzioni per l'uso.**

AVVERTENZA **Spegnere immediatamente l'aspiratore non appena fuoriesce schiuma oppure acqua e svuotare il serbatoio.** In caso contrario l'aspiratore potrebbe venire danneggiato.

ATTENZIONE **L'aspiratore può essere impiegato e custodito esclusivamente in ambienti interni.** La penetrazione di pioggia o di umidità nella parte superiore dell'aspiratore aumenta il rischio di una scossa elettrica.

ATTENZIONE **Pulire regolarmente il galleggiante e controllare se lo stesso è danneggiato.** In caso contrario può esserne pregiudicato il funzionamento. (vedi figura 14, pagina 179).

- **Qualora non fosse possibile evitare di utilizzare l'aspiratore in ambiente umido, utilizzare un interruttore di sicurezza per correnti di guasto.** L'uso di un interruttore di sicurezza per correnti di guasto riduce il rischio di una scossa elettrica.
- **Collegare l'aspiratore ad una rete elettrica regolarmente collegata a terra.** La presa di corrente ed il cavo di prolunga devono essere dotati di un conduttore di protezione funzionante.
- **Prima di ogni impiego controllare l'aspiratore, cavo e spina. Non utilizzare l'aspiratore qualora fossero riscontrati dei danni. Non aprire da soli l'aspiratore e farlo riparare solo da personale specializzato impiegando esclusivamente pezzi di ricambio originali.** Aspiratori, cavi e spine danneggiati aumentano il rischio di una scossa elettrica.
- **Non passare con un veicolo sul cavo oppure non schiacciarlo. Non tirare il cavo per estrarre la spina dalla presa oppure per muovere l'aspiratore.** Cavi danneggiati aumentano il rischio di una scossa elettrica.
- **Estrarre sempre la spina dalla presa della corrente prima di procedere ad operazioni di regolazione sull'apparecchio, prima di sostituire parti accessorie oppure prima di riporre l'aspiratore.** Tale precauzione eviterà che l'aspiratore possa essere messo in funzione inavvertitamente.
- **Provvedere per una buona aerazione sul posto di lavoro.**
- **Sorvegliare i bambini.** In questo modo viene assicurato che i bambini non giocano con l'aspiratore.

OBJ_BUCH-1321-001.book Page 34 Thursday, January 13, 2011 2:35 PM

- **Fare riparare l'aspiratore solo ed esclusivamente da personale specializzato e solo impiegando pezzi di ricambio originali.** In tale maniera potrà essere salvaguardata la sicurezza dell'aspirapolvere.
- **L'aspiratore contiene polvere nociva per la salute. Operazioni di svuotamento e di manutenzione, inclusa la rimozione del contenitore di raccolta polvere, devono essere effettuate esclusivamente da persone esperte. È necessario indossare una protezione adeguata. Non mettere in funzione l'aspiratore senza il completo sistema di filtraggio.** In caso contrario viene messa in pericolo la salute.
- **Prima della messa in funzione controllare le perfette condizioni del tubo flessibile di aspirazione. Durante questo controllo lasciare montato il tubo flessibile di aspirazione in modo da impedire che la polvere possa fuoriuscire accidentalmente.** In caso contrario è possibile inalare polvere.
- **Non utilizzare l'aspiratore per sedersi.** È possibile danneggiare l'aspiratore.
- **Utilizzare con cura il cavo elettrico ed il tubo flessibile di aspirazione.** Con gli stessi è possibile mettere in pericolo altre persone.
- **Non pulire l'aspiratore con un getto d'acqua orientato direttamente.** La penetrazione di acqua nella parte superiore dell'aspiratore aumenta il rischio di una scossa elettrica.

Ulteriori indicazioni di sicurezza ed istruzioni operative

- **Osservare la tensione di rete! La tensione riportata sulla targhetta di identificazione dell'aspiratore deve corrispondere alla tensione della rete elettrica di alimentazione.**
- **Per l'aspirazione a secco si dovrebbe impiegare un sacchetto per la polvere. Utilizzando un sacchetto per la polvere il filtro pieghettato rimane più a lungo libero prolungando la potenza di aspirazione e facilitando lo smaltimento della polvere.**
- **Prima di iniziare l'aspirazione di liquidi è necessario togliere il sacchetto per la polvere e svuotare il serbatoio.**
- **L'aspiratore dispone di una funzione di soffiaggio. Non soffiare l'aria di scarico nell'ambiente libero. Utilizzare la funzione di soffiaggio esclusivamente con un tubo flessibile pulito.** Polveri possono essere dannose per la salute.
- **Dopo l'aspirazione rimuovere il filtro pieghettato per evitare la formazione di muffa e lasciarlo asciugare bene, in modo particolare prima di utilizzarlo per l'aspirazione a secco.**
- **Mettere in funzione l'aspiratore esclusivamente con filtro pieghettato montato.**
- **Nell'aspiratore è integrata una presa con contatto a terra. La stessa consente il collegamento di un elettroutensile esterno. L'aspiratore viene messo automaticamente in funzione tramite l'elettroutensile collegato. Rispettare la massima potenza allacciata ammissibile dell'elettroutensile collegato.**
- **L'aspiratore non deve essere utilizzato come pompa per l'acqua.** L'aspiratore è idoneo per l'aspirazione di miscele di acqua ed aria.
- **Lavare ogni tanto il serbatoio utilizzando detergenti non abrasivi comunemente in commercio e lasciarlo asciugare bene.**

Simboli

I simboli sotto indicati sono necessari alla lettura ed alla comprensione delle istruzioni d'uso. È importante conoscere bene i simboli ed il rispettivo significato. Un'interpretazione corretta dei simboli contribuisce ad utilizzare meglio ed in modo più sicuro l'aspiratore.

Simbolo	Significato
	GAS 15 L: Aspiratore multiuso

OBJ_BUCH-1321-001.book Page 35 Thursday, January 13, 2011 2:35 PM

Simbolo	Significato
BOSCH TYP: X XXX XXX XXX	Codice prodotto
	ATTENZIONE **Leggere tutte le avvertenze di pericolo e le istruzioni operative.** In caso di mancato rispetto delle avvertenze di pericolo e delle istruzioni operative si potrà creare il pericolo di scosse elettriche, incendi e/o incidenti gravi.
L L	Aspiratore della classe di polveri L secondo IEC/ EN 60335-2-69 per l'aspirazione di polveri nocive per la salute > 1 mg/m^3
	Non utilizzare l'aspiratore per sedersi oppure come sgabello
	Prima di tutti gli interventi all'aspiratore staccare la spina dalla presa di corrente
	Portare protezione per l'udito.
	Indossare una maschera di protezione contro la polvere.
	Direzione di movimento
	Direzione di reazione
	Per l'operazione utilizzare forza.
I	Accensione
O	Spegnimento

Simbolo	Significato
II	Dispositivo di avviamento a distanza
	Operazione vietata
	Operazione permessa
	Prossima operazione
P_1	Potenza nominale assorbita
f	Frequenza
	Capacità serbatoio (lordo)
	Volume netto
	max. depressione
	max. portata
P	Potenza di aspirazione
A	Filtro pieghettato piatto
L	Classe polvere filtro aspiratore
	Tipo di protezione
/I	Simbolo per classe di protezione I (con conduttore di protezione)
	Peso in funzione della EPTA-Procedure 01/2003
BIA-PRÜFZEICHEN BIA 020024 STAUBTECHNISCH GEPRÜFT	Attestato di collaudo BIA No. per filtro/aspiratore
L_{pA}	Livello di pressione acustica
K	Insicurezza della misura

Volume di fornitura

Aspiratore multiuso (vedi figura 1)

L'accessorio completo è contenuto nel nostro programma accessori.

OBJ_BUCH-1321-001.book Page 36 Thursday, January 13, 2011 2:35 PM

Uso conforme alle norme

L'apparecchio è idoneo per raccogliere, aspirare, trasportare e separare polveri asciutte non infiammabili che corrispondono al valore limite d'esplosione di > 1 mg/m^3, come ad es. polveri di materiale minerale con idrossido di alluminio, polveri di grafite, polveri di alluminio, polveri di carta, polveri di fuliggine, polveri di vernici in polvere, polveri di poliuretano, polveri PRFV a base di resina epossidica (vedi scheda tecnica di sicurezza del produttore), polveri CFK a base di resina epossidica (vedi scheda tecnica di sicurezza del produttore), polveri di vernice non contenenti componenti cancerogeni, polveri di legno e liquidi non infiammabili nonché miscele di acqua ed aria. L'aspiratore è stato controllato dal punto di vista della tecnica dell'aspirazione polveri e corrisponde alla categoria polvere L.

L'aspiratore ha una funzione di soffiaggio, p. es. per asciugare superfici.

L'aspiratore dispone di una presa con dispositivo di avviamento a distanza per il collegamento di un elettroutensile con funzione di aspirazione.

Lo stesso è adatto per elevate sollecitazioni nel campo di impiego industriale come p. es. nell'artigianato, industria ed officine.

In linea di massima l'aspiratore non deve essere impiegato in ambienti soggetti al pericolo di esplosione.

Dati tecnici

I dati tecnici del prodotto sono indicati nella tabella a pagina 166.

I dati sono validi per una tensione nominale [U] di 230 V. In caso di tensioni differenti e di modelli specifici dei paesi di impiego, questi dati possono variare.

Si prega di tenere presente il codice prodotto applicato sulla targhetta di identificazione dell'aspiratore in dotazione. Le denominazioni commerciali dei singoli aspiratori possono essere differenti.

Dichiarazione di conformità CE

Assumendone la piena responsabilità, dichiariamo che il prodotto descritto nei «Dati tecnici» è conforme alle seguenti normative ed ai relativi documenti: EN 60335 e le direttive 2006/42/CE, 2004/108/CE comprese le loro modifiche.

Fascicolo tecnico presso:
Robert Bosch GmbH, PT/ESC,
D-70745 Leinfelden-Echterdingen

Dr. Egbert Schneider	Dr. Eckerhard Strötgen
Senior Vice President	Head of Product
Engineering	Certification

Robert Bosch GmbH, Power Tools Division
D-70745 Leinfelden-Echterdingen
09.12.2010

Informazione sulla rumorosità

I valori di misura del prodotto sono indicati nella tabella a pagina 166.

Valori misurati conformemente alla norma EN 60704.

Montaggio ed uso

Scopo dell'operazione	Figura	Pagina
Rimozione delle parti accessorie	1	167
Montaggio del supporto del tubo flessibile	2	167
Inserimento del sacchetto per la polvere	3	168
Inserimento del sacchetto per lo smaltimento	4	169
Smaltimento del sacchetto per la polvere	5	169

OBJ_BUCH-1321-001.book Page 37 Thursday, January 13, 2011 2:35 PM

Scopo dell'operazione	Figura	Pagina
Montaggio del tubo flessibile	6	170
Posizione per il trasporto	7	171
Accensione/spegnimento	8	171
Collegamento dell'elettroutensile all'aspiratore, dispositivo di avviamento a distanza	9	172 – 174
Regolazione del flusso d'aria	10	174
Funzione di soffiaggio	11	175
Pulizia semiautomatica del filtro	12	176
Sostituzione del filtro pieghettato	13	177 – 178
Pulizia del galleggiante	14	179 – 181
Selezione accessori	–	182

Individuazione del guasto

- **Spegnere immediatamente l'aspiratore non appena fuoriesce schiuma oppure acqua e svuotare il serbatoio.** In caso contrario l'aspiratore potrebbe venire danneggiato.
- **L'aspiratore è dotato di un galleggiante. Al raggiungimento del massimo livello di riempimento si riduce la potenza di aspirazione, Mettere l'interruttore di avvio-/arresto in posizione «0» e svuotare il serbatoio.**
- **Nel caso in cui la forza di aspirazione dovesse essere così elevata che l'elettroutensile collegato aspira eccessivamente sulla superficie di lavoro, regolare la portata d'aria.**
- **In caso di potenza di aspirazione che si riduce sensibilmente attivare la pulizia semiautomatica del filtro.**

Manutenzione e pulizia

- **Per lavorare bene ed in modo sicuro mantenere l'aspiratore e le fessure di aerazione pulite.**

Almeno una volta all'anno è necessario che il produttore oppure personale adeguatamente addestrato sottoponga la tecnica di aspirazione ad un adeguato controllo per verificare p. es. se il filtro è esente da danni, se l'aspiratore è ermetico e se il dispositivo di controllo funziona correttamente.

In caso di aspiratori della classe **L**, che si trovano in ambienti soggetti a forte tasso di sporcizia, si dovrebbe pulire accuratamente sia la parte esterna che tutti i componenti della macchina oppure trattarla con sigillanti. Effettuando gli interventi di manutenzione e riparazione devono essere smaltite tutte le parti che non possono essere più pulite a sufficienza. Tali parti devono essere chiuse in sacchetti ermetici e smaltiti in conformità alle disposizioni vigenti per lo smaltimento di rifiuti di questo tipo.

Ai fini della manutenzione da parte dell'utente, l'aspiratore deve essere smontato, pulito e controllato per quanto possibile ed avendo cura di non causare pericoli al personale addetto alla manutenzione o ad altre persone. Prima dello smontaggio, l'aspiratore dovrebbe essere pulito al fine di prevenire eventuali pericoli. Il locale in cui viene smontato l'aspiratore dovrebbe essere ben arieggiato. Durante la manutenzione, indossare un equipaggiamento di protezione personale. Dopo interventi di manutenzione è necessario effettuare una pulizia accurata dell'ambiente di manutenzione.

Se nonostante gli accurati procedimenti di produzione e di controllo l'aspiratore dovesse guastarsi, la riparazione va fatta effettuare da un punto di assistenza autorizzato per gli elettroutensili Bosch.

OBJ_BUCH-1321-001.book Page 38 Thursday, January 13, 2011 2:35 PM

Qualora si rendesse necessaria una sostituzione del cavo di collegamento, la stessa deve essere effettuata dalla Bosch oppure da un centro di assistenza clienti autorizzato per elettroutensili Bosch per evitare pericoli per la sicurezza.

Servizio di assistenza ed assistenza clienti

Il servizio di assistenza risponde alle Vostre domande relative alla riparazione ed alla manutenzione del Vostro prodotto nonché concernenti le parti di ricambio. Disegni in vista esplosa ed informazioni relative alle parti di ricambio sono consultabili anche sul sito:
www.bosch-pt.com
Il team assistenza clienti Bosch è a Vostra disposizione per rispondere alle domande relative all'acquisto, impiego e regolazione di apparecchi ed accessori.

Per ogni tipo di richiesta o di ordinazione di pezzi di ricambio, è indispensabile comunicare sempre il codice prodotto a dieci cifre riportato sulla targhetta di fabbricazione dell'aspiratore.

Italia

Officina Elettroutensili
Robert Bosch S.p.A. c/o GEODIS
Viale Lombardia 18
20010 Arluno
Tel.: +39 (02) 36 96 26 63
Fax: +39 (02) 36 96 26 62
Fax: +39 (02) 36 96 86 77
E-Mail: officina.elettroutensili@it.bosch.com

Svizzera

Tel.: +41 (044) 8 47 15 13
Fax: +41 (044) 8 47 15 53

Smaltimento

Avviare ad un riciclaggio rispettoso dell'ambiente aspiratore, accessori ed imballaggi non più necessari.

Non gettare l'aspiratore tra i rifiuti domestici!

Solo per i Paesi della CE:

Conformemente alla norma della direttiva 2002/96/CE sui rifiuti di apparecchiature elettriche ed elettroniche (RAEE) ed all'attuazione del recepimento nel diritto nazionale, gli elettroutensili diventati inservibili devono essere raccolti separatamente ed essere inviati ad una riutilizzazione ecologica.

Con ogni riserva di modifiche tecniche.

OBJ_BUCH-1321-001.book Page 39 Thursday, January 13, 2011 2:35 PM

Veiligheidsvoorschriften

Lees alle veiligheidswaarschuwingen en alle voorschriften. Als de waarschuwingen en voorschriften niet worden opgevolgd, kan dit een elektrische schok, brand of ernstig letsel tot gevolg hebben.

Bewaar deze voorschriften goed.

- **Zuig geen beukenhout-, eikenhout-, steenstof of asbest.** Deze stoffen gelden als kankerverwekkend.

WAARSCHUWING **Gebruik de zuiger alleen indien u voldoende informatie over het gebruik van de zuiger, de te zuigen stoffen en de veilige afvoer van deze stoffen heeft ontvangen.** Een zorgvuldige instructie vermindert de kans op verkeerde bediening en lichamelijk letsel.

- **Kinderen en personen die op grond van hun fysieke, zintuiglijke of geestelijke vermogens, hun onervarenheid of hun gebrek aan kennis niet in staat zijn de zuiger veilig te bedienen, mogen deze zuiger niet zonder toezicht of instructie door een verantwoordelijke persoon gebruiken.** Anders bestaat het gevaar van verkeerde bediening en lichamelijk letsel.

WAARSCHUWING **De zuiger is geschikt voor het zuigen van droge stoffen. De zuiger is met geschikte maatregelen ook geschikt voor het zuigen van vloeistoffen.** Het binnendringen van vloeistoffen vergroot het risico van een elektrische schok.

- **Zuig met de zuiger geen brandbare of explosieve vloeistoffen, zoals benzine, olie, alcohol en oplosmiddelen. Zuig geen heet of brandend stof. Gebruik de zuiger niet in een explosiegevaarlijke ruimte.** Het stof, de dampen of de vloeistoffen kunnen ontbranden of exploderen.

WAARSCHUWING **Gebruik het stopcontact alleen voor de in de gebruiksaanwijzing vastgelegde doeleinden.**

WAARSCHUWING **Schakel de zuiger onmiddellijk uit zodra er schuim of water naar buiten komt en maak het reservoir leeg.** De zuiger kan anders beschadigd raken.

LET OP **De zuiger mag alleen binnenshuis gebruikt en bewaard worden.** Het binnendringen van regen of vocht in het bovenste deel van de zuiger vergroot het risico van een elektrische schok.

LET OP **Reinig de vlotter regelmatig en controleer of deze beschadigd is.** De functie kan anders belemmerd zijn (zie afbeelding 14, pagina 179).

- **Als het gebruik van de zuiger in een vochtige omgeving onvermijdelijk is, dient u een aardlekschakelaar te gebruiken.** Het gebruik van een aardlekschakelaar vermindert het risico van een elektrische schok.
- **Sluit de zuiger aan op een volgens de voorschriften geaard stroomnet.** Het stopcontact en de verlengkabel moeten een goed werkende aardeaansluiting hebben.
- **Controleer voor elk gebruik zuiger, kabel en stekker. Gebruik de zuiger niet als u een beschadiging hebt vastgesteld. Open de zuiger niet zelf en laat deze alleen door gekwalificeerd personeel en alleen met originele vervangingsonderdelen repareren.** Beschadigde zuigers, kabels en stekkers vergroten het risico van een elektrische schok.
- **Rijd niet over de kabel en klem deze niet vast. Trek niet aan de kabel om de stekker uit het stopcontact te trekken of de zuiger te verplaatsen.** Beschadigde kabels vergroten het risico van een elektrische schok.
- **Trek de stekker uit het stopcontact voordat u de zuiger instelt, toebehoren wisselt of de zuiger weglegt.** Deze voorzorgsmaatregel voorkomt onbedoeld starten van de zuiger.
- **Zorg voor een goede ventilatie op de werkplek.**
- **Houd toezicht op kinderen.** Daarmee wordt gewaarborgd dat kinderen niet met de zuiger spelen.

OBJ_BUCH-1321-001.book Page 40 Thursday, January 13, 2011 2:35 PM

- **Laat de zuiger alleen repareren door gekwalificeerd en vakkundig personeel en alleen met originele vervangingsonderdelen.** Daarmee wordt gewaarborgd dat de veiligheid van de zuiger in stand blijft.
- **De zuiger bevat stof dat gevaarlijk is voor de gezondheid. Laat alleen een vakman het apparaat leegmaken en onderhoud aan het apparaat uitvoeren. Dit geldt ook voor het verwijderen van het stofverzamelreservoir. Een geschikte beschermende uitrusting is noodzakelijk. Gebruik de zuiger niet zonder het volledige filtersysteem.** Anders brengt u uw gezondheid in gevaar.
- **Controleer vóór de ingebruikneming de correcte toestand van de zuigslang. Laat de zuigslang gemonteerd op het apparaat, zodat er geen stof onbedoeld naar buiten komt.** Anders kunt u stof inademen.
- **Gebruik de zuiger niet om op te zitten.** Anders kunt u de zuiger beschadigen.
- **Gebruik het netsnoer en de zuigslang zorgvuldig.** Anders kunt u er andere personen mee in gevaar brengen.
- **Reinig de zuiger niet met rechtstreeks gerichte waterstraal.** Het binnendringen van water in het bovenste deel van de zuiger vergroot het risico van een elektrische schok.

Overige veiligheidsvoorschriften en tips voor de werkzaamheden

- **Let op de netspanning! De spanning van de stroombron moet overeenkomen met de gegevens op het typeplaatje van het gereedschap.**
- **Voor droog zuigen dient u een stofzak te gebruiken. Bij gebruik van een stofzak blijft het harmonicafilter langer vrij, de zuigcapaciteit blijft langer in stand en de afvoer van het stof wordt vergemakkelijkt.**
- **Verwijder vóór het nat zuigen de stofzak en maak het reservoir leeg.**
- **De zuiger beschikt over een uitblaasfunctie. Blaas de afgevoerde lucht niet de ruimte in. Gebruik de uitblaasfunctie alleen met een schone slang.** Stof kan gevaarlijk voor de gezondheid zijn.
- **Verwijder na het zuigen het harmonicafilter ter voorkoming van schimmelvorming en laat dit goed drogen, met name voordat u het gebruikt voor droog zuigen.**
- **Gebruik de zuiger alleen met gemonteerd harmonicafilter.**
- **In de zuiger is een geaard stopcontact geïntegreerd. Daarop kunt u een extern elektrisch gereedschap aansluiten. De zuiger wordt via het aangesloten elektrische gereedschap automatisch ingeschakeld. Neem het maximaal toegestane aansluitvermogen van het aangesloten elektrische gereedschap in acht.**
- **De zuiger mag niet als waterpomp worden gebruikt.** De zuiger is bestemd voor het opzuigen van een mengsel van lucht en water.
- **Veeg het reservoir van tijd tot tijd met een in de handel verkrijgbaar, niet-schurend reinigingsmiddel schoon en laat het drogen.**

Symbolen

De volgende symbolen zijn van betekenis voor het lezen en begrijpen van de gebruiksaanwijzing. Zorg ervoor dat u de symbolen en hun betekenis herkent. Het juiste begrip van de symbolen helpt u de zuiger goed en veilig te gebruiken.

Symbool	Betekenis
	GAS 15 L: Allroundzuiger
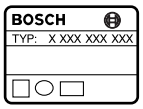	Zaaknummer

OBJ_BUCH-1321-001.book Page 41 Thursday, January 13, 2011 2:35 PM

Symbool	Betekenis
	VOORZICHTIG **Lees alle veiligheidswaarschuwingen en alle voorschriften.** Als de waarschuwingen en voorschriften niet worden opgevolgd, kan dit een elektrische schok, brand of ernstig letsel tot gevolg hebben.
	Zuiger van stofklasse L volgens IEC/EN 60335-2-69 voor het zuigen van voor de gezondheid gevaarlijk stof > 1 mg/m^3
	Gebruik de zuiger niet om op te zitten of te staan
	Trek altijd voor werkzaamheden aan de zuiger de netstekker uit het stopcontact
	Draag een gehoorbescherming.
	Draag een stofmasker.
	Bewegingsrichting
	Reactierichting
	Gebruik voor de handeling kracht.
I	Inschakelen
O	Uitschakelen
II	Automatische afstandsbediening
	Verboden handeling

Symbool	Betekenis
	Toegestane handeling
	Volgende handelingsstap
P_1	Opgenomen vermogen
f	Frequentie
	Inhoud reservoir (bruto)
	Netto-inhoud
	Max. onderdruk
	Max. doorstroomhoeveelheid
P	Zuigcapaciteit
A	Oppervlakte harmonicafilter
L	Filterstofklasse zuiger
	Beschermingsklasse
/I	Symbool voor beschermingsklasse I (met aarde)
	Gewicht volgens EPTA-Procedure 01/2003
BIA 020024 STAUBTECHNISCH GEPRÜFT	BIA-testrapportnr. voor filter/zuiger
L_{pA}	Geluidsdrukniveau
K	Onzekerheid

Meegeleverd

Allroundzuiger (zie afbeelding 1)

Het volledige toebehoren vindt u in ons toebehorenprogramma.

OBJ_BUCH-1321-001.book Page 42 Thursday, January 13, 2011 2:35 PM

Gebruik volgens bestemming

Het apparaat is bestemd voor het opnemen, opzuigen, vervoeren en afvoeren van niet-brandbaar droog stof met een algemene explosiegrenswaarde van > 1 mg/m^3, zoals stof van minerale materialen met aluminiumhydroxide, grafietstof, aluminiumstof, papierstof, roetstof, poederlakstof, polyurethaanstof, stof van glasvezelkunststof op epoxyharsbasis (zie veiligheidsinformatieblad van de fabrikant), stof van koolstofvezelkunststof op epoxyharsbasis (zie veiligheidsinformatieblad van de fabrikant), lakstof zonder kankerverwekkende bestanddelen, houtstof en niet-brandbare vloeistoffen met een mengsel van water en lucht. De zuiger is stoftechnisch gekeurd en behoort tot stofklasse L.

De zuiger heeft een blaasfunctie, bijv. voor het drogen van oppervlakken.

De zuiger beschikt over een stopcontact met automatische afstandsbediening voor aansluiting van een elektrisch gereedschap met afzuigfunctie.

Deze is geschikt voor zware eisen bij professioneel gebruik, bijvoorbeeld door de vakman, in de industrie en in werkplaatsen.

De zuiger mag principieel niet worden gebruikt in een explosiegevaarlijke ruimte.

Technische gegevens

De technische gegevens van het product staan vermeld in de tabel op pagina 166.

De gegevens gelden voor nominale spanningen [U] 230 V. Bij afwijkende spanningen en bij per land verschillende uitvoeringen kunnen deze gegevens afwijken.

Let op het zaaknummer op het typeplaatje van de zuiger. De handelsbenamingen van sommige zuigers kunnen afwijken.

Conformiteitsverklaring CE

Wij verklaren als alleen verantwoordelijke dat het onder „Technische gegevens” beschreven product voldoet aan de volgende normen en normatieve documenten: EN 60335 en de richtlijnen 2006/42/EG en 2004/108/EG inclusief de desbetreffende wijzigingen.

Technisch dossier bij:
Robert Bosch GmbH, PT/ESC,
D-70745 Leinfelden-Echterdingen

Dr. Egbert Schneider	Dr. Eckerhard Strötgen
Senior Vice President	Head of Product
Engineering	Certification

Robert Bosch GmbH, Power Tools Division
D-70745 Leinfelden-Echterdingen
09.12.2010

Informatie over geluid

De meetwaarden van het product staan vermeld in de tabel op pagina 166.

Meetwaarden bepaald volgens EN 60704.

Montage en gebruik

Handelingsdoel	Afbeelding	Pagina
Toebehoren verwijderen	1	167
Slanghouder monteren	2	167
Stofzak inzetten	3	168
Afvoerzak inzetten	4	169
Stofzak afvoeren	5	169
Slang monteren	6	170
Transportstand	7	171

OBJ_BUCH-1321-001.book Page 43 Thursday, January 13, 2011 2:35 PM

Handelingsdoel	Afbeelding	Pagina
In- en uitschakelen	8	171
Elektrisch gereedschap op zuiger aansluiten, automatische afstandsbediening	9	172 – 174
Luchthoeveelheid regelen	10	174
Blaasfunctie	11	175
Halfautomatische filterreiniging	12	176
Harmonicafilter vervangen	13	177 – 178
Vlotter reinigen	14	179 – 181
Toebehoren kiezen	–	182

Storingen verhelpen

- **Schakel de zuiger onmiddellijk uit zodra er schuim of water naar buiten komt en maak het reservoir leeg.** De zuiger kan anders beschadigd raken.
- **De zuiger is voorzien van een vlotter. Als de maximale vulhoogte bereikt wordt, neemt de zuigcapaciteit af. Kantel de aan/uit-schakelaar in stand „0” en maak het reservoir leeg.**
- **Als de zuigkracht zo groot is dat het aangesloten elektrische gereedschap zich te vast aan het werkoppervlak zuigt, dient u de luchthoeveelheid te regelen.**
- **Als het zuigvermogen afneemt, activeert u de halfautomatische filterreiniging.**

Onderhoud en reiniging

- **Houd de zuiger en de ventilatieopeningen schoon om goed en veilig te werken.**

Minstens eenmaal per jaar moet door de fabrikant of door een geïnstrueerd persoon een stoftechnische controle worden uitgevoerd, bijvoorbeeld op beschadigingen van het filter, de dichtheid van de zuiger en de werking van de controlevoorziening.

Bij zuigers van klasse **L** die zich in een vuile omgeving bevinden, moeten de buitenzijde en alle machinedelen worden gereinigd of met afdichtmiddelen worden behandeld. Bij onderhouds- en reparatiewerkzaamheden moeten alle niet naar tevredenheid te reinigen delen worden afgevoerd. Deze delen moeten in ondoorlaatbare zakken worden afgevoerd in overeenstemming met de geldende bepalingen voor het afvoeren van dit afval.

Voor onderhoud door de gebruiker moet de zuiger gedemonteerd, gereinigd en nagezien worden, voor zover dat zonder gevaar voor onderhoudspersoneel en andere personen mogelijk is. Vóór de demontage moet de zuiger gereinigd worden om eventuele gevaren te voorkomen. De ruimte waarin de zuiger gedemonteerd wordt, dient goed geventileerd te worden. Draag tijdens het onderhoud persoonlijke veiligheidsuitrusting. Na het onderhoud moet de onderhoudsomgeving worden gereinigd.

Mocht de zuiger ondanks zorgvuldige fabricage- en testmethoden toch defect raken, moet de reparatie door een erkende klantenservice voor Bosch elektrische gereedschappen worden uitgevoerd.

Als de aansluitkabel moet worden vervangen, moeten deze werkzaamheden door Bosch of een erkende klantenservice voor Bosch elektrische gereedschappen worden uitgevoerd om veiligheidsrisico’s te voorkomen.

OBJ_BUCH-1321-001.book Page 44 Thursday, January 13, 2011 2:35 PM

Klantenservice en advies

Onze klantenservice beantwoordt uw vragen over reparatie en onderhoud van uw product en over vervangingsonderdelen. Explosietekeningen en informatie over vervangingsonderdelen vindt u ook op:
www.bosch-pt.com
De medewerkers van onze klantenservice adviseren u graag bij vragen over de aankoop, het gebruik en de instelling van producten en toebehoren.

Vermeld bij vragen en bestellingen van vervangingsonderdelen altijd het uit tien cijfers bestaande zaaknummer volgens het typeplaatje van de zuiger.

Nederland

Tel.: +31 (076) 579 54 54
Fax: +31 (076) 579 54 94
E-mail: gereedschappen@nl.bosch.com

België en Luxemburg

Tel.: +32 (070) 22 55 65
Fax: +32 (070) 22 55 75
E-mail: outillage.gereedschap@be.bosch.com

Afvalverwijdering

Zuiger, toebehoren en verpakkingen dienen op een voor het milieu verantwoorde wijze te worden gerecycled.

Gooi de zuiger niet bij het huisvuil.

Alleen voor landen van de EU:

Volgens de Europese richtlijn 2002/96/EG over elektrische en elektronische oude apparaten en de omzetting van de richtlijn in nationaal recht moeten niet meer bruikbare elektrische gereedschappen apart worden ingezameld en op een voor het milieu verantwoorde wijze worden hergebruikt.

Wijzigingen voorbehouden.

OBJ_BUCH-1321-001.book Page 45 Thursday, January 13, 2011 2:35 PM

Sikkerhedsinstrukser

Læs alle advarselshenvisninger og instrukser. I tilfælde af manglende overholdelse af advarselshenvisningerne og instrukserne er der risiko for elektrisk stød, brand og/eller alvorlige kvæstelser.

Disse instrukser bør opbevares til senere brug.

- **Opsug ikke støv fra bøgetræ eller egetræ, stenstøv eller asbest.** Disse stoffer gælder som kræftfremkaldende.

ADVARSEL **Brug kun sugeren, hvis du har modtaget tilstrækkelige informationer vedr. brug af sugeren, og de stoffer, der må opsuges, samt afhjælpning af disse.** En omhyggelig instruktion forringer forkert betjening og kvæstelser.

- **Børn og personer, der på grund af deres fysiske, sensoriske eller psykiske evner eller uerfarenhed eller ukendskab ikke er i stand til at betjene sugeren sikkert, må ikke bruge denne suger uden tilsyn eller instruktion fra en ansvarlig person.** Ellers er der fare for fejlbetjening og kvæstelser.

ADVARSEL **Sugeren er egnet til at opsuge tørre stoffer; træffes egnede foranstaltninger, er den også egnet til at opsuge væsker.** Indtrængning af væske øger risikoen for at få elektrisk stød.

- **Brug ikke sugeren til at opsuge brændbare eller eksplosive væsker som f.eks. benzin, olie, alkohol eller opløsningsmidler. Opsug ikke varmt eller brændende støv. Brug ikke sugeren i eksplosionsfarlige rum.** Støv, dampe eller væsker kan antændes eller eksplodere.

ADVARSEL **Brug kun stikdåsen til de formål, der er fastlagt i betjeningsvejledningen.**

ADVARSEL **Sluk straks for sugeren, så snart skum eller vand strømmer ud og tøm beholderen.** Ellers kan sugeren blive beskadiget.

PAS PÅ **Sugeren må kun bruges og opbevares indendørs.** Indtrængning af regn eller vand i sugerens overdel øger risikoen for elektrisk stød.

PAS PÅ **Rengør svømmeren med regelmæssige mellemrum og kontrollér, om den er beskadiget.** Ellers kan funktionen forringes (se Fig. 14, side 179).

- **Hvis det ikke kan undgås at bruge sugeren i fugtige omgivelser, skal der bruges et HFI-relæ.** Brug af et HFI-relæ reducerer risikoen for at få elektrisk stød.
- **Tilslut sugeren til et korrekt jordforbundet strømnet.** Stikdåse og forlængerledning skal være forsynet med en funktionsdygtig jordledning.
- **Kontrollér altid suger, kabel og stik før brug. Anvend ikke sugeren, hvis den er beskadiget. Forsøg ikke at åbne sugeren og sørg for, at den kun repareres af kvalificerede fagfolk, og at der kun benyttes originale reservedele.** Beskadigede sugere, kabler og stik øger risikoen for elektrisk stød.
- **Und gå at køre hen over eller klemme ledningen. Træk ikke i ledningen for at trække stikket ud af stikdåsen eller bevæge sugeren.** Beskadigede ledninger øger risikoen for elektrisk stød.
- **Træk stikket ud af stikkontakten, inden maskinen indstilles, der skiftes tilbehørsdele, eller sugeren lægges fra.** Disse sikkerhedsforanstaltninger forhindrer en utilsigtet start af sugeren.
- **Sørg for god ventilation på arbejdspladsen.**
- **Sørg for, at børn er under opsyn.** Dermed sikres det, at børn ikke leger med sugeren.
- **Sørg for, at sugeren kun repareres af specialiseret personale og at der kun benyttes originale reservedele.** Dermed sikres det, at sugeren bliver ved med at være sikker.
- **Sugeren indeholder sundhedsfarligt støv. Få fagfolk til at tømme og vedligeholde den samt bortskaffe støvsamlebeholderen. Dette kræver et tilsvarende beskyttelsesudstyr. Brug ikke sugeren uden komplet filtersystem.** Ellers er arbejdet sundhedsfarligt.

OBJ_BUCH-1321-001.book Page 46 Thursday, January 13, 2011 2:35 PM

- **Kontroller, at sugeslangen er fejlfri, før sugeren tages i drift. Lad sugeslangen blive på sugeren, så støv ikke trænger utilsigtet ud.** Ellers kan du indånde støv.
- **Brug ikke sugeren til at sidde på.** Du kan beskadige sugeren.
- **Brug netkablet og sugeslangen omhyggeligt.** Du kan udsætte andre personer for fare.
- **Rengør ikke sugeren ved at rette en vandstråle direkte på den.** Indtrængning af vand i sugerens overdel øger risikoen for elektrisk stød.

Yderligere sikkerheds- og arbejdsinstrukser

- **Kontroller netspændingen! Strømkildens spænding skal stemme overens med angivelserne på sugerens typeskilt.**
- **Til tørsugning sættes en støvpose i. Bruges en støvpose, bliver foldefilteret længere fri; desuden holdes sugeydelsen god i længere tid og bortskaffelsen af støvet gøres nemmere.**
- **Fjern før vådsugningen støvposen og tøm beholderen.**
- **Sugeren råder over en udblæsningsfunktion. Blæs ikke afgangsluften ude i det frie rum. Anvend kun udblæsningsfunktionen med en ren slange.** Støv kan være sundhedsfarligt.
- **Tag foldefilteret ud efter sugearbejdet for at undgå dannelse af mug og lad det tørre godt; dette er især vigtigt, før det bruges til tørsugning.**
- **Brug kun sugeren med monteret foldefilter.**
- **I sugeren er der integreret en beskyttelseskontakt-stikdåse. Den kan bruges til at tilslutte eksterne el-værktøjer. Sugeren tages automatisk i brug via det tilsluttede el-værktøj. Overhold den maks. tilladte tilslutningseffekt, der gælder for det tilsluttede el-værktøj.**
- **Sugeren må ikke bruges som vandpumpe.** Sugeren er beregnet til at opsuge luft- og vandblandinger.
- **Tør beholderen ren med et almindeligt, ikke skurende rengøringsmiddel en gang imellem og lad den tørre.**

Symboler

De efterfølgende symboler er af betydning for at kunne læse og forstå betjeningsvejledningen. Læg mærke til symbolerne og overhold deres betydning. En rigtig forståelse af symbolerne er med til at sikre en god og sikker brug af sugeren.

Symbol	Betydning
	GAS 15 L: Universalsuger
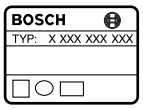	Typenummer
	VÆR FORSIGTIG **Læs alle advarselshenvisninger og instrukser.** I tilfælde af manglende overholdelse af advarselshenvisningerne og instrukserne er der risiko for elektrisk stød, brand og/eller alvorlige kvæstelser.
	Suger fra støvklasse L iht. IEC/EN 60335-2-69 til opsugning af sundhedsfarligt støv > 1 mg/m^3
	Brug ikke sugeren til at sidde eller træde på
	Træk stikket ud af stikdåsen, før der arbejdes på sugeren
	Brug høreværn.

OBJ_BUCH-1321-001.book Page 47 Thursday, January 13, 2011 2:35 PM

Symbol	Betydning
	Brug beskyttelsesmaske.
	Bevægelsesretning
	Reaktionsretning
	Anvend kraft til arbejdsskridtet.
I	Start
O	Stop
II	Fjernbetjeningsautomatik
	Forbudt handling
	Tilladt handling
	Næste handlingsskridt
P_1	Nominel optagen effekt
f	Frekvens
	Beholdervolumen (brutto)
	Nettovolumen
	Maks. undertryk
	Max. gennemstrømningsmængde
P	Sugekapacitet
A	Flade foldefiltre
L	Filterstøvklasse suger
	Tæthedsgrad
/I	Symbol for beskyttelsesklasse I (med jordledning)

Symbol	Betydning
	Vægt svarer til EPTA-Procedure 01/2003
BIA 020024 STAUBTECHNISCH GEPRÜFT	BIA-prøveattest-nr. til filter/suger
L_{pA}	Lydtrykniveau
K	Usikkerhed

Leveringsomfang

Universalsuger (se Fig. 1)

Det fuldstændige tilbehør findes i vores tilbehørsprogram.

Beregnet anvendelse

Maskinen er beregnet til at fange, opsuge, transportere og udskille ikke brændbar støv, der overholder ekspositions-grænseværdien på > 1 mg/m^3 som f.eks. mineralmateriale-støv med aluminiumhydroxid, grafit-støv, aluminiums-støv, papir-støv, sod-støv, pulverlak-støv, polyurethan-støv, GFK-støv på epoxidharpiksbasis (se producentens sikkerhedsdatablad), CFK-støv på epoxidharpiksbasis (se producentens sikkerhedsdatablad), lak-støv uden kræftfremkaldende bestanddele, træ-støv og ikke brændbare væsker og en vand-luft-blanding. Sugerens støvteknik er afprøvet og i overensstemmelse med støvklasse L.

Sugeren har en blæsefunktion (f.eks. til aftørring af overflader).

Sugeren råder over en stikdåse med fjernbetjeningsautomatik for at tilslutte et el-værktøj med opsugningsfunktion.

Den er egnet til de store krav, der stilles til maskiner til erhvervsmæssig brug f.eks. inden for håndværk og industri samt på værksteder.

Sugeren må principielt ikke bruges i eksplosionsfarlige rum.

OBJ_BUCH-1321-001.book Page 48 Thursday, January 13, 2011 2:35 PM

Tekniske data

Produktets tekniske data er angivet i tabellen på side 166.

Angivelserne gælder for en nominel spænding [U] på 230 V. Disse angivelser kan variere ved afvigende spændinger og i landespecifikke udførelser.

Læg mærke til typenummeret på typeskiltet til din støvsuger. Handelsbetegnelserne for de enkelte sugere kan variere.

Overensstemmelseserklæring CE

Vi erklærer under almindeligt ansvar, at det produkt, der er beskrevet under „Tekniske data“, er i overensstemmelse med følgende standarder eller normative dokumenter: EN 60335 og direktiverne 2006/42/EF, 2004/108/EF inkl. ændringer.

Teknisk dossier hos:
Robert Bosch GmbH, PT/ESC,
D-70745 Leinfelden-Echterdingen

Dr. Egbert Schneider Senior Vice President Engineering	Dr. Eckerhard Strötgen Head of Product Certification

Robert Bosch GmbH, Power Tools Division
D-70745 Leinfelden-Echterdingen
09.12.2010

Støjinformation

Produktets måleværdier er angivet i tabellen på side 166.

Måleværdier er beregnet iht. EN 60704.

Montering og drift

Handlingsmål	Fig.	Side
Tilbehørsdele tages ud	1	167
Slangeholder monteres	2	167
Støvpose sættes i	3	168
Bortskaffelsessæk sættes i	4	169
Støvpose bortskaffes	5	169
Slange monteres	6	170
Transportstilling	7	171
Tænd/sluk	8	171
El-værktøj tilsluttes til suger, fjernbetjeningsautomatik	9	172 – 174
Luftmængde reguleres	10	174
Blæsefunktion	11	175
Semi-automatisk filterrengøring	12	176
Foldefilter skiftes	13	177 – 178
Svømmer rengøres	14	179 – 181
Valg af tilbehør	–	182

OBJ_BUCH-1321-001.book Page 49 Thursday, January 13, 2011 2:35 PM

Fejlsøgning

- **Sluk straks for sugeren, så snart skum eller vand strømmer ud og tøm beholderen.** Ellers kan sugeren blive beskadiget.
- **Sugeren er udstyret med en svømmer. Når den maksimale påfyldningshøjde er nået, reduceres sugeydelsen. Vip start-stop-kontakten i position „0“ og tøm beholderen.**
- **Skulle sugekraften være så stor, at det tilsluttede el-værktøj suger sig for fast til arbejdsfladen, skal du regulere luftmængden.**
- **Når sugekraften svækkes, skal du aktivere den semi-automatiske filterrengøring.**

Vedligeholdelse og rengøring

- **Hold sugeren og ventilationsåbningerne rene for at arbejde godt og sikkert.**

En støvteknisk kontrol skal gennemføres af producenten eller en instrueret person mindst en gang om året (f.eks. vedr. beskadigelse af filteret, sugerens tæthed og kontrolanordningens funktion).

Ved sugere fra klasse **L**, der befandt sig i snavsede omgivelser, skal den udvendige side og alle maskindele rengøres eller behandles med et tætningsmiddel. Når der gennemføres vedligeholdelses- og reparationsarbejde, skal alle snavsede dele, der ikke kunne rengøres rigtigt, bortskaffes. Sådanne dele skal bortskaffes i tætte poser i overensstemmelse med de gældende bestemmelser for bortskaffelse af sådant affald.

Brugeren vedligeholder sugeren ved at demontere, rengøre og vedligeholde den, i det omfang, det er muligt, uden at vedligeholdelsespersonalet og andre personer udsættes for fare. Før demonteringen bør sugeren rengøres for at forebygge evt. farer. Rummet, hvor sugeren demonteres, bør ventileres godt. Anvend personligt beskyttelsesudstyr under vedligeholdelsesarbejdet. Efter vedligeholdelsesarbejdet bør vedligeholdelsesområdet rengøres.

Skulle sugeren trods omhyggelig fabrikation og kontrol holde op med at fungere, skal reparationen udføres af et autoriseret serviceværksted for Bosch el-værktøj.

Hvis det er nødvendigt at erstatte tilslutningsledningen, skal dette arbejde udføres af Bosch eller på et autoriseret serviceværksted for Bosch el-værktøj for at undgå farer.

Kundeservice og kunderådgivning

Kundeservice besvarer dine spørgsmål vedr. reparation og vedligeholdelse af dit produkt samt reservedele. Reservedelstegninger og informationer om reservedele findes også under:
www.bosch-pt.com
Bosch kundeservice-team vil gerne hjælpe dig med at besvare spørgsmål vedr. køb, anvendelse og indstilling af produkter og tilbehør.

Det 10-cifrede typenummer på sugerens typeskilt skal altid angives ved forespørgsler og bestilling af reservedele.

Dansk

Bosch Service Center
Telegrafvej 3
2750 Ballerup
Tel. Service Center: +45 (4489) 8855
Fax: +45 (4489) 87 55
E-Mail: vaerktoej@dk.bosch.com

Bortskaffelse

Suger, tilbehør og emballage skal genbruges på en miljøvenlig måde.

Smid ikke sugeren ud sammen med det almindelige husholdningsaffald!

Gælder kun i EU-lande:

Iht. det europæiske direktiv 2002/96/EF om affald af elektrisk og elektronisk udstyr skal kasseret elektrisk udstyr indsamles separat og genbruges iht. gældende miljøforskrifter.

Ret til ændringer forbeholdes.

OBJ_BUCH-1321-001.book Page 50 Thursday, January 13, 2011 2:35 PM

Säkerhetsanvisningar

Läs noga igenom alla säkerhetsanvisningar och instruktioner. Fel som uppstår till följd av att säkerhetsanvisningarna och instruktionerna inte följts kan orsaka elstöt, brand och/eller allvarliga personskador.

Ta väl vara på säkerhetsanvisningarna.

- **Sug inte upp bok- eller ekträmjöl, stendamm eller asbest.** Dessa ämnen anses vara canceralstrande.

VARNING **Använd dammsugaren endast om du fått tillräcklig information om hantering, dammet som sugs upp och hur det avfallshanteras på säkert sätt.** En omsorgsfull instruktion reducerar riskerna för felhantering och kroppsskada.

- **Dammsugaren får inte användas av barn eller personer med begränsad fysisk, sensorisk eller psykisk förmåga eller som saknar den erfarenhet och kunskap som krävs för säker hantering. Undantag görs om personen övervakas av en ansvarig person som även kan undervisa i dammsugarens användning.** I annat fall finns risk för felhantering och personskada.

VARNING **Dammsugaren är avsedd för uppsugning av torrt material och även lämplig för uppsugning av vätskor om lämpliga åtgärder vidtas.** Om vatten tränger in ökar risken för en elstöt.

- **Sug inte upp brännbara eller explosiva vätskor t. ex. bensin, olja, alkohol, lösningsmedel. Sug inte upp hett eller brännbart damm. Använd inte dammsugaren i explosionsfarliga lokaler.** Dammet, ångorna eller vätskorna kan antändas eller explodera.

VARNING **Använd stickuttaget endast för de ändamål som godkänts i bruksanvisningen.**

VARNING **Stäng genast av dammsugaren när skum eller vatten rinner ut och töm behållaren.** Dammsugaren kan i annat fall skadas.

OBS **Dammsugaren får endast användas och förvaras inomhus.** Tränger regn eller väta in i dammsugartoppen ökar risken för elstöt.

OBS **Rengör flottören regelbundet och kontrollera att den inte skadats.** I annat fall kan funktionen menligt påverkas (se bild 14, sidan 179).

- **Om dammsugaren måste användas i fuktig omgivning bör en jordfelsbrytare anslutas.** Jordfelsbrytaren reducerar risken för en elstöt.
- **Anslut dammsugaren till ett på föreskrivet sätt jordat strömnät.** Nätuttaget och förlängningssladden måste vara försedda med en funktionsduglig skyddsledare.
- **Kontrollera före varje användning dammsugaren, nätsladden och stickproppen. En skadad dammsugare får inte längre användas. Du får själv aldrig öppna dammsugaren; låt en kvalificerad fackman reparera den med originalreservdelar.** Skadade dammsugare, ledningar eller stickproppar ökar risken för elstöt.
- **Sladden får inte köras över eller komma i kläm. Dra inte ut stickproppen eller förflytta inte dammsugaren genom att dra i sladden.** Skadade nätsladdar ökar risken för elstöt.
- **Dra stickproppen ur nätuttaget innan inställningar utförs, tillbehörsdelar byts ut eller dammsugaren läggs bort.** Denna skyddsåtgärd förhindrar oavsiktlig inkoppling av dammsugaren.
- **Se till att arbetsplatsen är väl ventilerad.**
- **Håll barn under uppsikt.** Barn får inte leka med dammsugaren.
- **Låt endast kvalificerad fackpersonal reparera dammsugaren med originalreservdelar.** Detta garanterar att dammsugarens säkerhet upprätthålls.
- **Dammsugaren innehåller hälsovådligt damm. Låt endast fackpersonal utföra tömnings- och underhållsåtgärder inklusive åtgärder på dammbehållaren. En lämplig skyddsutrustning krävs. Dammsugaren får inte användas utan fullständigt filtersystem.** I annat fall riskeras din hälsa.

OBJ_BUCH-1321-001.book Page 51 Thursday, January 13, 2011 2:35 PM

- **Kontrollera före igångsättningen att sugslangen är i felfritt skick. Låt sugslangen vara ansluten till dammsugaren för att undvika oavsiktligt damm.** I annat fall kan dammet följa med vid inanding.
- **Använd inte dammsugaren som sittplats.** Risk finns för att dammsugaren skadas.
- **Använd nätsladden och sugslangen omsorgsfullt.** Andra personer kan skadas.
- **Vattenstrålen får vid rengöring inte riktas direkt mot dammsugaren.** Tränger vatten in i dammsugartoppen ökar risken för elstöt.

Ytterligare säkerhets- och arbetsanvisningar

- **Kontrollera nätspänningen! Kontrollera att strömkällans spänning överensstämmer med uppgifterna på dammsugarens typskylt.**
- **För torrsugning skall en dammpåse användas. När en dammpåse används, hålls veckfiltret en längre tid fritt och sugeffekten hög samtidigt som dammets hantering underlättas.**
- **Ta före våtsugning bort dammpåsen och töm behållaren.**
- **Dammsugaren har en utblåsningsfunktion. Blås inte ut frånluften i fria rummet. Använd utblåsningsfunktionen endast med en ren slang.** Dammet kan vara hälsovådligt.
- **Efter avslutad uppsugning ta bort veckade filtret för att undvika att mögel bildas och låt det torka väl, speciellt då innan det används för torrdammsugning.**
- **Använd dammsugaren endast med monterat veckat filter.**
- **Dammsugaren är försedd med ett inbyggt jordat apparatuttag. Ett externt elverktyg kan anslutas till apparatuttaget. Dammsugaren startar automatiskt när ett anslutet elverktyg kopplas på. Beakta det anslutna elverktygets högsta tillåtna anslutningseffekt.**
- **Dammsugaren får inte användas som vattenpump.** Dammsugaren är avsedd för uppsugning av en luft- och vattenblandning.
- **Torka nu och då av behållaren med i handeln förekommande, icke skurande rengöringsmedel och låt behållaren sedan torka.**

Symboler

Symbolerna nedan är viktiga för att kunna läsa och förstå bruksanvisningen. Lägg symbolerna och deras betydelse på minnet. Korrekt tolkning av symbolerna bidrar till en bättre och säkrare användning av dammsugaren.

Symbol	Betydelse
	GAS 15 L: Universaldammsugare
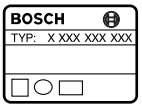	Produktnummer
	OBSERVERA **Läs noga igenom alla säkerhetsanvisningar och instruktioner.** Fel som uppstår till följd av att säkerhetsanvisningarna och instruktionerna inte följts kan orsaka elstöt, brand och/eller allvarliga personskador.
	Dammsugare i dammklass L enligt IEC/EN 60335-2-69 för uppsugning av hälsovådliga damm > 1 mg/m^3
	Använd inte dammsugaren som sittplats eller fotsteg
	Dra stickproppen ur nätuttaget innan arbeten utförs på dammsugaren

OBJ_BUCH-1321-001.book Page 52 Thursday, January 13, 2011 2:35 PM

Symbol	Betydelse
	Bär hörselskydd.
	Bär dammskyddsmask.
	Rörelseriktning
	Reaktionsriktning
	Arbetsmomentet kräver kraft.
I	Inkoppling
O	Urkoppling
II	Fjärrkopplingsautomatik
	Förbjuden handling
	Tillåten handling
	nästa aktionssteg
P_1	Upptagen märkeffekt
f	Frekvens
	Behållarvolym (brutto)
	Nettovolym
	max. vakuum
	max. flödesmängd
P	Sugeffekt
A	Veckfiltrets yta
L	Dammsugarens filterdammklass

Symbol	Betydelse
	Kapslingsklass
/I	Symbol för skyddsklass I (med skyddsledare)
	Vikt enligt EPTA-Procedure 01/2003
	BIA-provintygsnr för filter/dammsugare
L_{pA}	Ljudtrycksnivå
K	Onograннhet

Leveransen omfattar

Universaldammsugare (se bild 1)

I vårt tillbehörsprogram beskrivs allt tillbehör som finns.

Ändamålsenlig användning

Dammsugaren är avsedd för uppsamling, uppsugning, transport och avskiljning av icke brännbart torrt damm som motsvarar allmänt expositionsgränsvärde på > 1 mg/m^3, som t. ex. arbetsstycken med mineraldamm innehållande aluminiumhydroxid, grafitdamm, aluminiumdamm, pappersdamm, sotdamm, pulverlackdamm, uretandamm, GFK-damm baserande på epoxiharts (se tillverkarens säkerhetsdatablad), CFK-damm baserande på epoxiharts (se tillverkarens säkerhetsdatablad), lackdamm utan cancerframkallande ämnen, trädamm och icke brännbara vätskor och vatten-luftblandning. Dammsugaren har testats och motsvarar dammklass L.

Dammsugaren har en blåsfunktion t. ex. för torkning av ytor.

Dammsugaren har en eluttag med fjärrkopplingsautomatik för anslutning av ett elverktyg med utsugningsfunktion.

Den är även lämplig för högre påfrestning vid industriell användning t. ex. inom hantverk, industri och verkstäder.

Dammsugaren får principiellt inte användas i explosionsfarliga lokaler.

OBJ_BUCH-1321-001.book Page 53 Thursday, January 13, 2011 2:35 PM

Tekniska data

Produktens tekniska data hittar du i tabellen på sidan 166.

Uppgifterna gäller för en märkspänning på [U] 230 V. Vid avvikande spänning och för utföranden i vissa länder kan uppgifterna variera.

Beakta produktnumret på dammsugarens typskylt. Handelsbeteckningarna för enskilda dammsugare kan variera.

Försäkran om överensstämmelse CE

Vi försäkrar härmed under exklusivt ansvar att denna produkt som beskrivs i ”Tekniska data” överensstämmer med följande normer och normativa dokument: EN 60335 och i direktiven 2006/42/EG, 2004/108/EG inklusive ändringar.

Teknisk tillverkningsdokumentation finns hos:
Robert Bosch GmbH, PT/ESC,
D-70745 Leinfelden-Echterdingen

Dr. Egbert Schneider Senior Vice President Engineering	Dr. Eckerhard Strötgen Head of Product Certification

Robert Bosch GmbH, Power Tools Division
D-70745 Leinfelden-Echterdingen
09.12.2010

Bullerinformation

Produktens mätvärden hittar du i tabellen på sidan 166.

Mätvärdena har tagits fram baserande på EN 60704.

Montering och drift

Handlingsmål	Figur	Sida
Plocka upp tillbehörsdelarna	1	167
Montera slanghållaren	2	167
Sätt in dammpåsen	3	168
Sätt in dammhanteringspåsen	4	169
Avfallshantera dammpåsen	5	169
Montera slangen	6	170
Transportläge	7	171
In-/urkoppling	8	171
Anslut elverktyget till dammsugaren med fjärrkopplingsautomatik	9	172 – 174
Reglera luftmängden	10	174
Blåsfunktion	11	175
Semiautomatisk filterrengöring	12	176
Byte av veckat filter	13	177 – 178
Rengör flottören	14	179 – 181
Välj tillbehör	–	182

OBJ_BUCH-1321-001.book Page 54 Thursday, January 13, 2011 2:35 PM

Felsökning

- **Stäng genast av dammsugaren när skum eller vatten rinner ut och töm behållaren.** Dammsugaren kan i annat fall skadas.
- **Dammsugaren är försedd med en flottör. När den maximala fyllhöjden uppnåtts, kommer sugeffekten att avta. Tippa strömställaren till läget ”0” och töm behållaren.**
- **Om sugkraften blir så hög att det anslutna elverktyget sugs fast på arbetsytan, bör du reglera luftmängden.**
- **Vid avtagande sugeffekt aktivera semiautomatiska filterrengöringen.**

Underhåll och rengöring

- **Håll dammsugaren och dess ventilationsöppningar rena för bra och säkert arbete.**

Åtminstone en gång per år ska tillverkaren eller en utbildad person utföra en dammteknisk kontroll av t. ex. filterskador, dammsugarens täthet och kontrollanordningarnas funktion.

Dammsugare i klass **L** som används i smutsig miljö ska rengöras utvändigt liksom även alla maskindelar eller behandlas med tätningsmedel. Vid underhålls- och reparationsarbeten måste alla förorenade delar som inte kan rengöras på tillfredsställande sätt hanteras som avfall. Dessa delar ska läggas i ogenomskinliga påsar enligt gällande bestämmelser för hantering av sådant avfall.

När användaren utför underhåll måste dammsugaren demonteras, rengöras och underhållas om detta är möjligt utan risk för underhållspersonalen eller andra personer. Före demonteringen ska dammsugaren rengöras för att undvika eventuella faror. Den lokal där dammsugaren demonteras måste ha god ventilation. Använd personlig skyddsutrustning vid underhållsarbetet. Underhållsområdet bör rengöras efter avslutat underhåll.

Om i dammsugaren trots exakt tillverkning och sträng kontroll störning skulle uppstå, bör reparation utföras av auktoriserad serviceverkstad för Bosch elverktyg.

Om nätsladden för bibehållande av verktygets säkerhet måste bytas ut, ska byte ske hos Bosch eller en auktoriserad serviceverkstad för Bosch-elverktyg.

Kundservice och kundkonsulter

Kundservicen ger svar på frågor beträffande reparation och underhåll av produkter och reservdelar. Sprängskissar och informationer om reservdelar lämnas även på adressen:
www.bosch-pt.com
Bosch kundkonsultgruppen hjälper gärna när det gäller frågor beträffande köp, användning och inställning av produkter och tillbehör.

Var vänlig ange vid förfrågningar och reservdelsbeställningar produktnumret som består av 10 siffror och som finns antecknade på dammsugarens typskylt.

Svenska

Bosch Service Center
Telegrafvej 3
2750 Ballerup
Danmark
Tel.: +46 (020) 41 44 55
Fax: +46 (011) 18 76 91

Avfallshantering

Dammsugaren, tillbehör och förpackning ska omhändertas på miljövänligt sätt för återvinning.

Släng inte dammsugaren i hushållsavfall!

Endast för EU-länder:

Enligt europeiska direktivet 2002/96/EG för kasserade elektriska och elektroniska apparater och dess modifiering till nationell rätt måste obrukbara elverktyg omhändertas separat och på miljövänligt sätt lämnas in för återvinning.

Ändringar förbehålles.

OBJ_BUCH-1321-001.book Page 55 Thursday, January 13, 2011 2:35 PM

Sikkerhetsinformasjon

Les gjennom alle advarslene og anvisningene. Feil ved overholdelsen av advarslene og nedenstående anvisninger kan medføre elektriske støt, brann og/eller alvorlige skader.

Ta godt vare på disse informasjonene.

- **Du må ikke suge opp bøk- eller eikestøv, steinstøv eller asbest.** Disse stoffene gjelder som kreftfremkallende.

ADVARSEL **Bruk støvsugeren kun når du har tilstrekkelige informasjoner for bruken av sugeren, stoffene som skal suges opp og sikker fjerning av disse.** En omhyggelig opplæring reduserer faren for feil bruk og skader.

- **Barn og personer, som på grunn av sine fysiske, sensoriske eller åndelige evner eller sin uerfarenhet eller manglende kunnskaper ikke er i stand til å betjene sugeren sikkert, må ikke bruke sugeren uten oppsyn eller anvisning av en ansvarlig person.** Ellers er det fare for feil betjening og skader.

ADVARSEL **Sugeren er beregnet til oppsuging av tørre stoffer med egnede tiltak også til oppsuging av væske.** Inntrenging av væsker øker risikoen for elektriske støt.

- **Sug ikke opp brennbare eller eksplosive væsker med sugeren, for eksempel bensin, olje, alkohol, løsemidler. Ikke sug opp varmt eller brennende støv. Ikke bruk sugeren i eksplosjonsutsatte rom.** Støv, damp eller væske kan antennes eller eksplodere.

ADVARSEL **Bruk stikkontakten kun til de formål som er angitt i driftsinstruksen.**

ADVARSEL **Slå straks av sugeren, hvis det lekker ut skum eller vann og tøm beholderen.** Sugeren kan ellers ta skade.

OBS **Sugeren må kun brukes og oppbevares innendørs.** Dersom det kommer regn eller fuktighet inn i overdelen på sugeren, øker risikoen for elektriske støt.

OBS **Rengjør flottøren med jevne mellomrom og sjekk om den er skadet.** Funksjonen kan ellers være innskrenket (se bilde 14, side 179).

- **Hvis det ikke kan unngås å bruke sugeren i fuktige omgivelser, må du bruke en jordfeilbryter.** Bruk av en jordfeilbryter reduserer risikoen for elektriske støt.
- **Sugeren kobles til et korrekt jordet strømnett.** Stikkontakt og skjøteledning må ha en funksjonsdyktig jordledning.
- **Før hver bruk må du kontrollere sugeren, ledningen og støpselet. Ikke bruk sugeren hvis du registrerer skader. Du må ikke åpne sugeren selv og la den alltid kun repareres av kvalifisert fagpersonale og kun med originale reservedeler.** Skadet suger, ledning og støpsel øker risikoen for elektriske støt.
- **Kjør ikke over eller klem fast ledningen. Dra ikke i ledningen for å trekke støpselet ut av stikkontakten eller for å bevege støvsugeren.** Med skadet ledning øker risikoen for elektriske støt.
- **Trekk støpselet ut av stikkontakten før du utfører innstillinger på elektroverktøyet, skifter tilbehørsdeler eller legger sugeren bort.** Disse tiltakene forhindrer en utilsiktet starting av støvsugeren.
- **Sørg for god ventilasjon av arbeidsplassen.**
- **Barn må være under oppsyn.** Slik unngår du at barn leker med sugeren.
- **Sugeren skal alltid kun repareres av kvalifisert fagpersonale og kun med originale reservedeler.** Slik opprettholdes sugerens sikkerhet.
- **Sugeren inneholder helsefarlig støv. La kun fagfolk tømme og vedlikeholde sugeren og også sørge for fjerning av støvbeholderne. Det er nødvendig å bruke verneutstyr. Sugeren må ikke brukes uten et komplett filtersystem.** Det kan ellers være farlig for din helse.
- **Sjekk at sugeslangen er i en feilfri tilstand før igangsetting. La sugeslangen være montert på sugeren, slik at det ikke kommer ut støv ved en feiltagelse.** Ellers kan du puste inn støv.

OBJ_BUCH-1321-001.book Page 56 Thursday, January 13, 2011 2:35 PM

- **Ikke bruk sugeren til å sitte på.** Du kan skade sugeren.
- **Bruk strømledningen og sugeslangen med omhu.** Du kan skade andre personer.
- **Ikke rengjør sugeren med direkte vannstråle.** Dersom det kommer vann i overdelen på sugeren, øker risikoen for elektriske støt.

Ytterligere sikkerhets- og arbeidsinstrukser

- **Ta hensyn til strømspenningen! Spenningen til strømkilden må stemme overens med angivelsene på sugerens typeskilt.**
- **Til tørrsuging skal du bruke en støvpose. Ved bruk av en støvpose holder foldefilteret seg lenger fri, sugeeffekten holder seg lenger og deponeringen av støvet forenkles.**
- **Fjern støvposen før våtsuging og tøm beholderen.**
- **Sugeren har en utblåsingsfunksjon. Ikke blås returluften ut i rommet. Bruk utblåsningsfunksjonen kun med en ren slange.** Støv kan være helsefarlig.
- **Etter sugingen tar du av foldefilteret for å unngå muggdannelse og lar dette tørke godt; spesielt før du bruker det til tørrsuging.**
- **Bruk sugeren kun med montert foldefilter.**
- **I støvsugeren er en jordfeil-stikkontakt integrert. Der kan du tilkoble eksterne el-verktøy. Støvsugeren tas automatisk i drift via det tilkoblede el-verktøyet. Ta hensyn til den maksimale godkjente tilkoplingseffekten for det tilkoplede el-verktøyet.**
- **Sugeren må ikke brukes som vannpumpe.** Sugeren er beregnet til oppsuging av luft- og vannblandinger.
- **Tørk av beholderen av og til med et vanlig, ikke skurende rengjøringsmiddel og la den tørke.**

Symboler

Nedenstående symboler er viktige for lesing og forståelse av driftsinstruksen. Legg merke til symbolene og deres betydning. En riktig tolkning av symbolene hjelper deg med å bruke sugeren på en bedre og sikrere måte.

Symbol	Betydning
	GAS 15 L: Universalsuger
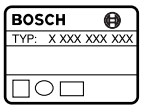	Produktnummer
	FORSIKTIG **Les gjennom alle advarslene og anvisningene.** Feil ved overholdelsen av advarslene og nedenstående anvisninger kan medføre elektriske støt, brann og/eller alvorlige skader.
	Suger i støvklasse L iht. IEC/EN 60335-2-69 til oppsuging av helsefarlig støv > 1 mg/m^3
	Ikke bruk sugeren til å sitte eller stå på
	Før alle arbeider på sugeren utføres må støpselet trekkes ut av stikkontakten
	Bruk hørselvern.
	Bruk en støvmaske.
	Bevegelsesretning

OBJ_BUCH-1321-001.book Page 57 Thursday, January 13, 2011 2:35 PM

Symbol	Betydning
	Reaksjonsretning
	Bruk krefter til dette arbeids-skrittet.
I	Innkobling
O	Utkobling
II	Automatisk fjernkopling
	Dette er forbudt
	Tillatt aksjon
	Neste aktivitetsskritt
P_1	Opptatt effekt
f	Frekvens
	Beholdervolum (brutto)
	Nettovolum
	Max. undertrykk
	Maks. gjennomstrømnings-mengde
P	Sugeeffekt
A	Filterstørrelse
L	Filterstøvklasse suger
	Beskyttelsestype
/I	Symbol for beskyttelsesklasse I (med jordledning)
	Vekt tilsvarende EPTA-Procedure 01/2003

Symbol	Betydning
	BIA-testsertifikat-nr. for filter/ suger
L_{pA}	Lydtrykknivå
K	Usikkerhet

Leveranseomfang

Universalsuger (se bilde 1)

Det komplette tilbehøret finner du i vårt tilbe-hørsprogram.

Formålsmessig bruk

Maskinen er beregnet til oppsamling, oppsu-ging, transport og utskilling av ikke brennbart tørt støv, som tilsvarer den generelle eksponerings-grenseverdien på > 1 mg/m^3, som f. eks. mineralmaterial-støv med aluminiumhydroksyd, grafittstøv, aluminiumstøv, papirstøv, sotstøv, pulverlakk-støv, polyuretan-støv, GFK-støv på epoksydkarpiksbasis (se produsentens sikker-hetsdataark), CFK-støv på epoksydharpiksbasis (se produsentens sikkerhetsdataark), lakkstøv uten kreftfremkallende komponenter, trestøv og ikke brennbare væsker og en vann-luft-blanding. Sugeren er støvteknisk testet og tilsvarer støv-klasse L.

Sugeren har en blåsefunksjon, f.eks. til tørking av overflater.

Sugeren har en stikkontakt med automatisk fjernkopling til tilkopling av et elektroverktøy med avsugfunksjon.

Den er egnet til stor belastning i yrkesmessig bruk, f. eks. innen håndverksyrker, i industrien og på verksteder.

Sugeren må prinsipielt ikke brukes i eksplo-sjonsutsatte rom.

OBJ_BUCH-1321-001.book Page 58 Thursday, January 13, 2011 2:35 PM

Tekniske data

De Tekniske data til produktet er angitt i tabellen på side 166.

Informasjonene gjelder for nominell spenning [U] på 230 V. Ved avvikende spenning og på visse nasjonale modeller kan disse informasjonene variere noe.

Legg merke til produktnummeret på typeskiltet til støvsugeren din. Handelsbetegnelsene for de enkelte støvsugerne kan variere.

Samsvarserklæring CE

Vi erklærer som eneansvarlig at produktet som beskrives under «Tekniske data» stemmer overens med følgende standarder eller standardiserte dokumenter: EN 60335 og direktivene 2006/42/EF, 2004/108/EF inklusive deres endringer.

Tekniske underlag hos:
Robert Bosch GmbH, PT/ESC,
D-70745 Leinfelden-Echterdingen

Dr. Egbert Schneider Senior Vice President Engineering	Dr. Eckerhard Strötgen Head of Product Certification

Robert Bosch GmbH, Power Tools Division
D-70745 Leinfelden-Echterdingen
09.12.2010

Støyinformasjon

Måleverdiene til produktet er angitt i tabellen på side 166.

Måleverdier funnet i henhold til EN 60704.

Montering og drift

Mål for aktiviteten	Bilde	Side
Fjerning av tilbehørdeler	1	167
Montering av slangeholderen	2	167
Innsetting av støvposen	3	168
Innsetting av deponeringsposen	4	169
Deponering av støvposen	5	169
Montering av slangen	6	170
Transportstilling	7	171
Inn-/utkopling	8	171
Tilkopling av elektroverktøyet til sugeren, automatisk fjernkopling	9	172 – 174
Regulering av luftmengden	10	174
Blåsefunksjon	11	175
Semi-automatisk filterrengjøring	12	176
Utskifting av foldefilteret	13	177 – 178
Rengjøring av flottøren	14	179 – 181
Valg av tilbehør	–	182

OBJ_BUCH-1321-001.book Page 59 Thursday, January 13, 2011 2:35 PM

Feilsøking

- **Slå straks av sugeren, hvis det lekker ut skum eller vann og tøm beholderen.** Sugeren kan ellers ta skade.
- **Sugeren er utstyrt med flottør. Når den maksimale påfyllingshøyden er nådd, reduseres sugeeffekten. Vipp på-/av-bryteren til posisjon «0» og tøm beholderen.**
- **Hvis sugeeffekten er så stor at det tilkoplede elektroverktøyet suges for sterkt fast på arbeidsflaten, må du regulere luftmengden.**
- **Ved redusert sugeytelse må du aktivere den semi-automatiske filterrengjøringen.**

Vedlikehold og rengjøring

- **Hold sugeren og ventilasjonsspaltene alltid rene, for å kunne arbeide bra og sikkert.**

Minst en gang i året må du la produsenten eller en annen opplært person utføre en støvteknisk kontroll, f. eks. om filteret er skadet, sugeren er tett og funksjonen til kontrollinnretningen er i orden.

På støvsugere i klasse **L** som har vært i tilsmussede omgivelser skal de ytre delene og alle maskindelene rengjøres eller behandles med tetningsmidler. Ved utførelse av vedlikeholds- og reparasjonsarbeider må du fjerne alle tilsmussede deler som ikke kan rengjøres godt nok. Slike deler må deponeres i tette poser i samsvar med de gyldige bestemmelsene for deponering av denne typen avfall.

Til vedlikehold som utføres av brukeren må sugeren demonteres, rengjøres og vedlikeholdes, om dette er mulig uten at det oppstår fare for vedlikeholdspersonalet og andre personer. Før demonteringen skal støvsugeren demonteres, for å forebygge eventuelle farer. Rommet der støvsugeren demonteres, bør luftes godt. Bruk personlig verneutstyr i løpet av vedlikeholdet. Etter vedlikeholdet bør vedlikeholdsområdet rengjøres.

Hvis sugeren til tross for omhyggelige produksjons- og kontrollmetoder en gang skulle svikte, må reparasjonen utføres av et autorisert serviceverksted for Bosch-elektroverktøy.

Hvis det er nødvendig å skifte ut tilkoplingsledningen, må dette gjøres av Bosch eller Bosch-serviceverksteder, slik at det ikke oppstår fare for sikkerheten.

Kundeservice og kunderådgivning

Kundeservice hjelper deg ved spørsmål om reparasjon og vedlikehold av produktet ditt og reservedelene. Deltegninger og informasjoner om reservedeler finner du også under:
www.bosch-pt.com
Bosch-kundeservice er gjerne til hjelp ved spørsmål om kjøp, bruk og innstilling av produkter og tilbehør.

Ved alle forespørsler og reservedelsbestillinger må du oppgi det 10-sifrede produktnummeret som er angitt på støvsugerens typeskilt.

Norsk

Robert Bosch AS
Postboks 350
1402 Ski
Tel.: (+47) 64 87 89 50
Faks: (+47) 64 87 89 55

Deponering

Suger, tilbehør og emballasje må leveres inn til miljøvennlig gjenvinning.

Sugeren må ikke kastes i vanlig søppel!

Kun for EU-land:

Jf. det europeiske direktivet 2002/96/EF vedr. gamle elektriske og elektroniske apparater og tilpassingen til nasjonale lover må gammelt elektroverktøy som ikke lenger kan brukes samles inn og leveres inn til en miljøvennlig resirkulering.

Rett til endringer forbeholdes.

OBJ_BUCH-1321-001.book Page 60 Thursday, January 13, 2011 2:35 PM

Turvallisuusohjeita

Lue kaikki turvallisuus- ja muut ohjeet. Turvallisuusohjeiden noudattamisen laiminlyönti saattaa johtaa sähköiskuun, tulipaloon ja/tai vakavaan loukkaantumiseen.

Säilytä nämä ohjeet hyvin.

- **Älä imuroi pyökki- tai tammipölyä, kivipölyä tai asbestia.** Näitä aineita pidetään karsinogeenisina.

VAROITUS **Käytä imuria vain, jos sinulla on riittävästi tietoa imurin käytöstä, imuroitavista aineista ja niiden turvallisesta hävittämisestä.** Perusteellinen opastus pienentää väärinkäytön ja loukkaantumisen riskiä.

- **Lapset ja henkilöt, jotka fyysisten, aistillisten tai henkisten kykyjensä, kokemattomuutensa tai puuttuvan tietonsa takia eivät turvallisesti voi käyttää imuria eivät saa käyttää sitä ilman vastuullisen henkilön valvontaa tai neuvontaa.** Muussa tapauksessa on olemassa väärinkäytön ja loukkaantumisen vaara.

VAROITUS **Imuri soveltuu kuivien aineiden imuun ja sopivin toimenpitein myös nesteiden imuun.** Nesteiden tunkeutuminen sisään kasvattaa sähköiskun riskiä.

- **Älä imuroi palavia tai räjähtäviä nesteitä, esim. bensiiniä, öljyä, alkoholia, liuottimia. Älä imuroi kuumaa tai palavaa pölyä. Älä käytä imuria räjähdysvaarallisissa tiloissa.** Pöly, höyry tai neste saattaa syttyä palamaan tai räjähtää.

VAROITUS **Käytä pistorasiaa ainoastaan käyttöohjeessa määrättyihin tarkoituksiin.**

VAROITUS **Pysäytä imuri heti, jos siitä pursuaa vaahtoa tai vettä, ja tyhjennä säiliö.** Muussa tapauksessa imuri saattaa vaurioitua.

HUOM **Imuria saa käyttää ja säilyttää ainoastaan sisätiloissa.** Sateen tai veden tunkeutuminen imurin yläosaan kasvattaa sähköiskun riskiä.

HUOM **Puhdista uimuria säännöllisesti ja tarkista, ettei siinä ole vaurioita.** Muussa tapauksessa toiminta saattaa häiriytyä (katso kuva 14, sivu 179).

- **Jos imurin käyttö kosteassa ympäristössä ei ole vältettävissä, tulee käyttää vikavirtasuojakytkintä.** Vikavirtasuojakytkimen käyttö vähentää sähköiskun vaaraa.
- **Liitä imuri asianmukaisesti maadoitettuun sähköverkkoon.** Pistorasiassa ja jatkojohdossa on oltava toimiva suojajohdin.
- **Tarkista imuri, johto ja pistotulppa ennen jokaista käyttöä. Älä käytä imuria, jos huomaat siinä olevan vaurioita. Älä avaa imuria itse, ja anna ainoastaan ammattitaitoisten henkilöiden korjata sitä, alkuperäisiä varaosia käyttäen.** Vahingoittunut imuri, johto tai pistotulppa kasvattaa sähköiskun vaaraa.
- **Älä aja johdon yli äläkä litistä sitä. Älä vedä sähköjohdosta pistotulpan irrottamiseksi pistorasiasta tai pölynimurin siirtämiseksi.** Vahingoittunut johto kasvattaa sähköiskun vaaraa.
- **Irrota pistotulppa pistorasiasta, ennen kuin suoritat säätöjä, vaihdat tarvikkeita tai siirrät imurin varastoitavaksi.** Nämä suojatoimenpiteet estävät imurin tahattoman käynnistyksen.
- **Huolehdi työkohteen hyvästä tuuletuksesta.**
- **Pidä lapsia silmällä.** Täten varmistat, että lapset eivät leiki imurin kanssa.
- **Anna ainoastaan koulutettujen ammattihenkilöiden korjata imuria ja salli korjauksiin käytettävän vain alkuperäisiä varaosia.** Täten varmistat, että imuri säilyy turvallisena.
- **Imurissa on terveydelle vaarallista pölyä. Anna ainoastaan ammattihenkilöiden suorittaa tyhjennys- ja huoltotöitä, mukaan luettuna pölynkeräyssäiliön hävitys. Henkilökohtaiset suojavarusteet ovat välttämättömät. Älä käytä imuria ilma täydellistä suodatinjärjestelmää.** Vaarannat muutoin omaa terveyttäsi.

OBJ_BUCH-1321-001.book Page 61 Thursday, January 13, 2011 2:35 PM

- **Tarkista ennen käyttöönottoa, että imuletku on moitteettomassa kunnossa. Pidä tällöin imuletku kiinni imurissa, jotta pölyä ei purkaannu tahattomasti.** Muutoin saatat hengittää pölyä.
- **Älä käytä imuria istumiseen.** Voit vahingoittaa imuria.
- **Käytä verkkojohtoa ja imuletkua huolellisesti.** Voit vahingoittaa niillä muita henkilöitä.
- **Älä puhdista imuria suoraan suunnatulla vesisuihkeella.** Veden tunkeutuminen imurin yläosaan kasvattaa sähköiskun riskiä.

Muita turvallisuus- ja työohjeita

- **Ota huomioon verkkojännite! Virtalähteen jännitteen tulee vastata imurin tyyppikilvessä olevia tietoja.**
- **Käytä kuivaimurointia varten pölypussia. Pölypussia käytettäessä pysyy laskossuodatin kauemmin puhtaana, imuteho säilyy pitempään ja pölyn hävitys on helpompaa.**
- **Poista pölypussi ja tyhjennä säiliö ennen märkäimurointia.**
- **Imurissa on puhallustoiminto. Älä puhalla poistoilmaa ympäröivään ilmaan. Käytä puhallustoimintoa ainoastaan puhtaan letkun kanssa.** Pölyt voivat olla terveydelle vaarallisia.
- **Ota imuroinnin jälkeen laskossuodatin ulos imurista homeenmuodostuksen estämiseksi ja anna sen kuivua hyvin, etenkin ennen käyttöä kuivaimurointiin.**
- **Käytä imuria vain asennetulla laskossuodattimella.**
- **Imurissa on sisäänrakennettu suojakosketimella varustettu pistorasia. Siihen voit liittää ulkoisen sähkötyökalun. Imuri käynnistyy automaattisesti liitetyn sähkötyökalun avulla. Ota huomioon liitetyn sähkötyökalun suurin sallittu liitäntäteho.**
- **Imuria ei saa käyttää vesipumppuna.** Imuri on tarkoitettu ilma- ja vesiseoksen imemiseen.
- **Pyyhi säiliö silloin tällöin ei hankaavalla puhdistusaineella ja anna sen kuivua.**

Tunnusmerkit

Seuraavat tunnusmerkit ovat tärkeitä käyttöohjeen lukemisessa ja ymmärtämisessä. Paina mieleesi tunnusmerkit ja niiden merkitys. Merkkien oikea tulkinta auttaa sinua käyttämään imuria paremmin ja turvallisemmin.

Tunnusmerkki	Merkitys
	GAS 15 L: Yleisimuri
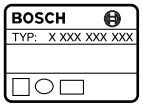	Tuotenumero
	HUOMIO **Lue kaikki turvallisuus- ja muut ohjeet.** Turvallisuusohjeiden noudattamisen laiminlyönti saattaa johtaa sähköiskuun, tulipaloon ja/tai vakavaan loukkaantumiseen.
	Pölyluokan L imuri IEC/ EN 60335-2-69 mukaan, terveydelle vaarallisten pölyn > 1 mg/m^3 imuun.
	Älä käytä imuria istumiseen tai astumiseen
	Irrota pistotulppa pistorasiasta ennen kaikkia imuriin kohdistuvia töitä
	Käytä kuulonsuojainta.

OBJ_BUCH-1321-001.book Page 62 Thursday, January 13, 2011 2:35 PM

Tunnusmerkki	Merkitys
	Käytä pölynsuojanaamaria.
	Liikesuunta
	Reaktiosuunta
	Älä käytä voimaa tähän työvaiheeseen.
I	Käynnistys
O	Poiskytkentä
II	Kaukokytkentäautomatiikka
	Kielletty menettely
	Sallittu menettely
	seuraava tapahtumavaihe
P_1	Ottoteho
f	Taajuus
	Säiliön tilavuus (brutto)
	Nettotilavuus
	maks. alipaine
	maks. läpivirtausmäärä
P	Imuteho
A	Laskossuodattimen pinta
L	Imurin suodatinpölyluokka
	Suojaus
⏚/I	Suojausluokan I tunnusmerkki (suojajohtimella)

Tunnusmerkki	Merkitys
	Paino vastaa EPTA-Procedure 01/2003
	BIA-koestustodistus-nro suodattimelle/imurille
L_{pA}	Äänen painetaso
K	Epävarmuus

Toimitukseen kuuluu

Yleisimuri (katso kuva 1)

Löydät täydellisen tarvikeluettelon tarvikeohjelmastamme.

Määräyksenmukainen käyttö

Laite on tarkoitettu keräämään, imuroimaan, siirtämään ja erottamaan palaamattomia kuivia pölyjä, joiden yleinen altistusraja-arvo on > 1 mg/m^3, kuten kivennäispöly, jossa on alumiinihydroksidia, grafiittipöly, alumiinipöly, paperipöly, nokipöly, jauhelakkapöly, polyuretaanipöly, epoksihartsiperusteinen GFK-pöly (katso valmistajan käyttöturvallisuustiedote), epoksihartsiperusteinen CFK-pöly (katso valmistajan käyttöturvallisuustiedote), lakkapöly ilman karsinogeenisia ainesosia, puupöly ja palamattomat nesteet sekä vesi-ilmaseos. Imuri on pölyteknisesti testattu ja se vastaa pölyluokkaa L.

Imurissa on puhallustoiminto esim. pintojen kuivaamiseen.

Imurissa on kaukokytkentäautomatiikalla varustettu pistorasia poistoimutoiminnolla varustettujen sähkötyökalujen liitäntää varten.

Se soveltuu ammattikäytön kasvaviin vaatimuksiin esim. käsityössä, teollisuudessa ja työpajoissa.

Imuria ei koskaan saa käyttää räjähdysvaarallisissa tiloissa.

OBJ_BUCH-1321-001.book Page 63 Thursday, January 13, 2011 2:35 PM

Tekniset tiedot

Tuotteen tekniset tiedot löytyvät taulukosta sivulla 166.

Tiedot koskevat 230 V nimellisjännitettä [U]. Poikkeavilla jännitteillä ja maakohtaisissa malleissa nämä tiedot voivat vaihdella.

Ota huomioon imurisi tyyppikilvessä oleva tuotenumero. Yksittäisten imureiden kauppanimitys saattaa vaihdella.

Standardinmukaisuusvakuutus CE

Vakuutamme yksin vastaavamme siitä, että kohdassa ”Tekniset tiedot” selostettu tuote vastaa seuraavia standardeja tai standardoituja asiakirjoja: EN 60335 ja direktiivien 2006/42/EY, 2004/108/EY sekä niiden muutoksien määräysten mukaan.

Tekninen tiedosto kohdasta:
Robert Bosch GmbH, PT/ESC,
D-70745 Leinfelden-Echterdingen

Dr. Egbert Schneider Senior Vice President Engineering	Dr. Eckerhard Strötgen Head of Product Certification

Robert Bosch GmbH, Power Tools Division
D-70745 Leinfelden-Echterdingen
09.12.2010

Melutieto

Tuotteen mittausarvot löytyvät taulukosta sivulla 166.

Mittausarvot määritetty EN 60704 mukaan.

Asennus ja käyttö

Tehtävä	Kuva	Sivu
Lisätarvikkeiden irrotus	1	167
Letkunpitimen asennus	2	167
Pölypussin asennus	3	168
Pölynkäsittelypussin asennus	4	169
Pölypussin hävitys	5	169
Letkun asennus	6	170
Kuljetusasento	7	171
Käynnistys ja pysäytys	8	171
Sähkötyökalun liitäntä imuriin, kaukokytkentäautomatiikka	9	172 – 174
Ilmamäärän säätö	10	174
Puhallustoiminto	11	175
Suodattimen puoliautomaattinen puhdistus	12	176
Laskossuodattimen vaihto	13	177 – 178
Uimurin puhdistus	14	179 – 181
Lisälaitteen valinta	–	182

OBJ_BUCH-1321-001.book Page 64 Thursday, January 13, 2011 2:35 PM

Vianetsintä

- **Pysäytä imuri heti, jos siitä pursuaa vaahtoa tai vettä, ja tyhjennä säiliö.** Muussa tapauksessa imuri saattaa vaurioitua.
- **Imuri on varustettu uimurilla. Kun suurin sallittu täyttötaso on saavutettu, imuteho pienenee. Käännä käynnistyskytkin asentoon ”0” ja tyhjennä säiliö.**
- **Jos imuvoima on niin suuri, että imuriin liitetty sähkötyökalu imeytyy liian voimakkaasti kiinni työpintaan, tulee ilmamäärää säätää.**
- **Käytä puoliautomaattista suodatinpuhdistusta, kun imuteho heikkenee.**

Huolto ja puhdistus

- **Pidä aina imuri ja sen tuuletusaukot puhtaana, jotta voit työskennellä hyvin ja turvallisesti.**

Vähintään kerran vuodessa tulee valmistajan tai koulutetun henkilön suorittaa pölyteknisen tarkistuksen koskien esim. suodattimen vaurioita, imurin tiiviyttä ja tarkistuslaitteen toimintaa.

Puhdista ulkopinta ja kaikki koneen osat tai käsittele niitä tiivistysaineella **L**-luokan imureissa, jotka ovat olleet likaisessa ympäristössä Suorittaessa huolto- tai korjaustöitä tulee hävittää kaikki osat, joita ei voida puhdistaa tyydyttävästi. Nämä osat tulee hävittää läpäisemättömissä pusseissa noudattaen voimassaolevia määräyksiä koskien tällaisen jätteen hävittämistä.

Käyttäjän huoltaessa imuria, on imuri purettava, puhdistettava ja huollettava, mahdollisuuksien mukaan, ilman että huoltohenkilöille tai muille ihmisille aiheutuu vaaraa Ennen purkamista tulisi imuri puhdistaa, mahdollisten vaarojen ehkäisemiseksi. Tila, jossa imuri puretaan tulee olla hyvin tuuletettu. Käytä huollon aikana henkilökohtaisia suojavarusteita. Huollon jälkeen täytyy huoltoalue puhdistaa.

Jos imurissa, huolellisesta valmistuksesta ja koestusmenettelystä huolimatta esiintyy vikaa, tulee korjaus antaa Bosch sopimushuollon tehtäväksi.

Jos liitäntäjohdon vaihto on välttämätön, tulee tämän suorittaa Bosch tai Bosch-sähkötyökalujen sopimushuolto, turvallisuuden vaarantamisen välttämiseksi.

Huolto ja asiakasneuvonta

Huolto vastaa tuotteesi korjausta ja huoltoa sekä varaosia koskeviin kysymyksiin. Räjähdyspiirustuksia ja tietoja varaosista löydät myös osoitteesta:
www.bosch-pt.com
Bosch-asiakasneuvonta auttaa mielellään sinua tuotteiden ja lisätarvikkeiden ostoa, käyttöä ja säätöä koskevissa kysymyksissä.

Ilmoita ehdottomasti kaikissa kyselyissä ja varaosatilauksissa 10-numeroinen tuotenumero, joka löytyy imurin mallikilvestä.

Suomi

Robert Bosch Oy
Bosch-keskushuolto
Pakkalantie 21 A
01510 Vantaa
Puh.: +358 (10) 480 8363
Faksi: +358 (09) 870 2318
www.bosch.fi

Hävitys

Imuri, lisätarvikkeet ja pakkaukset tulee toimittaa ympäristöystävälliseen uusiokäyttöön.

Älä heitä imuria talousjätteisiin!

Vain EU-maita varten:

Eurooppalaisen vanhoja sähkö- ja elektroniikkalaitteita koskevan direktiivin 2002/96/EY ja sen kansallisten lakien muunnosten mukaan, tulee käyttökelvottomat sähkötyökalut kerätä erikseen ja toimittaa ympäristöystävälliseen uusiokäyttöön.

Oikeus teknisiin muutoksiin pidätetään.

OBJ_BUCH-1321-001.book Page 65 Thursday, January 13, 2011 2:35 PM

Υποδείξεις ασφαλείας

Διαβάστε όλες τις υποδείξεις ασφαλείας και τις οδηγίες. Αμέλειες κατά την τήρηση των υποδείξεων ασφαλείας και των οδηγιών μπορεί να προκαλέσουν ηλεκτροπληξία, πυρκαγιά ή/και σοβαρούς τραυματισμούς.

Διαφυλάξτε καλά αυτές τις οδηγίες.

- **Να μην αναρροφάτε σκόνη από ξύλο οξιάς ή βελανιδιάς καθώς και σκόνη από πετρώματα ή αμίαντο.** Τα υλικά αυτά θεωρούνται ως καρκινογόνα.

⚠ ΠΡΟΕΙΔΟΠΟΙΗΣΗ **Να χρησιμοποιείτε τον απορροφητήρα μόνο όταν διαθέτετε επαρκείς πληροφορίες για τη χρήση του απορροφητήρα, για τα υπό αναρρόφηση υλικά και για την ασφαλή απόσυρση των υλικών αυτών.** Ένας επιμελής κατατοπισμός ελαττώνει τον κίνδυνο εσφαλμένου χειρισμού και την πρόκληση τραυματισμών.

- **Παιδιά και άτομα που εξαιτίας περιορισμένων σωματικών, αισθητηρίων ή πνευματικών ικανοτήτων ή λόγω απειρίας ή έλλειψης γνώσεων δεν είναι σε θέση να χειριστούν ασφαλώς τον απορροφητήρα, δεν επιτρέπεται να χρησιμοποιήσουν αυτόν τον απορροφητήρα, εκτός αν επιτηρούνται και καθοδηγούνται από ένα υπεύθυνο πρόσωπο.** Διαφορετικά υπάρχει κίνδυνος εσφαλμένου χειρισμού και τραυματισμών.

⚠ ΠΡΟΕΙΔΟΠΟΙΗΣΗ **Ο απορροφητήρας είναι κατάλληλος για την αναρρόφηση ξηρών υλικών καθώς επίσης, μετά από την εφαρμογή κατάλληλων μέτρων, και για την αναρρόφηση υγρών.** Η διείσδυση υγρών αυξάνει τον κίνδυνο ηλεκτροπληξίας.

- **Να μην αναρροφάτε με τον απορροφητήρα εύφλεκτα ή εκρηκτικά υλικά, π.χ. βενζίνη, λάδια, οινόπνευμα, ή διαλύτες. Να μην αναρροφάτε καυτές σκόνες ή σκόνες που ήδη καίγονται. Μην χρησιμοποιήσετε τον απορροφητήρα σε χώρους στους οποίους υπάρχει κίνδυνος έκρηξης.** Οι σκόνες, οι αναθυμιάσεις ή τα υγρά μπορεί να αναφλεχθούν και να εκραγούν.

⚠ ΠΡΟΕΙΔΟΠΟΙΗΣΗ **Να χρησιμοποιείτε την πρίζα μόνο για τις εργασίες που έχουν καθοριστεί στις Οδηγίες χρήσης.**

⚠ ΠΡΟΕΙΔΟΠΟΙΗΣΗ **Θέστε τον απορροφητήρα αμέσως εκτός λειτουργίας και αδειάστε το δοχείο σε περίπτωση που διαρρεύσει νερό ή αφρός απ' αυτό.** Διαφορετικά μπορεί να υποστεί ζημιά ο απορροφητήρας.

⚠ ΠΡΟΣΟΧΗ **Ο απορροφητήρας επιτρέπεται να χρησιμοποιηθεί μόνο σε εσωτερικούς χώρους.** Η διείσδυση βροχής ή υγρασίας στο άνω τμήμα του απορροφητήρα αυξάνει τον κίνδυνο ηλεκτροπληξίας.

⚠ ΠΡΟΣΟΧΗ **Να καθαρίζετε τον πλωτήρα τακτικά και να ελέγχετε μήπως έχει υποστεί κάποια ζημιά ή βλάβη.** Διαφορετικά μπορεί να επηρεαστεί η λειτουργία του (βλέπε εικόνα 14, σελίδα 179).

- **Όταν η χρήση του απορροφητήρα σε υγρό περιβάλλον είναι αναπόφευκτη, τότε να χρησιμοποιήσετε έναν προστατευτικό διακόπτη διαρροής (διακόπτη FI).** Η χρήση ενός προστατευτικού διακόπτη διαρροής ελαττώνει των κίνδυνο ηλεκτροπληξίας.
- **Ο απορροφητήρας πρέπει να συνδέεται σε ένα κανονικά γειωμένο ηλεκτρικό δίκτυο.** Η πρίζα και το καλώδιο επιμήκυνσης πρέπει να διαθέτουν έναν λειτουργούντα προστατευτικό αγωγό.
- **Πριν χρησιμοποιήσετε τον απορροφητήρα να ελέγχετε το ηλεκτρικό καλώδιο και το φις. Μην χρησιμοποιήσετε τον απορροφητήρα όταν εξακριβώσετε κάποια ζημιά ή βλάβη. Να μην ανοίξετε ο ίδιος/η ίδια τον απορροφητήρα και να τον δίνετε για επισκευή μόνο από ειδικά εκπαιδευμένο προσωπικό και πάντοτε με γνήσια ανταλλακτικά.** Χαλασμένοι απορροφητήρες καθώς και χαλασμένα ηλεκτρικά καλώδια και φις αυξάνουν τον κίνδυνο ηλεκτροπληξίας.
- **Να μην περνάτε με οχήματα πάνω από το ηλεκτρικό καλώδιο, μην το ζουλίζετε. Να μην βγάζετε το φις από την πρίζα τραβώντας το καλώδιο ή μετακινώντας τον απορροφητήρα.** Τυχόν χαλασμένα καλώδια αυξάνουν τον κίνδυνο ηλεκτροπληξίας.

OBJ_BUCH-1321-001.book Page 66 Thursday, January 13, 2011 2:35 PM

- **Να βγάζετε το φις από την πρίζα πριν διεξάγετε κάποια ρύθμιση στη συσκευή, για να αλλάξετε εξαρτήματα ή για να διαφυλάξετε/να αποθηκεύσετε τον απορροφητήρα.** Αυτό το προληπτικό μέτρο εμποδίζει την κατά λάθος εκκίνηση του απορροφητήρα.
- **Να φροντίζετε να υπάρχει καλός αερισμός στον χώρο που εργάζεστε.**
- **Να επιτηρείτε τα παιδιά.** Έτσι εξασφαλίζετε ότι τα παιδιά δεν θα παίξουν με τον απορροφητήρα.
- **Να δίνετε τον απορροφητήρα για επισκευή από άριστα ειδικευμένο προσωπικό.** Έτσι εξασφαλίζεται η διατήρηση της ασφάλειας του απορροφητήρα.
- **Ο απορροφητήρας περιέχει ανθυγιεινή σκόνη. Να αναθέτετε τις διαδικασίες εκκένωσης και συντήρησης, συμπεριλαμβανομένης και της απόσυρσης των δοχείων συλλογής σκόνης, μόνο σε ειδικό προσωπικό. Απαιτείται ένας ανάλογος προστατευτικός εξοπλισμός. Να μην χρησιμοποιήσετε τον απορροφητήρα χωρίς πλήρες σύστημα φίλτρων.** Διαφορετικά διακινδυνεύετε την υγεία σας.
- **Πριν αρχίσετε την εργασία σας να διαβεβαιώνεστε πάντοτε ότι ο σωλήνας αναρρόφησης βρίσκεται σε άριστη κατάσταση. Όταν διεξάγετε τον αντίστοιχο έλεγχο να αφήνετε το σωλήνα αναρρόφησης πάντοτε συναρμολογημένο στον απορροφητήρα για να εμποδίσετε έτσι την κατά λάθος διαφυγή σκόνης.** Διαφορετικά μπορεί να εισπνεύσετε σκόνη.
- **Μην χρησιμοποιείτε τον απορροφητήρα σαν κάθισμα.** Ο απορροφητήρας μπορεί να υποστεί ζημιά.
- **Να χρησιμοποιείτε το ηλεκτρικό καλώδιο και το σωλήνα αναρρόφησης επιμελώς.** Διαφορετικά μπορεί να εκθέσετε σε κίνδυνο άλλα πρόσωπα.
- **Να μην καθαρίζετε τον απορροφητήρα με κατευθείαν υδροβολή.** Η διείσδυση νερού στο άνω τμήμα του απορροφητήρα αυξάνει τον κίνδυνο ηλεκτροπληξίας.

Συμπληρωματικές υποδείξεις ασφαλείας και εργασίας

- **Να δίνετε προσοχή στη τάση του δικτύου! Η τάση της πηγής ρεύματος πρέπει να ταυτίζεται με τα στοιχεία επάνω στην πινακίδα κατασκευαστή του απορροφητήρα.**
- **Για την ξηρή αναρρόφηση θα πρέπει να τοποθετήσετε ένα σάκο σκόνης. Όταν χρησιμοποιήσετε ένα σάκο σκόνης το πτυχωτό φίλτρο παραμένει για περισσότερο χρόνο καθαρό και ταυτόχρονα διευκολύνεται η απόσυρση.**
- **Αφαιρέστε το σάκο σκόνης και αδειάστε το δοχείο πριν αρχίσετε την αναρρόφηση υγρών.**
- **Ο απορροφητήρας διαθέτει μια λειτουργία φυσήματος. Φροντίζετε, ο εξερχόμενος αέρας να μην εισέρχεται στον ελεύθερο χώρο. Να χρησιμοποιείτε τη λειτουργία φυσήματος μόνο σε συνδυασμό με έναν καθαρό σωλήνα.** Οι σκόνες μπορεί να είναι ανθυγιεινές.
- **Μετά την αναρρόφηση αφαιρέστε το πτυχωτό φίλτρο και αφήστε το να στεγνώσει καλά, ιδιαίτερα όταν πρόκειται να το χρησιμοποιήσετε για ξηρή αναρρόφηση. Έτσι εμποδίζεται ο σχηματισμός μούχλας.**
- **Να χρησιμοποιείτε τον απορροφητήρα μόνο με συναρμολογημένο το πτυχωτό φίλτρο.**
- **Στον απορροφητήρα είναι ενσωματωμένη μια πρίζα ασφαλείας. Σ' αυτήν μπορείτε να συνδέσετε ένα εξωτερικό ηλεκτρικό εργαλείο. Ο απορροφητήρας ενεργοποιείται αυτόματα μέσω του συνδεδεμένου ηλεκτρικού εργαλείου. Δώστε προσοχή στη μέγιστη ισχύ του συνδεδεμένου ηλεκτρικού εργαλείου.**
- **Ο απορροφητήρας δεν επιτρέπεται να χρησιμοποιηθεί σαν αντλία νερού.** Ο απορροφητήρας προορίζεται για την αναρρόφηση μιγμάτων νερού και αέρα.
- **Να καθαρίζετε το δοχείο κάπου κάπου με ένα ήπιο απορρυπαντικό από το κοινό εμπόριο και ακολούθως να το αφήνετε να στεγνώνει.**

OBJ_BUCH-1321-001.book Page 67 Thursday, January 13, 2011 2:35 PM

Σύμβολα

Τα σύμβολα που ακολουθούν είναι σημαντικά για την ανάγνωση και την κατανόηση των οδηγιών χρήσης. Παρακαλούμε να αποτυπώσετε στο μυαλό σας τα σύμβολα και τη σημασία τους. Η σωστή ερμηνεία των συμβόλων συμβάλλει στον καλύτερο και ασφαλέστερο χειρισμό του απορροφητήρα.

Σύμβολο	Σημασία
	GAS 15 L: Απορροφητήρας γενικής χρήσης
BOSCH TYP: X XXX XXX XXX	Αριθμός ευρετηρίου
	⚠ ΠΡΟΣΟΧΗ **Διαβάστε όλες τις υποδείξεις ασφαλείας και τις οδηγίες.** Αμέλειες κατά την τήρηση των υποδείξεων ασφαλείας και των οδηγιών μπορεί να προκαλέσουν ηλεκτροπληξία, πυρκαγιά ή/και σοβαρούς τραυματισμούς.
L L	Απορροφητήρας κατηγορίας σκόνης L κατά IEC/ EN 60335-2-69 για την αναρρόφηση ανθυγιεινών σκονών > 1 mg/m^3
	Μην κάθεστε και μην ανεβαίνετε επάνω στον απορροφητήρα
	Βγάζετε το φις από την πρίζα πριν διεξάγετε οποιαδήποτε εργασία στον απορροφητήρα
	Να φοράτε ωτασπίδες.
	Φοράτε μάσκα προστασίας από σκόνη.

Σύμβολο	Σημασία
	Κατεύθυνση κίνησης
	Κατεύθυνση αντίδρασης
	Αυτό το βήμα εργασίας απαιτεί δύναμη.
I	Θέση σε λειτουργία
O	Θέση εκτός λειτουργίας
II	Τηλεαυτόματη ενεργοποίηση
	Απαγορευμένη ενέργεια
	Επιτρεπτή ενέργεια
	Επόμενη ενέργεια
P_1	Ονομαστική ισχύς
f	Συχνότητα
	Χωρητικότητα δοχείου (μικτή)
	Καθαρή χωρητικότητα
	μέγιστη υποπίεση
	μέγιστος όγκος αέρα
P	Αναρροφητική ικανότητα
A	Επιφάνεια πτυχωτού φίλτρου
L	Κατηγορίας σκόνης του απορροφητήρα
	Βαθμός προστασίας
/I	Σύμβολο για κατηγορία προστασίας I (με προστατευτικό αγωγό)
	Βάρος σύμφωνα με EPTA-Procedure 01/2003

OBJ_BUCH-1321-001.book Page 68 Thursday, January 13, 2011 2:35 PM

Σύμβολο	Σημασία
	Αριθ. πιστοποιητικού ελέγχου της BIA για φίλτρα/ απορροφητήρες
L_{pA}	Στάθμη ακουστικής πίεσης
K	Ανασφάλεια

Περιεχόμενο συσκευασίας

Απορροφητήρας γενικής χρήσης
(βλέπε εικόνα 1)

Για τον πλήρη κατάλογο εξαρτημάτων βλέπε το πρόγραμμα των εξαρτημάτων μας.

Χρήση σύμφωνα με τον προορισμό

Η συσκευή προορίζεται για τη συλλογή, αναρρόφηση, προώθηση και διαχωρισμό μη εύφλεκτων ξηρών σκονών με οριακή τιμή έκθεσης > 1 mg/m^3, π. χ. σκόνες από ορυκτά υλικά με υδροξείδιο αλουμινίου, σκόνες από γραφίτη, αλουμίνιο, χαρτί, αιθάλη, βερνίκια, πολυουρεθάνη, σκόνες από πλαστικά υλικά με υαλοΐνες (GFK) σε βάση εποξυρητίνης (βλέπε το φύλλο δεδομένων ασφαλείας του κατασκευαστή) και ανθρακοΐνες (CFK) σε βάση εποξυρητίνης (βλέπε το φύλλο δεδομένων ασφαλείας του κατασκευαστή), σκόνες από βερνίκια χωρίς καρκινογόνα συστατικά, σκόνες από ξύλο καθώς επίσης και την αναρρόφηση μη εύφλεκτων υγρών και ενός μίγματος νερού-αέρα. Ο απορροφητήρας ελέγχθηκε σύμφωνα με την τεχνολογία καταπολέμησης της σκόνης και ανταποκρίνεται στην κατηγορία L.

Ο απορροφητήρας διαθέτει μια λειτουργία φυσήματος, π. χ. για το στέγνωμα επιφανειών.

Ο αποροφητήρας διαθέτει μια πρίζα με τηλεαυτόματη ενεργοποίηση για τη σύνδεση ενός ηλεκτρικού εργαλείου με λειτουργία απορρόφησης.

Είναι κατάλληλος για τις αυξημένες απαιτήσεις της επαγγελματικής χρήσης, π. χ. στη βιοτεχνία, στη βιομηχανία και στα συνεργεία.

Κατά κανόνα, ο απορροφητήρας δεν επιτρέπεται να χρησιμοποιηθεί σε χώρους εκτεθειμένους σε κίνδυνο έκρηξης.

Τεχνικά χαρακτηριστικά

Τα Τεχνικά χαρακτηριστικά του προϊόντος αναφέρονται στον πίνακα της σελίδας 166.

Τα στοιχεία ισχύουν για ονομαστικές τάσεις [U] 230 V. Υπό διαφορετικές τάσεις και σε εκδόσεις ειδικές για τις διάφορες χώρες τα στοιχεία αυτά μπορεί να διαφέρουν.

Παρακαλούμε να δώσετε προσοχή στον αριθμό ευρετηρίου που αναγράφεται στην πινακίδα κατασκευαστή του απορροφητήρας σας. Οι εμπορικές ονομασίες μεμονωμένων απορροφητήρων μπορεί να διαφέρουν.

Δήλωση συμβατότητας CE

Δηλώνουμε υπευθύνως ότι το προϊόν που περιγράφεται στα «Τεχνικά χαρακτηριστικά» εκπληρώνει τους εξής κανονισμούς ή κατασκευαστικές συστάσεις: EN 60335 και τις οδηγίες 2006/42/EK, 2004/108/EK συμπεριλαμβανομένων και των τροποποιήσεών των.

Τεχνικός φάκελος από:
Robert Bosch GmbH, PT/ESC,
D-70745 Leinfelden-Echterdingen

Dr. Egbert Schneider Senior Vice President Engineering	Dr. Eckerhard Strötgen Head of Product Certification

Robert Bosch GmbH, Power Tools Division
D-70745 Leinfelden-Echterdingen
09.12.2010

Πληροφορία για το θόρυβο

Οι τιμές μέτρησης του προϊόντος αναφέρονται στον πίνακα της σελίδας 166.

Οι τιμές μέτρησης εξακριβώθηκαν σύμφωνα με την προδιαγραφή EN 60704.

OBJ_BUCH-1321-001.book Page 69 Thursday, January 13, 2011 2:35 PM

Συναρμολόγηση και λειτουργία

Στόχος ενέργειας	Εικόνα	Σελίδα
Αφαίρεση εξαρτημάτων	1	167
Συναρμολόγηση συγκρατήρα σωλήνα	2	167
Τοποθέτηση σάκου σκόνης	3	168
Τοποθέτηση σάκου απόσυρσης	4	169
Απόσυρση σάκου σκόνης	5	169
Συναρμολόγηση σωλήνα	6	170
Θέση για μεταφορά	7	171
Θέση σε λειτουργία/εκτός λειτουργίας	8	171
Σύνδεση του ηλεκτρικού εργαλείου στον απορροφητήρα, τηλεαυτόματη ενεργοποίηση	9	172 – 174
Ρύθμιση ποσότητας/όγκου αέρος	10	174
Λειτουργία φυσήματος	11	175
Ημιαυτόματος καθαρισμός φίλτρου	12	176
Αλλαγή πτυχωτού φίλτρου	13	177 – 178
Καθαρισμός πλωτήρα	14	179 – 181
Επιλογή εξαρτημάτων/παρελκομένων	–	182

Αναζήτηση σφαλμάτων

- **Θέστε τον απορροφητήρα αμέσως εκτός λειτουργίας και αδειάστε το δοχείο σε περίπτωση που διαρρεύσει νερό ή αφρός απ' αυτό.** Διαφορετικά μπορεί να υποστεί ζημιά ο απορροφητήρας.
- **Ο απορροφητήρας είναι εξοπλισμένος με έναν πλωτήρα. Η αναρροφητική ικανότητα μειώνεται μόλις γεμίσει το δοχείο. Θέστε το διακόπτη ON/OFF στη θέση «0» και αδειάστε το δοχείο.**
- **Ρυθμίστε τον όγκο αέρα σε περίπτωση που η αναρροφητική δύναμη είναι τόσο ισχυρή, ώστε το συνδεδεμένο ηλεκτρικό εργαλείο να κολλάει επάνω στην επιφάνεια εργασίας.**
- **Όταν μειωθεί η ισχύς αναρρόφησης ενεργοποιήστε τον ημιαυτόματο καθαρισμό φίλτρου.**

Συντήρηση και καθαρισμός

- **Να διατηρείτε τον απορροφητήρα και τις σχισμές σχισμές αερισμού σε καθαρή κατάσταση να μπορείτε να εργάζεστε καλά και ασφαλώς.**

Τουλάχιστον μια φορά το χρόνο πρέπει να διεξάγεται τεχνικός έλεγχος, π. χ. έλεγχος του φίλτρου για ζημιές και της στεγανότητας του απορροφητήρα καθώς και της λειτουργία της διάταξης ελέγχου σκόνης, από τον κατασκευαστή ή από ένα κατάλληλα καταρτισμένο πρόσωπο.

Να καθαρίζετε ή να στεγανοποιείτε κατάλληλα το περίβλημα και όλα τα μηχανικά εξαρτήματα των απορροφητήρων της κατηγορίας **L** που βρίσκονταν σε ρυπαρό περιβάλλον. Κατά τη διεξαγωγή εργασιών συντήρησης και επισκευής πρέπει να αποσύρονται όλα τα βρώμικα εξαρτήματα που δεν μπορούν να καθαριστούν ικανοποιητικά. Τα εξαρτήματα αυτά πρέπει να αποσύρονται μέσα σε ερμητικά κλεισμένους και στεγανούς σάκους σύμφωνα με τις αντίστοιχες ισχύουσες διατάξεις απόσυρσης τέτοιων απορριμμάτων.

OBJ_BUCH-1321-001.book Page 70 Thursday, January 13, 2011 2:35 PM

Όταν ο απορροφητήρας συντηρείται από το χρήστη, πρέπει να αποσυναρμολογείται, να καθαρίζεται και να συντηρείται, όσο αυτό είναι εφικτό, χωρίς να προκαλείται κίνδυνος για το προσωπικό συντήρησης ή/και για άλλα τυχόν παρευρισκόμενα άτομα. Ο απορροφητήρας θα πρέπει πριν την αποσυναρμολόγησή του να καθαρίζεται για να προληφθούν έτσι τυχόν ενδεχόμενοι κίνδυνοι. Ο χώρος στον οποίο αποσυναρμολογείται ο απορροφητήρας θα πρέπει να αερίζεται καλά. Κατά τη συντήρηση να φοράτε έναν προσωπικό προστατευτικό εξοπλισμό. Ακολούθως πρέπει να καθαρίζετε την περιοχή που έλαβε χώρα η συντήρηση.

Σε περίπτωση που ο απορροφητήρας, παρ' όλες τις επιμελημένες διαδικασίες κατασκευής και ελέγχου, σταματήσει κάποτε να λειτουργεί, τότε να αναθέσετε την επισκευή του σε ένα εξουσιοδοτημένο κατάστημα Service για ηλεκτρικά εργαλεία της Bosch.

Μια τυχόν αναγκαία αντικατάσταση του ηλεκτρικού καλωδίου πρέπει να διεξαχθεί από την Bosch ή από ένα εξουσιοδοτημένο κατάστημα Service της Bosch, για να αποφευχθεί έτσι κάθε διακινδύνευση της ασφάλειας.

Service και σύμβουλος πελατών

Το Service απαντά στις ερωτήσεις σας σχετικά με την επισκευή και τη συντήρηση του προϊόντος σας καθώς και για τα αντίστοιχα ανταλλακτικά. Λεπτομερή σχέδια και πληροφορίες για τα ανταλλακτικά θα βρείτε στην ηλεκτρονική διεύθυνση:
www.bosch-pt.com
Η ομάδα συμβούλων της Bosch σας υποστηρίζει ευχαρίστως όταν έχετε ερωτήσεις σχετικές με την αγορά, τη χρήση και τη ρύθμιση των προϊόντων και ανταλλακτικών.

Όταν ζητάτε διασαφητικές πληροφορίες καθώς και όταν παραγγέλνετε ανταλλακτικά πρέπει να αναφέρετε οπωσδήποτε το 10ψήφιο αριθμό ευρετηρίου που αναγράφεται στην πινακίδα κατασκευαστή.

Ελλάδα

Robert Bosch A.E.
Ερχείας 37
19400 Κορωπί – Αθήνα
Tel.: +30 (0210) 57 01 270
Fax: +30 (0210) 57 01 283
www.bosch.com
www.bosch-pt.gr

ABZ Service A.E.
Tel.: +30 (0210) 57 01 380
Fax: +30 (0210) 57 01 607

Απόσυρση

Ο απορροφητήρας, τα εξαρτήματα και οι συσκευασίες πρέπει να ανακυκλώνονται με τρόπο φιλικό προς το περιβάλλον.

Μην ρίξετε τον απορροφητήρα στα απορρίμματα του σπιτιού σας!

Μόνο για χώρες της ΕΕ:

Σύμφωνα με την Κοινοτική Οδηγία 2002/96/ΕΚ σχετικά με τις παλαιές ηλεκτρικές και ηλεκτρονικές συσκευές και τη μεταφορά της οδηγίας αυτής σε εθνικό δίκαιο δεν είναι πλέον υποχρεωτικό τα άχρηστα ηλεκτρικά εργαλεία να συλλέγονται ξεχωριστά για να ανακυκλωθούν με τρόπο φιλικό προς το περιβάλλον.

Τηρούμε το δικαίωμα αλλαγών.

OBJ_BUCH-1321-001.book Page 71 Thursday, January 13, 2011 2:35 PM

Güvenlik Talimatı

Bütün uyarıları ve talimat hükümlerini okuyun. Açıklanan uyarılara ve talimat hükümlerine uyulmadığı takdirde elektrik çarpmalarına, yangınlara ve/veya ağır yaralanmalara neden olunabilir.

Bu talimatı iyi saklayın.

- **Kayın ve meşe tozu, taş tozu veya asbest emdirmeyin.** Bu maddeler kanserojen kabul edilmektedir.

UYARI **Elektrik süpürgesini ancak kullanımı, emilecek maddeler ve bunların güvenli tasfiyesi hakkında yeterli bilgi aldıktan sonra kullanın.** Dikkatli bir bilgilendirme hatalı kullanım ve yaralanma tehlikesini azaltır.

- **Fiziksel, duyusal veya zihinsel yetenekleri, deneyimsizlikleri ve bilgisizlikleri nedeniyle elektrik süpürgesini güvenli biçimde kullanamayacak durumda olan çocuklar ve kişiler sorumlu bir kişinin gözetim ve denetimi olmadan elektrik süpürgesini kullanamaz.** Aksi takdirde hatalı kullanım ve yaralanma tehlikesi ortaya çıkar.

UYARI **Bu elektrik süpürgesi kuru maddelerin ve uygun önlemler alınması halinde sıvıların emdirilmesine uygundur.** Sıvıların elektrik süpürgesi içine sızması elektrik çarpma tehlikesini artırır.

- **Bu elektrik süpürgesi ile örneğin benzin, yağ, alkol, çözücü madde gibi yanıcı veya patlayıcı sıvıları emdirmeyin. Kızgın veya yanan tozları emndirmeyin. Elektrik süpürgesini patlama tehlikesi olan yerlerde çalıştırmayın.** Tozlar, buharlar veya sıvılar tutuşabilir veya patlayabilir.

UYARI **Prizi sadece kullanım kılavuzunda belirtilen amaçlarla kullanın.**

UYARI **Köpük veya su çıkınça elektrik süpürgesini hemen kapatın ve kabı boşaltın.** Aksi takdirde elektrik süpürgesi hasar görebilir.

DIKKAT **Bu elektrik süpürgesi sadece iç mekânlarda kullanılabilir ve saklanabilir.** Elektrik süpürgesinin üst kısmına yağmur suyunun veya nemin sızması elektrik çarpma tehlikesini artırır.

DIKKAT **Şamandırayı düzenli aralıklarla temizleyin ve hasar görüp görmediğini kontrol edin.** Aksi takdirde fonksiyonu engellenebilir (Bakınız: Şekil 14, sayfa 179).

- **Elektrik süpürgesi nemli ortamlarada çalıştırılmak zorundaysa, hatalı akım koruma şalteri kullanın.** Hatalı akım koruma şalterinin kullanımı elektrik çarpma tehlikesini azaltır.
- **Elektrik süpürgesini usulüne uygun olarak topraklanmış bir akım şebekesine bağlayın.** Priz ve uzatma kablosu işlevsel bir koruyucu iletkene sahip olmalıdır.
- **Her kullanımdan önce elektrik süpürgesini, kabloyu ve fişi kontrol edin. Hasar tespit ederseniz elektrik süpürgesini kullanmayın. Elektrik süpürgesini kendiniz açmayın ve sadece orijinal yedek parça kullanma koşulu ile kalifiye uzman personele onartın.** Hasarlı elektrik süpürgesi, kablo ve fiş elektrik çarpma tehlikesini artırır.
- **Kablonun üzerinden araç geçirmeyin veya kabloyu ezmeyin. Fişi prizden çekmek için veya elektrik süpürgesini hareket ettirmek için kablodan çekmeyin.** Hasarlı kablolar elektrik çarpma tehlikesini artırır.
- **Aletin kendinde bir ayarlama yapmadan, aksesuar değiştirmeden veya elektrik süpürgesini elinizden bırakmadan önce fişi prizden çekin.** Bu önlem elektrik süpürgesinin istenmeden çalışmasını önler.
- **Çalıştığınız yerin iyi havalandırılmasını sağlayın.**
- **Çocuklara göz kulak olun.** Bu yolla çocukların elektrik süpürgesi ile oynamasını önlersiniz.
- **Elektrik süpürgesini sadece uzman personele ve orijinal yedek parça kullanma koşulu ile onartın.** Bu yolla elektrik süpürgesinin güvenliğini sağlamış olursunuz.

OBJ_BUCH-1321-001.book Page 72 Thursday, January 13, 2011 2:35 PM

- **Elektrik süpürgesi sağlığa zararlı tozlar içerir. Toz toplama haznesinin tasfiyesi dahil boşaltma ve bakım işlemlerini sadece uzmanlara yaptırın. Bu işler için koruyucu bir donanım gereklidir. Elektrik süpürgesini eksiksiz filtre sistemi olmadan çalıştırmayın.** Aksi takdirde sağlığınızı tehlikeye atarsınız.
- **Elektrik süpürgesini çalıştırmadan önce emme hortumunun kusursuz durumda olup olmadığını kontrol edin. Bu kontrol işlemini yaparken, tozun dışarı çıkmaması için emme hortumunu elektrik süpürgesinde takılı bırakın.** Aksi takdirde dışarı çıkan tozu soluyabilirsiniz.
- **Elektrik süpürgesinin üzerine oturmayın.** Elektrik süpürgesine hasar verebilirsiniz.
- **Şebeke bağlantı kablosunu ve emme hortumunu dikkatli kullanın.** Aksi takdirde başkalarını tehlikeye atabilirsiniz.
- **Elektrik süpürgesinin üzerine doğrudan su huzmesi püskürterek temizleme yapmayın.** Suyun elektrik süpürgesinin üst bölümüne sızması elektrik çarpması tehlikesini artırır.

Diğer güvenlik talimatı ve uyarılar

- **Şebeke gerilimine dikkat edin! Akım kaynağının gerilimi elektrik süpürgesinin tip etiketinde belirtilen gerilimle aynı olmalıdır.**
- **Kuru emdirme yapmak için bir toz torbası kullanmanız gerekir. Toz torbası kullanıldığında katlanır filtre daha uzun süre serbest kalır, emme performansı daha uzun süre korunur ve tozun atılması kolaylaşır.**
- **Islak emdirme yaptırmak için toz torbasını çıkarın ve hazneyi boşaltın.**
- **Bu elektrik süpürgesinin üfleme fonksiyonu vardır. Atık havayı doğrudan mekan içine vermeyin. Üfleme fonksiyonu için her zaman temiz bir hortum kullanın.** Tozlar sağlığa zarar verebilir.
- **Küf oluşmasını önlemek için emme yaptırdıktan sonra katlanır filtreyi çıkarın ve iyice kurumasını bekleyin; özellikle kuru emdirme yaptırmadan önce.**
- **Elektrik süpürgesini sadece katlanır filtre takılı iken çalıştırın.**
- **Elektrik süpürgesine koruyucu kontaklı bir priz monte edilmiştir. Bu prize harici bir elektrikli el aletini bağlayabilirsiniz. Elektrik süpürgesi bağlanan elektrikli el aleti üzerinden otomatik olarak çalıştırılır. Bağlanan elektrikli el aletinin müsaade edilen maksimum bağlantı gücüne dikkat edin.**
- **Bu elektrik süpürgesi su pompası olarak kullanılamaz.** Bu elektrik süpürgesi hava-su karışımının emilmesi için tasarlanmıştır.
- **Hazneyi zaman zaman piyasada bulunan, aşındırıcı olmayan deterjanla temizleyin ve kurumasını sağlayın.**

Semboller

Aşağıdaki semboller kullanım kılavuzunun okunması ve anlaşılmasında önem taşır. Sembolleri ve anlamlarını hafızanıza iyice yerleştirin. Sembolleri doğru yorumlamanız size elektrik süpürgesini daha iyi ve daha güvenli kullanmanızda yardımcı olur.

Sembol	Anlamı
	GAS 15 L: Çok amaçlı elektrik süpürgesi
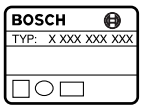	Ürün kodu

OBJ_BUCH-1321-001.book Page 73 Thursday, January 13, 2011 2:35 PM

Sembol	Anlamı
	DİKKAT **Bütün uyarıları ve talimat hükümlerini okuyun.** Açıklanan uyarılara ve talimat hükümlerine uyulmadığı takdirde elektrik çarpmalarına, yangınlara ve/veya ağır yaralanmalara neden olunabilir.
	Sağlığa zararlı tozların > 1 mg/m^3 emdirilmesinde kullanılan IEC/EN 60335-2-69 uyarınca L toz sınıfında elektrik süpürgesi
	Elektrik süpürgesi üzerine oturmayın veya basmayın
	Elektrik süpürgesinin kendinde bir çalışma yapmadan önce her defasında şebebe bağlantı fişini prizden çekin
	Koruyucu kulaklık kullanın.
	Koruyucu toz maskesi kullanın.
	Hareket yönü
	Reaksiyon yönü
	İşlem adımı için güç kullanın.
I	Açma
O	Kapama
II	Uzaktan kumanda

Sembol	Anlamı
	Yasak işlem
	İzin verilen işlem
	Bir sonraki işlem adımı
P_1	Giriş gücü
f	Frekans
	Kap hacmi (Brutto)
	Net hacim
	Maksimum vakum
	Maksimum akış miktarı
P	Emme performansı
A	Katlanır filtre yüzeyi
L	Elektrik süpürgesi filtre toz sınıfı
	Koruma türü
/I	Koruma sınıfı I sembolü (koruyucu iletkenli)
	Ağırlığı EPTA-Procedure 01/2003'e göre
BGIA-PRÜFZERT BIA 020024 STAUBTECHNISCH GEPRÜFT	Filtre/elektrik süpürgesi için BIA test sertifikası numarası
L_{pA}	Ses basıncı seviyesi
K	Tolerans

Teslimat kapsamı

Çok amaçlı elektrik süpürgesi (Bakınız: Şekil 1)

Aksesuarın bütününü aksesuar programımızda bulabilirsiniz.

OBJ_BUCH-1321-001.book Page 74 Thursday, January 13, 2011 2:35 PM

Usulüne uygun kullanım

Bu alet; alüminyum hidroksitli madeni malzeme tozu, grafit tozu, alüminyum tozu, kağıt tozu, kurum tozu, pulver lak tozu, poliüretan tozu, epoksi reçine bazlı GFK tozu (üreticinin güvenlik veri formuna bakın), epoksi reçine bazlı CFK tozu (üreticinin güvenlik veri formuna bakın), kanserojen bileşen içermeyen lak tozu, ahşap tozu gibi genel patlama limit değeri > 1 mg/m^3 olan yanıcı kuru tozların ve yanıcı olmayan sıvılarla su hava karışımlarının tutulması, emilmesi, sevk edilmesi ve ayrılması için tasarlanmıştır. Bu elektrik süpürgesi toz tekniği açısından test edilmiştir ve L toz sınıfına uygundur.

Bu elektrik süpürgesinin örneğin yüzey kurutma işlerinde kullanılabilen bir üfleme fonksiyonu vardır.

Bu elektrik süpürgesinin emme fonksiyonlu elektrikli aletlerinin bağlanmasına yarayan uzaktan kumandalı bir prizi vardır.

Bu elektrik süpürgesi örneğin sanayi kuruluşları ve sanatkar atölyelerindeki yüksek performanslı profesyonel işlerde kullanılmaya uygundur.

Bu elektrik süpürgesi prensip olarak patlama tehlikesi bulunan mekanlarda kullanılamaz.

Teknik veriler

Ürünün teknik verileri sayfa 166'eki tabloda belirtilmektedir.

Veriler 230 Volt'luk bir anma gerilimi [U] için geçerlidir. Farklı gerilimlerde ve farklı ülkelere özgü tiplerde bu veriler değişebilir.

Lütfen elektrik süpürgesinizin tip etiketi üzerindeki ürün koduna dikkat edin. Tek tek aletlerin ticari kodları değişik olabilir.

Uygunluk beyanı CE

Tek sorumlu olarak "Teknik veriler" bölümünde tanımlanan ürünün aşağıdaki norm ve/veya normatif belgelere ve bunların değişikliklerine uygun olduğunu beyan ederiz: EN 60335 ve 2006/42/AT, 2004/108/AT yönetmelikleri.

Teknik belgelerin bulunduğu merkez:
Robert Bosch GmbH, PT/ESC,
D-70745 Leinfelden-Echterdingen

Dr. Egbert Schneider Senior Vice President Engineering	Dr. Eckerhard Strötgen Head of Product Certification

Robert Bosch GmbH, Power Tools Division
D-70745 Leinfelden-Echterdingen
09.12.2010

Gürültü emisyonu hakkında bilgi

Ürünün ölçüm değerleri sayfa 166'deki tabloda belirtilmektedir.

Ölçüm değerleri EN 60704'e göre belirlenmiştir.

Montaj ve işletim

İşlemin amacı	Şekil	Sayfa
Aksesuar parçaların çıkarılması	1	167
Hortum mesnedinin takılması	2	167
Toz torbasının kullanılması	3	168
Atık torbasının kullanılması	4	169
Toz torbasının tasfiyesi	5	169
Hortumun takılması	6	170
Nakliye konumu	7	171

OBJ_BUCH-1321-001.book Page 75 Thursday, January 13, 2011 2:35 PM

İşlemin amacı	Şekil	Sayfa
Açma/kapama	8	171
Elektrikli el aletinin bağlanması, uzaktan kumanda	9	172 – 174
Hava miktarının ayarı	10	174
Üfleme fonksiyonu	11	175
Yarı otomatik filtre temizleme	12	176
Katlanır filtrenin değiştirilmesi	13	177 – 178
Şamandıranın temizlenmesi	14	179 – 181
Aksesuar seçimi	–	182

Hata arama

- ▶ **Köpük veya su çıkınça elektrik süpürgesini hemen kapatın ve kabı boşaltın.** Aksi takdirde elektrik süpürgesi hasar görebilir.
- ▶ **Bu elektrik süpürgesi bir şamandıra ile donatılmıştır. Maksimum dolum yüksekliğine ulaşıldığında emme performansı düşer. Açma/kapama şalterini “0” pozisyonuna devirin ve hazneyi boşaltın.**
- ▶ **Emme gücü bağlanan elektrikli el aletini çekecek kadar yüksekse, hava miktarını ayarlayın.**
- ▶ **Emme performansı düşmeye başlayınca yarı otomatik filtre temizleme fonksiyonunu aktif hale getirin.**

Bakım ve temizlik

- ▶ **İyi ve güvenli çalışabilmek için elektrik süpürgesini ve havalandırma aralıklarını temiz tutun.**

Yılda en az bir kere üretici veya yetkili bir kişi tarafından toz tekniği kontrolü yapılmalıdır, örneğin filtre hasarı, elektrik süpürgesinin sızdırmazlığı ve kontrol donanımının fonksiyonu açısından.

Kirli ortamlarda bulunmuş olan **L** sınıfı elektrik süpürgelerinde dış parçalar ve makine parçaları temizlenmeli veya koruyucu maddeler ile işlem görmelidir. Periyodik bakım ve onarım işlemleri esnasında yeterli ölçüde temizlenme olanağı bulunmayan kirli parçalar tasfiye edilmelidir. Bu gibi parçalar sızdırmaz torbalar içinde, yönetmelik hükümlerine uygun olarak ilgili atık merkezlerine yollanmalıdır.

Bakımı kullanıcı yapacaksa, elektrik süpürgesinin, kullanıcının ve diğer kişilerin tehlikeye girmeyecek biçimde sökülmesi, temizlenmesi ve bakımının yapılması gerekir. Olası tehlikelerin önüne geçilebilmesi için sökme işleminden önce elektrik süpürgesi temizlenmelidir. Elektrik süpürgesinin sökülecegi mekanın havalandırması iyi olmalıdır. Bakım işlemleri esnasında kişisel koruyucu donanım kullanılmalıdır. Bakım işleminden sonra bakım yapılan yerin temizlenmesi gerekir.

Dikkatli üretim ve test yöntemlerine rağmen elektrik süpürgesi arıza yapacak olursa, onarım mutlaka Bosch elektrikli el aletleri için yetkili bir serviste yapılmalıdır.

Yedek bağlantı kablosu gerekli ise, güvenliğin tehlikeye düşmemesi için Bosch’tan veya yetkili bir servisten temin edilmelidir.

OBJ_BUCH-1321-001.book Page 76 Thursday, January 13, 2011 2:35 PM

Müşteri servisi ve müşteri danışmanlığı

Müşteri servisleri ürününüzün onarım ve bakımı ile yedek parçalarına ait sorularınızı yanıtlandırır. Demonte görünüşler ve yedek parçalara ait bilgileri şu adreste de bulabilirsiniz:
www.bosch-pt.com
Bosch müşteri servisi timi satın alacağınız ürünün özellikleri, bu ürünün kullanımı ve ayar işlemleri hakkındaki sorularınız ile yedek parçalarına ait sorularınızı memnuniyetle yanıtlandırır.

Bütün başvurularınızda ve yedek parça siparişlerinizde lütfen elektrik süpürgesinin tip etiketindeki 10 haneli ürün kodunu belirtin.

Türkçe

Bosch San. ve Tic. A.S.
Ahi Evran Cad. No:1 Kat:22
Polaris Plaza
80670 Maslak/Istanbul
Müşteri Danışmanı: +90 (0212) 335 06 66
Müşteri Servis Hattı: +90 (0212) 335 07 52

Tasfiye

Elektrik süpürgesi, aksesuar ve ambalaj malzemesi geri dönüşüm merkezine gönderilmelidir.

Elektrik süpürgesini evsel çöplerin içine atmayın!

Sadece AB üyesi ülkeler için:

Elektrikli el aletleri ve eski elektronik aletlere ilişkin 2002/96/AT sayılı Avrupa Birliği yönetmeliği ve bunların tek tek ülkelerin hukuklarına uyarlanması uyarınca, kullanım ömrünü tamamlamış elektrikli el aletleri ayrı ayrı toplanmak ve çevre dostu bir yöntemle tasfiye edilmek üzere yeniden kazanım merkezlerine gönderilmek zorundadır.

Değişiklik haklarımız saklıdır.

OBJ_BUCH-1321-001.book Page 77 Thursday, January 13, 2011 2:35 PM

Wskazówki bezpieczeństwa

Należy przeczytać wszystkie wskazówki i przepisy. Błędy w przestrzeganiu poniższych wskazówek mogą spowodować porażenie prądem, pożar i/lub ciężkie obrażenia ciała.

Należy starannie przechowywać niniejszą instrukcję.

- **Nie wolno odsysać pyłów buczyny lub drewna dębu, pyłu kamiennego czy azbestu.** Materiały te uznawane są za rakotwórcze.

⚠ OSTRZEŻENIE **Odkurzacz wolno stosować tylko jeżeli posiada się wystarczające informacje dotyczące używania odkurzacza, odsysanych materiałów i sposobu ich utylizacji.** Właściwe przeszkolenie zmniejsza ryzyko niewłaściwego zastosowania urządzenia lub doznania obrażeń.

- **Dzieci i niepełnosprawne fizycznie, emocjonalnie, lub psychicznie osoby oraz inne osoby, których doświadczenie i/lub wiedza jest niewystarczająca, aby obsługiwać odkurzacz przy zachowaniu wszelkich zasad bezpieczeństwa nie powinny używać odkurzacza bez nadzoru przez odpowiedzialną osobę.** W przeciwnym wypadku istnieje niebezpieczeństwo, iż urządzenie zostanie niewłaściwie zastosowane, a także może dojść do obrażeń.

⚠ OSTRZEŻENIE **Odkurzacz dostosowany jest do odsysania suchych elementów, a po podjęciu stosownych kroków także do odsysania cieczy.** Przedostanie się wody do urządzenia zwiększa ryzyko porażenia prądem elektrycznym.

- **Nie wolno odsysać za pomocą odkurzacza cieczy łatwopalnych lub wybuchowych, takich jak na przykład benzyna, olej, alkohol, rozpuszczalnik. Nie wolno odsysać gorących lub tlących się pyłów. Nie wolno używać odkurzacza w pomieszczeniach zagrożonych wybuchem.** Pyły, gazy lub ciecze mogą się zapalić lub wybuchnąć.

⚠ OSTRZEŻENIE **Gniazdo wtykowe należy stosować wyłącznie do celów określonych w instrukcji użytkowania.**

⚠ OSTRZEŻENIE **Po zauważeniu wycieku wody lub piany, odkurzacz należy natychmiast wyłączyć, albo opróżnić pojemnik.** W przeciwnym wypadku może dojść do uszkodzeń odkurzacza.

⚠ UWAGA **Odkurzacz wolno stosować i przechowywać wyłącznie w pomieszczeniach zamkniętych.** Przedostanie się wody deszczowej do górnej części odkurzacza lub jej zawilgocenie zwiększa ryzyko porażenia prądem elektrycznym.

⚠ UWAGA **Należy regularnie czyścić pływak i kontrolować jego stan techniczny.** W przeciwnym wypadku może dojść do zakłóceń w funkcjonowaniu (zob. rys. 14, str. 179).

- **Jeżeli nie da się uniknąć zastosowania odkurzacza w wilgotnym otoczeniu, należy użyć wyłącznika ochronnego różnicowoprądowego.** Zastosowanie wyłącznika ochronnego różnicowoprądowego zmniejsza ryzyko porażenia prądem.
- **Odkurzacz należy podłączyć do prawidłowo uziemionego źródła prądu.** Gniazdko sieciowe i przewód przedłużający muszą posiadać właściwie funkcjonujący przewód uziemiający.
- **Przed każdym zastosowaniem urządzenia należy skontrolować odkurzacz, jego przewód i wtyczkę. W razie stwierdzenia uszkodzeń nie wolno użytkować odkurzacza. Nie należy otwierać własnoręcznie odkurzacza, a jego naprawę należy zlecać jedynie wykwalifikowanym fachowcom, z zastosowaniem oryginalnych części zamiennych.** Uszkodzone odkurzacze, przewody i wtyki zwiększają ryzyko porażenia prądem elektrycznym.
- **Nie wolno najeżdżać na przewód, zginać go lub zgniatać. Nie wolno ciągnąć za przewód, aby wyjąć wtyczkę z gniazda lub przesunąć odkurzacz z miejsca na miejsce.** Uszkodzone przewody zwiększają ryzyko porażenia prądem elektrycznym.

OBJ_BUCH-1321-001.book Page 78 Thursday, January 13, 2011 2:35 PM

- **Przed przystąpieniem do zmiany ustawień urządzenia, przed wymianą osprzętu lub przed pozostawieniem odkurzacza bez nadzoru, należy wyjąć wtyk z gniazda sieciowego.** Ten środek ostrożności zapobiega niezamierzonemu włączeniu się odkurzacza.
- **Należy zawsze dbać o dobrą wentylację stanowiska pracy.**
- **Dzieci powinny znajdować się pod nadzorem.** Tylko w ten sposób można zagwarantować, że nie będą się one bawiły odkurzaczem.
- **Naprawę odkurzacza należy zlecać jedynie wykwalifikowanemu fachowcowi i przy użyciu oryginalnych części zamiennych.** Tylko w ten sposób można zagwarantować zachowanie bezpieczeństwa urządzenia.
- **W odkurzaczu znajduje się pył stanowiący zagrożenie dla zdrowia. Opróżnianie i konserwację urządzenia, włącznie z likwidacją pojemnika na pył należy zlecać odpowiednio wykwalifikowanemu personelowi fachowemu. Konieczne jest odpowiednie wyposażenie ochronne. Nie wolno używać odkurzacza bez kompletnego systemu filtracyjnego.** Użycie takie jest zagrożeniem dla zdrowia.
- **Przed rozpoczęciem pracy z urządzeniem należy skontrolować stan techniczny węża odsysającego. Wąż odsysający musi być przy tym przymocowany do odkurzacza, aby nie nastąpiło niezamierzone wyrzucenie pyłu na zewnątrz.** Może wówczas dojść do przedostania się pyłu do dróg oddechowych.
- **Nie wolno siadać na odkurzaczu.** Może to spowodować uszkodzenie odkurzacza.
- **Należy ostrożnie obchodzić się z przewodem sieciowym i wężem odsysającym.** Mogą one stanowić zagrożenie dla innych osób.
- **Odkurzacza nie wolno czyścić strumieniem wody skierowanym bezpośrednio na niego.** Przedostanie się wody do górnej części odkurzacza zwiększa ryzyko porażenia prądem elektrycznym.

Dalsze wskazówki bezpieczeństwa i pracy

- **Należy zwrócić uwagę na napięcie sieciowe! Napięcie źródła prądu musi się zgadzać z parametrami podanymi na tabliczce znamionowej odkurzacza.**
- **Do odsysania na sucho należy koniecznie zamocować worek na pył. Zastosowanie worka na pył spowoduje przedłużenie żywotności filtra fałdowanego, zwiększenie wydajności odsysania i ułatwienie likwidacji pyłu i kurzu.**
- **Przed rozpoczęciem odsysania na mokro należy wyjąć worek na pył i opróżnić pojemnik.**
- **Odkurzacz wyposażony został w funkcję wydmuchu. Nie wolno wydmuchiwać powietrza wylotowego w zamkniętych pomieszczeniach. Funkcję wydmuchu należy stosować tylko przy użyciu czystego węża.** Pyły mogą być szkodliwe dla zdrowia.
- **Aby uniknąć zagrożenia grzybami pleśniowymi, po zakończeniu pracy należy wyjąć filtr fałdowany i dokładnie go wysuszyć, szczególnie jeśli ma być on w najbliższej przyszłości stosowany do odsysania na sucho.**
- **Odkurzacz wolno stosować wyłącznie z zamontowanym filtrem fałdowanym.**
- **Odkurzacz posiada wmontowane gniazdo wtykowe ze stykiem ochronnym. Można do niego podłączyć elektronarzędzie z zewnątrz. Odkurzacz będzie uruchamiał się automatycznie wraz z podłączonym do niego elektronarzędziem. Należy przy tym wziąć pod uwagę maksymalnie dopuszczalną moc przyłączową podłączonego elektronarzędzia.**
- **Nie wolno stosować odkurzacza jako pompy wodnej.** Odkurzacz przeznaczony jest do odsysania mieszanki wodno-powietrznej.
- **Pojemnik należy od czasu do czasu czyścić, używając do tego celu dostępne w handlu (nie szorujące) środki czyszczące, a następnie pozostawić do osuszenia.**

OBJ_BUCH-1321-001.book Page 79 Thursday, January 13, 2011 2:35 PM

Symbole

Następujące symbole mają istotne znaczenie podczas czytania i zrozumienia instrukcji eksploatacji. Należy zapamiętać te symbole i ich znaczenia. Właściwa interpretacja symboli sprzyja lepszemu i bezpieczniejszemu użytkowaniu odkurzacza.

Symbol	Znaczenie
	GAS 15 L: Odkurzacz uniwersalny
BOSCH TYP: X XXX XXX XXX	Numer katalogowy
	UWAGA **Należy przeczytać wszystkie wskazówki i przepisy.** Błędy w przestrzeganiu poniższych wskazówek mogą spowodować porażenie prądem, pożar i/lub ciężkie obrażenia ciała.
	Odkurzacz klasy ochrony przeciwpyłowej L wg normy IEC/EN 60335-2-69 do odsysania pyłów niebezpiecznych dla zdrowia > 1 mg/m^3
	Nie wolno siadać na odkurzaczu ani na niego wchodzić
	Przed przystąpieniem do jakichkolwiek czynności obsługowym przy odkurzaczu, należy wyjąć wtyczkę sieciową z gniazda
	Należy nosić środki ochrony słuchu.
	Należy stosować maskę przeciwpyłową.

Symbol	Znaczenie
	Kierunek ruchu
	Kierunek reakcji
	Do tego etapu pracy należy użyć siły.
I	Uruchomienie
O	Wyłączenie
II	Zdalne sterowanie
	Zabronione czynności
	Dozwolone czynności
	następna czynność
P_1	Moc znamionowa
f	Częstotliwość
	Pojemność zbiornika (brutto)
	Pojemność netto
	maks. podciśnienie
	maks. natężenie przepływu
P	Siła ssania
A	Powierzchnia filtra fałdowanego
L	Klasa ochrony przeciwpyłowej odkurzacz
	Stopień ochrony
/I	Symbol klasy ochronnej I (z przewodem uziemiającym)
	Ciężar odpowiednio do EPTA-Procedure 01/2003

OBJ_BUCH-1321-001.book Page 80 Thursday, January 13, 2011 2:35 PM

Symbol	Znaczenie
	Nr certyfikatu niemieckiego Instytutu Zdrowia i Bezpieczeństwa Pracy (BIA) dla filtra/odkurzacza
L_{pA}	Poziom ciśnienia akustycznego
K	Niepewność

Zakres dostawy

Odkurzacz uniwersalny (zob. rys. 1)

Kompletny asortyment osprzętu można znaleźć w naszym katalogu osprzętu.

Użycie zgodne z przeznaczeniem

Urządzenie przewidziane jest do wychwytywania, zasysania, transportu i wydalania niepalnych suchych pyłów, jak również pyłu drzewnego i niepalnych cieczy oraz mieszanek wodno-powietrznych, odpowiadających ogólnej wartości granicznej ekspozycji, wynoszącej > 1 mg/m^3, takich jak na przykład pyły z materiałów mineralnych zawierające wodorotlenek aluminium, pyły grafitu, pyły aluminium, pyły papieru, pyły sadzy, pyły lakierów w proszku, pyły poliuretanowe, pyły tworzyw sztucznych wzmocnionych włóknem szklanym (GFK) na bazie żywicy polimerowej (por. Karta Charakterystyki Niebezpiecznych Substancji Chemicznych producenta), pyły tworzyw sztucznych wzmocnionych włóknem węglowym (CFK) na bazie żywicy polimerowej (por. Karta Charakterystyki Niebezpiecznych Substancji Chemicznych producenta), pyły z lakierów bez rakotwórczych składników, jak również pyłu drzewnego i niepalnych cieczy oraz mieszanek wodno-powietrznych. Odkurzacz jest certyfikowany i odpowiada klasie ochrony przeciwpyłowej L.

Odkurzacz posiada funkcję wydmuchu, np. do suszenia powierzchni.

Odkurzacz zaopatrzony jest w gniazdo ze zdalnym sterowaniem dla podłączenia elektronarzędzia z funkcją odsysania.

Odkurzacz jest dostosowany do podwyższonych obciążeń w zastosowaniach przemysłowych, np. w rzemiośle, przemyśle i w warsztatach naprawczych.

Z zasady nie wolno używać odkurzacza w pomieszczeniach zagrożonych wybuchem.

Dane techniczne

Dane Techniczne produktu zebrane zostały w tabelce, umieszczonej na stronie 166 niniejszej instrukcji eksploatacji.

Dane aktualne są dla napięcia znamionowego [U] 230 V. Przy napięciach odbiegających od powyższego i w przypadku modeli specyficznych dla danego kraju dane te mogą się różnić.

Należy zwracać uwagę na numer katalogowy na tabliczce znamionowej nabytego odkurzacza. Nazwy handlowe poszczególnych modeli mogą się różnić.

Deklaracja zgodności CE

Oświadczamy z pełną odpowiedzialnością, że produkt, przedstawiony w rozdziale „Dane techniczne“, odpowiada wymaganiom następujących norm i dokumentów normatywnych: EN 60335 oraz dyrektywom 2006/42/WE, 2004/108/WE wraz ze zmianami użytkownika.

Dokumentacja techniczna:
Robert Bosch GmbH, PT/ESC,
D-70745 Leinfelden-Echterdingen

Dr. Egbert Schneider Senior Vice President Engineering	Dr. Eckerhard Strötgen Head of Product Certification

Robert Bosch GmbH, Power Tools Division
D-70745 Leinfelden-Echterdingen
09.12.2010

Informacja o poziomie hałasu

Wartości pomiarowe produktu zebrane zostały w tabelce, umieszczonej na stronie 166 niniejszej instrukcji eksploatacji.

Wartości pomiarowe określono zgodnie z normą EN 60704.

OBJ_BUCH-1321-001.book Page 81 Thursday, January 13, 2011 2:35 PM

Montaż i praca

Planowane działanie	Rysunek	Strona
Wyjmowanie osprzętu	1	167
Montaż uchwytu węża	2	167
Wkładanie worka na pył	3	168
Wkładanie worka do utylizacji	4	169
Utylizacja worka na pył	5	169
Montaż węża	6	170
Pozycja transportowa	7	171
Włączanie/wyłączanie	8	171
Podłączanie elektronarzędzia do odkurzacza, zdalne sterowanie	9	172 – 174
Regulacja powietrza	10	174
Funkcja wydmuchu	11	175
Półautomatyczne oczyszczanie filtra	12	176
Wymiana filtra fałdowanego	13	177 – 178
Czyszczenie pływaka	14	179 – 181
Wybór osprzętu	–	182

Lokalizacja usterek

- **Po zauważeniu wycieku wody lub piany, odkurzacz należy natychmiast wyłączyć, albo opróżnić pojemnik.** W przeciwnym wypadku może dojść do uszkodzeń odkurzacza.
- **Odkurzacz wyposażony jest w pływak. Osiągnięcie maksymalnego napełnienia powoduje redukcję wydajności odsysania. Włącznik wyłącznik należy ustawić w pozycji „0“ i opróżnić pojemnik.**
- **Jeżeli siła ssania jest tak duża, że podłączone elektronarzędzie przywiera zbyt mocno do obrabianej powierzchni należy wyregulować strumień powietrza.**
- **Przy spadającej wydajności odsysania należy dokonać aktywacji półautomatycznego czyszczenia filtra.**

Konserwacja i czyszczenie

- **Aby móc efektywnie i bezpiecznie pracować, należy zawsze utrzymywać odkurzacz i jego otwory wentylacyjne w czystości.**

Co najmniej raz do roku producent lub odpowiednio przeszkolona osoba powinna dokonać certyfikacji urządzenia, kontrolując np. uszkodzenia filtra, szczelność odkurzacza i sprawność funkcjonowania urządzeń nadzorujących.

W przypadku odkurzaczy klasy **L**, które znajdowały się w zabrudzonym otoczeniu należy oczyścić obudowę oraz wszystkie elementy maszyny lub zastosować odpowiednie środki uszczelniające. Podczas przeprowadzania prac konserwacyjnych i naprawczych należy poddać likwidacji wszystkie zanieczyszczone części, które nie dają się w zadawalający sposób oczyścić. Elementy te należy zapakować w nieprzepuszczalne worki i zlikwidować zgodnie z obowiązującymi przepisami dotyczącymi likwidacji tego typu odpadów.

OBJ_BUCH-1321-001.book Page 82 Thursday, January 13, 2011 2:35 PM

Przed przystąpieniem do konserwacji przez użytkownika należy zdemontować odkurzacz, oczyścić i konserwować w taki sposób, by nie spowodować zagrożenia dla personelu konserwującego i osób postronnych. Przed rozpoczęciem demontażu należy oczyścić odkurzacz, aby zapobiec ewentualnym zagrożeniom. Pomieszczenie, w którym odkurzacz jest demontowany, musi być zaopatrzone w dobrze funkcjonującą wentylację. Podczas konserwacji należy nosić osobiste wyposażenie ochronne. Po zakończeniu konserwacji należy dokładnie oczyścić pomieszczenie, w którym dokonywano konserwacji.

Jeśli odkurzacz, mimo starannych metod produkcji i kontroli uległby awarii, naprawy jego powinien dokonać autoryzowany serwis elektronarzędzi firmy Bosch.

Jeżeli konieczna okaże się wymiana przewodu przyłączeniowego, należy zlecić ją firmie Bosch lub w autoryzowanym przez firmę Bosch punkcie naprawy elektronarzędzi, co pozwoli uniknąć ryzyka zagrożenia bezpieczeństwa.

Obsługa klienta oraz doradztwo techniczne

Ze wszystkimi pytaniami, dotyczącymi naprawy i konserwacji nabytego produktu oraz dostępu do części zamiennych prosimy zwracać się do punktów obsługi klienta. Rysunki techniczne oraz informacje o częściach zamiennych można znaleźć pod adresem:
www.bosch-pt.com
Zespół doradztwa technicznego firmy Bosch służy pomocą w razie pytań związanych z zakupem produktu, jego zastosowaniem oraz regulacją urządzeń i osprzętu.

Przy wszystkich zgłoszeniach i zamówieniach części zamiennych konieczne jest podanie dziesięciocyfrowego numeru katalogowego, znajdującego się na tabliczce znamionowej odkurzacza.

Polska

Robert Bosch Sp. z o.o.
Serwis Elektronarzędzi
Ul. Szyszkowa 35/37
02-285 Warszawa
Tel.: +48 (022) 715 44 60
Faks: +48 (022) 715 44 41
E-Mail: bsc@pl.bosch.com
Infolinia Działu Elektronarzędzi:
+48 (801) 100 900
(w cenie połączenia lokalnego)
E-Mail: elektronarzedzia.info@pl.bosch.com
www.bosch.pl

Usuwanie odpadów

Odkurzacz, osprzęt i opakowanie należy oddać do powtórnego przetworzenia zgodnego z obowiązującymi przepisami w zakresie ochrony środowiska.

Nie wolno wyrzucać odkurzacza do odpadów z gospodarstwa domowego!

Tylko dla państw należących do UE:

Zgodnie z europejską wytyczną 2002/96/WE o starych, zużytych narzędziach elektrycznych i elektronicznych i jej stosowania w prawie krajowym, wyeliminowane, niezdatne do użycia elektronarzędzia należy zbierać osobno i doprowadzić do ponownego użytkowania zgodnego z zasadami ochrony środowiska.

Zastrzega się prawo dokonywania zmian.

OBJ_BUCH-1321-001.book Page 83 Thursday, January 13, 2011 2:35 PM

Bezpečnostní upozornění

Čtěte všechna varovná upozornění a pokyny. Zanedbání při dodržování varovných upozornění a pokynů mohou mít za následek úraz elektrickým proudem, požár a/nebo těžká poranění.

Tyto pokyny dobře uschovejte.

- **Nevysávejte prach bukového nebo dubového dřeva, kamenný prach či azbest.** Tyto látky jsou pokládány za karcinogenní.

VAROVÁNÍ **Vysavač používejte pouze tehdy, pokud jste obdrželi dostatečné informace pro používání vysavače, pro vysávané látky a jejich bezpečné odstranění.** Pečlivá instruktáž redukuje chybnou obsluhu a poranění.

- **Děti a osoby, jež na základě svých fyzických, smyslových nebo duševních schopností či své nezkušenosti nebo neznalosti nejsou ve stavu vysavač bezpečně obsluhovat, nesmějí tento vysavač bez dozoru či pokynů zodpovědné osoby používat.** V opačném případě existuje nebezpečí od chybné obsluhy a poranění.

VAROVÁNÍ **Vysavač je vhodný pro nasávání suchých látek a pomocí vhodných opatření i k nasávání kapalin.** Vniknutí kapalin zvyšuje riziko zásahu elektrickým proudem.

- **Nenasávejte vysavačem žádné hořlavé nebo výbušné kapaliny, např. benzín, olej, alkohol, rozpouštědla. Nenasávejte žádný horký nebo žhnoucí prach. Vysavač neprovozujte v prostorech s nebezpečím výbuchu.** Takový prach, páry či kapaliny se mohou vznítit nebo vybuchnout.

VAROVÁNÍ **Zásuvku používejte pouze pro účely pevně stanovené v návodu k provozu.**

VAROVÁNÍ **Jakmile vytéká pěna nebo voda, ihned vysavač vypněte a vyprázdněte nádobu.** Jinak se může vysavač poškodit.

POZOR **Vysavač se smí používat a uschovávat pouze ve vnitřních prostorech.** Vniknutí deště nebo vlhkosti do horního dílu vysavače zvyšuje riziko zásahu elektrickým proudem.

POZOR **Plovák pravidelně čistěte a kontrolujte, zda není poškozený.** Jinak může být negativně ovlivněna funkce (viz obrázek 14, strana 179).

- **Pokud se nelze vyhnout provozu vysavače ve vlhkém prostředí, použijte proudový chránič.** Nasazení proudového chrániče snižuje riziko úderu elektrickým proudem.
- **Vysavač připojte na řádně uzemněnou elektrickou síť.** Zásuvka a prodlužovací kabel musejí mít funkční ochranný vodič.
- **Před každým použitím zkontrolujte vysavač, kabel a zástrčku. Vysavač nepoužívejte, jestliže zjistíte poškození. Vysavač sami neotvírejte a nechte jej opravit pouze kvalifikovaným odborným personálem a pouze originálními náhradními díly.** Poškozený vysavač, kabel a zástrčka zvyšují riziko zásahu elektrickým proudem.
- **Kabel nepřejíždějte ani nepřimáčkněte. Netahejte za kabel, abyste vytáhli zástrčku ze zásuvky nebo abyste vysavačem pohnuli.** Poškozené kabely zvyšují riziko úderu elektrickým proudem.
- **Dříve než přikročíte k seřízení stroje, výměně dílů příslušenství nebo vysavač odložíte, vytáhněte zástrčku ze zásuvky.** Toto preventivní opatření zabrání neúmyslnému startu vysavače.
- **Postarejte se o dobré větrání na pracovišti.**
- **Dohlížejte na děti.** Tím bude zajištěno, že si děti s vysavačem nehrají.
- **Nechte vysavač opravit pouze kvalifikovaným odborným personálem a pouze s originálními náhradními díly.** Tím bude zaručeno, že bezpečnost vysavače zůstane zachována.

OBJ_BUCH-1321-001.book Page 84 Thursday, January 13, 2011 2:35 PM

- **Vysavač zadržuje zdraví ohrožující prach. Procesy vyprazdňování a údržby, včetně odstranění sběrné nádoby na prach, nechte provádět pouze od odborníků. Je potřeba příslušné ochranné vybavení. Vysavač neprovozujte bez kompletního filtračního systému.** Jinak ohrožujete své zdraví.
- **Před uvedením do provozu zkontrolujte bezvadný stav sací hadice. Nechte při tom sací hadici namontovanou na vysavači, aby prach nechtěně neunikal.** Jinak můžete prach vdechnout.
- **Nepoužívejte vysavač jako místo k sezení.** Můžete vysavač poškodit.
- **Pozorně používejte síťový kabel a sací hadici.** Můžete tím ohrožovat jiné osoby.
- **Vysavač nečistěte přímo nasměrovaným vodním paprskem.** Vniknutí vody do horního dílu vysavače zvyšuje riziko zásahu elektrickým proudem.

Další bezpečnostní a pracovní upozornění

- **Dbejte síťového napětí! Napětí zdroje proudu musí souhlasit s údaji na typovém štítku vysavače.**
- **Pro suché vysávání byste měli vložit prachový sáček. Při používání prachového sáčku zůstává skládaný filtr déle čistý, sací výkon zůstává déle zachovaný a ulehčí se likvidace prachu.**
- **Před mokrým vysáváním prachový sáček odstraňte a vyprázdněte nádobu.**
- **Vysavač disponuje foukací funkcí. Nefoukejte výstupní vzduch do volného prostoru. Foukací funkci používejte pouze s čistou hadicí.** Prach může být zdraví ohrožující.
- **Po vysávání vyjměte skládaný filtr kvůli zabránění plesnivění ven a nechte jej dobře vyschnout, zejména dříve, než jej použijete k vysávání za sucha.**
- **Vysavač provozujte pouze s namontovaným skládaným filtrem.**
- **Ve vysavači je integrovaná zásuvka s ochranným kontaktem. Zde můžete připojit externí elektronářadí. Vysavač se přes připojené elektronářadí uvede automaticky do provozu. Dbejte maximálního přípustného příkonu připojeného elektronářadí.**
- **Vysavač se nesmí používat jako vodní čerpadlo.** Vysavač je určen k nasávání směsí vzduchu a vody.
- **Nádobu čas od času vytřete běžným, nedrhnoucím čistícím prostředkem a nechte ji vyschnout.**

Symboly

Následující symboly mají význam pro čtení a pochopení návodu k provozu. Zapamatujte si symboly a jejich význam. Správná interpretace symbolů Vám pomůže vysavač lépe a bezpečněji používat.

Symbol	Význam
	GAS 15 L: Víceúčelový vysavač
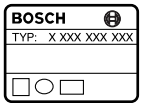	Objednací číslo
	POZOR **Čtěte všechna varovná upozornění a pokyny.** Zanedbání při dodržování varovných upozornění a pokynů mohou mít za následek úraz elektrickým proudem, požár a/nebo těžká poranění.
	Vysavač třídy prachu L podle IEC/EN 60335-2-69 pro vysávání zdraví ohrožujícího prachu > 1 mg/m^3

OBJ_BUCH-1321-001.book Page 85 Thursday, January 13, 2011 2:35 PM

Symbol	Význam
	Vysavač nepoužívejte jako místo k sezení nebo stupátko
	Před všemi pracemi na vysavači vytáhněte síťovou zástrčku ze zásuvky
	Noste ochranu sluchu.
	Noste ochrannou masku proti prachu.
	Směr pohybu
	Směr reakce
	Pro pracovní krok použijte sílu.
I	Zapnutí
O	Vypnutí
II	Automatika dálkového sepnutí
	Zakázané počínání
	Dovolené počínání
	Následující krok činnosti
P_1	Jmenovitý příkon
f	Frekvence
	Objem nádoby (brutto)
	Čistý objem
	Max. podtlak
	Max. průtok

Symbol	Význam
P	Sací výkon
A	Plocha skládaného filtru
L	Třída prachu filtru vysavače
	Stupeň krytí
/I	Symbol pro třídu ochrany I (s ochranným vodičem)
	Hmotnost podle EPTA-Procedure 01/2003
BIA 020024 STAUBTECHNISCH GEPRÜFT	Číslo osvědčení o zkoušce BIA pro filtr/vysavač
L_{pA}	Hladina akustického tlaku
K	Nepřesnost

Obsah dodávky

Víceúčelový vysavač (viz obrázek 1)

Kompletní příslušenství naleznete v našem programu příslušenství.

Určené použití

Stroj je určen k zachycování, nasávání, přepravě a oddělování nehořlavého suchého prachu, jež odpovídá obecné hraniční hodnotě expozice > 1 mg/m^3, jako např. prach minerálních látek s hydroxidem hlinitým, grafitový, hliníkový, papírový prach, prach ze sazí, práškového laku, polyuretanu, sklolaminátu na bázi epoxidové pryskyřice (viz list bezpečnostních údajů dodavatele), uhlíkem plněných umělých hmot na bázi epoxidové pryskyřice (viz list bezpečnostních údajů dodavatele), prach laku bez karcinogenních složek, dřevěný prach a nehořlavé kapaliny a směsi vody se vzduchem. Vysavač je prachově technicky vyzkoušen a odpovídá třídě prachu L.

Vysavač má foukací funkci, např. pro sušení povrchů.

Vysavač disponuje zásuvkou s automatikou dálkového spínání pro připojení elektronářadí s odsávací funkcí.

OBJ_BUCH-1321-001.book Page 86 Thursday, January 13, 2011 2:35 PM

Je vhodný pro zvýšené nároky při průmyslovém používání, např. v řemeslech, průmyslu a dílnách.

Vysavač zásadně nesmí být nasazen v prostředích s nebezpečím výbuchu.

Technická data

Technická data výrobku jsou uvedena v tabulce na straně 166.

Údaje platí pro jmenovité napětí [U] 230 V. U odlišných napětí a podle země specifických provedení se mohou tyto údaje lišit.

Dbejte prosím objednacího čísla na typovém štítku Vašeho vysavače. Obchodní označení jednotlivých vysavačů se mohou měnit.

Prohlášení o shodě CE

Prohlašujeme ve výhradní zodpovědnosti, že v odstavci „Technická data“ popsaný výrobek je v souladu s následujícími normami nebo normativními dokumenty: EN 60335 a směrnicemi 2006/42/ES, 2004/108/ES včetně jejich změn.

Technická dokumentace u:
Robert Bosch GmbH, PT/ESC,
D-70745 Leinfelden-Echterdingen

Dr. Egbert Schneider Senior Vice President Engineering	Dr. Eckerhard Strötgen Head of Product Certification

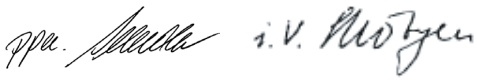

Robert Bosch GmbH, Power Tools Division
D-70745 Leinfelden-Echterdingen
09.12.2010

Informace o hluku

Naměřené hodnoty výrobku jsou uvedeny v tabulce na straně 166.

Naměřené hodnoty zjištěny podle EN 60704.

Montáž a provoz

Cíl počínání	Obrázek	Strana
Vyjmutí dílů příslušenství	1	167
Montáž držáku hadice	2	167
Vložení prachového sáčku	3	168
Vložení pytle pro odstranění odpadu	4	169
Likvidace prachového sáčku	5	169
Montáž hadice	6	170
Přepravní poloha	7	171
Zapnutí/vypnutí	8	171
Připojení elektronářadí na vysavač, automatika dálkového spínání	9	172 – 174
Regulace množství vzduchu	10	174
Foukací funkce	11	175
Poloautomatické čištění filtru	12	176
Výměna skládaného filtru	13	177 – 178
Čištění plováku	14	179 – 181
Volba příslušenství	–	182

OBJ_BUCH-1321-001.book Page 87 Thursday, January 13, 2011 2:35 PM

Hledání závad

- **Jakmile vytéká pěna nebo voda, ihned vysavač vypněte a vyprázdněte nádobu.** Jinak se může vysavač poškodit.
- **Vysavač je vybavený plovákem. Je-li dosaženo maximální výšky naplnění, zredukuje se sací výkon. Překlopte spínač do polohy „0“ a vyprázdněte nádobu.**
- **Pokud je sací síla tak velká, že se připojené elektronářadí příliš pevně přisaje na pracovní plochu, zregulujte množství vzduchu.**
- **Při ochabujícím výkonu sání aktivujte poloautomatické čištění filtru.**

Údržba a čištění

- **Udržujte vysavač a větrací otvory čisté, abyste pracovali dobře a bezpečně.**

Minimálně jednou ročně proveďte prachově technickou kontrolu u výrobce nebo poučené osoby, např. na poškození filtru, těsnost vysavače a funkci kontrolního vybavení.

U vysavačů třídy **L**, jež se nalézaly ve znečištěném prostředí, by se měl vnějšek a též všechny díly stroje vyčistit nebo ošetřit těsnicím prostředkem. Při provedení prací údržby a opravy musejí být všechny znečištěné díly, jež nelze uspokojivě vyčistit, zlikvidovány. Takové díly musejí být zlikvidovány v nepropustných sáčcích v souladu s platnými ustanoveními pro odstraňování takového odpadu.

Kvůli údržbě uživatelem se musí vysavač tak dalece demontovat, vyčistit a ošetřit, jak je to proveditelné, bez toho, aby se tím vyvolalo nebezpečí pro personál údržby a další osoby. Aby se předešlo případným rizikům, měl by se vysavač před demontáží vyčistit. Místnost, kde se bude vysavač demontovat, by měla být dobře větraná. Během údržby noste osobní ochranné vybavení. Po údržbě by mělo následovat vyčištění oblasti údržby.

Pokud vysavač i přes pečlivou výrobu a zkoušky jednou vysadí, svěřte provedení opravy autorizovanému servisnímu středisku pro elektronářadí Bosch.

Je-li nutné nahrazení přívodního kabelu, pak to nechte kvůli zamezení ohrožení bezpečnosti provést firmou Bosch nebo autorizovaným servisem pro elektronářadí Bosch.

Zákaznická a poradenská služba

Zákaznická služba zodpoví Vaše dotazy k opravě a údržbě Vašeho výrobku a též k náhradním dílům. Technické výkresy a informace k náhradním dílům naleznete i na:
www.bosch-pt.com
Tým poradenské služby Bosch Vám rád pomůže při otázkách ke koupi, používání a nastavení výrobků a příslušenství.

Při všech dotazech a objednávkách náhradních dílů nezbytně prosím uvádějte 10-místné objednací číslo podle typového štítku vysavače.

Czech Republic

Robert Bosch odbytová s.r.o.
Bosch Service Center PT
K Vápence 1621/16
692 01 Mikulov
Tel.: +420 (519) 305 700
Fax: +420 (519) 305 705
E-Mail: servis.naradi@cz.bosch.com
www.bosch.cz

Zpracování odpadů

Vysavač, příslušenství a obaly mají být dodány k opětovnému zhodnocení nepoškozujícímu životní prostředí.

Nevyhazujte vysavač do domovního odpadu!

Pouze pro země EU:

Podle evropské směrnice 2002/96/ES o starých elektrických a elektronických zařízeních a jejím prosazení v národních zákonech musí být neupotřebitelné elektronářadí rozebrané shromážděno a dodáno k opětovnému zhodnocení nepoškozujícímu životní prostředí.

Změny vyhrazeny.

OBJ_BUCH-1321-001.book Page 88 Thursday, January 13, 2011 2:35 PM

Bezpečnostné pokyny

Prečítajte si všetky Výstražné upozornenia a bezpečnostné pokyny. Zanedbanie dodržiavania Výstražných upozornení a pokynov uvedených v nasledujúcom texte môže mať za následok zásah elektrickým prúdom, spôsobiť požiar a/alebo ťažké poranenie.

Tieto pokyny a bezpečnostné predpisy starostlivo uschovajte.

- **Nevysávajte prach z bukového alebo dubového dreva, kamenný prach alebo azbest.** Tieto látky sú považované za rakovinotvorné.

POZOR **Použite vysávač až vtedy, keď máte dostatočné množstvo informácií o jeho používaní, o vysávaných látkach a ich spoľahlivej likvidácii.** Starostlivé zaučenie znižuje možnosti nesprávnej obsluhy a prípadného poranenia.

- **Deti a osoby, ktoré na základe svojich fyzických, senzorických alebo duševných schopností alebo kvôli nedostatku skúseností alebo poznatkov nie sú v stave spoľahlivo obsluhovať tento vysávač, nesmú používať vysávač bez dozoru alebo pokynov nejakej zodpovednej osoby.** V opačnom prípade hrozí nebezpečenstvo nesprávnej obsluhy alebo poranenia.

POZOR **Tento vysávač sa hodí na vysávanie suchých materiálov a v prípade dodržania určitých opatrení aj na vysávanie kvapalín.** Vniknutie kvapalín zvyšuje možné riziku zásahu elektrickým prúdom.

- **Nevysávajte týmto vysávačom žiadne horľavé alebo výbušné kvapaliny, napríklad benzín, olej, alkohol alebo rozpúšťadlá. Nevysávajte žiadny horúci alebo horiaci prach. Nepoužívajte vysávač v takých priestoroch, ktoré sú ohrozené výbuchom.** Prach, výpary alebo kvapaliny by sa mohli zapáliť alebo by mohli vybuchnúť.

POZOR **Zásuvku používajte len na tie druhy použitia, ktoré sú uvedené v Návode na používanie.**

POZOR **Len čo začne vystupovať z vysávača pena alebo voda, vysávač ihneď vypnite a nádobu vysávača vyprázdnite.** Vysávač by sa totiž mohol inak poškodiť.

POZOR **Tento vysávač sa smie používať a uschovávať len v uzavretých miestnostiach.** Vniknutie dažďovej vody alebo vlhkosti do hornej časti vysávača zvyšuje riziko možného zásahu elektrickým prúdom.

POZOR **Pravidelne čistite plavák a kontrolujte, či nie je poškodený.** Inak by to mohlo negatívne ovplyvniť jeho činnosť (pozri k tomu obrázok 14, strana 179).

- **Ak sa nedá vyhnúť použitiu tohto vysávača vo vlhkom prostredí, použite ochranný spínač pri poruchových prúdoch.** Použitie ochranného spínača pri poruchových prúdoch znižuje riziko zásahu elektrickým prúdom.
- **Vysávač pripájajte len na elektrickú sieť, ktorá je uzemnená správne podľa predpisov.** Zásuvka aj predlžovací kábel musia byť vybavené funkčným ochranným vodičom.
- **Nepoužívajte vysávač v prípade, ak ste zistili nejaké poškodenie. Vysávač sami neotvárajte a dávajte ho opravovať len kvalifikovanému personálu a výlučne iba s použitím originálnych náhradných súčiastok.** Poškodené vysávače, prívodné šnúry a zástrčky zvyšujú riziko zásahu elektrickým prúdom.
- **Neprechádzajte cez prívodnú šnúru motorovým vozidlom, ani ju nemliaždite a nelámte. Keď chcete vytiahnuť zástrčku prívodnej šnúry zo zásuvky, neťahajte prívodnú šnúru, ani nepohybujte vysávačom ťahaním za šnúru.** Poškodené prívodné šnúry zvyšujú riziko zásahu elektrickým prúdom.
- **Skôr ako začnete vysávač nastavovať alebo prestavovať, vymieňať príslušenstvo alebo skôr, ako vysávač odložíte, vždy najprv vytiahnite zástrčku sieťovej šnúry zo zásuvky.** Toto preventívne opatrenie zabraňuje neúmyselnému spusteniu Vášho vysávača.

OBJ_BUCH-1321-001.book Page 89 Thursday, January 13, 2011 2:35 PM

- **Postarajte sa o dobré vetranie svojho pracoviska.**
- **Dávajte pozor na deti.** Takýmto spôsobom zabezpečíte, aby sa deti nehrali s vysávačom.
- **Vysávač dávajte opravovať len kvalifikovanému personálu, ktorý používa originálne náhradné súčiastky.** Tým sa zabezpečí, že bezpečnosť elektrického prístroja zostane zachovaná.
- **Vysávač obsahuje prach, ktorý ohrozuje zdravie. Vyprázdňovanie a údržbu produktu – vrátane odstraňovania zberných nádob na prach – dávajte vykonávať iba odborným pracovníkom. Je potrebné použiť primerané ochranné pomôcky. Nepoužívajte vysávač bez kompletného filtračného systému.** V opačnom prípade by ste ohrozovali svoje zdravie.
- **Pred každým použitím prekontrolujte bezchybný technický stav hadice vysávača Nechajte pritom hadicu vysávača namontovanú na vysávači, aby z nej nemohol náhodne uniknúť prach.** Inak by ste sa mohli prachu nadýchať.
- **Nepoužívajte vysávač ako príležitostnú stoličku.** Mohli by ste vysávač poškodiť.
- **Pri používaní prívodnej šnúry a hadice vysávača zachovajte opatrnosť.** Mohli by ste nimi ohroziť ostatné osoby vo Vašom okolí.
- **Nečistite vysávač priamo nasmerovaným prúdom vody.** Vniknutie vody do hornej časti vysávača zvyšuje riziko možného zásahu elektrickým prúdom.

Ďalšie bezpečnostné a pracovné pokyny

- **Prekontrolujte napätie elektrickej siete! Napätie zdroja elektrického prúdu musí mať hodnotu zhodnú s údajmi na typovom štítku vysávača.**
- **Na vysávanie suchých nečistôt by ste mali používať vrecko na prach. Pri použití vrecka na prach zostáva skladací filter dlhšiu dobu čistý, nasávací výkon vysávača zostáva zachovaný dlhší čas a likvidácia prachu je podstatne uľahčená.**
- **Pred vysávaním namokro vyberte z vysávača vrecko na prach a vyprázdnite nádobu.**
- **Vysávač má zabudovanú funkciu vyfukovania vzduchu. Spotrebovaný vzduch nevyfukujte do voľného priestoru. Funkciu vyfukovania vzduchu používajte iba s čistou hadicou.** Niektoré druhy prachu môžu byť zdraviu škodlivé.
- **Po skončení vysávania vyberte z vysávača skladací filter, aby ste zabránili vytváraniu plesne, a nechajte ho dobre vyschnúť; predovšetkým predtým, ako ho budete používať na vysávanie nasucho.**
- **Používajte vysávač len s namontovaným skladacím filtrom.**
- **Vo vysávači je integrovaná zásuvka s ochranným kontaktom. Do nej môžete pripájať externé ručné elektrické náradie. Vysávač sa automaticky uvedie do činnosti prostredníctvom pripojeného ručného elektrického náradia. Dodržiavajte maximálny dovolený výkon pripojeného ručného elektrického náradia.**
- **Tento vysávač sa nesmie používať ako čerpadlo na vodu.** Tento vysávač je určený na vysávanie zmesi vody a vzduchu.
- **Občas vyutierajte nádobu nejakým bežným čistiacim prostriedkom, ktorý neobsahuje pieskovité zložky, a nechajte ju dobre vyschnúť.**

Symboly

Nasledujúce symboly sú na čítanie a pochopenie tohto Návodu na používanie veľmi dôležité. Dobre si tieto symboly a ich významy zapamätajte. Správna interpretácia týchto symbolov Vám bude pomáhať používať tento vysávač lepšie a bezpečnejšie.

Symbol	Význam
	GAS 15 L: Univerzálny vysávač

OBJ_BUCH-1321-001.book Page 90 Thursday, January 13, 2011 2:35 PM

Symbol	Význam
BOSCH TYP: X XXX XXX XXX	Vecné číslo
	BUDŤE OPATRNÝ **Prečítajte si všetky Výstražné upozornenia a bezpečnostné pokyny.** Zanedbanie dodržiavania Výstražných upozornení a pokynov uvedených v nasledujúcom texte môže mať za následok zásah elektrickým prúdom, spôsobiť požiar a/alebo ťažké poranenie.
L L	Vysávač triedy L podľa normy IEC/EN 60335-2-69 na vysávanie zdraviu škodlivých druhov prachu > 1 mg/m^3
	Nepoužívajte vysávač ako príležitostnú stoličku alebo ako schodík
	Pred každou prácou na vysávači vytiahnite zástrčku sieťovej šnúry zo zásuvky
	Používajte chrániče sluchu.
	Používajte ochrannú dýchaciu masku.
	Smer pohybu
	Smer reakcie
	Pre tento pracovný úkon použite silu.
I	Zapnutie

Symbol	Význam
O	Vypnutie
II	Automatika na diaľkové spínanie (elektrického náradia)
	Zakázaný druh manipulácie
	Dovolená manipulácia
	najbližší pracovný úkon
P_1	Menovitý príkon
f	Frekvencia
	Objem nádoby vysávača (brutto)
	Objem netto
	max. podtlak
	max. prietok vzduchu
P	Nasávací výkon
A	Plocha skladaného filtra
L	Prachová trieda filtra vysávača
	Druh ochrany
/I	Symbol pre triedu ochrany I (s ochranným vodičom)
	Hmotnosť podľa EPTA-Procedure 01/2003
BIA 020024 STAUBTECHNISCH GEPRÜFT	Certifikát BIA č. pre filter/ vysávač
L_{pA}	Hladina akustického tlaku
K	Nepresnosť merania

OBJ_BUCH-1321-001.book Page 91 Thursday, January 13, 2011 2:35 PM

Obsah dodávky (základná výbava)

Univerzálny vysávač (pozri obrázok 1)

Kompletné príslušenstvo nájdete v našom programe príslušenstva.

Používanie podľa určenia

Tento prístroj je určený na zachytávanie, odsávanie, dopravu a odlučovanie nehorľavých suchých druhov prachu, ktoré zodpovedajú všeobecnej expozičnej hodnote > 1 mg/m^3, ako aj minerálnych druhov prachu s hydroxidom hlinitým, grafitového prachu, hliníkových druhov prachu, papierového prachu, sadzového prachu, prachu z práškových lakov, polyuretánového prachu, prachu zo sklolaminátových materiálov na báze epoxidovej živice (pozri Bezpečnostný list výrobcu), prachu z materiálov na báze epoxidovej živice zosilnených karbónom (pozri Bezpečnostný list výrobcu), lakového prachu bez karcinogénnych zložiek, dreveného prachu, nehorľavých kvapalín a zmesi vody so vzduchom. Tento vysávač bol podrobený technickej prachovej kontrole a zodpovedá triede prachu L.

Tento vysávač má zabudovanú funkciu fúkania, napríklad na vysúšanie povrchových plôch.

Tento vysávač má zabudovanú zásuvku s automatikou na diaľkové spínanie na pripojenie ručného elektrického náradia s funkciou odsávania.

Je vhodný na zvýšené zaťaženie pri profesionálnom používaní, napríklad v remeselnej výrobe, v priemyselných podnikoch alebo v dielňach.

Tento vysávač sa zásadne nesmie používať v priestoroch, v ktorých hrozí nebezpečenstvo výbuchu.

Technické údaje

Technické údaje produktu sú uvedené v tabuľke na strane 166.

Tieto údaje platia pre menovité napätie [U] 230 V. V takých prípadoch, keď má napätie odlišné hodnoty a pri vyhotoveniach, ktoré sú špecifické pre niektorú krajinu, sa môžu tieto údaje odlišovať.

Všimnite si láskavo vecné číslo uvedené na typovom štítku Vášho vysávača. Obchodné názvy jednotlivých vysávačov sa môžu odlišovať.

Vyhlásenie o konformite CE

Na vlastnú zodpovednosť vyhlasujeme, že výrobok, popísaný nižšie v časti „Technické údaje“ sa zhoduje s nasledujúcimi normami alebo normatívnymi dokumentami: EN 60335 a so smernicami 2006/42/ES, 2004/108/ES vrátane ich zmien.

Súbory technickej dokumentácie sa nachádzajú na adrese:
Robert Bosch GmbH, PT/ESC,
D-70745 Leinfelden-Echterdingen

Dr. Egbert Schneider Senior Vice President Engineering	Dr. Eckerhard Strötgen Head of Product Certification

Robert Bosch GmbH, Power Tools Division
D-70745 Leinfelden-Echterdingen
09.12.2010

Informácie o hlučnosti

Namerané hodnoty produktu sú uvedené v tabuľke na strane 166.

Namerané hodnoty zisťované na základe normy EN 60704.

OBJ_BUCH-1321-001.book Page 92 Thursday, January 13, 2011 2:35 PM

Montáž a používanie

Cieľ činnosti	Obrázok	Strana
Vyberanie príslušenstva	1	167
Montáž držiaka hadice	2	167
Vkladanie vrecka na prach	3	168
Vkladanie vrecka na odpad	4	169
Likvidácia vrecka na prach	5	169
Montáž hadice	6	170
Transportná poloha	7	171
Zapnutie/vypnutie	8	171
Pripojenie ručného elektrického náradia na vysávač, automatika na diaľkové spínanie	9	172 – 174
Regulácia množstva vzduchu	10	174
Fúkacia funkcia	11	175
Poloautomatické čistenie fitra	12	176
Výmena skladacieho filtra	13	177 – 178
Čistenie plaváka	14	179 – 181
Voľba príslušenstva	–	182

Vyhľadávanie porúch

- **Len čo začne vystupovať z vysávača pena alebo voda, vysávač ihneď vypnite a nádobu vysávača vyprázdnite.** Vysávač by sa totiž mohol inak poškodiť.
- **Tento vysávač je vybavený plavákom. Keď sa dosiahne maximálna výška náplne, nasávací výkon vysávača sa zníži. Preklopte vypínač do polohy „0“ a vyprázdnite nádobu.**
- **Ak by bola nasávacia sila vysávača taká veľká, že by to spôsobovalo prisávanie pripojeného ručného elektrického náradia k pracovnej ploche, množstvo vzduchu primerane naregulujte.**
- **Keď vysávací výkon prístroja poklesne, aktivujte poloautomatické čistenie filtra.**

Údržba a čistenie

- **Vysávač a jeho vetracie štrbiny udržiavajte vždy v čistote, aby ste mohli pracovať kvalitne a bezpečne.**

Minimálne jedenkrát ročne treba vykonať technickú prachovú kontrolu, ktorú treba zveriť buď výrobcovi, alebo osobe vyškolenej výrobcom, pričom sa skontroluje napr. poškodenie filtra, tesnosť vysávača a správne fungovanie kontrolných prvkov produktu.

Pri vysávačoch triedy **L**, ktoré sa nachádzali v znečistenom prostredí, treba vyčistiť vonkajšok ako aj všetky súčiastky motora, alebo ich ošetriť vhodnými tesniacimi prostriedkami. Pri vykonávaní údržby a opravárenských prác treba všetky znečistené súčiastky, ktoré sa nedali vyčistiť do uspokojivého stavu, odovzdať na likvidáciu. Takéto súčiastky treba dať na likvidáciu v nepriepustných vreckách podľa platných zákonných predpisov o likvidácii takéhoto druhu odpadu.

OBJ_BUCH-1321-001.book Page 93 Thursday, January 13, 2011 2:35 PM

Keď vykonáva údržbu užívateľ, treba vysávač demontovať, vyčistiť a ošetriť, pokiaľ sa to dá vykonať tak, aby pritom neboli ohrozené osoby vykonávajúce údržbu ani žiadne iné osoby. Pred demontážou treba vysávač vyčistiť, aby sa zabránilo prípadnému ohrozeniu. Miestnosť, v ktorej sa bude vysávač demontovať, by mala byť dobre vetraná. Počas údržby používajte primerané osobné ochranné pomôcky. Po vykonaní údržby by sa malo uskutočniť vyupratovanie a vyčistenie priestoru, kde sa konala údržba.

Ak by Váš vysávač napriek starostlivej výrobe a kontrole predsa len prestal niekedy fungovať, treba dať opravu vykonať niektorej autorizovanej servisnej opravovni ručného elektrického náradia Bosch.

Ak je potrebná výmena prívodnej šnúry, musí ju vykonať firma Bosch alebo niektoré autorizované servisné stredisko ručného elektrického náradia Bosch, aby sa zabránilo ohrozeniu bezpečnosti používateľa náradia.

Servisné stredisko a poradenská služba pre zákazníkov

Servisné stredisko Vám odpovie na otázky týkajúce sa opravy a údržby Vášho produktu ako aj náhradných súčiastok. Rozložené obrázky a informácie k náhradným súčiastkam nájdete aj na web-stránke:
www.bosch-pt.com
Tím poradenskej služby pre zákazníkov Bosch Vám rád pomôže aj pri problémoch týkajúcich sa kúpy a nastavenia produktov a príslušenstva.

Pri všetkých dopytoch a objednávkach náhradných súčiastok uvádzajte láskavo bezpodmienečne 10-miestne vecné číslo uvedené na typovom štítku vysávača.

Slovakia

Tel.: +421 (02) 48 703 800
Fax: +421 (02) 48 703 801
E-Mail: servis.naradia@sk.bosch.com
www.bosch.sk

Likvidácia

Vysávač, príslušenstvo a obaly treba dať na recykláciu zodpovedajúcu ochrane životného prostredia.

Neodhadzujte vysávač do komunálneho odpadu!

Len pre krajiny EÚ:

Podľa Európskej smernice 2002/96/ES o starých elektrických a elektronických výrobkoch a podľa jej aplikácií v národnom práve sa musia už nepoužiteľné elektrické produkty zbierať separovane a dať na recykláciu zodpovedajúcu ochrane životného prostredia.

Zmeny vyhradené.

OBJ_BUCH-1321-001.book Page 94 Thursday, January 13, 2011 2:35 PM

Biztonsági előírások

Olvassa el az összes biztonsági figyelmeztetést és előírást. A következőkben leírt előírások betartásának elmulasztása áramütésekhez, tűzhöz és/vagy súlyos testi sérülésekhez vezethet.

Kérjük ezt a biztonsági útmutatót gondosan őrizze meg.

- **Ne szívjon fel bükkfa- vagy tölgyfaport, kőport, vagy azbesztet.** Ezek az anyagok rákkeltő hatásúak.

FIGYELMEZTETÉS **Csak akkor használja az elszívó berendezést, ha az elszívó berendezés használatáról, az elszívásra kerülő anyagokról és azok biztonságos előírásszerű eltávolításáról megfelelően tájékoztatták.** Egy gondos oktatás csökkenti a hibás kezelési lépések és a sérülések lehetőségét.

- **Ezt az elszívó berendezést gyerekek és olyan személyek nem használhatják, akik a fizikai, érzékelési, vagy értelmi képességeik miatt, vagy a tapaszatalatok vagy megfelelő ismeretek hiányában nem képesek az elszívó berendezést biztonságosan használni, kivéve ha az ilyen személyekre a biztonságukért felelős más személy felügyel, vagy utasításokat ad arra, hogyan kell használni az elszívó berendezést.** Ellenkező esetben hibás kezelés és sérülések veszélye áll fenn.

FIGYELMEZTETÉS **Az elszívó berendezés száraz anyagok, és megfelelő intézkedések mellett folyadékok felszívására is alkalmas.** A folyadékok behatolása a berendezés belsejébe megnöveli az áramütés veszélyét.

- **Ne szívjon fel a porelszívóval gyúlékony vagy robbanékony folyadékokat, például benzint, olajat, alkoholt és oldószereket. Ne szívjon fel forró vagy égő porokat. Ne használja a porelszívót robbanásveszélyes helyiségekben.** A porok, gőzök vagy folyadékok meggyulladhatnak vagy felrobbanhatnak.

FIGYELMEZTETÉS **A dugaszolóaljzatot csak az ezen Üzemeltetési útmutatóban megadott célokra szabad használni.**

FIGYELMEZTETÉS **Ha hab vagy víz lép ki, azonnal kapcsolja ki a porelszívót és ürítse ki a tartályt.** A porelszívó ellenkező esetben megrongálódhat.

FIGYELEM **Az elszívó berendezést csak belső terekben szabad használni és tárolni.** Ha eső vagy nedvesség hatol be az elszívó berendezés felső részébe, ez megnöveli az áramütés veszélyét.

FIGYELEM **Rendszeresen tisztítsa meg az úszótestet, és ellenőrizze, nincs-e megrongálódva.** Ellenkező esetben ez a funkció hibásan működhet (lásd az 14 ábrát a 179. oldalon).

- **Ha nem lehet elkerülni a porelszívó nedves környezetben való használatát, alkalmazzon egy hibaáram-védkapcsolót.** Egy hibaáram-védőkapcsoló alkalmazása csökkenti az áramütés kockázatát.
- **Csatlakoztassa a porelszívót egy előírásszerűen földelt hálózathoz.** A dugaszolóaljzatnak és a hosszabbító kábelnek működőképes védővezetékkel kell felszerelve lennie.
- **Minden használat előtt ellenőrizze a porelszívót, a kábelt és a csatlakozó dugót. Ne használja a porelszívót, ha ezek közül valamelyiken károsodás lépett fel. Ne nyissa fel saját maga a porelszívót, hanem azt csak szakképzett szakemberrel és csak eredeti pótalkatrészek használatával javíttassa meg.** Egy megrongálódott porelszívó, kábel, vagy csatlakozó dugó megnöveli az áramütés veszélyét.
- **Ne préselje össze a kábelt és ne menjen át rajta járművel, targoncával, stb. A hálózati csatlakozót sohase a kábelnél fogva húzza ki a dugaszoló aljzatból, hanem mindig a dugaszoló csatlakozót fogja meg. Sohase húzza a porelszívót a mozgatáshoz a kábelnél fogva.** Egy megrongálódott kábel megnöveli az áramütés veszélyét.

OBJ_BUCH-1321-001.book Page 95 Thursday, January 13, 2011 2:35 PM

- **Húzza ki a csatlakozó dugót a dugaszolóaljzatból, mielőtt a porelszívón beállítási munkákat végez, tartozékokat cserél vagy a porelszívót tárolásra elteszi.** Ez az elvigyázatossági intézkedés meggátolja a porelszívó akaratlan üzembe helyezését.
- **Gondoskodjon a munkahely jó szellőztetéséről.**
- **Ügyeljen a gyerekekre.** Ez biztosítja, hogy a gyerekek ne játszhassanak az elszívó berendezéssel.
- **A porelszívót csak szakképzett személyzet és csak eredeti pótalkatrészek felhasználásával javíthatja.** Ez biztosítja, hogy a porelszívó készülék biztonságos maradjon.
- **Az elszívó berendezés egészségkárosító hatású port tartalmaz. A kiürítést és a karbantartási munkákat, beleértve a porgyűjtő tartály hulladékkezelését is, csak szakemberek hajthatják végre. Ehhez egy megfelelő védőfelszerelésre van szükség. Az elszívó berendezést nem szabad a teljes szűrőrendszer nélkül üzemeltetni.** Ellenkező esetben veszélyezteti az egészségét.
- **Az üzembe vétel előtt ellenőrizze az elszívó tömlő kifogástalan állapotát. Hagyja rászerelve az elszívótömlőt az elszívó berendezésre, nehogy akaratlanul por lépjen ki.** Ellenkező esetben port lélegezhet be.
- **Sohase használja az elszívó berendezést arra, hogy ráüljön.** Ellenkező esetben megrongálhatja az elszívó berendezést.
- **A hálózati csatlakozó kábelt és az elszívó tömlőt óvatosan használja.** Ezekkel a komponensekkel más személyeket veszélyeztethet.
- **Az elszívó berendezést ne tisztítsa ráirányított vízsugárral.** Ha víz hatol be az elszívó berendezés felső részébe, ez megnöveli az áramütés veszélyét.

További biztonsági és munkavégzési útmutató

- **Ügyeljen a helyes hálózati feszültségre! Az áramforrás feszültségének meg kell egyeznie a porelszívó típustábláján található adatokkal.**
- **A száraz anyagok felszívására célszerű egy porzsákot behelyezni. Egy porzsák alkalmazása esetén a redős szűrő hosszabb ideig marad szabadon, az elszívási teljesítményt hosszabb ideig lehet fenntartani és a port is könnyebben el lehet távolítani.**
- **A nedves anyagok elszívása előtt távolítsa el a porzsákot és ürítse ki a tartályt.**
- **Az elszívó berendezésnek egy kifúvó funkciója is van. Az elszívott levegőt ne fújja ki a szabad levegőre. A kifúvó funkcióhoz csak tiszta tömlőt használjon.** A porok egészségkárosító hatásúak lehetnek.
- **A porszívás befejezése után a penészképződés megelőzésére vegye ki a redős szűrőt és hagyja jól megszáradni; főleg mielőtt azt száraz anyagok felszívására használná.**
- **A porszívót csak az arra felszerelt redős szűrővel együtt üzemeltesse.**
- **Az elszívó berendezésbe egy védőérintkezővel ellátott dugaszoló aljzat van beépítve. Ehhez az aljzathoz egy külső elektromos kéziszerszámot lehet csatlakoztatni. Az elszívó berendezés a hozzákapcsolt elektromos kéziszerszám bekapcsolásakor automatikusan elindul. Vegye tekintetve a porszívóhoz csatlakoztatott elektromos kéziszerszám legnagyobb megengedett teljesítményét.**
- **Az elszívó berendezést vízszivattyúként használni tilos.** Az elszívó berendezés levegő- és vízkeverékek felszívására szolgál.
- **Időnként mossa ki a tartályt a kereskedelemben kapható, nem koptató hatású tisztítószerrel, majd hagyja megszáradni.**

OBJ_BUCH-1321-001.book Page 96 Thursday, January 13, 2011 2:35 PM

Jelképes ábrák

Az ezt követő jelmagyarázat az Üzemeltetési útmutató elolvasásának és megértésének megkönnyítésére szolgál. Jegyezze meg ezeket a szimbólumokat és jelentésüket. A szimbólumok helyes interpretálása segítségére lehet az elszívó berendezés jobb és biztonságosabb használatában.

Jel	Magyarázat
	GAS 15 L: Általános célú elszívó
BOSCH TYP: X XXX XXX XXX	Cikkszám
	VIGYÁZAT **Olvassa el az összes biztonsági figyelmeztetést és előírást.** A következőkben leírt előírások betartásának elmulasztása áramütésekhez, tűzhöz és/vagy súlyos testi sérülésekhez vezethet.
L L	L porosztályú elszívó berendezés az IEC/ EN 60335-2-69 előírásainak megfelelően > 1 mg/m^3 koncentrációjú egészségkárosító hatású porok elszívására
	Ne üljön rá és ne lépjen fel az elszívó berendezésre
	Az elszívón berendezésen végzendő bármely munka megkezdése előtt húzza ki a csatlakozó dugót a dugaszoló aljzatból

Jel	Magyarázat
	Viseljen fülvédőt.
	Viseljen porvédő álarcot.
	Mozgásirány
	A reakció iránya
	Az adott munkavégzési lépéshez erőkifejtésre van szükség.
I	Bekapcsolás
O	Kikapcsolás
II	Távkapcsoló automatika
	Tilos tevékenység
	Megengedett tevékenység
	következő munkalépés
P_1	Névleges felvett teljesítmény
f	Frekvencia
	Tartály űrtartalma (Brutto)
	Netto űrtartalom
	max. vákuum
	max. átfolyási mennyiség
P	Elszívási teljesítmény
A	Redős szűrő felülete
L	Az elszívó berendezés porszűrési osztálya
	Védettségi osztály

OBJ_BUCH-1321-001.book Page 97 Thursday, January 13, 2011 2:35 PM

Jel	Magyarázat
⏚/I	Az I védelmi osztály (védővezetékkel) jele
	Súly az „EPTA-Procedure 01/2003” (2003/01 EPTA-eljárás) szerint
	A szűrő/az elszívó berendezés vizsgálati bizonylatának száma
L_{pA}	Hangnyomás-szint
K	Szórás

Szállítmány tartalma

Általános célú elszívó (lásd 1. ábra)

Tartozékprogramunkban valamennyi tartozék megtalálható.

Rendeltetésszerű használat

A berendezés olyan, nem éghető száraz porok, mint például ásványi anyagok alumíniumhidroxidot tartalmazó porai, grafitporok, alumíniumporok, papírporok, koromporok, porlakk-porok, poliuretán-porok, epoxigyanta alapú GFK-porok (lásd a gyártó biztonsági adatlapját), epoxigyanta alapú CFK-porok (lásd a gyártó biztonsági adatlapját), rákkeltő hatású komponenseket nem tartalmazó lakkporok, faporok és nem éghető folyadékok, valamint víz-levegő-keverékek felvételére, felszívására, továbbítására és szétválasztására szolgál, amelyek megfelelnek az > 1 mg/m^3 általános koncentráció-határértéknek. Az elszívó berendezés portechnikai szempontból ellenőrzésre került és megfelel az L porosztály követelményeinek.

Az elszívó berendezésnek egy fúvó funkciója is van, ezt például felületek kiszárítására lehet használni.

Az elszívó berendezés egy távkapcsoló automatikával ellátott dugaszolóaljzattal van felszerelve, amelyhez egy elszívó funkcióval ellátott elektromos kéziszerszámot lehet csatlakoztatni.

A berendezés az ipari alkalmazás során, tehát például kisipari és ipari vállalatoknál vagy műhelyekben való alkalmazásra is alkalmas.

Az elszívó berendezést alapvetően tilos robbanásveszélyes helyiségekben használni.

Műszaki adatok

A termék műszaki adatai az 166. oldalon, a táblázatban találhatók.

Az adatok [U] = 230 V névleges feszültségre vonatkoznak. Ettől eltérő feszültségek esetén és az egyes országok számára készült különleges kivitelekben ezek az adatok változhatnak.

Kérjük vegye figyelembe az elszívó készülék típustábláján található alkatrészszámot. Egyes elszívóknak több különböző kereskedelmi megnevezése is lehet.

Megfelelőségi nyilatkozat CE

Egyedüli felelősséggel kijelentjük, hogy a „Műszaki adatok” alatt leírt termék megfelel a következő szabványoknak, illetve irányadó dokumentumoknak: EN 60335 és a 2006/42/EK, 2004/108/EK irányelveknek, beleértve azok változtatásait is.

A műszaki dokumentáció a következő helyen található:
Robert Bosch GmbH, PT/ESC,
D-70745 Leinfelden-Echterdingen

Dr. Egbert Schneider	Dr. Eckerhard Strötgen
Senior Vice President	Head of Product
Engineering	Certification

Robert Bosch GmbH, Power Tools Division
D-70745 Leinfelden-Echterdingen
09.12.2010

Zajkibocsátás

A termék mért értékei az 166. oldalon, a táblázatban találhatók.

A mérési eredmények az EN 60704 szabvány alkalmazásával kerültek meghatározásra.

OBJ_BUCH-1321-001.book Page 98 Thursday, January 13, 2011 2:35 PM

Felszerelés és üzemeltetés

A tevékenység célja	Ábra	Oldal
A tartozékok kivétele	1	167
A tömlőtartó felszerelése	2	167
A porzsák behelyezése	3	168
A hulladékkezelő zsák behelyezése	4	169
A porzsák előírásszerű eltávolítása	5	169
A tömlő felszerelése	6	170
Szállítási helyzet	7	171
Be-/kikapcsolás	8	171
Az elektromos kéziszerszám csatlakoztatása, távkapcsoló automatika	9	172 – 174
A levegőátáramlás szabályozása	10	174
Fúvó funkció	11	175
Fél-automatikus szűrőtisztítás	12	176
A redős szűrő kicserélése	13	177 – 178
Az úszótest tisztítása	14	179 – 181
Tartozék kiválasztása	–	182

Hibakeresés

- **Ha hab vagy víz lép ki, azonnal kapcsolja ki a porelszívót és ürítse ki a tartályt.** A porelszívó ellenkező esetben megrongálódhat.
- **A porszívó egy úszótesttel van felszerelve. A maximális töltési szint elérésekor az elszívási teljesítmény lecsökken. Billentse a be-/kikapcsolót a „0” helyzetbe és ürítse ki a tartályt.**
- **Ha a szívóerő olyan magas lenne, hogy a berendezéshez csatlakoztatott elektromos kéziszerszám túl erősen hozzátapad a munkafelülethez, csökkentse a levegőmennyiséget.**
- **Az elszívási teljesítmény csökkenése esetén aktiválja a fél-automatikus szűrőtisztítást.**

Karbantartás és tisztítás

- **Tartsa mindig tisztán az elszívót és annak szellőzőnyílásait, hogy jól és biztonságosan dolgozhasson.**

A gyártónak vagy egy megfelelően kioktatott személynek legalább évente egyszer végre kell hajtania egy portechnikai ellenőrzést, melynek során többek között a szűrő esetéeges megrongálódásait, az elszívó berendezés tömítettségét és a vezérlő berendezés működőképességét is felül kell vizsgálni.

Az **L** osztályú elszívó berendezések esetén, amelyek elszennyeződött környezetben voltak, a berendezés külsejét, valamint valamennyi alkatrészét meg kell tisztítani vagy tömítőszerrel le kell kezelni. A karbantartási és javítási munkák során minden olyan szennyezett alkatrészt, amelyet nem sikerült kielégítő módon megtisztítani, el kell távolítani. Ezeket az alkatrészeket az ilyen hulladékok kezelésére vonatkozó érvényes rendelkezéseknek megfelelően porhatlan zacskókba kell tenni és így kell eltávolítani.

OBJ_BUCH-1321-001.book Page 99 Thursday, January 13, 2011 2:35 PM

Ha a karbantartási munkákat a felhasználó végzi el, akkor az elszívó berendezést úgy kell szétszerelni, megtisztítani és a szükséges karbantartási munkákat elvégezni, hogy ne lépjenek fel a karbantartó személyzet és idegen személyek számára veszélyes szituációk. Az elszívó berendezést a szétszerelés előtt az esetleges veszélyek megelőzésére meg kell tisztítani. Azt a helyiséget ,amelyben az elszívó berendezést szétszerelik, alaposan ki kell szellőztetni. A karbantartási munkák közben viseljen személyi védőfelszerelést. A karbantartás befejezése után meg kell tisztítani a karbantartási területet.

Ha az elszívó a gondos gyártási és ellenőrzési eljárás ellenére egyszer mégis meghibásodna, akkor a javítással csak Bosch elektromos kéziszerszám-műhely ügyfélszolgálatát szabad megbízni.

Ha a csatlakozó vezetéket ki kell cserélni, akkor a cserével csak a magát a Bosch céget, vagy egy Bosch elektromos kéziszerszám-műhely ügyfélszolgálatát szabad megbízni, nehogy a biztonságra veszélyes szituáció lépjen fel.

Vevőszolgálat és tanácsadás

A vevőszolgálat a terméke javításával és karbantartásával, valamint a pótalkatrészekkel kapcsolatos kérdésekre szívesen válaszol. A tartalékalkatrészekkel kapcsolatos robbantott ábrák és egyéb információ a következő címen találhatók:
www.bosch-pt.com
A Bosch Vevőszolgálat szívesen segít Önnek, ha a termékek és tartozékok vásárlásával, alkalmazásával és beállításával kapcsolatos kérdései vannak.

Ha kérdései vannak, vagy pótalkatrészeket akar megrendelni, okvetlenül adja meg a porszívó típustábláján található 10-jegyű megrendelési számot.

Magyarország

Robert Bosch Kft.
1103 Budapest
Gyömrői út. 120.
Tel.: +36 (01) 431-3835
Fax: +36 (01) 431-3888

Eltávolítás

Az elszívót, a tartozékokat és a csomagolást a környezetvédelmi szempontoknak megfelelően kell újrafelhasználásra előkészíteni.

Ne dobja ki az elszívó berendezést a háztartási szemétbe!

Csak az EU-tagországok számára:

A használt villamos és elektronikus berendezésekre vonatkozó 2002/96/EK sz. Európai Irányelvnek és ennek a megfelelő országok jogharmonizációjának megfelelően a már használhatatlan elektromos kéziszerszámokat külön össze kell gyűjteni és a környezetvédelmi szempontból megfelelő újra felhasználásra le kell adni.

A változtatások joga fenntartva.

OBJ_BUCH-1321-001.book Page 100 Thursday, January 13, 2011 2:35 PM

Сертификаты соответствия хранятся по адресу:
ООО «Роберт Бош»
ул. Акад. Королёва, 13, стр. 5
Россия, 129515, Москва

Указания по безопасности

Прочтите все указания и инструкции по технике безопасности. Упущения в отношении указаний и инструкций по технике безопасности могут стать причиной поражения электрическим током, пожара и тяжелых травм.

Тщательно сохраняйте эти инструкции.

- **Не собирайте пылесосом древесную пыль бука или дуба, пыль горных пород и асбест.** Эти материалы являются канцерогенными.

⚠ ПРЕДУПРЕЖДЕНИЕ **Используйте пылесос только в том случае, если Вы получили достаточно информации в отношении использования пылесоса, собираемых веществ и их безопасного удаления.** Тщательный инструктаж снижает риск неправильной эксплуатации и травм.

- **Детям или лицам, которые вследствие повреждения физических, сенсорных или умственных способностей или отсутствия опыта или знаний не в состоянии безопасно работать с пылесосом, запрещается пользоваться пылесосом без присмотра или инструктажа ответственного лица.** Иначе может возникнуть опасность неправильного использования или получения травм.

⚠ ПРЕДУПРЕЖДЕНИЕ **Пылесос предназначен для собирания сухих веществ, а при принятии соответствующих мер – также и для собирания жидкостей.** Попадание жидкости в пылесос повышает риск удара электрическим током.

- **Не засасывайте пылесосом горючие или взрывоопасные жидкости, напр., бензин, масло, спирт, растворители. Не всасывайте горячую или горящую пыль. Не пользуйтесь пылесосом во взрывоопасных помещениях.** Пыль, пары или жидкости могут воспламениться или взорваться.

⚠ ПРЕДУПРЕЖДЕНИЕ **Используйте розетку только в указанных в руководстве по эксплуатации целях.**

⚠ ПРЕДУПРЕЖДЕНИЕ **При выходе пены или воды из пылесоса сразу выключайте пылесос и опорожняйте контейнер.** Иначе пылесос может быть поврежден.

⚠ ВНИМАНИЕ **Используйте и храните пылесос только внутри помещений.** Попадание дождевой воды или влаги в пылесос повышает риск удара электрическим током.

⚠ ВНИМАНИЕ **Регулярно очищайте поплавок и проверяйте его на предмет повреждений.** Загрязнения и повреждения отрицательно воздействуют на функциональную способность поплавка (см. рис. 14, стр. 179).

- **Если применения пылесоса в сыром помещении избежать невозможно, то применяйте устройство защитного отключения (УЗО).** Применение УЗО снижает риск электрического поражения.
- **Подключайте пылесос к заземленной согласно предписаниям электросети.** Штепсельная розетка и кабель-удлинитель должны иметь работоспособный защитный провод.
- **Каждый раз перед началом работы проверяйте пылесос, шнур питания и штепсель. Не пользуйтесь пылесосом, если Вы обнаружили повреждения. Не открывайте пылесос самостоятельно, его ремонт разрешается выполнять только квалифицированному персоналу и только с использованием оригинальных запчастей.** Поврежденные пылесосы, шнуры питания и штепсели повышают риск поражения электрическим током.

OBJ_BUCH-1321-001.book Page 101 Thursday, January 13, 2011 2:35 PM

- **Не переезжайте и не сдавливайте кабель. Не вытягивайте вилку из штепсельной розетки и не тяните пылесос за кабель.** Поврежденный кабель повышает риск поражения электротоком.
- **Отключайте вилку от штепсельной розетки до начала наладки пылесоса, замены принадлежностей или перемещения пылесоса.** Эта мера предосторожности предотвращает непреднамеренное включение пылесоса.
- **Обеспечивайте хорошую вентиляцию на рабочем месте!**
- **Смотрите за детьми.** Дети не должны играться с пылесосом.
- **Ремонт Вашего пылесоса поручайте только квалифицированным специалистам, использующим только оригинальные запасные части.** Этим обеспечивается безопасность пылесоса.
- **Пылесос содержит вредную для здоровья пыль. Процедуры опорожнения и техобслуживания, включая вынимание контейнера для пыли, можно проводить только силами специалистов. Необходимо соответствующее защитное снаряжение. Не эксплуатируйте пылесос без полной фильтрующей системы.** Иначе Вы подвергните опасности свое здоровье.
- **Перед эксплуатацией проверяйте безупречное состояние шланга отсасывания. Оставляйте при этом шланг отсасывания подключенным к пылесосу, чтобы пыль случайно не высыпалась.** Иначе Вы можете вдохнуть пыль.
- **Не садитесь на пылесос.** Этим Вы можете повредить пылесос.
- **Аккуратно используйте сетевой шнур и шланг отсоса.** Иначе Вы можете подвергнуть опасности других людей.
- **Не очищайте пылесос под прямой струей воды.** Проникновение воды в крышку пылесоса увеличивает риск удара электрическим током.

Другие указания по технике безопасности и по работе

- **Примите во внимание напряжение в сети! Напряжение источника питания должно соответствовать данным на заводской табличке пылесоса.**
- **Для сухого отсасывания используйте мешок для пыли. При использовании мешка для пыли складчатого фильтра хватает на дольше, дольше сохраняется мощность отсасывания и облегчается удаление пыли.**
- **Перед влажным отсасыванием вынимайте мешок для пыли и опорожняйте емкость.**
- **Пылесос оснащен функцией продувки. Не выдувайте отработанный воздух в открытое пространство. Используйте функцию продувки только с чистым шлангом.** Пыль может нанести вред здоровью.
- **Для предотвращения появления плесени вынимайте после окончания работы складчатый фильтр и хорошо его просушивайте; особенно перед тем, как использовать его для сухого отсасывания.**
- **Используйте пылесос только с монтированным складчатым фильтром.**
- **В пылесосе имеется розетка с защитным контактом. В нее можно включить внешний электроинструмент. Пылесос автоматически включается через подключенный электроинструмент. Примите во внимание максимально допустимую потребляемую мощность подключенного электроинструмента.**
- **Не рекомендуется использовать пылесос в качестве насоса для воды.** Пылесос предназначен для всасывания водно-воздушной смеси.
- **Время от времени протирайте емкость обычным, не абразивным моющим средством и дайте ей высохнуть.**

OBJ_BUCH-1321-001.book Page 102 Thursday, January 13, 2011 2:35 PM

Символы

Следующие символы помогут Вам при чтении и понимании руководства по эксплуатации. Запомните символы и их значение. Правильное понимание символов поможет вам лучше и надежней использовать пылесос.

Символ	Значение
	GAS 15 L: Универсальный пылесос
BOSCH TYP: X XXX XXX XXX	Товарный №
	ВНИМАИЕ **Прочтите все указания и инструкции по технике безопасности.** Упущения в отношении указаний и инструкций по технике безопасности могут стать причиной поражения электрическим током, пожара и тяжелых травм.
L L	Пылесос класса пыли L в соответствии с IEC/ EN 60335-2-69 для собирания вредной для здоровья пыли > 1 мг/м^3
	Не садитесь и не становитесь на пылесос
	Перед любыми работами с пылесосом вытаскивайте штепсель из розетки
	Носите средства защиты слуха.
	Применяйте противопылевой респиратор.

Символ	Значение
	Направление движения
	Направление реакции
	Применяйте силу для выполнения этой рабочей операции.
I	Включение
O	Выключение
II	Автоматическое дистанционное включение
	Запрещенное действие
	Разрешенное действие
	Следующее действие
P_1	Ном. потребляемая мощность
f	Частота
	Объем контейнера (брутто)
	Объем, нетто
	Макс. разрежение
	Макс. пропускная способность
P	Мощность всасывания
A	Площадь складчатого фильтра
L	Класс фильтра для пыли пылесоса
	Степень защиты
/I	Символ степени защиты I (с защитным проводником)
	Вес согласно EPTA-Procedure 01/2003

OBJ_BUCH-1321-001.book Page 103 Thursday, January 13, 2011 2:35 PM

Символ	Значение
	№ акта испытания Профсоюзного института безопасности труда для фильтра/пылесоса
L_{pA}	Уровень звукового давления
K	Погрешность

Комплект поставки

Универсальный пылесос (см. рис. 1)

Полный набор принадлежностей Вы найдете в нашем ассортименте принадлежностей.

Применение по назначению

Электроинструмент предназначен для собирания, всасывания, перемещения и отделения негорючей сухой пыли в соответстви с общему граничному значению экспозиционной дозы в > 1 мг/м^3, напр., минеральной пыли с содержанием гидроокиси алюминия, графитной пыли, алюминиевой пыли, бумажной пыли, сажи, пыли порошкового лака, полиуретановой пыли, пыли стеклопластика на основе эпоксидной смолы (см. справочный листок безопасности вещества, изданный производителем), пыли стеклопластика на основе эпоксидной смолы (см. справочный листок безопасности вещества, изданный производителем), лаковой пыли без канцерогенных компонентов, древесной пыли, негорючих жидкостей и водно-воздушной смеси. Пылесос прошел проверку на предмет собирания пыли и соответствует классу пыли L.

Пылесос оснащен функцией продувки, напр., для просушивания поверхностей.

Пылесос оснащен розеткой с автоматическим дистанционным включением для подключения электроинструмента с функцией отсасывания.

Он пригоден для повышенных нагрузок при промышленном использовании, напр., для ремесленных работ, при использовании в промышленности и в мастерских.

Не используйте пылесос во взрывоопасных помещениях.

Технические данные

Технические данные электроинструмента приведены в таблице на стр. 166.

Параметры указаны для номинального напряжения [U] 230 В. При других значениях напряжения, а также в специфическом для страны исполнении инструмента возможны иные параметры.

Пожалуйста, учитывайте товарный номер на заводской табличке Вашего пылесоса. Торговые обозначения отдельных пылесосов могут изменяться.

Заявление о соответствии CE

Мы заявляем с полной ответственностью, что описанный в «Технических данных» продукт отвечает следующим стандартам и нормативам: EN 60335 и директивам 2006/42/EC, 2004/108/EC, включая изменения в этих документах.

Техническая документация:
Robert Bosch GmbH, PT/ESC,
D-70745 Leinfelden-Echterdingen

Dr. Egbert Schneider Senior Vice President Engineering	Dr. Eckerhard Strötgen Head of Product Certification

Robert Bosch GmbH, Power Tools Division
D-70745 Leinfelden-Echterdingen
09.12.2010

Данные о шуме

Измеренные значения для электро-инструмента приведены в таблице на стр. 166.

Измерения выполнены согласно стандарту EN 60704.

OBJ_BUCH-1321-001.book Page 104 Thursday, January 13, 2011 2:35 PM

Монтаж и эксплуатация

Действие	Рисунок	Страница
Снятие деталей принадлежностей	1	167
Монтаж крепления шланга	2	167
Установка пылевого мешка	3	168
Установка мешка для удаления отходов	4	169
Удаление пылевого мешка	5	169
Монтаж шланга	6	170
Транспортное положение	7	171
Включение/выключение	8	171
Подключение электроинструмента к пылесосу, автоматическое дистанционное включение	9	172 – 174
Регулирование объема воздуха	10	174
Функция продувки	11	175
Полуавтоматическая очистка фильтра	12	176
Замена складчатого фильтра	13	177 – 178
Очистка поплавка	14	179 – 181
Выбор принадлежностей	–	182

Поиск неисправностей

- **При выходе пены или воды из пылесоса сразу выключайте пылесос и опорожняйте контейнер.** Иначе пылесос может быть поврежден.
- **Пылесос оснащен поплавком. При достижении максимального уровня заполнения мощность отсасывания снижается. Переведите выключатель в положение «0» и опорожните емкость.**
- **Если сила всасывания настолько велика, что подключенный электроинструмент присасывается к рабочей поверхности, отрегулируйте количество воздуха.**
- **При падении мощности всасывания включите полуавтоматическую очистку фильтра.**

Техобслуживание и очистка

- **Для обеспечения качественной и безопасной работы содержите пылесос и вентиляционные прорези в чистоте.**

Минимум один раз в год необходимо, чтобы производитель или проинструктированный специалист проводили проверку электроинструмента на предмет качества собирания пыли, напр., повреждения фильтра, герметичность пылесоса и исправность контрольного устройства.

В пылесосах класса **L**, находившихся в загрязненной среде, необходимо очищать наружную поверхность, а также все детали электроинструмента или обрабатывать их герметиком. При проведении работ по техобслуживанию и ремонтных работ все загрязненные детали, которые нельзя надлежащим образом очистить, подлежат утилизации. Такие детали необходимо утилизировать в непроницаемых мешочках в соответствии с действующими положениями по утилизации таких отходов.

OBJ_BUCH-1321-001.book Page 105 Thursday, January 13, 2011 2:35 PM

При техобслуживании пользователем пылесос необходимо разобрать, очистить и провести работы по техобслуживанию, не подвергая при этом опасности обслуживающий персонал и других людей. Перед разборкой необходимо очистить пылесос, чтобы предотвратить возможные опасности. Помещение, в котором проводится разборка пылесоса, должно быть хорошо проветренным. При проведении работ по техобслуживанию носите индивидуальные средства защиты. После проведения работ по техобслуживанию необходимо убрать место, где проводилось техобслуживание.

Если пылесос несмотря на тщательные методы изготовления и испытания выйдет из строя, то ремонт следует поручать авторизованной сервисной мастерской для электроинструментов фирмы Bosch.

Если требуется поменять шнур, обращайтесь на фирму Bosch или в авторизованную сервисную мастерскую для электроинструментов Bosch.

Сервисное обслуживание и консультация покупателей

Сервисный отдел ответит на все Ваши вопросы по ремонту и обслуживанию Вашего продукта, а также по запчастям. Монтажные чертежи и информацию по запчастям Вы найдете также по адресу:
www.bosch-pt.com
Коллектив консультантов Bosch охотно поможет Вам в вопросах покупки, применения и настройки продуктов и принадлежностей.

При всех дополнительных вопросах и заказе запчастей, пожалуйста, обязательно указывайте 10-значный товарный номер, указанный на заводской табличке пылесоса.

Для региона: Россия, Беларусь, Казахстан

Гарантийное обслуживание и ремонт электроинструмента, с соблюдением требований и норм изготовителя производятся на территории всех стран только в фирменных или авторизованных сервисных центрах «Роберт Бош».

ПРЕДУПРЕЖДЕНИЕ! Использование контрафактной продукции опасно в эксплуатации, может привести к ущербу для Вашего здоровья. Изготовление и распространение контрафактной продукции преследуется по Закону в административном и уголовном порядке.

Россия

ООО «Роберт Бош»
Сервисный центр по обслуживанию электроинструмента
ул. Академика Королева, стр. 13/5
129515, Москва
Россия
Тел.: +7 (800) 100 800 7
E-Mail: pt-service@ru.bosch.com
Полную информацию о расположении сервисных центров Вы можете получить на официальном сайте www.bosch-pt.ru либо по телефону справочно-сервисной службы Bosch 8-800-100-8007 (звонок бесплатный).

Беларусь

ИП «Роберт Бош» ООО
Сервисный центр по обслуживанию электроинструмента
ул. Тимирязева, 65А-020
220035, г. Минск
Беларусь
Тел.: +375 (17) 254 78 71
Тел.: +375 (17) 254 79 15/16
Факс: +375 (17) 254 78 75
E-Mail: pt-service@by.bosch.com
Официальный сайт: www.bosch-pt.by

Казахстан

ТОО «Роберт Бош»
Сервисный центр по обслуживанию электроинструмента
ул. Сейфуллина 51
050037 г. Алматы
Казахстан
Тел.: +7 (727) 232 37 07
Факс: +7 (727) 251 13 36
E-Mail: pt-service@kz.bosch.com
Официальный сайт: www.bosch-pt.kz

OBJ_BUCH-1321-001.book Page 106 Thursday, January 13, 2011 2:35 PM

Утилизация

Отслужившие свой срок пылесос, принадлежности и упаковку следует сдавать на экологически чистую рециркуляцию отходов.

Не выбрасывайте пылесос в бытовой мусор!

Только для стран-членов ЕС:

Согласно Европейской Директиве 2002/96/EC о старых электрических и электронных инструментах и приборах и адекватному предписанию национального права, отслужившие свой срок электроинструменты должны отдельно собираться и сдаваться на экологически чистую утилизацию.

Возможны изменения.

OBJ_BUCH-1321-001.book Page 107 Thursday, January 13, 2011 2:35 PM

Вказівки з техніки безпеки

Прочитайте всі застереження і вказівки. Недотримання застережень і вказівок може призвести до ураження електричним струмом, пожежі та/або серйозних травм.

Добре зберігайте ці вказівки.

- **Не всмоктуйте букову або дубову тирсу, породний пил та азбест.** Ці речовини вважаються канцерогенними.

ПОПЕРЕДЖЕННЯ **Використовуйте відсмоктувач лише тоді, коли Ви отримали достатньо інформації стосовно використання відсмоктувача, речовин, які відсмоктуються, та їхнього безпечного видалення.** Ретельний інструктаж зменшує ризик неправильного користування приладом та ризик травм.

- **Дітям та особам, які внаслідок ураження фізичних, сенсорних або розумових здібностей чи відсутність досвіду або знань не в стані безпечно працювати з відсмоктувачем, забороняється користуватися відсмоктувачем без нагляду або інструктажу відповідальної особи.** Інакше може виникнути небезпека неправильного користування та одержання травм.

ПОПЕРЕДЖЕННЯ **Відсмоктувач призначений для збирання сухих речовин, а при вживанні відповідних заходів – також і для всмоктування рідин.** Потрапляння рідини в прилад збільшує ризик ураження електричним струмом.

- **Не всмоктуйте відсмоктувачем горючі або вибухонебезпечні рідини, наприклад, бензин, олію, спирт, розчинники. Не всмоктуйте гарячий пил та пил, що горить. Не працюйте з відсмоктувачем в приміщеннях, де існує небезпека вибуху.** Пил, пари або рідини можуть загорятися або вибухати.

ПОПЕРЕДЖЕННЯ **Використовуйте розетку лише в зазначених в інструкції з експлуатації цілях.**

ПОПЕРЕДЖЕННЯ **Негайно вимкніть відсмоктувач при витіканні піни або води і спорожніть ємність.** Інакше відсмоктувач може пошкодитися.

УВАГА **Відсмоктувач дозволяється використовувати та зберігати лише в приміщеннях.** Потрапляння дощової води або вологи у відсмоктувач збільшує ризик ураження електричним струмом.

УВАГА **Регулярно очищайте поплавець та перевіряйте його на предмет пошкоджень.** Забруднення та пошкодження негативно впливають на функціональну здатність поплавця (див. мал. 14, стор. 179).

- **Якщо не можна запобігти використанню відсмоктувача у вологому середовищі, використовуйте пристрій захисного вимкнення.** Використання пристрою захисного вимкнення зменшує ризик ураження електричним струмом.
- **Вмикайте відсмоктувач в мережу, що належним чином заземлена.** В розетці і в подовжувальному кабелі має бути справний захисний провід.
- **Кожного разу перед використанням перевіряйте відсмоктувач, кабель і штепсель. Не користуйтеся відсмоктувачем в разі пошкоджень. Не розкривайте відсмоктувач самостійно, його ремонт дозволяється виконувати лише кваліфікованому персоналу і лише з використанням оригінальних запчастин Bosch.** Пошкоджений відсмоктувач, шнур або штепсель збільшує ризик ураження електричним струмом.
- **Не переїжджайте через шнур та не здавлюйте його. Не тягніть за шнур, щоб витягнути штепсель з розетки або перемістити відсмоктувач.** Пошкоджений шнур збільшує ризик ураження електричним струмом.
- **Перш, ніж настроювати прилад, міняти приладдя або відкласти відсмоктувач, витягуйте штепсель з розетки.** Ці попереджувальні заходи запобігають ненавмисному вмиканню відсмоктувача.
- **Слідкуйте за доброю вентиляцією на робочому місці.**

OBJ_BUCH-1321-001.book Page 108 Thursday, January 13, 2011 2:35 PM

- **Дивіться за дітьми.** Діти не повинні гралися з відсмоктувачем.
- **Ремонтувати відсмоктувач дозволяється лише фахівцям з використанням оригінальних запчастин.** Цим забезпечується збереження відсмоктувачем його безпечних властивостей.
- **Відсмоктувач містить шкідливий для здоров'я пил. Процедури спорожнення та технічного обслуговування, включаючи видалення ємності для пилу, можна проводити лише силами фахівців. Необхідне відповідне захисне спорядження. Не експлуатуйте відсмоктувач без повної фільтрувальної системи.** Інакше Ви наразите на небезпеку своє здоров'я.
- **Перед експлуатацією перевіряйте бездоганний стан відсмоктувального шланга. Залишайте відсмоктувальний шланг під'єднаним до приладу, щоб пил не міг ненавмисне висипатися.** Інакше Ви можете вдихнути пил.
- **Не сідайте на відсмоктувач.** Цим Ви можете пошкодити відсмоктувач.
- **Акуратно поводьтеся з мережним шнуром та відсмоктувальним шлангом.** Інакше Ви можете наразити інших осіб на небезпеку.
- **Не очищайте відсмоктувач під прямим струменем води.** Потрапляння води в кришку відсмоктувача збільшує ризик ураження електричним струмом.

Інші вказівки з техніки безпеки та вказівки щодо роботи

- **Зважайте на напругу у мережі! Напруга в джерелі струму повинна відповідати даним на заводській табличці відсмоктувача.**
- **Для сухого відсмоктування треба користуватися мішком для пилу. При використанні мішка для пилу складчастого фільтра вистачає на довше, довше зберігається потужність відсмоктування та полегшується видалення пилу.**
- **Перед вологим відсмоктуванням вийміть мішок для пилу і спорожніть ємність.**
- **Відсмоктувач оснащений функцією продування. Не видувайте відпрацьоване повітря у вільний простір. Користуйтеся функцією продування лише з чистим шлангом.** Пил може завдати шкоди здоров'ю.
- **Для запобігання утворенню плісняви виймайте після закінчення роботи складчастий фільтр і добре його просушуйте; особливо перед тим, як використовувати його для сухого відсмоктування.**
- **Користуйтеся відсмоктувачем лише з монтованим складчастим фільтром.**
- **У відсмоктувач інтегрована розетка з захисним контактом. У неї можна увімкнути зовнішній електроінструмент. Відсмоктувач автоматично вмикається через під'єднаний електроінструмент. Зважайте на максимально допустиму споживану потужність під'єднаного електроінструменту.**
- **Відсмоктувач не дозволяється використовувати в якості помпи для води.** Відсмоктувач призначений для відсмоктування водно-повітряної суміші.
- **Час від часу протирайте ємність звичайним, не абразивним миючим засобом і давайте їй висохнути.**

Символи

Наступні символи стануть Вам в пригоді, коли Ви будете читати та щоб зрозуміти інструкцію з експлуатації. Запам'ятайте ці символи та їх значення. Правильне розуміння символів допоможе Вам правильно та небезпечно користуватися відсмоктувачем.

Символ	Значення
	GAS 15 L: Універсальний відсмоктувач

OBJ_BUCH-1321-001.book Page 109 Thursday, January 13, 2011 2:35 PM

Символ	Значення
BOSCH TYP: X XXX XXX XXX	Товарний номер
	ОБЕРЕЖНО **Прочитайте всі застереження і вказівки.** Недотримання застережень і вказівок може призвести до ураження електричним струмом, пожежі та/або серйозних травм.
L L	Відсмоктувач класу пилу L згідно IEC/EN 60335-2-69 для збирання шкідливого для здоров'я пилу > 1 мг/м^3
	Не сідайте і не наступайте на відсмоктувач
	Перед всіма роботами з відсмоктувачем витягуйте мережний штепсель з розетки
	Вдягайте навушники.
	Вдягайте пилозахисну маску.
	Напрямок руху
	Напрямок реакції
	Застосуйте силу для виконання цієї робочої операції.
I	Вмикання
O	Вимикання

Символ	Значення
II	Автоматичне дистанційне ввімкнення
	Заборонена дія
	Дозволена дія
	Наступний крок дії
P_1	Ном. споживана потужність
f	Частота
	Місткість ємності (брутто)
	Місткість нетто
	Макс. розрідження
	Макс. пропускна здатність
P	Потужність відсмоктування
A	Площа складчастого фільтра
L	Категорія фільтра відсмоктувача для пилу
	Ступінь захисту
/I	Символ класу захисту I (із захисним проводом)
	Вага відповідно до EPTA-Procedure 01/2003
GS-PRÜFZEICHEN BIA 0200024 STAUBTECHNISCH GEPRÜFT	№ акту випробування Профспілкового інституту безпеки праці для фільтра/відсмоктувача
L_{pA}	Рівень звукового тиску
K	Похибка

Обсяг поставки

Універсальний відсмоктувач (див. мал. 1)

Повний набір приладдя Ви знайдете в нашому асортименті приладдя.

OBJ_BUCH-1321-001.book Page 110 Thursday, January 13, 2011 2:35 PM

Призначення приладу

Прилад призначений для збирання, всмоктування, переміщення та виділення негорючого сухого пилу відповідно до загального граничного значення експозиційної дози в > 1 мг/м^3, напр., пилу мінеральних речовин з вмістом гідроокису алюмінію, графітного пилу, алюмінієвого пилу, паперового пилу, сажі, пилу порошкового лаку, поліуретанового пилу, пилу склопластику на основі епоксидної смоли (див. паспорт безпеки речовини виробника), пилу склопластику на основі епоксидної смоли (див. паспорт безпеки речовини виробника), лакового пилу без канцерогенних компонентів, деревного пилу та негорючих рідин і водно-повітряної суміші. Відсмоктувач пройшов перевірку на предмет збирання пилу і відповідає класу пилу L.

Відсмоктувач оснащений функцією продування, напр., для сушіння поверхонь.

Відсмоктувач оснащений розеткою з автоматичним дистанційним ввімкненням для під'єднання електроінструменту з функцією відсмоктування.

Він придатний для підвищених навантажень при професійному використанні, напр., для ремісницьких робіт, при використанні у промисловості і в майстернях.

Не працюйте з відсмоктувачем в приміщеннях, де існує небезпека вибуху.

Технічні дані

Технічні дані електроприладу наведені в таблиці на стор. 166.

Параметри зазначені для номінальної напруги [U] 230 В. При інших значеннях напруги, а також у специфічному для країни виконанні можливі інші параметри.

Зважайте на товарний номер, що зазначений на заводській табличці Вашого відсмоктувача. Торговельна назва окремих відсмоктувачів може розрізнятися.

Заява про відповідність CE

Ми заявляємо під нашу виключну відповідальність, що описаний в «Технічних даних» продукт відповідає таким нормам або нормативним документам: EN 60335 та директивам 2006/42/EC, 2004/108/EC, включаючи зміни в цих документах.

Технічні документи в:
Robert Bosch GmbH, PT/ESC,
D-70745 Leinfelden-Echterdingen

Dr. Egbert Schneider	Dr. Eckerhard Strötgen
Senior Vice President	Head of Product
Engineering	Certification

Robert Bosch GmbH, Power Tools Division
D-70745 Leinfelden-Echterdingen
09.12.2010

Інформація щодо шуму

Виміряні значення електроприладу наведені в таблиці на стор. 166.

Результати вимірювання отримані відповідно до EN 60704.

Монтаж та експлуатація

Дія	Малюнок	Сторінка
Виймання деталей приладдя	1	167
Монтаж кріплення шланга	2	167
Встромляння пилозбірного мішечка	3	168
Встромляння мішечка для видалення відходів	4	169
Видалення пилозбірного мішечка	5	169
Монтаж шланга	6	170

OBJ_BUCH-1321-001.book Page 111 Thursday, January 13, 2011 2:35 PM

Дія	Малюнок	Сторінка
Положення для транспортування	7	171
Вмикання/вимикання	8	171
Під’єднання електроінструменту до відсмоктувача, автоматичне дистанційне ввімкнення	9	172 – 174
Регулювання кількості повітря	10	174
Функція продування	11	175
Напівавтоматичне очищення фільтра	12	176
Заміна складчастого фільтра	13	177 – 178
Очищення поплавця	14	179 – 181
Вибір приладдя	–	182

Пошук несправностей

- **Негайно вимкніть відсмоктувач при витіканні піни або води і спорожніть ємність.** Інакше відсмоктувач може пошкодитися.
- **Відсмоктувач обладнаний поплавцем. При досягненні максимального рівня заповнення потужність відсмоктування зменшується. Притисніть вимикач в положення «0» і спорожніть ємність.**
- **Якщо сила всмоктування настільки велика, що під’єднаний електроінструмент міцно присмоктується до робочої поверхні, відрегулюйте кількість повітря.**
- **При зменшенні потужності всмоктування увімкніть напівавтоматичне очищення фільтра.**

Технічне обслуговування і очищення

- **Для якісної і безпечної роботи тримайте відсмоктувач і вентиляційні отвори в чистоті.**

Щонайменше один раз на рік необхідно, щоб виробник або вивчена особа проводили перевірку приладу на предмет збирання пилу, напр., пошкодження фільтру, щільність відсмоктувача та справність контрольного пристрою.

У відсмоктувачах класу **L**, що знаходилися в забрудненому середовищі, необхідно очистити зовнішню поверхню та всі деталі приладу або обробити їх герметиком. При технічному обслуговуванню та ремонтних роботах всі забруднені деталі, які не можна задовільно очистити, необхідно видалити. Такі деталі необхідно видаляти у непроникних мішечках у відповідності до чинних положень щодо усунення таких відходів.

При технічному обслуговуванні користувачем відсмоктувач необхідно демонтувати, очистити та виконати можливі роботи з технічного обслуговування, не наражаючи при цьому на небезпеку обслуговуючий персонал та інших осіб. Перед демонтажем пилосос треба прочистити, щоб запобігти можливим небезпекам. Приміщення, в якому демонтується пилосос, повинно добре провітрюватися. Під час технічного обслуговування вдягайте особисте захисне спорядження. Після технічного обслуговування треба прибрати місце, де здійснювалося технічне обслуговування.

Якщо незважаючи на ретельну процедуру виготовлення і випробування відсмоктувач все-таки вийде з ладу, ремонт має виконувати лише майстерня, авторизована для електроінструментів Bosch.

Якщо треба поміняти під’єднувальний кабель, це треба робити на фірмі Bosch або в сервісній майстерні для електроінструментів Bosch, щоб уникнути небезпек.

OBJ_BUCH-1321-001.book Page 112 Thursday, January 13, 2011 2:35 PM

Сервісна майстерня і обслуговування клієнтів

В сервісній майстерні Ви отримаєте відповідь на Ваші запитання стосовно ремонту і технічного обслуговування Вашого продукту. Малюнки в деталях і інформацію щодо запчастин можна знайти за адресою:
www.bosch-pt.com
Консультанти Bosch з радістю допоможуть Вам при запитаннях стосовно купівлі, застосування і налагодження продуктів і приладдя до них.

При всіх додаткових запитаннях та замовленні запчастин, будь ласка, зазначайте 10-значний номер для замовлення, що стоїть на заводській табличці відсмоктувача.

Гарантійне обслуговування і ремонт електроінструменту здійснюються відповідно до вимог і норм виготовлювача на території всіх країн лише у фірмових або авторизованих сервісних центрах фірми «Роберт Бош». ПОПЕРЕДЖЕННЯ! Використання контрафактної продукції небезпечне в експлуатації і може мати негативні наслідки для здоров'я. Виготовлення і розповсюдження контрафактної продукції переслідується за Законом в адміністративному і кримінальному порядку.

Україна

ТОВ «Роберт Бош»
Сервісний центр електроінструментів
вул. Крайня, 1, 02660, Київ-60
Україна
Тел.: +38 (044) 4 90 24 07 (багатоканальний)
E-Mail: pt-service@ua.bosch.com
Офіційний сайт:
www.bosch-powertools.com.ua

Адреса Регіональних гарантійних сервісніх майстерень зазначена в Національному гарантійному талоні.

Утилізація

Відсмоктувач, приладдя і упаковку треба здавати на екологічно чисту повторну переробку.

Не викидайте відсмоктувач в побутове сміття!

Лише для країн ЄС:

Відповідно до європейської директиви 2002/96/EC про відпрацьовані електро- і електронні прилади і її перетворення в національному законодавстві електроприлади, що вийшли з вживання, повинні здаватися окремо і утилізуватися екологічно чистим способом.

Можливі зміни.

OBJ_BUCH-1321-001.book Page 113 Thursday, January 13, 2011 2:35 PM

Instrucțiuni privind siguranța și protecția muncii

Citiți toate indicațiile de avertizare și instrucțiunile. Nerespectarea indicațiilor de avertizare și a instrucțiunilor poate provoca electrocutare, incendii și/sau răniri grave.

Păstrați cu grijă prezentele instrucțiuni.

- **Nu aspirați pulbere de lemn de fag sau stejar, piatră sau azbest.** Aceste substanțe sunt considerate a fi cancerigene.

AVERTISMENT **Folosiți aspiratorul numai în cazul în care ați primit suficiente informații despre utilizarea acestuia, despre substanțele care pot fi aspirate și eliminarea sigură a acestora.** Instruirea atentă reduce pericolul utilizării greșite și al rănirilor.

- **Copiii și persoanele care, din cauza deficiențelor fizice, senzoriale sau intelectuale, a lipsei lor de experiență sau de cunoștințe nu sunt capabile să folosească în condiții de siguranță aspiratorul, nu au voie să utilizeze acest aspirator fără supraveghere sau instruire din partea unei persoane responsabile.** În caz contrar există pericolul utilizării greșite și al rănirilor.

AVERTISMENT **Aspiratorul este destinat aspirării substanțelor uscate iar, prin adoptarea unor măsuri adecvate, și pentru aspirarea lichidelor.** Pătrundrea lichidelor în aspirator mărește riscul de electrocutare.

- **Nu aspirați cu aspiratorul lichide inflamabile sau explozibile, de exemplu benzină, alcool, solvenți. Nu aspirați pulberi fiebinți sau incandescente. Nu folosiți aspiratorul în încăperi cu pericol de explozie.** Pulberile, vaporii sau lichidele se pot aprinde sau exploda.

AVERTISMENT **Utilizați priza de curent numai în scopurile stabilite în instrucțiunile de folosire.**

AVERTISMENT **Deconectați imediat aspiratorul, dacă din acesta refulează spumă sau apă și goliți rezervorul.** În caz contrar aspiratorul se poate defecta.

ATENȚIE **Utilizarea și depozitarea aspiratorului este permisă numai în spații interioare.** Pătrunderea apei de ploaie sau a umezelii în partea superioară a aspiratorului mărește riscul de electrocutare.

ATENȚIE **Curățați regulat plutitorul și verificați dacă acesta este deteriorat.** În caz contrar funcționarea acestuia poate fi afectată (vezi figura 14, pagina 179).

- **În cazul în care utilizarea aspiratorului în mediu umed este inevitabilă, folosiți un întrerupător automat de protecție.** Folosirea unui întrerupător automat de protecție reduce riscul de șoc electric.
- **Racordați aspiratorul la o rețea de curent cu împământare corespunzătoare.** Priza de curent și cablul prelungitor trebuie să fie prevăzute cu un conductor de protecție funcțional.
- **Înainte de fiecare utilizare verificați aspiratorul, cablul și ștecherul. Nu folosiți aspiratorul în cazul în care constatați defecțiuni la acesta. Nu deschideți singuri aspiratorul și nu permiteți repararea sa decât de către personal de specialitate calificat corespunzător și numai cu piese de schimb originale.** Aspiratoarele, cablurile și ștecherele defecte măresc riscul de electrocutare.
- **Nu călcați cu roțile unui vehicul sau nu striviți cablul. Nu trageți de cablu pentru a scoate ștecherul afară din priză sau pentru a deplasa aspiratorul.** Cablurile deteriorate măresc riscul unui șoc electric.
- **Scoateți ștecherul afară din priză înainte de a efectua reglaje, a schimba accesorii sau de a pune la o parte aspiratorul.** Această măsură preventivă împiedică pornirea accidentală a aspiratorului.
- **Asigurați o bună ventilație la locul de muncă.**
- **Supravegheați copiii.** Astfel veți fi siguri că aceștia nu se joacă cu aspiratorul.

OBJ_BUCH-1321-001.book Page 114 Thursday, January 13, 2011 2:35 PM

- **Nu permiteţi reparea aspiratorului decât de către personal de specialitate calificat şi numai cu piese de schimb originale.** Astfel este garantată menţinerea siguranţei de exploatare a aspiratorului.
- **Aspiratorul conţine pulberi nocive. Nu permiteţi executarea operaţiilor de golire şi întreţinere, inclusiv îndepărtarea rezervorului de colectare a prafului, decât de către specialişti. Este necesar un echipament de protecţie corespunzător. Nu folosiţi aspiratorul fără sistemul complet de filtre.** În caz contrar vă puneţi în pericol sănătatea.
- **Înaintea punerii în funcţiune verificaţi dacă furtunul de aspirare este în perfectă stare. În timpul acestei operaţii lăsaţi furtunul de aspirare montat la aspirator, pentru a nu împrăştia în mod involuntar praful în exterior.** În caz contrar aţi putea inhala acest praf.
- **Nu folosiţi aspiratorul pe post de scaun.** L-aţi putea deteriora.
- **Manevraţi cu grijă cablul de alimentare şi furtunul de aspirare.** Aţi putea pune în pericol alte persoane din cauza manevrării neatente a acestora.
- **Nu curăţaţi aspiratorul punându-l direct sub jetul de apă.** Pătrunderea apei în partea superioară a aspiratorului măreşte riscul de electrocutare.

Alte instrucţiuni de siguranţă şi de lucru

- **Ţineţi seama de tensiunea reţelei de alimentare! Tensiunea sursei de curent trebuie să coincidă cu datele de pe plăcuţa indicatoare a aspiratorului.**
- **Pentru aspirarea uscată ar trebui să întrebuinţaţi un sac colector de praf. În cazul folosirii unui sac colector de praf filtrul burduf rămâne mai mult timp curat, puterea de aspirare se menţine o perioadă mai lungă de timp iar eliminarea prafului este mai uşoară.**
- **Înainte de a trece la aspirarea umedă, îndepărtaţi sacul colector de praf şi goliţi rezervorul.**
- **Aspiratorul dispune de o funcţie de suflare. Nu suflaţi aerul uzat direct în spaţiu liber. Folosiţi funcţia de suflare numai cu un furtun curat.** Pulberile pot fi dăunătoare sănătăţii.
- **După aspirare, extrageţi filtrul-burduf din aspirator pentru a evita formarea mucegaiului şi lăsaţi-l să se usuce bine; în special înainte de a-l folosi pentru aspirare uscată.**
- **Utilizaţi aspiratorul numai cu filtrul-burduf montat în acesta.**
- **În aspirator este integrată o priză cu contact de protecţie. Puteţi racorda la aceasta o sculă electrică externă. Aspiratorul este pus automat în funcţiune prin intermediul sculei electrice racordate. Ţineţi seama de puterea instalată maximă admisă a sculei electrice racordate.**
- **Nu este permisă folosirea aspiratorului drept pompă de apă.** Aspiratorul este destinat aspirării amestecului de aer şi apă.
- **Ştergeţi periodic rezervorul cu detergent non-abraziv uzual din comerţ şi lăsaţi-l să se usuce.**

Simboluri

Următoarele simboluri sunt importante pentru citirea şi înţelegerea instrucţiunilor de folosire. Reţineţi simbolurile şi semnificaţia acestora. Interpretarea corectă a simbolurilor vă ajută să utilizaţi mai bine şi mai sigur aspiratorul.

Simbol	Semnificaţie
	GAS 15 L: Aspirator universal profesional

OBJ_BUCH-1321-001.book Page 115 Thursday, January 13, 2011 2:35 PM

Simbol	Semnificaţie
BOSCH TYP: X XXX XXX XXX	Număr de identificare
	ATENŢIE **Citiţi toate indicaţiile de avertizare şi instrucţiunile.** Nerespectarea indicaţiilor de avertizare şi a instrucţiunilor poate provoca electrocutare, incendii şi/sau răniri grave.
L L	Aspirator din clasa de praf L conform IEC/EN 60335-2-69 pentru aspirarea pulberilor dăunătoare sănătăţii > 1 mg/m^3
	Nu folosiţi aspiratorul pentru a vă aşeza sau a vă sui pe acesta
	Înaintea oricărei intervenţii asupra aspiratorului scoateţi ştecherul de la reţea afară din priză
	Purtaţi protecţii auditive.
	Purtaţi mască de protecţie împotriva prafului.
	Direcţie de deplasare
	Direcţia reacţiei
	Folosiţi forţă în această etapă de lucru.
I	Pornire
O	Oprire

Simbol	Semnificaţie
II	Telecomandă automată
	Acţiune interzisă
	Acţiune permisă
	Pasul următor
P_1	Putere nominală
f	Frecvenţă
	Volum rezervor (brut)
	Volum net
	Vid maxim
	Debit maxim
P	Capacitate de aspirare
A	Suprafaţă filtru burduf
L	Clasă de praf filtru aspirator
	Tip de protecţie
/I	Simbol pentru clasa de protecţie I (cu conductor de protecţie)
	Greutate conform EPTA-Procedure 01/2003
BIA 020024 STAUBTECHNISCH GEPRÜFT	Certificat de testare BIA nr. pentru filtru/aspirator
L_{pA}	Nivel presiune sonoră
K	Incertitudine

Set de livrare

Aspirator universal profesional (vezi figura 1)

Găsiţi gama completă de accesorii în programul nostru de accesorii.

OBJ_BUCH-1321-001.book Page 116 Thursday, January 13, 2011 2:35 PM

Utilizare conform destinației

Această sculă electrică este destinată colectării, aspirării, extragerii şi eliminării pulberilor uscate neinflamabile, care corespund valorii limită de expunere > 1 mg/m^3, ca de exemplu pulberi de minerale cu hidroxid de aluminiu, pulberi de grafit, aluminiu, hârtie, funingine, lac pulverulent, poliuretan, pulberi de GFK pe bază de răşini epoxidice (vezi fişa tehnică de securitate a producătorului), pulberi de CFK pe bază de răşini epoxidice (vezi fişa tehnică de securitate a producătorului), pulberi de lacuri fără componente cancerigene, pulberi de lemn şi de lichide neinflamabile cât şi a unui amestec apă-aer. Aspiratorul este verificat din punct de vedere al tehnicii de filtrare a prafului şi corespunde clasei de praf L.

Aspiratorul are o funcție de suflare, de exemplu pentru uscarea suprafețelor.

Aspiratorul este prevăzut cu o priză comandată prin telecomandă pentru racordarea unei scule electrice cu funcție de aspirare.

El este adecvat pentru exigențele ridicate din domeniul utilizării profesionale, de exemplu din mica şi marea industrie cât şi din ateliere.

În principiu nu este permisă utilizarea aspiratorului în spații cu pericol de explozie.

Date tehnice

Datele tehnice ale produsului sunt precizate la pagina 166.

Specificațiile sunt valabile pentru o tensiune nominală [U] de 230 V. În cazul unor tensiuni diferite şi al unor modele de execuție specifice anumitor țări, aceste speificații pot varia.

Vă rugăm să rețineți numărul de identificare de pe plăcuța indicatoare a tipului aspiratorului dumnneavoastră. Denumirile comerciale ale aspiratoarelor pot varia.

Declarație de conformitate CE

Declarăm pe proprie răspundere că produsul descris la secțiunea „Date tehnice“ corespunde următoarelor standarde sau documente normative: EN 60335 şi Directivele 2006/42/CE, 2004/108/CE, inclusiv modificărilor acestora.

Documentație tehnică la:
Robert Bosch GmbH, PT/ESC,
D-70745 Leinfelden-Echterdingen

Dr. Egbert Schneider Senior Vice President Engineering	Dr. Eckerhard Strötgen Head of Product Certification

Robert Bosch GmbH, Power Tools Division
D-70745 Leinfelden-Echterdingen
09.12.2010

Informație privind zgomotele

Valorile măsurate ale produsului sunt precizate în tabelul de la pagina 166.

Valorile măsurate au fost determinate conform EN 60704.

Montare şi funcționare

Scopul acțiunii	Figura	Pagina
Extragerea accesoriilor	1	167
Montarea suportului de furtun	2	167
Introducerea sacului colector de praf	3	168
Introducerea sacului de eliminare	4	169
Eliminarea sacului colector de praf	5	169
Montarea furtunului	6	170
Poziție de transport	7	171

OBJ_BUCH-1321-001.book Page 117 Thursday, January 13, 2011 2:35 PM

Scopul acţiunii	Figura	Pagina
Pornire/oprire	8	171
Racordarea sculei electrice la aspirator, comandare prin telecomandă	9	172 – 174
Reglarea debitului de aer	10	174
Funcţia de suflare	11	175
Curăţare semiautomată a fitrului	12	176
Înlocuirea filtrului-burduf	13	177 – 178
Curăţarea plutitorului	14	179 – 181
Alegerea accesoriilor	–	182

Detectarea defecţiunilor

- **Deconectaţi imediat aspiratorul, dacă din acesta refulează spumă sau apă şi goliţi rezervorul.** În caz contrar aspiratorul se poate defecta.
- **Aspiratorul este echipat cu un plutitor. În momentul atingerii nivelului maxim de umplere, puterea de aspirare scade. Basculaţi întrerupătorul pornit/oprit în poziţia „0“ şi goliţi rezervorul.**
- **Reglaţi corespunzător debitul de aer în cazul în care forţa de aspirare este atât de mare încât scula electrică racordată se fixează prea puternic prin sucţiune pe suprafaţa de lucru.**
- **În cazul slăbirii capacităţii de aspirare activaţi curăţarea semiautomată a filtrului.**

Întreţinere şi curăţare

- **Menţineţi curat aspiratorul şi fantele de ventilaţie, pemtru a putea lucra bine şi sigur.**

Este obligatoriu ca cel puţin o dată pe an producătorul sau o persoană instruită de acesta să efectueze o verificare privind tehnica prafului, de ex. să controleze dacă există filtre deteriorate, dacă aspiratorul este etanş şi dacă echipamentul de control funcţionează corespunzător.

La aspiratoarele din clasa **L**, care s-au aflat în mediu murdar, ar trebui curăţat exteriorul cât şi toate componentele maşinii sau acestea ar trebui tratate cu soluţii de etanşare. În cursul efectuării lucrărilor de întreţinere şi reparaţii, toate componentele murdare care nu au putut fi curăţate în mod satisfăcător, vor trebui eliminate. Înainte de eliminare, componentele trebuie împachetate în pungi opace, în concordanţă cu dispoziţiile în vigoare privind eliminarea deşeurilor de acest tip.

În cadrul lucrărilor de întreţinere efectuate de către utilizator, aspiratorul trebuie demontat, curăţat şi întreţinut, în măsura în care astfel de operaţii pot fi executate de către acesta, fără a pune în pericol personalul de întreţinere şi alte persoane. Înainte de demontare aspiratorul ar trebui curăţat, pentru a preveni eventuale situaţii periculoase. Încăperea în care se demontează aspiratorul, trebuie să fie bine aerisită. În timpul lucrărilor de întreţinere purtaţi echipament personal de protecţie. După efectuarea lucrărilor de întreţinere ar trebui să se curete sectorul în care aceste lucrări au fost executate.

Dacă, în ciuda procedeelor de fabricaţie şi control riguroase, aspiratorul are totuşi o pană, repararea acestuia se va executa la un centru autorizat de service asistenţă tehnică post-vânzări pentru scule electrice Bosch.

Dacă este necesară înlocuirea cablului de racordare, pentru a evita punerea în pericol a siguranţei exploatării, această operaţie se va executa de către Bosch sau de către un centru autorizat de asistenţă tehnică post-vânzări pentru scule electrice Bosch.

OBJ_BUCH-1321-001.book Page 118 Thursday, January 13, 2011 2:35 PM

Serviciu de asistenţă tehnică post-vânzări şi consultanţă clienţi

Serviciul nostru de asistenţă tehnică post-vânzări răspunde întrebărilor dumneavoastră privind întreţinerea şi repararea produsului dumneavoastră cât şi privitor la piesele de schimb. Desene descompuse ale ansamblelor cât şi informaţii privind piesele de schimb găsiţi şi la:
www.bosch-pt.com
Echipa de consultanţă clienţi Bosch răspunde cu plăcere la întrebările privind cumpărarea, utilizarea şi reglarea produselor şi accesoriior lor.

În caz de reclamaţii şi comenzi de piese de schimb vă rugăm să indicaţi neapărat numărul de identificare compus din 10 cifre de pe plăcuţa indicatoare a tipului aspiratorului.

România

Robert Bosch SRL
Bosch Service Center
Str. Horia Măcelariu Nr. 30–34,
013937 Bucureşti
Tel. Service scule electrice: +40 (021) 4 05 75 40
Fax: +40 (021) 4 05 75 66
E-Mail: infoBSC@ro.bosch.com
Tel. Consultanţă tehnică: +40 (021) 4 05 75 39
Fax: +40 (021) 4 05 75 66
E-Mail: infoBSC@ro.bosch.com
www.bosch-romania.ro

Eliminare

Aspiratorul, accesoriile şi ambalajele trebuie direcţionate către o staţie de revalorificare ecologică.

Nu aruncaţi aspiratorul în gunoiul menajer!

Numai pentru ţările UE:

Conform Directivei Europene 2002/96/CE privind maşinile şi aparatele electrice şi electronice uzate şi transpunerea acesteia în legislaţia naţională, sculele electrice scoase din uz trebuie colectate separat şi direcţionate către o staţie de revalorificare ecologică.

Sub rezerva modificărilor.

OBJ_BUCH-1321-001.book Page 119 Thursday, January 13, 2011 2:35 PM

Указания за безопасна работа

Прочетете внимателно всички указания. Неспазването на приведените по-долу указания може да доведе до токов удар, пожар и/или тежки травми.

Съхранявайте това ръководство за експлоатация на сигурно място.

- **Не засмуквайте прах от букова или дъбова дървесина, прах от каменни материали или азбест.** Тези материали се приемат за канцерогенни.

ВНИМАНИЕ **Използвайте прахосмукачката само ако сте получили достатъчно информация за начина на работа с нея, както и за материалите, които засмуквате и безопасното им премахване.** Изчерпателното обучение предотвратява грешки при ползването и трудови злополуки.

- **Деца и лица, които поради психическото си, сензорно-моторното или душевното си състояние или поради липса на знания или опит не са в състояние да обслужват прахосмукачката сигурно, не трябва да работят с прахосмукачката без непосредствен контрол или надзор от отговорно лице.** В противен случай съществува опасност от грешки при ползването и трудови злополуки.

ВНИМАНИЕ **Прахосмукачката е предназначена за засмукване на сухи материали, а при използване на подходящи предпазни мерки за засмукване на течности.** Проникването на течности във вътрешността на електроинструмента увеличава опасността от токов удар.

- **Не засмуквайте с прахосмукачката леснозапалими или взривоопасни течности, напр. бензин, масло, алкохол, разтворители. Не засмуквайте горещи или леснозапалими прахове. Не използвайте прахосмукачката във взривоопасна среда.** Възможно е праховете, пбрите или течностите да се възпламенят или да експлодират.

ВНИМАНИЕ **Използвайте контакта само за описаните в това Ръководство за експлоатация цели.**

ВНИМАНИЕ **Ако започне да излиза пяна или вода, незабавно изключете прахосмукачката и изпразнете коша.** В противен случай прахосмукачката може да се повреди.

ВНИМАНИЕ **Допуска се работата с прахосмукачката и съхраняването ѝ само в затворени помещения.** Проникването на капки дъжд или влага в горната част на прахосмукачката увеличава опасността от токов удар.

ВНИМАНИЕ **Почиствайте редовно поплавъка и проверявайте дали не е повреден.** В противен случай може да има смущения в работата (вижте фигура 14, страница 179).

- **Ако не може да се избегне ползването на прахосмукачката във влажна среда, използвайте предпазен прекъсвач за утечни токове.** Използването на предпазен прекъсвач за утечни токове намалява опасността от токов удар.
- **Включвайте прахосмукачката само към правилно заземени захранващи мрежи.** Контактът и евентуално използван удължител трябва да имат изправен защитен проводник.
- **Винаги преди ползване проверявайте прахосмукачката, захранващия кабел и щепсела. Не използвайте прахосмукачката, ако установите повреди. Не се опитвайте сами да отваряте прахосмукачката и допускайте ремонти да бъдат извършвани само от квалифицирани техници и само с използване на оригинални резервни части.** Повреди в прахосмукачката, захранващия кабел и щепсела водят до увеличена опасност от токов удар.
- **Не прегазвайте или не притискайте захранващия кабел. Не дърпайте кабела, за да изключите щепсела от контакта или да премествате прахосмукачката.** Повреден захранващ кабел увеличава опасността от токов удар.

OBJ_BUCH-1321-001.book Page 120 Thursday, January 13, 2011 2:35 PM

- **Преди да извършвате настройки по прахосмукачката, да заменяте приспособления или когато я оставяте, изключвайте щепсела от контакта.** Тази предпазна мярка предотвратява включването на прахосмукачката по невнимание.
- **Осигурявайте добро проветрение на работното си място.**
- **Деца трябва да бъдат под постоянен надзор.** Не трябва да се допуска деца да играят с прахосмукачката.
- **Допускайте ремонтът на прахосмукачката да бъде извършван само от квалифициран персонал и с използване на оригинални резервни части.** С това се гарантира запазване на функциите, осигуряващи безопасността на електроинструмента.
- **В прахосмукачката има вреден за здравето прах. Допускайте изхвърлянето им и техническото обслужване на прахосмукачката да се извършва само от квалифициран персонал. Необходимо е използването на подходящи защитни средства. Не работете с прахосмукачката, ако не е поставен пълният комплект филтри.** В противен случай застрашавате здравето си.
- **Преди включване се уверявайте, че шлангът е в изрядно състояние. При това не демонтирайте шланга от прахосмукачката, за да не изпадне неволно прах.** В противен случай съществува опасност от вдишване на прах.
- **Не сядайте върху прахосмукачката.** Можете да я повредите.
- **Бъдете внимателни при ползване на захранващия кабел и шланга.** Можете по невнимание да създадете опасни ситуации за други лица.
- **Не почиствайте прахосмукачката с директна водна струя.** Проникването на вода в горната част на прахосмукачката увеличава опасността от токов удар.

Допълнителни указания за безопасна работа

- **Внимавайте за захранващото напрежение! Напрежението на захранващата мрежа трябва да съответства на данните, изписани на табелката на прахосмукачката.**
- **При сухо засмукване трябва да поставите прахоуловителна торба. При използването на прахоуловителна торба нагънатият филтър остава чист по-продължително време, силата на засмукване се запазва по-дълго и изхвърлянето на отпадъците се облекчава.**
- **Преди засмукване на течности изваждайте прахоуловителната торба и изпразвайте коша.**
- **Прахосмукачката има функция «продухване». При продухване въздухът не трябва свободно да попада в помещението. Продухвайте само с чист шланг.** Различните прахове могат да са опасни за здравето.
- **За да предотвратите образуването на плесен, след засмукване на течности изваждайте нагънатия филтър и го подсушавайте добре; преди да го използвате за сухо засмукване той трябва да е изсъхнал напълно.**
- **Работете с прахосмукачката само с монтиран нагънат филтър.**
- **В прахосмукачката има вграден електрически контакт със защитен проводник. В него можете да включите външен електроинструмент. Така прахосмукачката се стартира автоматично през включения електроинструмент. Внимавайте за максимално допустимата мощност на включения електроинструмент.**
- **Не се допуска използването на прахосмукачката като водна помпа.** Прахосмукачката е предназначена за засмукване на въздушни и водни смеси.
- **Периодично измивайте коша с обикновени почистващи препарати, несъдържащи киселини, и го оставяйте да изсъхне.**

OBJ_BUCH-1321-001.book Page 121 Thursday, January 13, 2011 2:35 PM

Символи

Символите по-долу са важни при четенето и за разбирането на ръководството за експлоатация. Моля, запомнете символите и тяхното значение. Правилното интерпретиране на символите ще Ви помогне да ползвате прахосмукачката по-добре и по-сигурно.

Символ	Значение
	GAS 15 L: Универсална прахосмукачка
BOSCH TYP: X XXX XXX XXX	Каталожен номер
	ВНИМАНИЕ **Прочетете внимателно всички указания.** Неспазването на приведените по-долу указания може да доведе до токов удар, пожар и/или тежки травми.
L L	Прахосмукачка от противопрахов клас L по IEC/EN 60335-2-69 за засмукване на опасни за здравето прахове > 1 mg/m^3
	Не сядайте и не стъпвайте върху прахосмукачката
	Преди да извършвате каквито и да е дейности по прахосмукачката, изваждайте щепсела от контакта
	Работете с шумозаглушители (атнифони).
	Работете с противопрахова маска.

Символ	Значение
	Посока на движение
	Посока на реакцията
	Не прилагайте сила.
I	Включване
O	Изключване
II	Модул за дистанционно включване
	Забранено действие
	Допустимо действие
	следваща стъпка
P_1	Номинална консумирана мощност
f	Честота
	Обем на коша (бруто)
	Нетен обем
	макс. подналягане
	макс. дебит
P	Дебит на прахоуловителната система
A	Площ на нагънатия филтър
L	Клас на филтриране на прахосмукачката
	Вид защита
/I	Символ за клас на защита I (със защитен/нулев проводник)
	Маса съгласно EPTA-Procedure 01/2003

OBJ_BUCH-1321-001.book Page 122 Thursday, January 13, 2011 2:35 PM

Символ	Значение
	Сертификат за изпитване BIA № за филтър/прахосмукачка
L_{pA}	Налягане на звука
K	Неопределеност

Окомплектовка

Универсална прахосмукачка (вижте фигура 1)

Пълен списък с допълнителните приспособления можете да намерите в каталога ни за допълнителни приспособления.

Предназначение на електро-инструмента

Електроинструментът е предназначен за събиране, засмукване, изпомпване и отделяне на негорящи сухи прахове, които съответстват на общата гранична стойност на експозиция > 1 mg/m^3 напр. прахове от минерални материали с алуминиев хидроксит, графитни прахове, алуминиеви прахове, хартиени прахове, сажди, прах от прахови бои, полиуретанови прахове, прахове от стъклопласти с епоксидна основа (вижте указанията за безопасност на производителя), прахове от композитни материали на епоксидна основа с въглеродни влакна (вижте указанията за безопасност на производителя), прахове от лакови покрития без канцерогенни съставки, дървесни прахове и негорящи течности и водно-въздушни смеси. Прахосмукачката е изпитана и сертифицирана и съответства на противопрахов клас L.

Прахосмукачката има функция за продухване, напр. за изсушаване на повърхности.

Прахосмукачката разполага с контакт с модул за дистанционно включване за захранване на електроинструмент с възможност за прахоулавяне.

Прахосмукачката е подходяща за повишено натоварване в професионални условия, напр. в цехове, в индустриални предприятия и работилници.

Не се допуска използването на прахосмукачката в помещения с повишена опасност от експлозии.

Технически данни

Техническите параметри на продукта са посочени в таблицата на страница 166.

Данните се отнасят до номинално напрежение [U] 230 V. При различно напрежение, както и при специалните изпълнения за някои страни данните могат да се различават.

Моля, обърнете внимание на каталожния номер на табелката на електроинструмента. Търговското наименование на някои прахосмукачки може да бъде променяно.

Декларация за съответствие CE

С пълна отговорност ние декларираме, че описаният в раздела «Технически данни» продукт съответства на следните стандарти и нормативни документи, включително на техните изменения: EN 60335 и Директиви 2006/42/EO, 2004/108/EO.

Подробни технически описания при:
Robert Bosch GmbH, PT/ESC,
D-70745 Leinfelden-Echterdingen

Dr. Egbert Schneider
Senior Vice President
Engineering

Dr. Eckerhard Strötgen
Head of Product
Certification

Robert Bosch GmbH, Power Tools Division
D-70745 Leinfelden-Echterdingen
09.12.2010

Информация за излъчван шум

Измерените стойности за продукта са посочени в таблицата на страница 166.

Стойностите са определени съгласно EN 60704.

OBJ_BUCH-1321-001.book Page 123 Thursday, January 13, 2011 2:35 PM

Монтиране и работа

Дейност	Фигура	Страница
Изваждане на принадлежностите	1	167
Монтиране на скобата за маркуча	2	167
Поставяне на хартиена торба за отпадъци	3	168
Поставяне на тъкана торба за отпадъци	4	169
Изхвърляне на хартиена торба за отпадъци	5	169
Монтиране на маркуча	6	170
Позиция за транспортиране	7	171
Включване и изключване	8	171
Включване на електроинструмента към прахосмукачката, модул за дистанционно включване	9	172 – 174
Регулиране на дебита	10	174
Функция продухване	11	175
Полуавтоматично почистване на филтъра	12	176
Смяна на нагънатия филтър	13	177 – 178
Почистване на поплавъка	14	179 – 181
Избор на допълнителни приспособления	–	182

Откриване на дефекти

- **Ако започне да излиза пяна или вода, незабавно изключете прахосмукачката и изпразнете коша.** В противен случай прахосмукачката може да се повреди.
- **Прахосмукачката има вграден поплавък. При достигане на максималната степен на запълване мощността на засмукване се ограничава. Поставете пусковия прекъсвач в позиция «0» и изпразнете коша.**
- **Ако силата на засмукване е твърде голяма, така че електроинструментът да се прилепва твърде силно към обработваната повърхност, регулирайте дебита на въздуха.**
- **При намалена сила на засмукване активирайте полуавтоматичното почистване на филтъра.**

Поддържане и почистване

- **За да работите качествено и безопасно, поддържайте прахосмукачката и вентилационните й отвори чисти.**

Не по-рядко от веднъж годишно трябва да се извършва проверка относно противопраховата безопасност от представител на производителя или квалифициран техник, напр. за евентуални повреди на филтъра, непропускливост на прахосмукачката и правилното функциониране на контролния модул.

При прахосмукачки от клас **L**, които са работили в силно замърсена среда, трябва да се извършва почистване отвън, както и на всички модули или третиране със средства за уплътняване. При извършване на техническо обслужване всички замърсени части, които не могат да бъдат почистени в задоволителна степен, трябва да бъдат заменени и изхвърлени по подходящ начин.

OBJ_BUCH-1321-001.book Page 124 Thursday, January 13, 2011 2:35 PM

Такива детайли трябва да бъдат поставяни в непропускащи пликове в съответствие с валидните нормативни документи за изхвърляне на съответните отпадъци.

При техническо обслужване от потребителя прахосмукачката трябва да бъде разглобявана, почиствана и обслужвана, доколкото е възможно, без при това да бъде застрашавано здравето на обслужващото лице. Преди разглобяване прахосмукачката трябва да бъде почиствана, за да бъдат предотвратени евентуални опасности. Помещението, в което прахосмукачката се разглобява, трябва да бъде добре проветрявано. След техническото обслужване работната площадка трябва да бъде почистена.

Ако въпреки прецизното производство и внимателно изпитване прахосмукачката се повреди, ремонтът трябва да бъде извършен от оторизиран сервиз за електроинструменти на Бош.

Когато е необходима замяна на захранващия кабел, тя трябва да се извърши в оторизиран сервиз за електроинструменти на Бош, за да се запази нивото на безопасност на електроинструмента.

Сервиз и консултации

Сервизът ще отговори на въпросите Ви относно ремонти и поддръжка на закупения от Вас продукт, както и относно резервни части. Монтажни чертежи и информация за резервни части можете да намерите също и на
www.bosch-pt.com
Екипът от консултанти на Бош ще Ви помогне с удоволствие при въпроси относно закупуване, приложение и възможности за настройване на различни продукти от производствената гама на Бош и допълнителни приспособления за тях.

Моля, когато се обръщате с въпроси към представителите на Бош и при поръчване на резервни части винаги посочвайте 10-цифрения каталожен номер на табелката на електроинструмента.

Роберт Бош ЕООД – България

Бош Сервиз Център
Гаранционни и извънгаранционни ремонти
ул. Сребърна № 3–9
1907 София
Тел.: +359 (02) 962 5302
Тел.: +359 (02) 962 5427
Тел.: +359 (02) 962 5295
Факс: +359 (02) 62 46 49
www.bosch.bg

Бракуване

Прахосмукачката, принадлежностите ѝ и опаковките трябва да се предават за оползотворяване на съдържащите се в тях вторични суровини.

Не изхвърляйте прахосмукачки при битовите отпадъци!

Само за страни от ЕС:

Съгласно Директивата на ЕС 2002/96/ЕО относно бракувани електрически и електронни устройства и утвърждаването ѝ като национален закон електроинструментите, които не могат да се използват повече, трябва да се събират отделно и да бъдат подлагани на подходяща преработка за оползотворяване на съдържащите се в тях вторични суровини.

Правата за изменения запазени.

OBJ_BUCH-1321-001.book Page 125 Thursday, January 13, 2011 2:35 PM

Uputstva o sigurnosti

Čitajte sva upozorenja i uputstva. Propusti kod pridržavanja upozorenja i uputstava mogu imati za posledicu električni udar, požar i/ili teške povrede.

Dobro čuvajte ova uputstva.

- **Ne usisavajte pršinu od bukve ili hrasta, kamena ili azbesta.** Ovi materijali važe za izazivače raka.

UPOZORENJE **Koristite usisivač samo ako imate dovoljno informacija za upotrebu usisivača, materije koju treba usisavati i njihovo sigurno uklanjanje.** Brižljivo upućivanje smanjuje pogrešan rad i povrede.

- **Deca i osobe koje na osnovu svojih fizičkih, osećajnih ili duhovnih sposobnosti ili svoga neiskustva ili neznanja nisu sposobni, da sigurno rade sa usisivačem, ne smeju koristiti ovaj usisivač bez nadzora ili uputstva odgovorne osobe.** U drugom slučaju postoji opasnost od pogrešnog rada i povreda.

UPOZORENJE **Usisivač je podesan za usisavanje suvog materijala, a uz preduzimanje odgovarajućih mera i za usisavanje tečnosti.** Prodiranje tečnosti povećava opasnost od električnog udara.

- **Ne usisavajte sa usisivačem zapaljive i eksplozivne tečnosti, na primer benzin, ulje, alkohol, rastvarače. Ne usisavajte vrele ili zapaljive prašine. Ne radite sa usisivačem u prostorijama gde postoji opasnost od eksplozije.** Prašine, isparenja ili tečnosti se mogu zapaliti ili eksplodirati.

UPOZORENJE **Utičnicu koristite samo za namene opisane u uputstvu za upotrebu.**

UPOZORENJE **Isključite odmah usisivač, čim počne da izlazi pena ili voda i ispraznite rezervoar.** Usisivač se može inače oštetiti.

PAŽNJA **Usisivač sme da se koristi i čuva samo u unutrašnjim prostorijama.** Prodiranje kiše ili vlage u gornji deo usisivača povećava rizik od električnog udara.

PAŽNJA **Čistite plovak redovno i prekontrolišite da li je oštećen.** Funkcija može inače biti oštećena (pogledajte sliku 14, strana 179).

- **Ako rad usisivača ne može da se izbegne u vlažnoj okolini, upotrebljavajte zaštitnu sklopku.** Upotreba zaštitne sklopke smanjuje rizik od električnog udara.
- **Priključite usisivač na strujnu mrežu koja je propisno uzemljena.** Utičnica i produžni kabl moraju imati funkcionalan zaštitni vod.
- **Prekontrolišite pre svakog korišćenja usisivač, kabel i utikač. Ne koristite usisivač ako ustanovite oštećenja. Ne otvarajte sami usisivač i neka ga popravlja samo neko stručno osoblje i samo sa originalnim rezervnim delovima.** Oštećeni usisivač, kablovi i utikač povećavaju rizik od elektičnog udara.
- **Ne prelazite preko ili ne gnječite kabl. Ne vucite za kabl, da bi izvukli utikač iz utičnice ili pokrenuli usisivač.** Oštećeni kablovi povećavaju rizik od električnog udara.
- **Izvucite utikač iz utičnice, pre nego što preduzmete podešavanja uredjaja, promenite delove pribora ili uklonite usisivač.** Ova mera opreza smanjuje slučajan start usisivača.
- **Pobrinite se za dobro provetravanje radnog mesta.**
- **Pazite na decu.** Time se obezbedjuje da se deca ne igraju sa usisivačem.
- **Neka usisivač popravlja samo stručno osoblje i samo sa originalnim rezervnim delovima.** Time se obezbedjuje, da ostane sačuvana sigurnost usisivača.
- **Usisivač sadrži prašinu koja ugrožava zdravlje. Neka pražnjenje i održavanje, uključujući i uklanjanje rezervoara za prašinu izvode samo stručnjaci. Potrebna je odgovarajuća zaštitna oprema. Ne radite sa usisivačem bez kompletnog filterskog sistema.** Ugrožavate inače svoje zdravlje.
- **Prekontrolišite pre puštanja u rad besprekorno stanje usisnog creva. Montirajte pritom usisno crevo na usisivaču, da ne bi slučajno prašina izlazila.** Inače možete udisati prašinu.

OBJ_BUCH-1321-001.book Page 126 Thursday, January 13, 2011 2:35 PM

- **Nemojte sediti na usisivaču.** Na taj način možete da oštetite usisivač.
- **Pažljivo koristite mrežni kabl i crevo usisivača.** Na taj način možete da ugrozite druga lica.
- **Usisivač nemojte koristiti sa direktno usmerenim mlazom vode.** Prodiranje vode u gornji deo usisivača povećava opasnost od električnog udara.

Dalja uputstva o sigurnosti i radu

- **Obratite pažnju na mrežni napon! Napon strujnog izvora mora biti usaglašen sa podacima na tipskoj tablici usisivača.**
- **Za suvo usisavanje trebalo bi upotrebiti kesu za prašinu. Kod upotrebe kese za prašinu ostaje nabrani filter duže slobodan, snaga usisivanja ostaje duže sačuvana i uklanjanje prašine se olakšava.**
- **Uklonite pre mokrog usisavanja kesu za prašinu i ispraznite rezervar.**
- **Usisivač raspolaže sa funkcijom izduvavanja. Ne izduvavajte izradjeni vazduh u slobodan prostor. Upotrebljavajte funkciju izduvavanja samo sa čistim crevom.** Prašine mogu ugroziti zdravlje.
- **Izvadite posle usisavanja nabrani filter da bi izbegli pojavu plesni i neka se dobro osuši, posebno pre nego što da upotrebljavate za suvo usisavanje.**
- **Radite sa usisivačem samo sa motniranim nabranim filterom.**
- **U usisivač je integrisana jedna utičnica sa zaštitnim kontaktom. Možete tamo priključiti neki spoljni električni alat. Usisivač se pušta automatski u rad preko priključenog električnog alata. Obratite pažnju na maksimalno dozvoljenu snagu priključka spojenog električnog alata.**
- **Usisivač se nesme koristiti kao pumpa za vodu.** Usisivač je zamišljen za usisavanje smese vazduha i vode.
- **Brišite rezervoar s vremena na vreme sa nekim uobičajenim u trgovini sredstvom za čišćenje koje ne peni i ostavite ga da se osuši.**

Simboli

Sledeći simboli su od značaja za čitanje i razumevanje uputstva za rad. Zapamtite simbole i njihovo značenje. Prava interpretacija simbola će Vam pomoći, da usisivač koristite bolje i sigurnije.

Simbol	Značenje
	GAS 15 L: Univerzalni usisivač
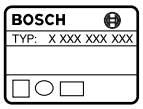	Broj predmeta
	OPREZ **Čitajte sva upozorenja i uputstva.** Propusti kod pridržavanja upozorenja i uputstava mogu imati za posledicu električni udar, požar i/ili teške povrede.
	Usisivač klase prašine L prema IEC/EN 60335-2-69 za usisavanje prašina koje ugrožavaju zdravlje > 1 mg/m^3
	Nekoristite usisivač kao priliku da sednete ili kao merdevine
	Izvucite pre svih radova na usisivaču mrežni utikač iz utičnice
	Nosite zaštitu za sluh.
	Nosite zaštitnu masku za prašinu.

OBJ_BUCH-1321-001.book Page 127 Thursday, January 13, 2011 2:35 PM

Simbol	Značenje
	Pravac kretanja
	Pravac reakcije
	Upotrebite za radni zahvat snagu.
I	Uključivanje
O	Isključivanje
II	Automatika za daljinsko uključivanje
	Zabranjeno rukovanje
	Dozvoljeno rukovanje
	Sledeći korak za rad
P_1	Nominalna primljena snaga
f	Frekvencija
	Volumen rezervoara (Bruto)
	Volumen neto
	Maks. potpritisak
	Maks. protok
P	Snaga usisavanja
A	Površina nabranog filtera
L	Klasa filtera za prašinu iz usisivača
	Vrsta zaštite
/I	Simbol za klasu zaštite I (sa zaštitnim vodom)
	Težina prema EPTA-Procedure 01/2003

Simbol	Značenje
	BIA-Atest uverenje-Nr. za filter/usisivač
L_{pA}	Nivo pritiska zvuka
K	Nesigurnost

Obim isporuke

Univerzalni usisivač (pogledajte sliku 1)

Kompletan pribor naći ćete u našem programu pribora.

Upotreba prema svrsi

Uredjaj je zamišljen da prihvata, usisava, transportuje i izdvaja nezapaljive suve prašine, koje odgovaraju opštoj graničnoj vrednosti ekspozicije od > 1 mg/m^3, kao na primer prašine mineralnih materijala sa aluminijumhidroksidom, grafitne prašine, aluminijumske prašine, papirne prašine, prašine od čadji, prašine od laka u prahu, polyurethan prašine, GFK prašine na bazi epoksidne smole (pogledajte list sa sigurnosnim podacima proizvodjača), CFK prašine na bazi epoksidne smole (pogledajte list sa sigurnosnim podacima proizvodjača), prašine od laka bez sastojaka koji pobudjuju rak, drvene prašine i nezapaljive tečnosti i smese vode i vazduha. Usisivač je tehnički atestiran na prašinu i odgovara klasi prašine L.

Usisivač ima funkciju duvanja, na primer za sušenje površina.

Usisivač raspolaže utičnicom sa automatikom za daljinsko uključivanje a za priključivanje nekog električnog alata sa funkcijom usisavanja.

On je pogodan za povećana naprezanja u profesionalnoj upotrebi, na primer u zanatstvu, industriji i radionicama.

Usisivač se generalno ne sme koristiti u prostorijama ugroženim od eksplozije.

OBJ_BUCH-1321-001.book Page 128 Thursday, January 13, 2011 2:35 PM

Tehnički podaci

Tehnički podaci proizvoda su navedeni na tabeli na strani 166.

Podaci važe za nominalne napone [U] od 230 V. Kod napona koji odstupaju i izvodjenja specifičnih za zemlje mogu ovi podaci varirati.

Molimo obratite pažnju na broj predmeta na tipskoj tablici Vašeg usisivača. Trgovačke oznake pojedinih usisivača mogu varirati.

Izjava o usaglašenosti CE

Izjavljujemo na vlastitu odgovornost da je pod „Tehnički podaci“ opisani proizvod usaglašen sa sledećim standardima ili normativnim aktima: EN 60335 i smernicama 2006/42/EG, 2004/108/EG uključujući Vaše promene.

Tehnička dokumentacija kod:
Robert Bosch GmbH, PT/ESC,
D-70745 Leinfelden-Echterdingen

Dr. Egbert Schneider Senior Vice President Engineering	Dr. Eckerhard Strötgen Head of Product Certification

Robert Bosch GmbH, Power Tools Division
D-70745 Leinfelden-Echterdingen
09.12.2010

Informacija o šumovima

Merne vrednosti proizvoda su navedene na tabeli na strani 166.

Merne vrednosti su dobijene prema EN 60704.

Montaža i Rad

Cilj rukovanja	Slika	Strana
Izvaditi delove pribora	1	167
Montirati držač creva	2	167
Ubaciti kesu za prašinu	3	168
Ubaciti džak za uklanjanje	4	169
Ukloniti kesu za prašinu	5	169
Montirati crevo	6	170
Transportna pozicija	7	171
Uključivanje/isključivanje	8	171
Priključiti električni alat na usisivač, automatika za daljinsko uključivanje	9	172 – 174
Regulisati količinu vazduha	10	174
Funkcija duvanja	11	175
Semi-automatsko čišćenje filtra	12	176
Promena nabranog filtra	13	177 – 178
Očistiti plovak	14	179 – 181
Biranje pribora	–	182

OBJ_BUCH-1321-001.book Page 129 Thursday, January 13, 2011 2:35 PM

Traženje kvara

- **Isključite odmah usisivač, čim počne da izlazi pena ili voda i ispraznite rezervoar.** Usisivač se može inače oštetiti.
- **Usisivač je opremljen sa plovkom. Ako se dostigne maksimalna visina punjenja, smanjuje se snaga usisavanja. Iskrenite prekidač za uključivanje-/isključivanje u poziciju „0“ i ispraznite rezervoar.**
- **Ako bi snaga usisavanja bila tako velika, da se priključeni električni alat „zalepi“ suviše jako na radnu površinu, regulišite količinu vazduha.**
- **Pri snazi usisavanja koja je popustila aktivirajte semi-automatsko čišćenje filtra.**

Održavanje i čišćenje

- **Održavajte usisivač i prozere za ventilaciju čiste, da bi radili dobro i sigurno.**

Najmanje jednom godišnje mora proizvodjač ili neka podučena osoba da izvrši tehničko ispitivanje na prašinu, na primer da li je oštećen filter, zaptivenost usisivača i funkciju uredjaja kontrole.

Kod usisivača klase **L**, koji se nalaze u zaprljanoj okolini, trebalo bi čistiti spoljašnost kao i sve mašinske delove ili tretirati sa zaptivnim sredstvima. Kod izvodjenja radova održavanja i popravki moraju se svi prljavi delovi, koji se ne mogu očistiti na zadovoljavajući način, baciti, Takvi delovi moraju da se uklanjaju u nepropustljivim kesama sa važećim odredbama za uklanjanje takvog odpada.

Za održavanje od korisnika mora se usisivač demontirati, čistiti i održavati, ako je izvodljivo, ne izazivajući pritom opasnost za osoblje iz održavanja i druge osobe. Pre demontaže bi trebao usisivač da se očisti, da bi se sprečile opasnosti. Prostorija u kojoj se usisivač demontira, trebala bi dobro da se provetrava. Nosite za vreme održavanja ličnu zaštitnu opremu. Posle održavanja bi trebalo očistiti područje održavanja.

Ako bi usisivač i pored brižljivog postupka proizvodnje i kontrole ipak otkazao, popravku mora raditi neki stručni servis za Bosch električne alate.

Ako je potrebna zamena za priključni vod, onda to mora izvesti Bosch ili stručan servis za Bosch-električne alata da bi se izbegle opasnosti po sigurnost.

Servis i savetovanja kupaca

Servis odgovara na Vaša pitanja u vezi popravke i održavanja Vašeg proizvoda kao i u vezi rezervnih delova. Šematske prikaze i informacije u vezi rezervnih delova naći ćete i pod:
www.bosch-pt.com
Bosch-ov tim savetnika će Vam pomoći kod pitanja u vezi kupovine, primene i podešavanja proizvoda i pribora.

Molimo navedite kod svih pitanja i naručivanja rezervnih delova neizostavno broj predmeta sa 10 mesta prema tipskoj tablici usisivača.

Srpski

Bosch-Service
Dimitrija Tucovića 59
11000 Beograd
Tel.: +381 (011) 244 85 46
Fax: +381 (011) 241 62 93
E-Mail: asboschz@EUnet.yu

Uklanjanje djubreta

Usisivač, pribor i pakovanja treba da se odnose nekoj regeneraciji koja odgovara zaštiti čovekove okoline.

Ne bacajte usisivač u kućno djubre.

Samo za EU-zemlje:

Prema evropskim smernicama 2002/96/EG o starim električnim i elektronskim uredjajima i njihovim pretvaranju u nacionalno dobro ne moraju više upotrebljivi električni pribori da se odvojeno sakupljaju i odvoze nekoj regeneraciji koja odgovara zaštiti čovekove okoline.

Zadržavamo pravo na promene.

OBJ_BUCH-1321-001.book Page 130 Thursday, January 13, 2011 2:35 PM

Varnostna navodila

Preberite vsa opozorila in napotila. Napake zaradi neupoštevanja spodaj navedenih opozoril in napotil lahko povzročijo električni udar, požar in/ali težke telesne poškodbe.

Prosimo, da ta navodila skrbno shranite.

- **Ne sesajte prahu bukovega ali hrastovega lesa, prahu kamnin, azbesta.** Te snovi veljajo za kancerogene.

OPOZORILO **Sesalnik uporabite samo, če ste prejeli dovolj informacij za uporabo sesalnika in snovi, ki jih sesate in njihovo varno odstranitev.** Skrbno uvajanje v delo zmanjša možnosti za napačno uporabo in poškodbe.

- **Otroci in osebe, ki zaradi svojih psihičnih, senzoričnih ali umskih sposobnosti ali njihove neizkušenosti ter nepoznavanja niso sposobne, da bi pravilno uporabljale sesalnik, tega sesalnika ne smejo uporabljati brez nadzora ali navodila s strani odgovorne osebe.** V nasprotnem primeru obstaja nevarnost napačne uporabe in poškodb.

OPOZORILO **Sesalnik je primeren za sesanje suhih snovi in z ustreznimi ukrepi tudi za sesanje tekočin.** Vdor tekočin v sesalnik poveča tveganje električnega udara.

- **S sesalnikom ne sesajte gorljivih ali eksplozivnih tekočin, npr. bencina, olja, alkohola, topil. Ne sesajte vročih ali gorljivih prahov. Ne uporabljajte sesalnika v prostorih, kjer je nevarnost eksplozije.** Prahovi, pare ali tekočine se lahko vnamejo ali eksplodirajo.

OPOZORILO **Vtičnico smete uporabljati le v namene, ki so določeni v navodilu za obratovanje.**

OPOZORILO **Sesalnik izklopite takoj, ko izstopi pena ali voda in izpraznite posodo.** V nasprotnem primeru lahko poškodujete sesalnik.

POZOR **Sesalnik smete uporabljati in shranjevati samo v notranjih prostorih.** Vdor dežja ali vlage v zgordnji del sesalnika poveča riziko električnega udara.

POZOR **Redno čistite plovec in ga preverite na poškodbe.** V nasprotnem primeru je lahko delovanje okrnjeno (glejte sliko 14, stran 179).

- **Če je uporaba sesalnika orodja v vlažnem okolju neizogibna, uporabljajte stikalo za zaščito pred jalovim tokom.** Uporaba stikala za zaščito pred jalovim tokom zmanjša tveganje električnega udara.
- **V skladu s predpisi priključite sesalnik na pravilno ozemljeno električno omrežje.** Vtičnica in podaljšek morata imeti delujoč zaščitni vodnik.
- **Pred vsako uporabo preizkusite sesalnik, kabel in vtič. Če ugotovite poškodbe na sesalniku, ga ne uporabljajte. Ne odpirajte sesalnika. Le kvalificiranim strokovnjakom dovolite popravilo z originalnimi rezervnimi deli.** Poškodovani sesalniki, kabli in vtiči povečajo tveganje električnega udara.
- **Ne smete peljati preko kabla ali ga stiskati. Ne vlecite za kabel, da bi tako s potegom za kabel odstranili vtič iz vtičnice ali premaknili sesalnik.** Poškodovani kabli povečajo riziko električnega udara.
- **Pred nastavitvijo naprave, zamenjavo delov pribora ali preden odložite sesalnik, morate potegniti vtič iz vtičnice.** Ta previdnostni ukrep onemogoča nenameren zagon sesalnika.
- **Poskrbite za dobro zračenje delovnega mesta.**
- **Nadzorujte otroke.** S tem je zagotovljeno, da se otroci ne igrajo s sesalnikom.
- **Sesalnik naj popravljajo samo kvalificirani strokovnjaki in pri tem obvezno uporabljajo originalne nadomestne dele.** Tako bo ohranjena varnost sesalnika.
- **Sesalnik vsebuje zdravju škodljiv prah. Poskrbite za to, da se postopki praznjenja in vzdrževanja, vključno z odstranitvijo zbiralnika za prah izvajajo samo s strani strokovnjakov. Ustrezna zaščitna oprema ni potrebna. Ne uporabljajte sesalnika brez popolnega filtrirnega sistema.** V nasprotnem primeru ogrožate vaše zdravje.

OBJ_BUCH-1321-001.book Page 131 Thursday, January 13, 2011 2:35 PM

- **Pred zagonom preverite brezhibno stanje sesalne gibke cevi. Pri tem pustite, da je sesalna gibka cev montirana na sesalniku, saj bi v nasprotnem primeru nenamerno izstopil prah.** Tako bi lahko vdihali prah.
- **Ne uporabljajte sesalnika kot možnosti za sedenje.** Sesalnik bi lahko poškodovali.
- **Previdno uporabljajte omrežni kabel in sesalno gibko cev.** Lahko bi poškodovali druge ljudi.
- **Sesalnika ne čistite z direktno usmerjenim curkom vode.** Vdor vode v zgordnji del sesalnika poveča riziko električnega udara.

Druga varnostna opozorila in delovna navodila

- **Upoštevajte napetost omrežja! Napetost vira električne energije se mora ujemati s podatki na tipski tablici sesalnika.**
- **Za suho sesanje vstavite vrečko za prah. Pri uporabi vrečke za prah ostane nagubani filter dlje časa čist, sesalna moč se dlje časa ohrani in olajša se odstranjevanje prahu.**
- **Pred mokrim sesanjem odstranite vrečko za prah in spraznite posodo.**
- **Sesalnik ima funkcijo izpihovanja. Ne izpihujte izhodnega zraka v prostor. Funkcijo izpihovanja uporabljajte samo s čisto gibko cevjo.** Prahovi so lahko zdravju škodljivi.
- **Po sesanju snemite nagubani filter, da bi tako preprečili tvorjenje plesni in pustite, da se dobro posuši, še posebej, preden ga uporabite za suho sesanje.**
- **Sesalnik uporabite samo z montiranim nagubanim filtrom.**
- **V sesalnik je integrirana varnostna vtičnica. Tukaj lahko priključite eksterno električno orodje. Sesalnik se avtomatsko vklopi preko električnega orodja. Upoštevajte maksimalno dovoljeno priključno moč priključenega električnega orodja.**
- **Sesalnika ne smete uporabljati kot vodne črpalke.** Sesalnik je namenjen za sesanje mešanice zraka in vode.
- **Občasno obrišite posodo brez ribanja z običajnimi čistili in jo pustite, da se posuši.**

Simboli

Naslednji simboli so pomembni za branje in razumevanje navodila za obratovanje. Zapomnite si simbole in njihov pomen. Pravilna interpretacija simbolov vam pomaga, da sesalnik lahko bolje in varneje uporabljate.

Simbol	Pomen
	GAS 15 L: Večnamenski sesalnik
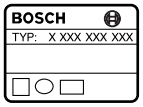	Številka artikla
	POZOR **Preberite vsa opozorila in napotila.** Napake zaradi neupoštevanja spodaj navedenih opozoril in napotil lahko povzročijo električni udar, požar in/ali težke telesne poškodbe.
	Sesalnik razreda prašnosti L v skladu z IEC/EN 60335-2-69 za sesanje zdravju nevarnih prahov > 1 mg/m^3
	Ne uporabljajte sesalnika kot možnosti za sedenje ali kot podnožko
	Potegnite vtič iz vtičnice pred vsemi opravili, ki jih izvajate na sesalniku
	Nosite zaščito sluha.

OBJ_BUCH-1321-001.book Page 132 Thursday, January 13, 2011 2:35 PM

Simbol	Pomen
	Nosite zaščitno masko proti prahu.
	Smer premikanja
	Smer reakcije
	Za delovni korak uporabite silo.
I	Vklop
O	Izklop
II	Daljinska avtomatika
	Prepovedano dejanje
	Dovoljeno dejanje
	Naslednji korak opravila
P_1	Nazivna odjemna moč
f	Frekvenca
	Volumen zbiralnika (bruto)
	Neto volumen
	Maks. podtlak
	Maks. pretočna količina
P	Sesalna moč
A	Površina nagubanega filtra
L	Filtrski razred sesalnika
	Vrsta zaščite
⏚/I	Simbol za zaščitni razred I (z zaščitnim vodnikom)

Simbol	Pomen
	Teža po EPTA-Procedure 01/2003
BIA-GEPRÜFT BIA 020024 STAUBTECHNISCH GEPRÜFT	BIA-poročilo o preizkusu za filter/sesalnik
L_{pA}	Nivo hrupa
K	Negotovost

Obseg pošiljke

Večnamenski sesalnik (glejte sliko 1)

Celoten pribor najdete v našem programu pribora.

Uporaba v skladu z namenom

Naprava je namenjena za zajemanje, sesanje, transportiranje in izločevanje negorljivih suhih prahov, ki ustrezajo splošni ekspozicijski mejni vrednosti > 1 mg/m^3, kot npr. prahu iz mineralnega materiala z aluminijevim hidroksidom, grafitnega prahu, aluminijskega prahu, prahu papirja, prahu saj, prahu prašnega lakiranja, poliuteranskih prahov, GFK-prahov na osnovi epoksidne smole (glejte varnostni list proizvajalca), CFK-prahov na osnovi epoksidne smole (glejte varnostni list proizvajalca), prahov lakov brez kancerogenih sestavin, lesnih prahov in negorljivih tekočin ter mešanice vode in prahu. Sesalnik je prašno tehnično preverjen in ustreza razredu prašnosti L.

Sesalnik ima funkcijo pihanja, npr. za sušenje površin.

Sesalnik ima vtičnico z daljinsko avtomatiko za priključitev električnega orodja z odsesovalno funkcijo.

Primeren je za povečane obremenitve pri profesionalni uporabi, npr. v obrti, industriji in v delavnicah.

Ne uporabljajte sesalnika v prostorih, kjer je nevarnost eksplozije.

OBJ_BUCH-1321-001.book Page 133 Thursday, January 13, 2011 2:35 PM

Tehnični podatki

Tehnični podatki izdelka so navedeni v tabeli na strani 166.

Navedbe veljajo za nazivne napetosti [U] 230 V. Pri drugih napetostih in državno specifičnih izvedbah lahko te navedbe variirajo.

Upoštevajte številko izdelka na tipski tablici sesalnika. Trgovski nazivi posameznih vakuumskih črpalk so lahko različni.

Izjava o skladnosti CE

Izjavljamo pod izključno odgovornostjo, da proizvod, ki je opisan pod „Tehnični podatki“ ustreza naslednjim standardom oz. standardiziranim dokumentom: EN 60335 in Direktivam 2006/42/ES, 2004/108/ES, vključno z njihovimi spremembami.

Tehnična dokumentacija se nahaja pri:
Robert Bosch GmbH, PT/ESC,
D-70745 Leinfelden-Echterdingen

Dr. Egbert Schneider Senior Vice President Engineering	Dr. Eckerhard Strötgen Head of Product Certification

Robert Bosch GmbH, Power Tools Division
D-70745 Leinfelden-Echterdingen
09.12.2010

Informacija glede hrupa

Merilne vrednosti izdelka so navedene v tabeli na strani 166.

Merilne vrednosti izračunane v skladu z EN 60704.

Montaža in obratovanje

Cilj dejanja	Slika	Stran
Odvzem delov pribora	1	167
Montaža držala gibke cevi	2	167
Vstavljanje vrečke za prah	3	168
Vstavljanje vrečke za odpad	4	169
Odstranitev vrečke za prah	5	169
Montaža gibke cevi	6	170
Transportni položaj	7	171
Vklop/izklop	8	171
Priključitev električnega orodja na sesalec, daljinska avtomatika	9	172 – 174
Regulacija količine zraka	10	174
Funkcija pihanja	11	175
Semi-avtomatsko čiščenje filtra	12	176
Zamenjava nagubanega filtra	13	177 – 178
Čiščenje plovca	14	179 – 181
Izbor pribora	–	182

OBJ_BUCH-1321-001.book Page 134 Thursday, January 13, 2011 2:35 PM

Iskanje napak

- **Sesalnik izklopite takoj, ko izstopi pena ali voda in izpraznite posodo.** V nasprotnem primeru lahko poškodujete sesalnik.
- **Sesalec je opremljen s plovcem. Ko je maksimalna višina polnjenja dosežena, se sesalna moč zmanjša. Nagnite vklopno/izklopno stikalo v položaj „0“ in izpraznite posodo.**
- **Če je sesalna moč tako velika, da se priključeno električno orodje premočno prisesa na delovno površino, zmanjšajte količino zraka.**
- **Pri pojemajoči sesalni moči aktivirajte semi-avtomatsko čiščenje filtra.**

Vzdrževanje in čiščenje

- **Za dobro in varno delovanje morate poskrbeti za to, da bosta sesalnik in prezračevalne reže čiste.**

Najmanj enkrat letno mora proizvajalec ali izšolana oseba izvesti prašno tehnično kontrolo, npr. glede na poškodbe filtra, preizkus tesnosti sesalnika in funkcijo kontrolne priprave.

Pri sesalnikih razreda **L**, ki so se nahajali v onesnaženi okolici, morate očistiti zunanjost ter vse dele stroja oz. jih obdelati s tesnilnimi sredstvi. Pri izvedbi opravil vzdrževanja in popravil morate vse onesnažene dele, ki jih ni moč zadovoljivo očistiti, vreči med odpad. Takšni deli se morajo odstraniti v neprepustnih vrečah z upoštevanjem veljavnih določil za odstranitev takšnih odpadkov.

Za vzdrževanje mora uporabnik demontirati sesalnik, ga očistiti in opraviti vzdrževalna dela, v kolikor so ta izvedljiva, brez da bi pri tem izzval nevarnost za vzdrževalno osebje in druge osebe. Pred demontažo morate očistiti sesalnik in s tem preprečiti morebitne nevarnosti. Dobro prezračite prostor, kjer se demontira sesalnik. Med vzdrževanjem nosite osebno zaščitno opremo. Po vzdrževanju morate opraviti čiščenje vzdrževalnega območja.

Če sesalnik kljub skrbnim postopkom proizvodnje in preizkusov kdaj ne bi deloval, morate poskrbeti za to, da se popravilo izvede s strani pooblaščenega servisa za električna orodja Bosch.

Da bi se izognili ogrožanju varnosti v primeru, da morate nadomestiti priključni kabel, mora to storiti servis podjetja Bosch ali pooblaščen servis za električna orodja Bosch.

Servis in svetovanje

Servis vam bo dal odgovore na vaša vprašanja glede popravila in vzdrževanja izdelka ter nadomestnih delov. Prikaze razstavljenega stanja in informacije glede nadomestnih delov se nahajajo tudi na internetnem naslovu:
www.bosch-pt.com
Skupina svetovalcev podjetja Bosch vam bo z veseljem na voljo pri vprašanjih glede nakupa, uporabe in nastavitve izdelka in pribora.

Pri vseh vprašanjih in naročilih nadomestnih delov morate nujno navesti desetmestno številko izdelka s tipske tablice sesalnika.

Slovensko

Top Service d.o.o.
Celovška 172
1000 Ljubljana
Tel.: +386 (01) 5194 225
Tel.: +386 (01) 5194 205
Fax: +386 (01) 5193 407

Odlaganje

Sesalnik, pribor in embalažo morate reciklirati v skladu z varstvom okolja.

Sesalnika ne vrzite med gospodinjske odpadke!

Samo za države EU:

V skladu z Direktivo 2002/96/ES Evropskega Parlamenta in Sveta o odpadni električni in elektronski opremi (OEEO) in njeni uresničitvi v nacionalnem pravu se morajo električna orodja, ki niso več v uporabi, ločeno zbirati ter okolju prijazno reciklirati.

Pridržujemo si pravico do sprememb.

OBJ_BUCH-1321-001.book Page 135 Thursday, January 13, 2011 2:35 PM

Upute za sigurnost

Treba pročitati sve napomene o sigurnosti i upute. Ako se ne bi poštivale napomene o sigurnosti i upute to bi moglo uzrokovati strujni udar, požar i/ili teške ozljede.

Ove upute spremite na sigurno mjesto.

- **Ne usisavajte prašinu od bukovine ili hrastovine, prašinu od kamena ili azbesta.** Ove se tvari smatraju kancerogenim.

UPOZORENJE **Usisavač koristite samo ako ste dobili dovoljno informacija za uporabu usisavača, kao i informacija o usisavanim tvarima i njihovom sigurnom odstranjivanju.** Brižljivim upućivanjem smanjuje se opasnost od pogrešnog rukovanja i ozljeda.

- **Djeca i osobe koje zbog svojih fizičkih, osjetilnih ili duševnih sposobnosti ili zbog svojeg neiskustva ili neznanja nisu u stanju sigurno rukovati s usisavačem, ovaj usisavač ne smiju koristiti bez nadzora ili upućivanja od strane odgovorne osobe.** Inače, postoji opasnost od pogrešnog rukovanja i ozljeda.

UPOZORENJE **Usisavač je prikladan za usisavanje suhih tvari, a uz poduzimanje prikladnih mjera i za usisavanje tekućina.** Prodiranje tekućine povećava opasnost strujnog udara.

- **Sa usisavačem ne usisavajte zapaljive ili eksplozivne tekućine, npr. benzin, ulje, alkohol, otapala. Ne usisavajte zagrijanu ili zapaljivu prašinu. Ne radite s usisavačem u prostorijama ugroženim eksplozijom.** Prašina, pare ili tekućine mogle bi se zapaliti ili eksplodirati.

UPOZORENJE **Utičnicu koristite samo u svrhe opisane u uputama za rukovanje.**

UPOZORENJE **Odmah isključite usisavač čim pjena ili voda počne izlaziti i ispraznite spremnik.** Usisavač bi se inače mogao oštetiti.

POZOR **Usisavač se smije koristiti i spremati samo u zatvorenim prostorima.** Prodiranje kiše ili vlage u gornji dio usisavača povećava opasnost od strujnog udara.

POZOR **Redovite čistite plovak i kontrolirajte da li je oštećen.** To inače može poremetiti funkciju usisavača (vidjeti sliku 14, stranica 179).

- **Ako se ne može izbjeći rad usisavača u vlažnoj okolini, koristite zaštitnu sklopku struje kvara.** Primjenom zaštitne sklopke struje kvara smanjuje se opasnost od strujnog udara.
- **Priključite usisavač na propisno uzemljenu električnu mrežu.** Utičnica i produžni kabel moraju imati funkcionalno ispravan zaštitni vodič.
- **Prije svakog korištenja kontrolirajte usisavač, kabel i utikač. Usisavač ne koristite ako su na njemu pronađena oštećenja. Ne otvarajte sami usisavač i dajte ga na popravak samo kvalificiranom stručnom osoblju i samo sa originalnim rezervnim dijelovima.** Oštećen usisavač, kabel i utikač povećavaju opasnost od strujnog udara.
- **Ne vozite preko kabela niti ga gnječite. Ne potežite za kabel za izvlačenje utikača iz utičnice ili kod pomicanja usisavača.** Oštećeni kabel povećava opasnost od strujnog udara.
- **Izvucite utikač iz utičnice prije podešavanja uređaja, zamjene dijelova pribora ili spremanja usisavača.** Ovim mjerama opreza sprječava se nehotično startanje usisavača.
- **Osigurajte dobru ventilaciju na radnom mjestu.**
- **Djecu držite pod nadzorom.** Na taj ćete način biti sigurni da se djeca neće igrati s usisavačem.
- **Popravak usisavača prepustite samo kvalificiranom stručnom osoblju, i to samo sa originalnim rezervnim dijelovima.** Na taj će se način postići da se održi sigurnost uređaja.
- **Usisavač sadrži prašinu opasnu za zdravlje. Neka postupke pražnjenja i održavanja usisavača, uključujući vađenje spremnika sa sakupljanje prašine provode samo stručnjaci. Za to je potrebna odgovarajuća zaštitna oprema. Ne radite sa usisavačem bez kompletnog sustava filtriranja.** Time bi inače mogli ugroziti vaše zdravlje.

OBJ_BUCH-1321-001.book Page 136 Thursday, January 13, 2011 2:35 PM

- **Prije puštanja u rad usisavača provjerite besprijekorno stanje usisnog crijeva. Kod toga usisno crijevo ostavite montirano na usisavaču, kako prašina ne bi nehotično izašla van.** Inače bi mogli udisati prašinu.
- **Ne sjedite na usisavaču.** Na taj način možete oštetiti usisavač.
- **Pažljivo koristite mrežni kabel i crijevo usisavača.** Njima možete ugroziti ostale osobe.
- **Usisavač ne koristite sa izravno usmjerenim mlazom vode.** Prodiranje vode u gornji dio usisavača povećava opasnost od strujnog udara.

Ostale upute za sigurnost i rad

- **Pridržavajte se mrežnog napona! Napon izvora struje mora se podudarati s podacima na tipskoj pločici usisavača.**
- **Za suho usisavanje morate koristiti vrećicu za prašinu. Kod primjene vrećice za prašinu naborani filtar dulje vrijeme ostaje slobodan, učinak usisavanja ostaje dulje vrijeme zadržan i olakšava se zbrinjavanje prašine.**
- **Prije mokrog usisavanja izvadite vrećicu za prašinu i ispraznite spremnik.**
- **Usisavač raspolaže s funkcijom ispuhivanja. Ne pušite otpadni zrak u otvoren prostor. Funkciju ispuhivanja koristite samo s čistim crijevom.** Prašina može biti štetna po zdravlje.
- **Nakon usisavanja izvadite naborani filtar, kako bi se izbjeglo stvaranje plijesni i ostavite ga da se dobro osuši; posebno prije nego što ćete ga koristiti za suho usisavanje.**
- **Usisavač koristite samo s ugrađenim naboranim filtrom.**
- **U usisavaču je ugrađena utičnica sa zaštitnim kontaktom. Na nju možete priključiti vanjski električni alat. Usisavač će se automatski pustiti u rad preko priključenog električnog alata. Pridržavajte se maksimalno dopuštene priključne snage priključenog električnog alata.**
- **Usisavač se ne smije koristiti kao pumpa za vodu.** Usisavač je predviđen za usisavanje mješavine zraka i vode.
- **Povremeno očistite spremnik sa uobičajenim sredstvima za čišćenje bez brusnog djelovanja i ostavite ga da se osuši.**

Simboli

Dolje navedeni simboli od značaja su za čitanje i razumijevanje uputa za rad. Zapamtite ove simbole i njihovo značenje. Ispravno tumačenje simbola pomoći će vam da usisavač bolje i sigurnije koristite.

Simbol	Značenje
	GAS 15 L: Višenamjenski usisavač
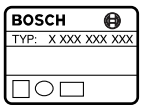	Kataloški br.
	OPREZ **Treba pročitati sve napomene o sigurnosti i upute.** Ako se ne bi poštivale napomene o sigurnosti i upute to bi moglo uzrokovati strujni udar, požar i/ili teške ozljede.
	Usisavač prašine klase L prema IEC/EN 60335-2-69 predviđen je za usisavanje prašine opasne za zdravlje > 1 mg/m^3
	Usisavač ne koristite za sjedenje ili penjanje
	Prije svih radova na usisavaču izvucite mrežni utikač iz utičnice

OBJ_BUCH-1321-001.book Page 137 Thursday, January 13, 2011 2:35 PM

Simbol	Značenje
	Nosite štitnike za sluh.
	Nosite zaštitnu masku protiv prašine.
	Smjer gibanja
	Smjer reakcije
	Kod uporabe usisavača ne koristite silu.
I	Uključivanje
O	Isključivanje
II	Automatika daljinskog uklapanja
	Zabranjena radnja
	Dopušteno rukovanje
	sljedeća radna operacija
P_1	Nazivna primljena snaga
f	Frekvencija
	Volumen spremnika (bruto)
	Neto volumen
	Max. podtlak
	Max. protok
P	Učinak usisavanja
A	Površina naboranog filtera
L	Usisavač s filtrom za klasu prašine
	Vrsta zaštite

Simbol	Značenje
⏚ /I	Simbol za klasu zaštite I (sa zaštitnim vodičem)
	Težina odgovara EPTA-Procedure 01/2003
BIA 020024 STAUBTECHNISCH GEPRÜFT	BIA br. potvrda o ispitivanju za filtar/usisavač
L_{pA}	Razina zvučnog tlaka
K	Nesigurnost

Opseg isporuke

Višenamjenski usisavač (vidjeti sliku 1)

Kompletni pribor možete naći u našem programu pribora.

Uporaba za određenu namjenu

Uređaj je predviđen za zahvaćanje, usisavanje, transport i odvajanje nezapaljive suhe prašine, koja općenito odgovara graničnoj vrijednosti izlaganja od > 1 mg/m^3, kao što je npr. prašina od mineralnih materijala s aluminijskim hidroksidom, grafitna prašina, prašina od aluminija, prašina od papira, čađe, praškastog laka, poliuretana, GFK-prašina na bazi epoksidne smole (vidjeti proizvođačev informacijski list o sigurnosti), CFK-prašina na bazi epoksidne smole (vidjeti proizvođačev informacijski list o sigurnosti), prašina od laka bez kancerogenih sastojaka, drvena prašina, nezapaljive tekućine i mješavine zrak-voda. Usisavač je ispitan obzirom na tehniku prašine i odgovara klasi prašine L.

Usisavač posjeduje funkciju puhanja, npr. za sušenje površina.

Usisavač je opremljen utičnicom s automatikom daljinskog uklapanja, za priključak električnog alata s funkcijom usisavanja.

Prikladan je za povećane zahtjeve kod komercijalne uporabe, npr. u obrtu, industriji i radionicama.

Usisavač se uglavnom ne smije koristiti u prostorijama ugroženim eksplozijom.

OBJ_BUCH-1321-001.book Page 138 Thursday, January 13, 2011 2:35 PM

Tehnički podaci

Tehnički podaci za proizvod navedeni su u tablici na stranici 166.

Podaci vrijede za nazivni napon [U] od 230 V. U slučaju odstupanja napona i u izvedbama specifičnim za dotičnu zemlju, ovi podaci mogu varirati.

Molimo pridržavajte se kataloškog broja sa tipske pločice vašeg usisavača. Trgovačke oznake pojedinih usisavača mogu varirati.

Izjava o usklađenosti CE

Izjavljujemo uz punu odgovornost da je proizvod opisan u „Tehničkim podacima“ usklađen sa slijedećim normama ili normativnim dokumentima: EN 60335 i Smjernicama 2006/42/EG, 2004/108/EG uključujući vaše promjene.

Tehnička dokumentacija se može dobiti kod:
Robert Bosch GmbH, PT/ESC,
D-70745 Leinfelden-Echterdingen

Dr. Egbert Schneider Senior Vice President Engineering	Dr. Eckerhard Strötgen Head of Product Certification

Robert Bosch GmbH, Power Tools Division
D-70745 Leinfelden-Echterdingen
09.12.2010

Informacija o buci

Mjerne vrijednosti za proizvod navedeni su u tablici na stranici 166.

Izmjerene vrijednosti određene su prema EN 60704.

Montaža i rad

Radnja	Slika	Stranica
Uzeti dijelove pribora	1	167
Montirati držač crijeva	2	167
Umetnuti vrećicu za prašinu	3	168
Staviti vreću za zbrinjavanje prašine	4	169
Zbrinuti u otpad vrećicu za prašinu	5	169
Montirati crijevo	6	170
Transportni položaj	7	171
Uključivanje/isključivanje	8	171
Električni alat priključiti na usisavač, preko automatike daljinskog uklapanja	9	172 – 174
Regulirati količinu zraka	10	174
Funkcija puhanja	11	175
Poluautomatsko čišćenje filtra	12	176
Zamijeniti naborani filter	13	177 – 178
Očistiti plovak	14	179 – 181
Biranje pribora	–	182

OBJ_BUCH-1321-001.book Page 139 Thursday, January 13, 2011 2:35 PM

Traženje smetnji u radu

- **Odmah isključite usisavač čim pjena ili voda počne izlaziti i ispraznite spremnik.** Usisavač bi se inače mogao oštetiti.
- **Usisavač je opremljen plovkom. Ako je dosegnuta maksimalna visina punjenja, smanjit će se učinak usisavanja. Nagnite prekidač za uključivanje/isključivanje u položaj „0“ i ispraznite spremnik.**
- **Ako bi moć usisavanja bila tako velika da bi se priključeni električni alat suviše čvrsto usisao na radnu površinu, regulirajte količinu zraka.**
- **Ako bi smanjio učinak usisavanja, aktivirajte poluautomatsko čišćenje filtra.**

Održavanje i čišćenje

- **Održavajte čistim usisavač i otvore za hlađenje, kako bi mogli dobro i sigurno raditi.**

Najmanje jednom godišnje, proizvođač ili za ovlaštena stručna osoba treba provesti provjeru usisavača, na tehniku rada sa prašinom, npr. na oštećenje filtera, nepropusnost usisavača i funkciju kontrolnog uređaja.

Za usisavače klase **L** koji rade u zaprljanoj radnoj okolini, trebaju se očistiti njegove vanjske površine kao i svi dijelovi stroja ili tretirati s brtvenim sredstvima. Pri izvođenju radova održavanja i popravaka, svi zaprljani dijelovi koji se ne mogu zadovoljavajuće očistiti, trebaju se zbrinuti. Takvi se dijelovi moraju zbrinuti u nepropusnim vrećicama u skladu s važećim propisima za zbrinjavanje takvog otpada.

U svrhu održavanja koje izvodi korisnik, usisavač se mora demontirati, očistiti i održavati, ukoliko je to provedivo, bez da iz toga rezultira opasnost za osoblje za održavanje i ostalo osoblje. Prije demontaže usisavač se mora očistiti, kako bi se izbjegle eventualne opasnosti. Prostor u kojem se usisavač demontira mora biti dobro provjetravan. Tijekom održavanja nosite osobnu zaštitnu opremu. Nakon održavanja treba se provesti čišćenje radnog mjesta na kojem vršeno održavanje.

Ako bi usisavač unatoč brižljivih postupaka izrade i ispitivanja ipak prestao raditi, popravak treba prepustiti ovlaštenom servisu za Bosch električne alate.

Ako je potrebna zamjena priključnog kabela, tada je treba provesti u Bosch servisu ili u ovlaštenom servisu za Bosch električne alate, kako bi se izbjeglo ugrožavanje sigurnosti.

Servis za kupce i savjetovanje kupaca

Naš servis će odgovoriti na vaša pitanja o popravku i održavanju vašeg proizvoda, kao i o rezervnim dijelovima. Crteže u rastavljenom obliku i informacije o rezervnim dijelovima možete naći i na našoj adresi:
www.bosch-pt.com
Tim Bosch savjetnika za kupce rado će odgovoriti na vaša pitanja o kupnji, primjeni i podešavanju proizvoda i pribora.

Molimo da kod svih povratnih upita i naručivanja rezervnih dijelova neizostavno navedete 10-znamenkasti kataloški broj sa tipske pločice usisavača.

Hrvatski

Robert Bosch d.o.o
Kneza Branimira 22
10040 Zagreb
Tel.: +385 (01) 295 80 51
Fax: +386 (01) 5193 407

Zbrinjavanje

Usisavač, pribor i ambalažu treba dovesti na ekološki prihvatljivu ponovnu primjenu.

Usisavač ne bacajte u kućni otpad!

Samo za zemlje EU:

Prema Europskim smjernicama 2002/96/EG za električne i elektroničke stare uređaje, električni alati koji više nisu uporabivi moraju se odvojeno sakupiti i dovesti na ekološki prihvatljivu ponovnu primjenu.

Zadržavamo pravo na promjene.

OBJ_BUCH-1321-001.book Page 140 Thursday, January 13, 2011 2:35 PM

Ohutusnõuded

Kõik ohutusnõuded ja juhised tuleb läbi lugeda. Ohutusnõuete ja juhiste eiramise tagajärjeks võib olla elektrilöök, tulekahju ja/või rasked vigastused.

Hoidke käesolevad juhised hoolikalt alles.

- **Ärge imege pöögi- ja tammetolmu, kivitolmu ja asbesti.** Nimetatud ained on vähkitekitava toimega.

TÄHELEPANU **Kasutage tolmuimejat üksnes siis, kui Teil on piisavalt teavet tolmuimeja kasutamise, imetavate ainete ja nende ohutu kõrvaldamise kohta.** Põhjalik juhendamine hoiab ära vale käsitsemise ja sellest põhjustatud vigastused.

- **Lapsed ja isikud, kes ei ole oma füüsiliste või vaimsete võimete tõttu suutelised tolmuimejat ohutult käsitsema või kellel puuduvad selleks vajalikud teadmised või kogemused, ei tohi tolmuimejat kasutada, välja arvatud juhul, kui neid juhendab nende eest vastutav isik.** Vastasel korral tekib vale käsitsemise ja sellest tingitud vigastuste oht.

TÄHELEPANU **Tolmuimeja sobib tahkete ainete imemiseks ning sobivaid meetmeid rakendades ka vedelike imemiseks.** Vedelike sissetungimine suurendab elektrilöögi ohtu.

- **Ärge imege tolmuimejaga süttimis- ja plahvatusohtlikke vedelikke, nt bensiini, õli, alkoholi, lahusteid. Ärge imege kuuma või põlevat tolmu. Ärge kasutage tolmuimejat plahvatusohtlikes ruumides.** Tolm, aur ja vedelikud võivad süttida või plahvatada.

TÄHELEPANU **Kasutage pistikupesa ainult kasutusjuhendis ettenähtud eesmärgil.**

TÄHELEPANU **Kui tolmuimejast tuleb vahtu või vett, lülitage tolmuimeja kohe välja ja tühjendage mahuti.** Vastasel korral võib tolmuimeja kahjustuda.

TÄHELEPANU **Tolmuimejat tohib kasutada üksnes siseruumides ja järelevalve all.** Vee või niiskuse sissetungimine tolmuimeja ülaossa suurendab elektrilöögi ohtu.

TÄHELEPANU **Puhastage ujukit regulaarselt ja kontrollige seda kahjustuste suhtes.** Vastasel korral võib toimivus halveneda (vt joonis 14, lk 179).

- **Kui tolmuimeja kasutamist niiskes keskkonnas ei saa vältida, kasutage rikkevoolukaitselülitit.** Rikkevoolukaitselüliti kasutamine vähendab elektrilöögi ohtu.
- **Ühendage tolmuimeja nõuetekohaselt maandatud vooluvõrku.** Pistikupesa ja pikendusjuhe peavad olema varustatud töökorras kaitsejuhiga.
- **Iga kord enne kasutamist kontrollige tolmuimeja, toitejuhe ja pistik üle. Vigastuste tuvastamisel ärge tolmuimejat tööle rakendage. Ärge avage tolmuimejat ise, laske tolmuimejat parandada vaid kvalifitseeritud spetsialistidel, kes kasutavad originaalvaruosi.** Vigastatud tolmuimeja, toitejuhe ja pistik suurendavad elektrilöögi ohtu.
- **Ärge pigistage toitejuhet kokku; ärge jätke toitejuhet millegi vahele. Ärge kasutage toitejuhet selleks, et tolmuimejat liigutada või pistikut pistikupesast eemaldada.** Vigastatud toitejuhe suurendab elektrilöögi ohtu.
- **Enne tolmuimeja seadistamist, tarvikute vahetamist ja tolmuimeja ärapanekut tõmmake pistik pistikupesast välja.** See ettevaatusabinõu hoiab ära tolmuimeja soovimatu käivitumise.
- **Tagage töökohas hea ventilatsioon.**
- **Ärge jätke lapsi järelevalveta.** Seeläbi tagate, et lapsed ei hakka tolmuimejaga mängima.
- **Laske tolmuimejat parandada vaid asjaomase koolitusega tehnikutel, kes kasutavad originaalvaruosi.** Sellega on tagatud seadme tööohutus.

OBJ_BUCH-1321-001.book Page 141 Thursday, January 13, 2011 2:35 PM

- **Tolmuimeja sisaldab tervist kahjustavat tolmu. Tolmuimejat tühjendada ja hooldada, sh kõrvaldada tolmukotti, tohivad vaid asjaomase väljaõppega spetsialistid. Vajalik on asjaomane kaitsevarustus. Ärge kasutage tolmuimejat, mille filtrisüsteem on puudulik.** Vastasel korral kahjustate oma tervist.
- **Enne töölerakendamist veenduge, et imivooliku seisund on veatu. Kontrollimisel jätke imivoolik tolmuimeja külge, et vältida tolmu soovimatut väljapääsemist.** Vastasel korral võite tolmu sisse hingata.
- **Ärge kasutage tolmuimejat istumisalusena.** Vastasel korral võite tolmuimejat vigastada.
- **Käsitsege toitejuhet ja imivoolikut ettevaatlikult.** Need on teistele inimestele ohtlikud.
- **Ärge puhastage tolmuimejat otse tolmuimejale suunatud veejoaga.** Vee sissetungimine tolmuimeja ülaossa suurendab elektrilöögi ohtu.

Muud ohutusnõuded ja tööjuhised

- **Pöörake tähelepanu võrgupingele! Võrgupinge peab ühtima tolmuimeja andmesildile märgitud pingega.**
- **Kuiva tolmu imemiseks tuleks kasutada tolmukotti. Tolmukoti kasutamisel jääb voldikfilter kauem puhtaks, imemisvõimsus väheneb aeglasemalt ning tolmu käitlemine on kergem.**
- **Enne vedelike imemist eemaldage tolmukott ja tühjendage mahuti.**
- **Tolmuimeja on varustatud väljapuhumisfunktsiooniga. Ärge puhuge jääkõhku vabasse ruumi. Väljapuhumisfunktsiooni kasutage üksnes puhta voolikuga.** Tolm võib olla tervisekahjulik.
- **Pärast töö lõppu võtke voldikfilter hallituse tekke vältimiseks välja ja laske sel korralikult kuivada; seda eelkõige enne seda, kui võtate selle kasutusele kuiva tolmu imemiseks.**
- **Kasutage tolmuimejat üksnes siis, kui voldikfilter on paigaldatud.**
- **Tolmuimejasse on integreeritud kaitsekontaktiga varustatud pistikupesa. Sellesse saate ühendada elektrilise tööriista. Tolmuimeja käivitub ühenduspessa ühendatud elektrilise tööriista sisselülitamisel automaatselt. Pidage kinni külgeühendatud elektrilise tööriista maksimaalsest võimsusest.**
- **Tolmuimejat ei tohi kasutada veepumbana.** Tolmuimeja on ette nähtud õhu- ja veesegu imemiseks.
- **Puhastage mahutit aeg-ajalt tavalise mitteabrasiivse puhastusvahendiga ja laske kuivada.**

Sümbolid

Järgmised piltsümbolid on olulised kasutusjuhendi lugemisel ja mõistmisel. Pidage palun piltsümbolid ja nende tähendus meeles. Sümbolite õige tõlgendus aitab Teil tolmuimejat efektiivsemalt ja ohutumalt käsitseda.

Sümbol	Tähendus
	GAS 15 L: Universaalne tolmuimeja
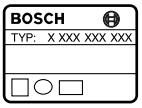	Tootenumber
	ETTEVAATUST **Kõik ohutusnõuded ja juhised tuleb läbi lugeda.** Ohutusnõuete ja juhiste eiramise tagajärjeks võib olla elektrilöök, tulekahju ja/või rasked vigastused.

OBJ_DOKU-25004-001.fm Page 142 Monday, January 17, 2011 10:57 AM

Sümbol	Tähendus
	Tolmuklassi L kuuluv tolmuimeja kooskõlas standardiga IEC/ EN 60335-2-69, ette nähtud tervisekahjuliku tolmu imemiseks, mille piirnorm on > 1 mg/m^3
	Ärge kasutage tolmuimejat tabureti ega pingina
	Enne mis tahes tööde teostamist tolmuimeja kallal tõmmake pistik pistikupesast välja
	Kandke kuulmiskaitsevahendeid.
	Kandke tolmukaitsemaski.
	Liikumissuund
	Reaktsioonisuund
	Tööoperatsiooniks rakendage jõudu.
I	Sisselülitamine
O	Väljalülitamine
II	Automaatne sisselülitamine
	Keelatud toiming
	Lubatud toiming
	Järgmine tööetapp
P_1	Nimivõimsus

Sümbol	Tähendus
f	Sagedus
	Mahuti maht (bruto)
	Netomaht
	Max hõrendus
	Max läbivool
P	Imemisvõimsus
A	Voldikfiltri pindala
L	Filtritolmuklassiga tolmuimeja
	Kaitseaste
/I	Kaitseklassi I sümbol (kaitseju-higa)
	Kaal EPTA-Procedure 01/2003 järgi
BIA 020024 STAUBTECHNISCH GEPRÜFT	BIA-kontrolltunnistus nr filtrile/tolmuimejale
L_{wA}	Helirõhu tase
K	Mõõtemääramatus

Tarnekomplekt

Universaalne tolmuimeja (vt joonis 1)

Lisatarvikute täieliku loetelu leiate meie lisatarvikute kataloogist.

Nõuetekohane kasutamine

Seade on ette nähtud mittepõleva kuiva tolmu kogumiseks, imemiseks, teisaldamiseks ja separeerimiseks, mille piirnorm on > 1 mg/m^3, nt alumiiniumhüdroksiidiga mineraalne tolm, grafiiditolm, alumiiniumitolm, paberitolm, tahmatolm, pulbervärvitolm, polüuerataanitolm, epoksiidvaigu baasil klaaskiu tolm (vt tootja ohutuskaart), epoksiidvaigu baasil süsinikkiu tolm (vt tootja ohutuskaart), värvitolm ilma kantserogeensete komponentideta, puidutolm ja mittepõlevate vedelike ja vee-õhu-segu tolm. Tolmuimeja on läbinud tolmutehnilise kontrolli ja vastab tolmuklassile L.

OBJ_BUCH-1321-001.book Page 143 Thursday, January 13, 2011 2:35 PM

Tolmuimejal on puhumisfunktsioon, nt pindade kuivatamiseks.

Tolmuimejal on automaatse sisselülitusega pistikupesa, kuhu saab ühendada tolmueemaldusfunktsiooniga elektrilise tööriista.

Tolmuimeja sobib kasutamiseks professionaalsel rakendusel esineva suurema koormuse korral, nt töökodades, tööstusobjektidel, ehitus- ja remonditöödel.

Tolmuimejat ei tohi kasutada plahvatusohtlikes ruumides.

Tehnilised andmed

Toote tehnilised omadused on toodud tabelis leheküljel 166.

Andmed kehtivad nimipingel [U] 230 V. Teistsuguste pingete ja kasutusriigis spetsiifiliste mudelite puhul võivad toodud andmed varieeruda.

Pöörake palun tähelepanu tolmuimeja andmesildil toodud tootenumbrile. Tolmuimejate kaubanduslik tähistus võib olla erinev.

Vastavus normidele CE

Kinnitame ainuvastutajana, et punktis „Tehnilised andmed“ kirjeldatud toode vastab järgmistele standarditele või õigusaktidele: EN 60335 ja direktiivid 2006/42/EÜ, 2004/108/EÜ ning nende muudetud redaktsioonid.

Tehniline toimik saadaval aadressil:
Robert Bosch GmbH, PT/ESC,
D-70745 Leinfelden-Echterdingen

Dr. Egbert Schneider Senior Vice President Engineering	Dr. Eckerhard Strötgen Head of Product Certification

Robert Bosch GmbH, Power Tools Division
D-70745 Leinfelden-Echterdingen
09.12.2010

Andmed müra kohta

Andmed on toodud tabelis leheküljel 166.

Mõõtmised teostatud vastavalt standardile EN 60704.

Kokkupanek ja kasutamine

Toimingu eesmärk	Joonis	Lehekülg
Lisatarvikute eemaldamine	1	167
Voolikuhoidiku paigaldamine	2	167
Tolmukoti paigaldamine	3	168
Käitluskoti paigaldamine	4	169
Tolmukoti eemaldamine	5	169
Vooliku paigaldamine	6	170
Transpordiasend	7	171
Sisse-/väljalülitamine	8	171
Elektrilise tööriista ühendamine tolmuimejaga, automaatne sisselülitus	9	172 – 174
Õhukoguse reguleerimine	10	174
Puhumisfunktsioon	11	175
Poolautomaatne filtripuhastus	12	176
Voldikfiltri vahetamine	13	177 – 178
Ujuki puhastamine	14	179 – 181
Lisatarviku valik	–	182

OBJ_BUCH-1321-001.book Page 144 Thursday, January 13, 2011 2:35 PM

Veaotsing

- **Kui tolmuimejast tuleb vahtu või vett, lülitage tolmuimeja kohe välja ja tühjendage mahuti.** Vastasel korral võib tolmuimeja kahjustuda.
- **Tolmuimeja on varustatud ujukiga. Kui maksimaalne täituvus on saavutatud, siis imemisvõimsus väheneb. Viige lüliti (sisse-/ välja) asendisse „0“ ja tühjendage mahuti.**
- **Kui imemisvõimsus peaks olema nii suur, et külgeühendatud elektriline tööriist imeb ennast liiga tugevasti tööpinna külge, reguleerige õhukogust.**
- **Kui imemisvõimsus on vähenenud, aktiveerige poolautomaatne filtripuhastus.**

Hooldus ja puhastus

- **Veatu ja ohutu töö tagamiseks hoidke tolmuimeja ja selle ventilatsiooniavad puhtad.**

Vähemalt kord aastas peab tootja või asjaomasega väljaõppega isik tegema tolmutehnilise ülevaatuse, s.t kontrollima filtrite seisundit, tolmuimeja hermeetilisust ja kontrollseadiste töökorras olekut.

Klassi **L** kuuluvate tolmuimejate puhul, mida on kasutatud saastatud keskkonnas, tuleb tolmuimeja välispind ning kõik detailid puhastada või töödelda isolatsioonivahenditega. Hooldus- ja parandustööde tegemisel tuleb kõik saastunud detailid, mida ei saa piisaval määral puhastada, kõrvaldada. Sellised detailid tuleb kõrvaldada hermeetilistes kottides kooskõlas selliste jäätmete käitlemise suhtes kohaldatavate eeskirjadega.

Kui seadme kasutaja soovib tolmuimejat ise hooldada ja puhastada, tuleb tolmuimeja eelnevalt lahti võtta. Seejuures tuleb veenduda, et see ei tekita ohtu kasutajale ega teistele inimestele. Enne lahtivõtmist tuleb tolmuimeja välispind puhastada. Ruum, milles tolmuimeja lahti võetakse, peab olema hea ventilatsiooniga. Hooldamise ajal kasutage isikukaitsevahendeid. Pärast hooldamist tuleb piirkond, kus hooldus toimus, puhastada.

Tolmuimeja on hoolikalt valmistatud ja testitud. Kui tolmuimeja töös esineb sellest hoolimata tõrkeid, tuleb tolmuimeja lasta parandada Boschi elektriliste tööriistade volitatud remonditöökojas.

Tööohutuse tagamiseks tuleb toitejuhe lasta vajaduse korral vahetada Boschi elektriliste tööriistade volitatud parandustöökojas.

Müügijärgne teenindus ja nõustamine

Müügiesindajad annavad vastused toote paranduse ja hooldusega ning varuosadega seotud küsimustele. Joonised ja lisateabe varuosade kohta leiate ka veebiaadressilt:
www.bosch-pt.com
Boschi müügiesindajad nõustavad Teid toodete ja lisatarvikute ostmise, kasutamise ja seadistamisega seotud küsimustes.

Järelepärimiste esitamisel ja tagavaraosade tellimisel näidake kindlasti ära tolmuimeja andmesildil olev 10-kohaline tootenumber.

Eesti Vabariik

Mercantile Group AS
Boschi elektriliste käsitööriistade remont ja hooldus
Pärnu mnt. 549
76401 Saue vald, Laagri
Tel.: + 372 (0679) 1122
Fax: + 372 (0679) 1129

Kasutuskõlbmatuks muutunud seadmete käitlus

Tolmuimeja, lisatarvikud ja pakend tuleb keskkonnasäästlikult ringlusse võtta.

Ärge käidelge tolmuimejat koos olmejäätmetega!

Üksnes EL liikmesriikidele:

Vastavalt Euroopa Parlamendi ja nõukogu direktiivile 2002/96/EÜ elektri- ja elektroonikaseadmete jäätmete kohta ning direktiivi kohaldamisele liikmesriikides tuleb kasutuskõlbmatuks muutunud elektrilised tööriistad eraldi kokku koguda ja keskkonnasäästlikult korduskasutada või ringlusse võtta.

Tootja jätab endale õiguse muudatuste tegemiseks.

OBJ_BUCH-1321-001.book Page 145 Thursday, January 13, 2011 2:35 PM

Drošības noteikumi

Uzmanīgi izlasiet visus drošības noteikumus. Šeit sniegto drošības noteikumu un norādījumu neievērošana var izraisīt aizdegšanos un būt par cēloni elektriskajam triecienam vai nopietnam savainojumam.

Pēc izlasīšanas saglabājiet šo lietošanas pamācību turpmākai izmantošanai.

- **Neuzsūciet dižskābarža un ozola koksnes putekļus, kā arī akmens putekļus vai azbestu.** Šīs vielas var izraisīt vēzi.

BRĪDINĀJUMS **Lietojiet vakuumsūcēju vienīgi tad, ja jūsu rīcībā ir pietiekoša informācija par vakuumsūcēja lietošanu, kā arī par uzsūcamajām vielām un drošu atbrīvošanos no tām.** Rūpīgi iepazīstoties ar izstrādājumu, samazinās nepareizas apiešanās un savainošanās risks.

- **Bērni un personas, kas savu ierobežoto psihisko, sensoro vai garīgo spēju un pieredzes vai zināšanu trūkuma dēļ nespēj droši apkalpot vakuumsūcēju, nedrīkst šo vakuumsūcēju lietot bez atbildīgās personas uzraudzības un norādījumu saņemšanas no tās.** Pretējā gadījumā pastāv savainojumu rašanās risks nepareizas apiešanās dēļ.

BRĪDINĀJUMS **Vakuumsūcējs ir paredzēts sausu vielu uzsūkšanai, taču, veicot noteiktus pasākumus, to var lietot arī šķidrumu uzsūkšanai.** Šķidruma iekļūšana instrumenta korpusā palielina elektriskā trieciena saņemšanas risku.

- **Nelietojiet vakuumsūcēju viegli degošu vai sprādzienbīstamu šķidrumu, piemēram, benzīna, naftas, spirta vai organisko šķīdinātāju uzsūkšanai. Neuzsūciet ar to karstus vai degošus putekļus. Nelietojiet vakuumsūcēju telpās ar paaugstinātu sprādzienbīstamību.** Putekļi. tvaiki vai šķidrumi var aizdegties vai sprāgt.

BRĪDINĀJUMS **Izmantojiet kontaktligzdu vienīgi mērķiem, kas norādīti lietošanas pamācībā.**

BRĪDINĀJUMS **Ja no vakuumsūcēja izplūst putas vai ūdens, nekavējoties izslēdziet instrumentu un iztukšojiet tā tvertni.** Pretējā gadījumā vakuumsūcējs var tikt bojāts.

UZMANĪBU **Vakuumsūcēju drīkst lietot un uzglabāt tikai telpās.** Lietum vai mitrumam iekļūstot vakuumsūcēja augšējā daļā, pieaug risks saņemt elektrisko triecienu.

UZMANĪBU **Regulāri tīriet pludiņu un pārbaudiet, vai tas nav bojāts.** Pretējā gadījumā var tikt traucēta vakuumsūcēja normāla funkcionēšana (skatīt attēlu 14, lappusē 179).

- **Ja vakuumsūcēju tomēr nepieciešams lietot vietās ar paaugstinātu mitrumu, izmantojiet tā pievienošanai noplūdes strāvas aizsargreleju.** Lietojot noplūdes strāvas aizsargreleju, samazinās risks saņemt elektrisko triecienu.
- **Pievienojiet vakuumsūcēju pie elektrotīkla, kas apgādāts ar aizsargzemējuma sistēmu.** Elektrotīkla kontaktligzdai un pagarinātājkabelim jābūt apgādātam ar funkcionējošu aizsargzemējuma ķēdi.
- **Ik reizi pirms lietošanas pārbaudiet vakuumsūcēju, tā elektrokabeli un kontaktdakšu. Nelietojiet vakuumsūcēju, ja tiek atklāti bojājumi. Neatveriet vakuumsūcēju saviem spēkiem, bet nodrošiniet, lai tā remontu veiktu kvalificēti speciālisti, nomaiņai izmantojot vienīgi Bosch oriģinālās rezerves daļas.** Bojājums vakuumsūcējā un tā elektrokabelī vai kontaktdakšā paaugstina elektriskā trieciena risku.
- **Nesaspiediet elektrokabeli un nepieļaujiet transporta līdzekļu pārvietošanos pāri tam. Nevelciet aiz elektrokabeļa, ja vēlaties atvienot tā kontaktdakšu no elektrotīkla vai pārvietot vakuumsūcēju.** Bojāts elektrokabelis paaugstina elektriskā trieciena risku.
- **Pirms vakuumsūcēja regulēšanas, piederumu nomaiņas vai novietošanas uzglabāšanai atvienojiet tā kontaktdakšu no elektrotīkla kontaktligzdas.** Šāds piesardzības pasākums ļauj novērst vakuumsūcēja nejaušu ieslēgšanos.

OBJ_BUCH-1321-001.book Page 146 Thursday, January 13, 2011 2:35 PM

- **Parūpējieties, lai darba telpa tiktu labi vēdināta.**
- **Uzraugiet bērnus.** Tas ļaus nodrošināt, lai bērni nerotaļātos ar vakuumsūcēju.
- **Nodrošiniet, lai vakuumsūcēja remontu veiktu kvalificēts personāls, nomaiņai izmantojot tikai oriģinālās rezerves daļas un piederumus.** Vienīgi tā ir iespējams panākt vakuumsūcēja ilgstošu un nevainojamu darbību bez atteikumiem.
- **Vakuumsūcējs satur veselībai kaitīgus putekļus. Uzticiet tā iztukšošanu un apkalpošanu, tai skaitā arī putekļu savākšanas tvertnes tīrīšanu, tikai īpaši apmācītam personālam. Veicot šo darbu, jālieto piemēroti aizsardzības līdzekļi. Nelietojiet vakuumsūcēju, ja tas nav pilnīgi aprīkots ar filtru sistēmu.** Tas ir bīstami veselībai.
- **Pirms lietošanas pārliecinieties, ka uzsūkšanas šļūtene ir nevainojamā stāvoklī. Lai novērstu putekļu nejaušu izbiršanu, atstājiet uzsūkšanas šļūteni pievienotu vakuumsūcējam.** Izbirušie putekļi var tikt ieelpoti.
- **Neizmantojiet vakuumsūcēju sēdēšanai.** Tas var instrumentu sabojāt.
- **Ievērojiet piesardzību, rīkojoties ar instrumenta elektrokabeli un uzsūkšanas šļūteni.** Pretējā gadījumā var tikt apdraudētas citas personas.
- **Neveiciet vakuumsūcēja tīrīšanu ar virzītu ūdens strūklu.** Ūdenim iekļūstot vakuumsūcēja augšējā daļā, pieaug risks saņemt elektrisko triecienu.

Citi drošības noteikumi un norādījumi darbam

- **Pievadiet izstrādājumam pareizu elektrotīkla spriegumu! Elektrobarošanas avota spriegumam jāatbilst vakuumsūcēja marķējuma plāksnītē norādītajiem datiem.**
- **Veicot sauso vielu uzsūkšanu, vakuumsūcējā jāievieto putekļu maisiņš. Lietojot putekļu maisiņu, tiek mazāk piesārņots ieloču filtrs, tāpēc vakuumsūcējam ilgāk saglabājas augsta uzsūkšanas spēja un ir vieglāka tā atbrīvošana no uzsūktajiem putekļiem.**
- **Pirms šķidrumu uzsūkšanas izņemiet no vakuumsūcēja putekļu maisiņu un iztukšojiet tā tvertni.**
- **Vakuumsūcējam ir gaisa izpūšanas funkcija. Parūpējieties, lai gaiss netiktu izpūsts brīvā telpā. Izmantojiet izpūšanas funkciju tikai tad, ja vakuumsūcējam ir pievienota tīra šļūtene.** Putekļi var būt kaitīgi veselībai.
- **Lai novērstu pelējuma veidošanos, pēc šķidruma uzsūkšanas izņemiet ieloču filtru un ļaujiet tam pilnīgi izžūt; tas īpaši jāievēro pirms vakuumsūcēja lietošanas sausu vielu uzsūkšanai.**
- **Lietojiet vakuumsūcēju vienīgi tad, ja tajā ir ievietots ieloču filtrs.**
- **Vakuumsūcējā ir iebūvēta elektrotīkla kontaktligzda, kas apgādāta ar aizsargzemējuma kontaktu. Tā paredzēta ārējā elektroinstrumenta pievienošanai. Vakuumsūcējs ieslēdzas automātiski, ieslēdzot tā kontaktligzdai pievienoto elektroinstrumentu. Nepārsniedziet kontaktligzdai pievienojamā elektroinstrumenta maksimālo pieļaujamo jaudu.**
- **Vakuumsūcēju nedrīkst izmantot kā ūdens sūkni.** Vakuumsūcējs ir paredzēts vienīgi gaisa vai ūdens maisījumu uzsūkšanai.
- **Laiku pa laikam iztīriet tvertni, lietojot tirdzniecības vietās iegādājamu neabrazīvu tīrīšanas līdzekli, un tad ļaujiet tai izžūt.**

Simboli

Tālāk aplūkoto simbolu nozīmi ir svarīgi zināt, lai varētu lasīt un pareizi izprast šo lietošanas pamācību. Iegaumējiet šos simbolus un to nozīmi. Simbolu pareiza interpretācija ļaus labāk un drošāk strādāt ar vakuumsūcēju.

OBJ_BUCH-1321-001.book Page 147 Thursday, January 13, 2011 2:35 PM

Simbols	Nozīme
	GAS 15 L: Universālais vakuumsūcējs
BOSCH TYP: X XXX XXX XXX	Izstrādājuma numurs
	IEVĒRĪBAI **Uzmanīgi izlasiet visus drošības noteikumus.** Šeit sniegto drošības noteikumu un norādījumu neievērošana var izraisīt aizdegšanos un būt par cēloni elektriskajam triecienam vai nopietnam savainojumam.
L L	Vakuumsūcējs veselībai kaitīgu L klases putekļu uzsūkšanai atbilstoši standartam IEC/ EN 60335-2-69 pie koncentrācijas > 1 mg/m^3.
	Neizmantojiet vakuumsūcēju sēdēšanai vai kāpšanai
	Pirms jebkura darba ar vakuumsūcēju atvienojiet tā kontaktdakšu no elektrotīkla kontaktligzdas
	Nēsājiet ausu aizsargus.
	Nēsājiet putekļu aizsargmasku.
	Kustības virziens
	Reakcijas virziens

Simbols	Nozīme
	Veicot šo darba operāciju, pielietojiet spēku.
I	Ieslēgšana
O	Izslēgšana
II	Automātiskā tālvadība
	Aizliegta darbība
	Atļauta darbība
	Nākošais darbības solis
P_1	Nominālā patērējamā jauda
f	Frekvence
	Tvertnes tilpums (bruto)
	Tvertnes neto tilpums
	Maks. gaisa retinājums
	Maks. gaisa padeve
P	Uzsūkšanas jauda
A	Ieloču filtra laukums
L	Uzsūcamo putekļu filtrēšanas klase
	Aizsardzības tips
/I	Elektroaizsardzības klases I simbols (ar aizsargzemējuma ķēdi)
	Svars atbilstoši EPTA-Procedure 01/2003
BIA 020024 STAUBTECHNISCH GEPRÜFT	BIA atbilstības apzīmējuma Nr. filtram/vakuumsūcējam
L_{pA}	Trokšņa spiediena līmenis
K	Izkliede

OBJ_BUCH-1321-001.book Page 148 Thursday, January 13, 2011 2:35 PM

Piegādes komplekts

Universālais vakuumsūcējs (skatīt attēlu 1)

Pilns pārskats par izstrādājuma piederumiem ir sniegts mūsu piederumu katalogā.

Pielietojums

Instruments ir paredzēts sausu, nedegošu putekļu, kuru vispārējā ekspozīcijas koncentrācija > 1 mg/m^3, piemēram, minerālvielu putekļu ar alumīnija hidroksīda piemaisījumu, grafita putekļu, alumīnija putekļu, papīra putekļu, sodrēju putekļu, pulverlakas putekļu, poliuretāna putekļu, GFK putekļu uz epoksīdsveķu bāzes (skatīt ražotāja sniegtos datus par drošu koncentrāciju), CFK putekļu uz epoksīdsveķu bāzes (skatīt ražotāja sniegtos datus par drošu koncentrāciju), lakas putekļu bez vēzi izraisošām sastāvdaļām un koka putekļu, kā arī nedegošu šķidrumu un to ūdens vai gaisa maisījumu savākšanai, uzsūkšanai, aizvadīšanai un uzkrāšanai. Vakuumsūcējs ir pārbaudīts un atzīts par piemērotu L klases putekļu uzsūkšanai.

Vakuumsūcējam ir izpūšanas funkcija, ko var izmantot, piemēram, virsmu žāvēšanai.

Vakuumsūcējam ir kontaktligzda ar automātiskās tālvadības funkciju, kurai var pievienot elektroinstrumentu ar putekļu uzsūkšanas funkciju.

Tas atbilst paaugstinātām prasībām un ir piemērots profesionālai lietošanai, piemēram, amatniecībā, rūpniecībā un darbnīcās.

Vakuumsūcēju principiāli nedrīkst izmantot telpās ar paaugstinātu sprādzienbīstamību.

Tehniskie parametri

Izstrādājuma tehniskie parametri ir sniegti tabulā, kas aplūkojama lappusē 166.

Šādi parametri tiek nodrošināti pie nominālā elektrobarošanas sprieguma [U] 230 V. Iekārtām, kas paredzētas citam spriegumam vai ir modificētas atbilstoši nacionālajiem standartiem, šie parametri var atšķirties.

Lūdzam vadīties pēc izstrādājuma numura, kas atrodams uz vakuumsūcēja marķējuma plāksnītes. Vakuumsūcēja tirdzniecības apzīmējums var mainīties.

Atbilstības deklarācija CE

Mēs ar pilnu atbildību paziņojam, ka sadaļā „Tehniskie parametri“ aprakstītais izstrādājums atbilst šādiem standartiem un normatīvajiem dokumentiem: EN 60335, kā arī direktīvām 2006/42/EK un 2004/108/EK, ieskaitot Jūsu veiktās izmaiņas.

Tehniskā dokumentācija no:
Robert Bosch GmbH, PT/ESC,
D-70745 Leinfelden-Echterdingen

Dr. Egbert Schneider	Dr. Eckerhard Strötgen
Senior Vice President	Head of Product
Engineering	Certification

Robert Bosch GmbH, Power Tools Division
D-70745 Leinfelden-Echterdingen
09.12.2010

Informācija par troksni

Izstrādājuma tehniskie parametri ir sniegti tabulā, kas aplūkojama lappusē 166.

Parametru vērtības ir izmērītas atbilstoši standartam EN 60704.

OBJ_BUCH-1321-001.book Page 149 Thursday, January 13, 2011 2:35 PM

Montāža un lietošana

Darbība un tās mērķis	Attēls	Lappuse
Piederumu izņemšana	1	167
Šļūtenes turētāja nostiprināšana	2	167
Putekļu maisiņa ievietošana	3	168
Utilizēšanas maisa ievietošana	4	169
Putekļu maisiņa utilizēšana	5	169
Šļūtenes pievienošana	6	170
Transporta stāvoklis	7	171
Ieslēgšana un izslēgšana	8	171
Elektroinstrumenta pievienošana vakuumsūcējam, automātiskā tālvadība	9	172 – 174
Gaisa plūsmas regulēšana	10	174
Izpūšanas funkcija	11	175
Pusautomātiska filtra tīrīšana	12	176
Ieloču filtra nomaiņa	13	177 – 178
Pludiņa tīrīšana	14	179 – 181
Piederumu izvēle	–	182

Kļūmju uzmeklēšana

- **Ja no vakuumsūcēja izplūst putas vai ūdens, nekavējoties izslēdziet instrumentu un iztukšojiet tā tvertni.** Pretējā gadījumā vakuumsūcējs var tikt bojāts.
- **Vakuumsūcējs ir aprīkots ar pludiņu. Ja šķidruma līmenis tvertnē sasniedz maksimālo vērtību, vakuumsūcēja uzsūkšanas jauda samazinās. Šādā gadījumā pārvietojiet ieslēdzēju stāvoklī „0“ un iztukšojiet tvertni.**
- **Ja vakuumuzsūcēja uzsūkšanas spēks ir tik liels, ka tam pievienotais elektroinstruments pārāk stingri piesūcas apstrādājamajai virsmai, veiciet gaisa plūsmas regulēšanu.**
- **Ja samazinās uzsūkšanas jauda, aktivizējiet pusautomātisko filtra tīrīšanas funkciju.**

Apkalpošana un tīrīšana

- **Lai vakuumsūcējs droši un efektīvi darbotos, tas regulāri jātīra, īpašu uzmanību pievēršot ventilācijas atverēm.**

Vismaz reizi gadā ražotājfirmas pārstāvim vai īpaši apmācītai personai jāveic vakuumsūcēja tehniskā pārbaude, pārbaudot filtru veselumu, konstrukcijas blīvumu un vadības ierīču funkcionēšanu.

L klases vakuumsūcējiem, kas tiek lietoti īpaši piesārņotās vietās, ārējās virsmas un visas daļas jānotīra vai jāapstrādā ar hermetizējošiem līdzekļiem. Veicot vakuumsūcēja apkalpošanu vai remontu, nepieciešams utilizēt visas tā stipri piesārņotās daļas, kuras nav iespējams apmierinoši notīrīt. Šīs daļas pirms utilizēšanas jāievieto hermētiskos maisos, atbilstoši spēkā esošajiem noteikumiem par atbrīvošanos no šādiem atkritumiem.

OBJ_BUCH-1321-001.book Page 150 Thursday, January 13, 2011 2:35 PM

Veicot vakuumsūcēja apkalpošanu, lietotājam tas jāizjauc, jāiztīra un jāveic tā apkalpošana tā, lai netiktu apdraudēta apkalpojošā personāla un citu personu veselība. Lai samazinātu apkalpošanas darbu bīstamību, vakuumsūcējs pirms izjaukšanas jāiztīra. Telpai, kurā vakuumsūcēju paredzēts izjaukt, jābūt labi ventilējamai. Apkalpošanas laikā izmantojiet individuālos darba aizsardzības līdzekļus. Pēc vakuumsūcēja apkalpošanas rūpīgi jāiztīra darba vieta un jānotīra tās tuvumā esošie objekti.

Ja, neraugoties uz augsto izgatavošanas kvalitāti un rūpīgo pēcražošanas pārbaudi, vakuumsūcējs tomēr sabojājas, tas remontējams Bosch pilnvarotā elektroinstrumentu remonta darbnīcā.

Ja nepieciešams nomainīt elektrokabeli, tas jāveic firmas Bosch elektroinstrumentu servisa centrā vai Bosch pilnvarotā elektroinstrumentu remonta darbnīcā, jo tā tiks saglabāts vajadzīgais darba drošības līmenis.

Tehniskā apkalpošana un konsultācijas klientiem

Klientu apkalpošanas dienests atbildēs uz Jūsu jautājumiem par izstrādājumu remontu un apkalpošanu, kā arī par to rezerves daļām. Kopsalikuma attēlus un informāciju par rezerves daļām var atrast arī interneta vietnē:
www.bosch-pt.com
Bosch klientu konsultāciju grupa centīsies Jums palīdzēt vislabākajā veidā, atbildot uz jautājumiem par izstrādājumu un to piederumu iegādi, lietošanu un regulēšanu.

Pieprasot konsultācijas un pasūtot rezerves daļas, lūdzam noteikti paziņot desmitzīmju pasūtījuma numuru, kas norādīts uz vakuumsūcēja marķējuma plāksnītes.

Latvijas Republika

Robert Bosch SIA
Bosch elektroinstrumentu servisa centrs
Dzelzavas ielā 120 S
LV-1021 Rīga
Tālr.: + 371 67 14 62 62
Telefakss: + 371 67 14 62 63
E-pasts: service-pt@lv.bosch.com

Atbrīvošanās no nolietotajiem izstrādājumiem

Nolietotais vakuumsūcējs, tā piederumi un iesaiņojuma materiāli jāpakļauj otrreizējai pārstrādei apkārtējai videi nekaitīgā veidā.

Neizmetiet vakuumsūcēju sadzīves atkritumu tvertnē!

Tikai ES valstīm

Saskaņā ar Eiropas Savienības direktīvu 2002/96/EK par nolietotajām elektriskajām un elektroniskajām ierīcēm un šīs direktīvas atspoguļojumiem nacionālajā likumdošanā, lietošanai nederīgie elektroinstrumenti jāsavāc atsevišķi un jānogādā otrreizējai pārstrādei apkārtējai videi nekaitīgā veidā.

Tiesības uz izmaiņām tiek saglabātas.

OBJ_BUCH-1321-001.book Page 151 Thursday, January 13, 2011 2:35 PM

Saugos nuorodos

Perskaitykite visas šias saugos nuorodas ir reikalavimus. Jei nepaisysite žemiau pateiktų saugos nuorodų ir reikalavimų, gali trenkti elektros smūgis, kilti gaisras ir galite sunkiai susižaloti arba sužaloti kitus asmenis.

Išsaugokite šią instrukciją.

- **Nesiurbkite buko, ąžuolo, uolienų dulkių ir asbesto.** Šios medžiagos laikomos vėžį sukeliančiomis.

ĮSPĖJIMAS **Siurblį naudokite tik tada, jei gavote pakankamai informacijos apie jo naudojimą, apie medžiagas, kurias galima siurbti, ir kaip šias medžiagas saugiai pašalinti.** Rūpestingai instruktavus sumažėja netinkamo naudojimo ir sužalojimų tikimybė.

- **Vaikams ir asmenims, dėl fizinių, juslinių ir intelektinių negebėjimų, dėl trūkstamos patirties ar trūkstamų žinių nesugebantiems siurblio valdyti saugiai, šį siurblį leidžiama naudoti tik atsakingo asmens prižiūrimiems ar vadovaujamiems.** Priešingu atveju prietaisas gali būti valdomas netinkamai ir kyla sužeidimų pavojus.

ĮSPĖJIMAS **Siurblys skirtas sausoms medžiagoms siurbti, o naudojant tinkamas priemones – taip pat ir skysčiams siurbti.** Į vidų patekęs skystis padidina elektros smūgio riziką.

- **Nesiurbkite siurbliu degių ir sprogių skysčių, pavyzdžiui, benzino, alyvos, alkoholio, tirpiklių. Nesiurbkite karštų ir degančių dulkių. Nenaudokite siurblio sprogiose patalpose.** Dulkės, garai ir skysčiai gali užsidegti ir sprogti.

ĮSPĖJIMAS **Kištukinį lizdą naudokite tik naudojimo instrukcijoje nurodytu tikslu.**

ĮSPĖJIMAS **Jei iš siurblio pradeda tekėti putos ir vanduo, siurblį nedelsdami išjunkite ir ištuštinkite baką.** Priešingu atveju galite pažeisti siurblį.

DĖMESIO **Siurblį naudokite ir laikykite tik patalpose.** Į siurblio viršutinę dalį patekęs lietaus vanduo ir drėgmė padidina elektros smūgio riziką.

DĖMESIO **Reguliariai valykite plūdurą ir tikrinkite, ar jis nepažeistas.** Priešingu atveju gali sutrikti veikimas (žr. 14 pav., 179 psl.).

- **Jei su siurbliu neišvengiamai reikia dirbti drėgnoje aplinkoje, naudokite nuotėkio srovės apsauginį jungiklį.** Naudojant nuotėkio srovės apsauginį jungiklį sumažėja elektros smūgio pavojus.
- **Prijunkite siurblį prie tinkamai įžeminto maitinimo tinklo.** Kištukinis lizdas ir ilginamasis laidas turi būti su tvarkingu įžeminimu.
- **Kiekvieną kartą prieš pradėdami naudoti patikrinkite siurblį, laidą ir kištuką. Jei pastebite pažeidimų, siurblio nenaudokite. Neardykite siurblio patys, dėl jo remonto kreipkitės tik į kvalifikuotą specialistą. Remontuojant siurblį turi būti naudojamos tik originalios atsarginės dalys.** Pažeisti siurbliai, laidai ir kištukai padidina elektros smūgio pavojų.
- **Per laidą nepervažiuokite ir jo nesuspauskite. Netraukite už laido, norėdami iš kištukinio lizdo ištraukti kištuką arba patraukti siurblį.** Pažeisti laidai padidina elektros smūgio pavojų.
- **Prieš pradėdami prietaisą reguliuoti, keisti atsargines dalis arba jei siurblį norite pastatyti sandėliuoti, iš kištukinio lizdo ištraukite kištuką.** Ši atsargos priemonė padės išvengti netyčinio siurblio paleidimo.
- **Pasirūpinkite geru vėdinimu darbo vietoje.**
- **Prižiūrėkite vaikus.** Taip bus užtikrinama, kad vaikai su siurbliu nežaistų.
- **Siurblį turi remontuoti tik kvalifikuotas specialistas ir naudoti tik originalias atsargines dalis.** Taip galima garantuoti, jog siurblys išliks saugus naudoti.

OBJ_BUCH-1321-001.book Page 152 Thursday, January 13, 2011 2:35 PM

- **Siurblyje yra sveikatai kenksmingų dulkių. Dėl siurblio ištuštinimo ir techninės priežiūros, o taip pat dėl dulkių surinkimo talpos pašalinimo kreipkitės į specialistus. Šiems darbams atlikti būtina atitinkama apsauginė įranga. Nenaudokite siurblio, jei trūksta kokių nors filtravimo sistemos dalių.** Priešingu atveju galite pakenkti savo sveikatai.
- **Prieš pradėdami naudoti patikrinkite, ar siurbimo žarna yra nepriekaištingos būklės. Tikrindami, siurbimo žarną palikite primontuotą prie siurblio, kad netikėtai neišeitų dulkių.** Priešingu atveju, galite įkvėpti dulkių.
- **Ant siurblio nesėdėkite.** Priešingu atveju siurblį galite pažeisti.
- **Atsargiai elkitės su maitinimo laidu ir siurbimo žarna.** Priešingu atveju galite sužaloti kitus asmenis.
- **Neplaukite siurblio tiesiai į jį nukreipta vandens srove.** Į siurblio viršutinę dalį patekęs vanduo padidina elektros smūgio riziką.

Papildomos saugos ir darbo nuorodos

- **Atkreipkite dėmesį į tinklo įtampą! Maitinimo šaltinio įtampa turi sutapti su siurblio firminėje lentelėje nurodytais duomenimis.**
- **Norėdami siurbti sausas medžiagas, naudokite dulkių surinkimo maišelį. Naudojant dulkių surinkimo maišelį, klostytas filtras ilgiau išlieka neužterštas, ilgiau išlaikomas nusiurbimo efektyvumas ir lengviau pašalinamos dulkės.**
- **Prieš pradėdami siurbti skysčius, išimkite dulkių surinkimo maišelį ir ištuštinkite baką.**
- **Siurblyje įdiegta išpūtimo funkcija. Panaudoto oro nepūskite į patalpą. Išpūtimo funkciją naudokite tik su švaria žarna.** Dulkės gali būti kenksmingos sveikatai.
- **Baigę siurbti, išimkite klostytą filtrą, kad ant jo nesusidarytų pelėsis, ir palaukite, kol jis gerai išdžius; tai labai svarbu, jei vėliau ketinate siurbti sausuoju būdu.**
- **Siurblį naudokite tik su įdėtu klostytu filtru.**
- **Dulkių siurblyje yra integruotas kištukinis lizdas su apsauginiu kontaktu. Prie jo galite prijungti išorinį elektrinį įrankį. Siurblys bus įjungiamas automatiškai, įjungiant prijungtą elektrinį įrankį. Neviršykite maksimalios leistinos prijungto elektrinio įrankio suminės galios.**
- **Siurblį draudžiama naudoti kaip vandens siurblį.** Siurblys yra skirtas oro ir vandens mišiniui susiurbti.
- **Baką retkarčiais išvalykite įprastu, neputojančiu valikliu ir palikite išdžiūti.**

Simboliai

Kad skaitydami suprastumėte naudojimo instrukciją, svarbu žinoti žemiau pateiktų simbolių reikšmę. Įsiminkite simbolius ir jų reikšmes. Teisingai suprasdami simbolius galėsite geriau ir saugiau naudotis siurbliu.

Simbolis	Reikšmė
	GAS 15 L: Universalus siurblys
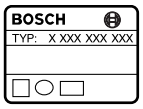	Gaminio numeris
	ATSARGIAI **Perskaitykite visas šias saugos nuorodas ir reikalavimus.** Jei nepaisysite žemiau pateiktų saugos nuorodų ir reikalavimų, gali trenkti elektros smūgis, kilti gaisras ir galite sunkiai susižaloti arba sužaloti kitus asmenis.

OBJ_BUCH-1321-001.book Page 153 Thursday, January 13, 2011 2:35 PM

Simbolis	Reikšmė
	L klasės siurblys pagal IEC/EN 60335-2-69, skirtas sveikatai kenksmingoms dulkėms > 1 mg/m^3 siurbti
	Ant siurblio nesisėskite ir nelipkite
	Prieš pradėdami bet kokius siurblio priežiūros ar remonto darbus, iš kištukinio lizdo ištraukite kištuką
	Dirbkite su klausos apsaugos priemonėmis.
	Dirbkite su apsaugine kauke.
	Judėjimo kryptis
	Reakcijos jėgos kryptis
	Šiam darbo žingsniui panaudokite jėgą.
I	Įjungimas
O	Išjungimas
II	Automatinis nuotolinio įjungimo įtaisas
	Draudžiamas veiksmas
	Leidžiamas veiksmas
	Kitas veiksmas
P_1	Nominali naudojamoji galia
f	Dažnis

Simbolis	Reikšmė
	Bako talpa (bruto)
	Talpa neto
	Maks. išretinimas
	Maks. srautas
P	Nusiurbimo našumas
A	Klostyto filtro plotas
L	Siurblio filtro dulkių klasė
	Apsaugos tipas
/I	Apsaugos klasės I simbolis (su įžeminimo laidu)
	Svoris pagal „EPTA-Procedure 01/2003“
BGI-PRÜFZEICHEN BIA 020024 STAUBTECHNISCH GEPRÜFT	Filtro/siurblio BIA patikros pažymėjimo Nr.
L_{pA}	Garso slėgio lygis
K	Paklaida

Tiekiamas komplektas

Universalus siurblys (žr. 1 pav.)

Visą papildomą įrangą rasite mūsų papildomos įrangos programoje.

Elektrinio įrankio paskirtis

Prietaisas yra skirtas nedegioms sausoms medžiagoms, kurių poveikio ribinė vertė > 1 mg/m^3, pvz., mineralinių medžiagų dulkėms su aliuminio hidroksidu, grafito dulkėms, aliuminio dulkėms, popieriaus dulkėms, suodžių dulkėms, miltelinių dažų dulkėms, poliuretano dulkėms, GFK epoksidinės dervos pagrindu dulkėms (žr. gamintojo saugos duomenų lapą), CFK epoksidinės dervos pagrindu dulkėms (žr. gamintojo saugos duomenų lapą), dažų dulkėms be vėžį sukeliančių sudedamųjų dalių, medienos dulkėms, nedegiems skysčiams ir vandens-oro mišiniui įtraukti, susiurbti, varyti ir atskirti.

OBJ_BUCH-1321-001.book Page 154 Thursday, January 13, 2011 2:35 PM

Siurblio techninės savybės, susijusios su dulkių surinkimu, yra patikrintos, jis atitinka L dulkių klasę.

Siurblyje įdiegta pūtimo funkcija, pvz., paviršiams džiovinti.

Siurblyje yra kištukinis lizdas su automatiniu nuotolinio įjungimo įtaisu, šis lizdas skirtas elektriniam įrankiui su nusiurbimo funkcija prijungti.

Jis tinka intensyviam pramoniniam naudojimui, pvz., dirbtuvėse ir pramonės įmonėse.

Sprogioje aplinkoje siurblį naudoti draudžiama.

Techniniai duomenys

Gaminio techniniai duomenys pateikti lentelėje, 166 psl.

Duomenys galioja tik tada, kai nominalioji įtampa [U] 230 V. Jei įtampa kitokia arba jei naudojamas specialus, tam tikrai šaliai gaminamas modelis, šie duomenys gali skirtis.

Prašome atkreipti dėmesį į Jūsų stovo firminėje lentelėje nurodytą gaminio numerį. Kai kurių siurblių prekybiniai pavadinimai gali skirtis.

Atitikties deklaracija CE

Atsakingai pareiškiame, kad skyriuje „Techniniai duomenys“ aprašytas gaminys atitinka šių standartų arba norminių dokumentų: EN 60335 ir Direktyvų 2006/42/EB, 2004/108/EB, ir jų pakeitimų reikalavimus.

Techninė byla laikoma:
Robert Bosch GmbH, PT/ESC,
D-70745 Leinfelden-Echterdingen

Dr. Egbert Schneider Senior Vice President Engineering	Dr. Eckerhard Strötgen Head of Product Certification

Robert Bosch GmbH, Power Tools Division
D-70745 Leinfelden-Echterdingen
09.12.2010

Informacija apie triukšmą

Gaminio matavimų vertės pateiktos lentelėje, 166 psl.

Matavimų vertės nustatytos pagal EN 60704.

Montavimas ir naudojimas

Veiksmas	Pav.	Puslapis
Papildomos įrangos išėmimas	1	167
Žarnos laikiklio montavimas	2	167
Dulkių surinkimo maišelio įdėjimas	3	168
Šalinimo maišelio įdėjimas	4	169
Dulkių surinkimo maišelio šalinimas	5	169
Žarnos montavimas	6	170
Transportavimo padėtis	7	171
Įjungimas arba išjungimas	8	171
Elektrinio įrankio prijungimas prie siurblio, automatinis nuotolinio įjungimo įtaisas	9	172 – 174
Oro kiekio reguliavimas	10	174
Pūtimo funkcija	11	175
Pusiau automatinis filtro valymas	12	176
Klostyto filtro keitimas	13	177 – 178
Plūduro valymas	14	179 – 181
Papildomos įrangos pasirinkimas	–	182

OBJ_BUCH-1321-001.book Page 155 Thursday, January 13, 2011 2:35 PM

Trikčių nustatymas

- **Jei iš siurblio pradeda tekėti putos ir vanduo, siurblį nedelsdami išjunkite ir ištuštinkite baką.** Priešingu atveju galite pažeisti siurblį.
- **Siurblys yra su plūduru. Kai pasiekiamas maksimalus pripildymo aukštis, sumažėja nusiurbimo efektyvumas. Įjungimo-išjungimo jungiklį nustatykite į padėtį „0“ ir ištuštinkite baką.**
- **Jei siurbimo jėga tokia didelė, kad prijungtas elektrinis įrankis per stipriai prisisiurbia prie darbinio paviršiaus, reguliuokite oro kiekį.**
- **Sumažėjus siurbimo našumui, įjunkite pusiau automatinį filtro valymą.**

Priežiūra ir valymas

- **Kad galėtumėte gerai ir saugiai dirbti, pasirūpinkite, kad ventiliacinės angos ir siurblys būtų švarūs.**

Bent kartą metuose gamintojas ar įgaliotas asmuo privalo atlikti siurblio techninių savybių, susijusių su dulkių surinkimu, patikrinimą, pvz., ar nepažeistas filtras, ar siurblys sandarus, kaip veikia kontrolinis įtaisas.

L klasės siurblius, kurie buvo užterštoje aplinkoje, reikia nuvalyti iš išorės, taip pat reikia nuvalyti arba apdoroti sandarinamosiomis medžiagomis visas mašinos dalis. Atliekant techninės priežiūros ir remonto darbus visas užterštas dalis, kurių nebegalima tinkamai išvalyti, reikia šalinti. Šias dalis reikia šalinti nepralaidžiuose maišeliuose, laikantis atitinkamų atliekų šalinimo taisyklių.

Jei techninės priežiūros darbus atlieka naudotojas, siurblį reikia išmontuoti, išvalyti ir atlikti techninę priežiūrą, jei ją atliekant nebus keliamas pavojus techninę priežiūrą atliekančiam personalui ar kitiems asmenims. Prieš išmontuojant siurblį reikia išvalyti, kad būtų išvengta galimų pavojų. Patalpa, kurioje išmontuojamas siurblys, turi būti gerai vėdinama. Atlikdami techninės priežiūros darbus dėvėkite asmenines apsaugines priemones. Atlikus techninės priežiūros darbus reikia išvalyti techninės priežiūros zoną.

Jei, nepaisant kruopščios gamybos ir patikrinimo, siurblys sugestų, jo remontas turi būti atliekamas įgaliotose Bosch elektrinių įrankių remonto dirbtuvėse.

Jei reikia pakeisti maitinimo laidą, dėl saugumo sumetimų tai turi būti atliekama Bosch įmonėje arba įgaliotose Bosch elektrinių įrankių remonto dirbtuvėse.

Klientų aptarnavimo skyrius ir klientų konsultavimo tarnyba

Klientų aptarnavimo skyriuje gausite atsakymus į klausimus, susijusius su jūsų gaminio remontu, technine priežiūra bei atsarginėmis dalimis. Detalius brėžinius ir informaciją apie atsargines dalis rasite čia:
www.bosch-pt.com
Bosch klientų konsultavimo tarnybos specialistai mielai jums patars gaminių ir papildomos įrangos pirkimo, naudojimo bei nustatymo klausimais.

Ieškant informacijos ir užsakant atsargines dalis būtina nurodyti dešimtženklį gaminio užsakymo numerį, esantį siurblio firminėje lentelėje.

Lietuva

Bosch įrankių servisas
Informacijos tarnyba: +370 (037) 713350
Įrankių remontas: +370 (037) 713352
Faksas: +370 (037) 713354
El. paštas: service-pt@lv.bosch.com

Šalinimas

Siurblys, papildoma įranga ir pakuotės turi būti ekologiškai utilizuojami.

Nemeskite siurblių į buitinių atliekų konteinerius!

Tik ES šalims:

Pagal Europos direktyvą 2002/96/EB dėl elektros ir elektroninės įrangos atliekų ir šios direktyvos perkėlimo į nacionalinę teisę aktus, naudoti nebetinkami elektriniai įrankiai turi būti surenkami atskirai ir perdirbami aplinkai nekenksmingu būdu.

Galimi pakeitimai.

خدمة ومشورة الزبائن

يجيب مركز خدمة الزبائن على الأسئلة المطروحة بصدد تصليح وصيانة المنتَج وأيضاً بما يخص قطع الغيار. ستجد الرسوم الممددة والمعلومات عن قطع الغيار بموقع:

www.bosch-pt.com

سيساعدك فريق استشاري زبائن بوش بالإجابة على الأسئلة المطروحة بصدد شراء، استخدام، وضبط المنتَجات وتوابعها.

يرجى ذكر رقم الصنف بالمراتب العشر حسب لائحة طراز الشافطة الخوائية بشكل ضروري عند الاستشارة وعند إرسال طلبيات قطع الغيار.

يرجى التوجه إلى التاجر المختص بما يتعلّق بأمور الضمان والتصليح وتأمين قطع الغيار.

التخلص من العدة الكهربائية

يجب التخلص من الشافطة الخوائية والتوابع والتغليف بطريقة منصفة بالبيئة عن طريق النفايات القابلة لإعادة التصنيع.

لا ترم الشافطة الخوائية في النفايات المنزلية!

لدول الاتحاد الأوروبي فقط:

فحسب التوجيه الأوروبي 2002/96/EG بصدد الأجهزة الكهربائية والالكترونية القديمة وتطبيقه ضمن القانون المحلي، ينبغي جمع وفصل العدد الكهربائية التي لم تعد صالحة للاستعمال والتخلص منها لمركز يقوم بإعادة استعمالها بطريقة منصفة بالبيئة.

نحتفظ بحق إدخال التعديلات.

OBJ_DOKU-25013-001_AR.indd 156 13.01.2011 14:27:11

التركيب والتشغيل

هدف العمل	الصورة	الصفحة
فك التوابع	1	167
تركيب حامل الخرطوم	2	167
تركيب كيس الغبار	3	168
تركيب كيس التصريف	4	169
التخلص من كيس الغبار	5	169
تركيب الخرطوم	6	170
وضع النقل	7	171
التشغيل والإطفاء	8	171
وصل العدة الكهربائية بالشافطة، آلية الادارة عن بعد	9	172 – 174
التحكم بكمية الهواء	10	174
وظيفة النفخ	11	175
آلية تنظيف المرشح النصف آلية	12	176
استبدال مرشح الطيات	13	177 – 178
تنظيف العوامة	14	179 – 181
اختيار التوابع	–	182

البحث عن الخلل

- **اطفئ الشافطة الخوائية فورا في حال تسرب الرغوة أو الماء وأفرغ الوعاء.** قد يتم إتلاف الشافطة الخوائية إن لم تفعل ذلك.
- **لقد تم تجهيز الشافطة الخوائية بعوامة. تخفّض قدرة الشفط عند التوصل إلى ارتفاع التعبئة الأقصى. اقلب مفتاح التشغيل والإطفاء إلى المركز "0" وأفرغ الوعاء.**
- **إن كانت قوة الشفط كبيرة لدرجة تؤدي بها إلى التصاق العدة الكهربائية الموصولة بالشافطة بسطح العمل بقوة مص زائدة، فينبغي أن تقوم بتعديل كمية الهواء.**
- **شغّل عملية تنظيف المرشح النصف آلية عند تراجع قدرة الشفط.**

الصيانة والتنظيف

- **حافظ على نظافة الشافطة الخوائية وشقوق التهوية للعمل بشكل جيد وآمن.**

ينبغي إجراء عملية اختبار فنية للغبار من قبل المنتج أو من قبل شخص مؤهل مرة واحدة في السنة على الأقل بصدد، تلف المرشح مثلا أو عزل الشافطة أو سلامة عمل نظام التحكم.

ينبغي تنظيف السطوح الخارجية وجميع أجزاء الآلة بواسطة مادة عازلة بشافطات الصنف **L** التي تواجدت في مكان متسخ. ينبغي التخلص من جميع الأجزاء المتسخة التي لا يمكن تنظيفها بطريقة مرضية أثناء تنفيذ أعمال الصيانة والتصليح. ينبغي التخلص من هذه الأجزاء داخل أكياس كتيمة حسب الأحكام السارية بصدد التخلص من هذه النفايات.

لكي يتم صيانة الشافطة من قبل المستخدم ينبغي أن يتم فكها وتنظيفها وصيانتها إلى الحد الجائز دون تشكيل أي خطر على القائم بالصيانة أو على غيره من الأشخاص. ينبغي تنظيف الشافطة قبل فكها لتجنب الأخطار المحتملة. يجب تهوية الحجرة التي تتم بها أعمال الصيانة بشكل جيد. ارتدِ عتاد وقاية شخصي أثناء القيام بأعمال الصيانة. ينبغي تنظيف الحجرة التي تمّت بها أعمال الصيانة بعد إنهاء أعمال الصيانة.

عند حدوث أي خلل بالشافطة الخوائية بالرغم من أنها قد صنعت بعناية فائقة واجتازت اختبارات عديدة توجب تصليحها في مركز خدمة وكالة شركة بوش للعدد الكهربائية.

إن تطلب الأمر استبدال خط الامداد، فينبغي أن يتم ذلك من قبل شركة بوش أو من قبل مركز خدمة زبائن وكالة بوش للعدد الكهربائية، لتجنب التعرض للمخاطر.

OBJ_DOKU-25013-001_AR.indd 157 13.01.2011 14:27:11

الرمز	المعنى
	السعة الصافية
	ضغط التفريغ الأقصى
	كمية التدفق القصوى
P	قدرة الشفط
A	مساحة مرشح الطيات
L	صنف مرشح غبار الشافطة
	نوع الوقاية
I/	رمز لفئة الوقاية I (مع ناقل وقائي)
	الوزن حسب EPTA-Procedure 01/2003
BIA 020024 STAUBTECHNISCH GEPRÜFT	رقم شهادة اختبار BIA للمرشح/ الشافطة
L_{pA}	مستوى ضغط الصوت
K	التفاوت

نطاق التوريد

شافطة خوائية عامة الأغراض (راجع الصورة 1)

يعثر على التوابع الكاملة في برنامجنا للتوابع.

الاستعمال المخصص

لقد خصص الجهاز لجمع وشفط واستخراج وعزل الأغبرة الجافة الغير قابلة للاشتعال، التي توافق قيمة التعرض الحدية من > 1 مغ/م³، مثلا: أغبرة مواد الشغل المعدنية مع هيدروكسيد الألمنيوم، أغبرة الغرافيت، أغبرة الألمنيوم، أغبرة الورق، أغبرة السخام، أغبرة مسحوق اللاكيه، أغبرة البوليريتان، أغبرة اللدائن المقواة بألياف الزجاج (GRP) على قاعدة راتنج الإبوكسي (راجع تعليمات أمان المنتج)، أغبرة اللدائن المقواة بالألياف الكربونية (CRP) على قاعدة راتنج الإبوكسي (راجع تعليمات أمان المنتج)، أغبرة اللاكيه بلا مكونات مسببة للسرطان، أغبرة الخشب والسوائل الغير قابلة للاشتعال، ومزيج من الماء والهواء. لقد اختبرت الشافطة فنيا بصدد الأغبرة وهي توافق صنف الغبار L.

تمتاز الشافطة بوظيفة النفخ، لتجفيف السطوح مثلا.

تمتاز الشافطة بمقبس مزود بآلية الإدارة عن بعد لوصل عدة كهربائية مجهزة بوظيفة الشفط.

وهي صالحة للاستعمال الشديد بالأعمال المهنية، مثلا: الحرفية والصناعية والورشات.

لا يجوز أساسا استخدام الشافطة الخوائية في الحجرات المعرضة لخطر الانفجار.

البيانات الفنية

ذكرت البيانات الفنية لهذا المنتج بالقائمة على الصفحة 166.

القيم سارية المفعول لجهد اسمي [U] بمقدار 230 فولط. قد تتفاوت هذه القيم عندما يختلف الجهد عن ذلك أو بطرازات خاصة ببلدان معينة.

يرجى مراعاة رقم الصنف على لافتة طراز الشافطة الخوائية. قد تختلف التسميات التجارية لبعض الشافطات الخوائية المفردة.

تصريح التوافق CE

إننا نصرح على مسؤوليتنا الخاصة بأن المنتج الموصوف "بالبيانات الفنية" يتوافق مع المعايير أو الوثائق المعيارية التالية: EN 60335 وأحكام التوجيهات 2006/42/EG، 2004/108/EG بما فيها تعديلاتها.

الأوراق الفنية لدى:
Robert Bosch GmbH, PT/ESC,
D-70745 Leinfelden-Echterdingen

Dr. Eckerhard Strötgen
Head of Product Certification

Dr. Egbert Schneider
Senior Vice President Engineering

Robert Bosch GmbH, Power Tools Division
D-70745 Leinfelden-Echterdingen
09.12.2010

معلومات عن الضجيج

ذكرت قيم القياسات لهذا المنتج بالقائمة على الصفحة 166.

تم حساب قيم القياسات حسب EN 60704.

OBJ_DOKU-25013-001_AR.indd 158 13.01.2011 14:27:13

- **فك كيس الغبار وأفرغ الوعاء قبل إجراء الشفط الرطب.**
- **لقد تم تزويد الشافطة بوظيفة نفخ. لا تنفخ الهواء العادم إلى الهواء الطلق. استخدم وظيفة النفخ فقط بالاتصال مع خرطوم نظيف.** قد تكون الأغبرة مضرة بالصحة.
- **انزع مرشح الطيات بعد إنهاء عملية الشفط لتجنب تشكل العفونة واسمح له أن يجف بشكل جيد، ولا سيما قبل استعماله للشفط الجاف.**
- **استخدم الشافطة فقط إن كنت قد ركبت مرشح الطيات.**
- **لقد تم تركيب مقبس وقاية مؤرض بالشافطة الخوائية. يمكنك أن تربط به عدة كهربائية أخرى. يتم إدارة الشافطة الخوائية بشكل آلي عبر العدة الكهربائية الموصولة به. تراعى قدرة الوصل العظمى المسموحة بالعدة الكهربائية الموصولة.**
- **لا يجوز استخدام الشافطة الخوائية كمضخة ماء.** لقد خصصت الشافطة الخوائية لشفط مزيج الهواء والماء.
- **امسح الوعاء من وقت لآخر بواسطة مواد تنظيفية متداولة غير حاكة واتركه ليجف.**

الرموز

قد تكون الرموز التالية ذات أهمية من أجل قراءة وفهم تعليمات التشغيل. يرجى حفظ الرموز ومعناها. يساعدك تفسير الرموز بشكل صحيح على استعمال الشافطة بطريقة افضل وأكثر أماناً.

الرمز	المعنى
	GAS 15 L: شافطة خوائية عامة الأغراض
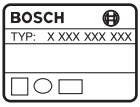	رقم الصنف
	احترس **اقرأ جميع الملاحظات التحذيرية والتعليمات.** إن ارتكاب الأخطاء عند تطبيق الملاحظات التحذيرية والتعليمات قد يؤدي إلى الصدمات الكهربائية، إلى نشوب الحرائق و/ أو الإصابة بجروح خطيرة.

الرمز	المعنى
	شافطة خوائية بصنف الغبار L حسب IEC/EN 60335-2-69 لشفط الأغبرة المضرة بالصحة > 1 مغ/ م^3
	لا تستخدم الشافطة للجلوس أو الوقوف عليها
	اسحب قابس الشبكة الكهربائية من المقبس قبل إجراء أي تعديل على الشافطة
	ارتد واقية سمع
	ارتد قناع للوقاية من الغبار.
	اتجاه الحركة
	جهة رد الفعل
	استخدم القوة بخطوة العمل هذه.
I	التشغيل
O	الإطفاء
II	آلية الإدارة عن بعد
✕	عمل ممنوع
✓	عمل مسموح
⇩	خطوة العمل التالية
P_1	القدرة الاسمية المقننة
f	التردد
	سعة الوعاء (الإجمالية)

OBJ_DOKU-25013-001_AR.indd 159 13.01.2011 14:27:15

تعليمات الأمان

اقرأ جميع الملاحظات التحذيرية والتعليمات. إن ارتكاب الأخطاء عند تطبيق الملاحظات التحذيرية والتعليمات قد يؤدي إلى الصدمات الكهربائية، إلى نشوب الحرائق و/ أو الإصابة بجروح خطيرة.

احتفظ بهذه التعليمات بشكل جيد.

- **لا تشفط أغبرة خشب الزان أو السنديان وأغبرة الحجر والأسبستوس.** تعتبر هذه المواد مسببة للسرطان.

تحذير **استخدم الشافطة فقط إن كنت تملك معلومات كافية عن كيفية استخدام الشافطة وعن المواد المرغوب شفطها وعن طريقة التخلص منها بطريقة آمنة.** إن التدريب الدقيق يقلل أخطاء الاستعمال والإصابات.

- **لا يسمح للأطفال والأشخاص الغير قادرين على استخدام الشافطة بشكل آمن بسبب مقدراتهم الجسدية أو الحسية أو العقلية أو بسبب جهلهم أو قلة خبرتهم، أن يستعملوا الشافطة بلا مراقبة أو إشراف من قبل شخص مسؤول.** قد يتشكل خطر أخطاء الاستخدام والإصابات في حال عدم التقيد بذلك.

تحذير **تصلح الشافطة الخوائية لشفط المواد الصلبة وعند اتخاذ الاجراءات المناسبة أيضا لشفط المواد السائلة.** إن تسرب السوائل يزيد من خطر الصدمات الكهربائية.

- **لا تشفط السوائل القابلة للاحتراق أو الانفجار بواسطة الشافطة الخوائية، مثلا البنزين، الزيت، الكحول أو المواد المحلة. لا تشفط الأغبرة الساخنة أو المشتعلة. لا تستخدم الشافطة الخوائية في الحجرات المعرضة لخطر الانفجار.** إن الأغبرة أو الأبخرة أو السوائل قد تشتعل أو تنفجر.

تحذير **استخدم المقبس فقط للغايات المحددة في تعليمات التشغيل.**

تحذير **اطفئ الشافطة الخوائية فورا في حال تسرب الرغوة أو الماء وأفرغ الوعاء.** قد يتم إتلاف الشافطة الخوائية إن لم تفعل ذلك.

انتبه **يسمح باستخدام وتخزين الشافطة الخوائية في الحجرات الداخلية فقط.** إن تسرّب الأمطار أو الماء إلى القطعة العلوية للشافطة يزيد من خطر الصدمات الكهربائية.

انتبه **نظف العوامة بشكل منتظم، وافحصها عما إن كانت تالفة.** عدم التقيد بذلك قد يخل بوظيفتها. (راجع الصورة 14، الصفحة 179)

- **إن لم يكن بالإمكان تجنب تشغيل الشافطة في الأجواء الرطبة، فاستخدم مفتاح للوقاية من التيار المتخلف.** إن استخدام مفتاح للوقاية من التيار المتخلف يقلل خطر الصدمات الكهربائية.
- **صل الشافطة بشبكة كهربائية تم تأريضها بشكل نظامي.** يجب أن يحتوي المقبس وكبل التمديد على ناقل وقائي يعمل بشكل سليم.
- **افحص الشافطة الخوائية والكبل والقابس قبل كل استعمال. لا تستخدم الشافطة في حال اكتشاف الخلل. لا تفتح الشافطة الخوائية بنفسك واسمح بتصليح الشافطة فقط من قبل العمال المتخصصين وفقط باستعمال قطع الغيار الأصلية.** إن الشافطة الخوائية والكبل والقوابس التالفة تزيد من خطر حدوث الصدمات الكهربائية.
- **لا تعبر الكبل بواسطة السيارة. لا تسحب الكبل لسحب القابس من المقبس أو لتحريك الشافطة الخوائية.** إن الكبلات التالفة تزيد من خطر الصد.
- **اسحب القابس من المقبس قبل ضبط الجهاز أو استبدال قطع التوابع أو ركن الشافطة الخوائية.** إن إجراءات الاحتراس هذه تمنع بدء تشغيل الشافطة الخوائية بشكل غير مقصود.
- **أمّن تهوية جيدة في مكان العمل.**
- **راقب الأطفال.** ستضمن بذلك بأن الأطفال لن يلعبوا بالشافطة.
- **اسمح بتصليح الشافطة فقط من قبل العمال المتخصصين وفقط باستعمال قطع الغيار الأصلية.** يؤمن ذلك المحافظة على أمان الشافطة.
- **تحتوي الشافطة على أغبرة مضرة بالصحة. اسمح فقط للعمال المتخصصين أن يقوموا بإجراءات التفريغ والصيانة، بما فيه تصريف وترحيل وعاء تجميع الغبار. يتطلب ذلك عتاد وقاية ملائم. لا تستخدم الشافطة بلا نظام الترشيح الكامل.** ستعرض صحتك للخطر إن لم تتقيد بذلك.
- **افحص سلامة خرطوم الشفط قبل التشغيل. اترك خرطوم الشفط مركبا بالشافطة أثناء ذلك حتى لا يخرج الغبار بشكل غير مقصود.** قد تتنفس الغبار إن لم تفعل ذلك.
- **لا تستخدم الشافطة الخوائية كوسيلة جلوس.** قد تتلف الشافطة الخوائية.
- **استخدم كبل الشبكة الكهربائية وخرطوم الشفط بعناية.** قد تعرض بهما الآخرين للخطر.
- **لا تنظف الشافطة الخوائية بواسطة شعاع ماء موجه بشكل مباشر.** إن تسرب الماء إلى القطعة العلوية للشافطة يزيد من خطر الصدمات الكهربائية.

ملاحظات أمان وعمل إضافية

- **انتبه إلى جهد الشبكة الكهربائية! يجب أن يتطابق جهد منبع التيار مع المعلومات المذكورة على لائحة طراز الشافطة الخوائية.**
- **يفضل تلقيم كيس الغبار من أجل الشفط الجاف. عندما يتم استخدام كيس الغبار يبقى مرشح الطيات خاليا لفترة أطول وتبقى قدرة الشفط محفوظة لمدة أطول ويسهل التخلص من الغبار.**

OBJ_DOKU-25013-001_AR.indd 160 13.01.2011 14:27:16

عیب یابی

- **به محض خارج شدن آب یا کف از جاروبرقی، فورا آن را خاموش و کیسه ی زباله ی آن را خالی کنید.** در غیر اینصورت جاروبرقی آسیب می بیند.
- **جاروبرقی به یک شناور مجهز می باشد. در صورت رسیدن به حداکثر ظرفیت، توان مکش کاهش می یابد. کلید قطع و وصل را در حالت «0» قرار دهید و محفظه را خالی کنید.**
- **در صورتی که قدرت مکش آنقدر زیاد است که دستگاه، سطح کار را بالا می کشد، مقدار هوا را تنظیم کنید.**
- **در صورت کاهش توان مکش، تصفیه اتوماتیک سه گانه فیلتر را فعال کنید.**

مراقبت، تعمیر و تمیز کردن دستگاه

- **جاروبرقی و دریچه ی تهویه را برای کارایی خوب و امن تمیز نگهدارید.**

جاروبرقی را حداقل یک بار در سال از طریق شرکت یا به کمک افراد متخصص از نظر فنی کنترل کنید. مثلا از نظر آسیب دیدگی فیلتر، کیپ بودن جاروبرقی و عملکرد واحد کنترل.

در مورد جاروبرقی های کلاس **L** که در محیط آلوده بوده اند بایستی قسمت بیرونی و همه قسمتهای مکانیکی را تمیز کرد و یا آنها را با مواد آب بندی بکار برد. هنگام انجام سرویس یا تعمیر بایستی همه قسمتهای کثیف را که بخوبی تمیز نمی شوند. دفع کرد. این قسمتها را باید در پاکتهای غیر قابل نفوذ و با تطابق با مقررات معتبر جهت از دفع اینگونه زباله ها از رده خارج کرد.

چنانچه در صورت امکان سرویس توسط کاربر انجام می گردد. بایستی جاروبرقی از هم باز، تمیز و سرویس شود. بدون اینکه در حین کار خطری متوجه پرسنل سرویس یا اشخاص دیگر شود. قبل از باز کردن بایستی جاروبرقی را تمیز کرد تا از بروز خطرات ممکن جلوگیری شود. مکانی که در آن جاروبرقی باز می شود. را باید تهویه کرد. هنگام سرویس از تجهیزات ایمنی شخصی استفاده کنید. پس از انجام سرویس بایستی واحد سرویس را تمیز کرد.

درصورت از کار افتادن جاروبرقی، با وجود دقت بسیاری که در مراحل تولید و آزمایش آن صورت گرفته است. باید برای تعمیر آن به یکی از تعمیرگاه های مجاز و خدمات پس از فروش ابزارآلات برقی بوش مراجعه کنید.

در صورت نیاز به یک کابل یدکی برای اتصال به شبکه برق، بایستی به شرکت بوش و یا به نمایندگی مجاز بوش (خدمات پس از فروش) برای ابزار آلات برقی بوش مراجعه کنید تا از بروز خطرات ایمنی جلوگیری بعمل آید.

خدمات پس از فروش و مشاوره با مشتریان

دفتر خدمات پس از فروش به سئوالات شما در باره تعمیرات، سرویس و همچنین قطعات یدکی و متعلقات پاسخ خواهد داد. تصاویر و اطلاعات در باره قطعات یدکی و متعلقات را میتوانید در سایت نامبرده ذیل جستجو نمایید:

www.bosch-pt.com

تیم مشاور خدمات پس از فروش شرکت بوش با کمال میل به سئوالات شما در باره خرید، طرز استفاده و تنظیم محصولات و متعلقات پاسخ میدهد.

برای هرگونه سئوال و یا سفارش ابزار یدکی و متعلقات، حتماً شماره فنی ده رقمی کالا را مطابق برچسب روی جاروبرقی اطلاع دهید.

برای استفاده از گارانتی، تعمیر دستگاه و تهیه ابزار یدکی فقط به افراد متخصص مراجعه کنید.

از رده خارج کردن دستگاه

جارو برقی، متعلقات و بسته بندی آن، باید طبق مقررات حفظ محیط زیست از رده خارج و بازیافت شوند.

جاروبرقی را داخل زباله دان خانگی نیاندازید!

فقط برای کشورهای عضو اتحادیه اروپا:

طبق آئین نامه و دستورالعمل اروپائی 2002/96/EG در باره دستگاههای کهنه الکتریکی و الکترونیکی و تبدیل آن به حق ملی، باید ابزارهای برقی غیرقابل استفاده را جداگانه جمع آوری کرد و نسبت به بازیافت مناسب با محیط زیست اقدام بعمل آورد.

حق هرگونه تغییری محفوظ است.

OBJ_DOKU-25014-001_FA.indd 161 13.01.2011 14:29:28

اظهاریه مطابقت CE

بدینوسیله با قبول مسئولیت انحصاری اظهار میداریم، که محصولات مشروحه تحت «ارقام و مشخصات فنی» با استانداردها، نورم ها و مدارک فنی زیر مطابقت دارند: مقررات و دستورالعملهای EN 60335، 2006/42/EG، 2004/108/EG به انضمام تغییرات آنها.

مدارک فنی توسط:
Robert Bosch GmbH, PT/ESC,
D-70745 Leinfelden-Echterdingen

Dr. Eckerhard Strötgen
Head of Product Certification

Dr. Egbert Schneider
Senior Vice President Engineering

Robert Bosch GmbH, Power Tools Division
D-70745 Leinfelden-Echterdingen
09.12.2010

اطلاعات صوتی و مربوط به صدا

مقادیر اندازه گیری شده این دستگاه در جدول صفحه 166 درج شده اند.

مقادیر بر مبنای EN 60704 محاسبه شده اند.

نحوه نصب و کاربرد

نوع عملکرد	تصویر	صفحه
جدا کردن متعلقات	1	167
نصب نگهدارنده شلنگ	2	167
قرار دادن کیسه گرد و غبار	3	168
قرار دادن کیسه زباله	4	169
برداشتن کیسه گرد و غبار	5	169
نصب شلنگ	6	170
حالت حمل و نقل	7	171
نحوه روشن و خاموش کردن	8	171
اتصال ابزار برقی به جاروبرقی، اتوماتیک از راه دور	9	172 – 174
تنظیم مقدار هوا	10	174
عملکرد دمش	11	175
تصفیه اتوماتیک سه گانه فیلتر	12	176
تعویض فیلتر	13	177 – 178
تمیز کردن شناور	14	179 – 181
نحوه انتخاب متعلقات	–	182

OBJ_DOKU-25014-001_FA.indd 162 13.01.2011 14:29:28

علامت	معنی
I	روشن کردن
O	خاموش کردن
II	اتوماتیک از راه دور
✗	عملکرد ممنوع و غیر مجاز
✓	عمل مجاز
⇩	مرحله بعد
P_1	قدرت ورودی نامی
f	فرکانس
	حجم محفظه (ناخالص)
	حجم خالص
	حداکثر خلأ
	حداکثر مقدار ورودی
P	ظرفیت و قدرت مکش
A	مساحت سطح فیلتر
L	کلاس فیلتر گرد و غبار جاروبرقی
	نوع / درجه ایمنی
I/⏚	علامت I برای پایه ایمنی (با سیم ایمنی)
	وزن مطابق استاندارد EPTA-Procedure 01/2003
BGIA-PRÜFZERT BIA 020024 STAUBTECHNISCH GEPRÜFT	شماره کیفیت کنترل BIA برای فیلتر/ جاروبرقی
L_{pA}	سطح فشار صوتی
K	ضریب خطا (عدم قطعیت)

محتویات ارسالی

جاروبرقی همه منظوره (رجوع شود به تصویر 1)

لطفاً لیست کامل متعلقات و ملحقات را از فهرست برنامه متعلقات اقتباس نمائید.

موارد استفاده از دستگاه

این دستگاه برای جمع آوری، مکش، دمش و جداسازی گرد و غبار غیر قابل اشتعال و خشک که متناسب با مقدار مرز انفجار $> 1\ mg/m^3$ است، در نظر گرفته شده است مانند گرد و غبار مواد معدنی دارای هیدروکسید آلومینیوم، گرد و غبار گرافیک، آلومینیوم، گرد و غبار کاغذ، گرد و غبار دوده زغال، گرد و غبار پودر لاک، گرد و غبار پلی اورتان، گرد و غبار GFK ناشی از Epoxidharz، (رجوع کنید به صفحه اطلاعات ایمنی تولید کننده)، گرد و غبار CFK ناشی از Epoxidharz، (رجوع کنید به صفحه اطلاعات ایمنی تولید کننده)، گرد و غبار لاک بدون مواد سرطان زا، گرد و غبار چوب، مایعات غیر قابل اشتعال و مخلوط آب و باد جاروبرقی از نظر فنی گرد و غبار کنترل شده است و با کلاس L مطابقت دارد.

جاروبرقی دارای عملکرد دمش جهت خشک کردن سطوح می باشد.

جاروبرقی دارای یک پریز با اتوماتیک از راه دور جهت اتصال یک ابزار برقی مجهز به سیستم مکش است.

جاروبرقی جهت استفاده ی صنعتی، مانند در کارگاه، کارخانه و تعمیرگاه مناسب است.

از جاروبرقی کلا در مکانهای دارای خطر انفجار استفاده نکنید.

مشخصات فنی

ارقام و مشخصات فنی این دستگاه در جدول صفحه 166 درج شده اند.

این اطلاعات برای ولتاژ نامی [U] 230 V ولت می باشند و در صورت تغییر ولتاژ و یا در کشورهای دیگر می توانند تغییر کنند.

لطفاً به شماره فنی روی برچسب ابزار برقی خود توجه کنید. نامهای تجاری ابزارهای برقی ممکن است متفاوت باشند.

OBJ_DOKU-25014-001_FA.indd 163 13.01.2011 14:29:28

سایر نکات ایمنی و راهنمائی ها در رابطه با نحوه کاربرد

- **به ولتاژ شبکه توجه کنید! ولتاژ منبع جریان برق باید با مقادیر موجود بر روی برچسب جاروبرقی مطابقت داشته باشد.**
- **برای مکش خشک باید یک کیسه زباله را جا بزنید. با استفاده از یک کیسه زباله، فیلتر مدت زیادی خالی می ماند، قدرت و ظرفیت مکش ثابت می ماند و خالی کردن گرد و غبار آسان تر می شود.**
- **قبل از مکش مرطوب، کیسه زباله را درآورید و محفظه را خالی کنید.**
- **جاروبرقی مجهز به سیستم خروج هوا می باشد. هوا را در محوطه باز خارج نکنید. سیستم خروج هوا را تنها با یک شلنگ تمیز بکار برید.** گرد و غبار می توانند برای سلامتی مضر باشند.
- **پس از کار، فیلتر را جهت جلوگیری از کپکزدگی درآورید و بگذارید که خوب خشک شود؛ بخصوص قبل از استفاده آن برای مکش خشک.**
- **جاروبرقی را تنها با فیلتر نصب شده بکار برید.**
- **در جاروبرقی یک پریز با ایمنی اتصال تعبیه شده است. شما می توانید یک وسیله ی برقی جانبی را به آن وصل نمایید. جاروبرقی از طریق وسیله ی برقی متصل شده به طور خودکار راه اندازی می شود. به حداکثر ظرفیت اتصال مجاز وسیله ی برقی وصل شده توجه نمایید.**
- **از جارو برقی به عنوان پمپ آب استفاده نکنید.** جارو برقی برای مکش مخلوط آب و هوا در نظر گرفته شده است.
- **محفظه را گاه به گاه با مواد تمیز کننده ی رایج و نه ساینده بشویید و بگذارید خشک شود.**

علامت ها

علامتهای ذیل برای استفاده از جاروبرقی مهم می باشند. لطفا این علائم و معانی آنها را به خاطر بسپارید. فهم درست این علائم به شما جهت استفاده ی درست و ایمن از جاروبرقی کمک می کند.

علامت	معنی
	GAS 15 L: جاروبرقی همه منظوره
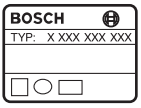	شماره فنی
	احتیاط **کلیه دستورات ایمنی و راهنمائی ها را مطالعه کنید.** اشتباهات ناشی از عدم رعایت این دستورات ایمنی ممکن است باعث برق گرفتگی، سوختگی و یا سایر جراحت های شدید شود.
	جاروبرقی گرد و غبار کلاس L بر اساس IEC/EN 60335-2-69 جهت مکش گرد و غبارهای مضر برای سلامتی $> 1\ mg/m^3$
	از جاروبرقی برای نشستن یا پله استفاده نکنید
	قبل از هر گونه کار روی جاروبرقی، دوشاخه را از پریز بیرون بکشید
	از گوشی ایمنی استفاده کنید
	از ماسک ایمنی تنفس در برابر گرد و غبار استفاده کنید.
	مسیر یا جهت حرکت
	مسیر یا جهت عکس العمل
	جهت شروع کار از نیرو استفاده کنید.

OBJ_DOKU-25014-001_FA.indd 164 13.01.2011 14:29:30

راهنمائی های ایمنی

کلیه دستورات ایمنی و راهنمائی ها را مطالعه کنید. اشتباهات ناشی از عدم رعایت این دستورات ایمنی ممکن است باعث برق گرفتگی، سوختگی و یا سایر جراحت های شدید شود.

این هشدارها و راهنمائی ها را خوب نگهداری کنید.

- **از جارو کردن گرد و غبار چوب درخت بلوط و راش، گرد و غبار سنگ و آزبست خودداری کنید.** این مواد سرطان زا هستند.

هشدار **تنها وقتی از جاروبرقی استفاده کنید که با تمام کاراییهای آن در مورد مواد قابل جارو کردن آشنا هستید و می توانید بدون محدودیتی آن را بکار گیرید و یا راهنماییهای مربوطه را دریافت کرده اید.** بکارگیری دقیق راهنماییها، استفاده اشتباه و بروز جراحات را کاهش می دهد.

- **کودکان و سایر افراد دارای کاستیهای روحی و جسمی یا بدون تجربه یا آشنایی که نمی توانند جاروبرقی را با اطمینان بکار برند، نباید از جاروبرقی بدون نظارت یا توجیه روش کاربری بوسیله یک فرد مسؤول استفاده کنند.** در غیر اینصورت خطر کاربرد اشتباه و جراحت وجود دارد.

هشدار **جاروبرقی برای جارو کردن مواد خشک و مکش مایعات با رعایت اقدامات مربوط، مناسب می باشد.** نفوذ مایعات، خطر شوک الکتریکی را افزایش می دهد.

- **از جارو کردن مایعات آتشزا یا قابل انفجار مانند بنزین، روغن، الکل و مواد حلال خودداری کنید. گرد و غبارهای داغ و در حال اشتعال را جارو نکنید. از جاروبرقی در مکانهای دارای خطر انفجار استفاده نکنید.** گرد و غبارها، بخارها و مایعات می توانند آتش گرفته و یا منفجر شوند.

هشدار **از پریز تنها برای موارد منظور در دفترچه ی راهنما استفاده نمایید.**

هشدار **به محض خارج شدن آب یا کف از جاروبرقی، فورا آن را خاموش و کیسه ی زباله ی آن را خالی کنید.** در غیر اینصورت جاروبرقی آسیب می بیند.

توجه **جاروبرقی باید در مکانهای داخلی استفاده و نگهداری شود.** نفوذ آب به قسمت بالای جاروبرقی خطر برق گرفتگی را افزایش می دهد.

توجه **شناور را مرتب تمیز کنید و آن را از نظر آسیب دیدگی کنترل نمایید.** در غیر اینصورت کارایی دستگاه دچاراختلال می گردد. (رجوع کنید به تصویر 14، صفحه 179)

- **چنانچه استفاده از جاروبرقی در مکانهای مرطوب اجتناب ناپذیر است، از کلید حفاظتی جریان خطا استفاده نمایید.** استفاده از کلید حفاظتی جریان خطا، خطر برق گرفتگی را کاهش می دهد.
- **جاروبرقی را به شبکه ی برق مجهز به ارت وصل کنید.** پریز و کابل رابط باید دارای حفاظ ارت مؤثر باشند.
- **پیش از هر بار استفاده، جاروبرقی، کابل و دوشاخه آن را کنترل کنید. از جاروبرقی در صورت تشخیص آسیب دیدگی استفاده نکنید. جاروبرقی را خودتان باز نکنید و آن را جهت تعمیر به متخصصین مجرب و تنها با استفاده از لوازم یدکی اصل بسپارید.** کابل، دوشاخه و کلید آسیب دیده، خطر برق گرفتگی را افزایش می دهند.
- **کابل را زیر فشار له نکنید. از کابل جهت بیرون کشیدن دوشاخه از پریز و یا حرکت دادن جاروبرقی استفاده نکنید.** کابلهای آسیب دیده، خطر برق گرفتگی را افزایش می دهند.
- **قبل از انجام تنظیمات، تعویض متعلقات یا کنار گذاشتن جاروبرقی، دوشاخه را از پریز بیرون بکشید.** این اقدامات احتیاطی از به کار افتادن ناخواسته ی جاروبرقی جلوگیری می کند.
- **مراقب باشید که محل کار شما از تهویه کافی برخوردار باشد.**
- **مراقب کودکان باشید.** اینگونه مطمئن می شوید که کودکان با جاروبرقی بازی نمی کنند.
- **جاروبرقی را جهت تعمیر به افراد متخصص با لوازم یدکی اصل بسپارید.** اینگونه ایمنی جاروبرقی تضمین می شود.
- **جاروبرقی دارای گرد و غبار مضر برای سلامتی است. بگذارید مراحل تخلیه، سرویس به انضمام تخلیه کیسه گرد و غبار زیر نظر افراد متخصص انجام شوند. استفاده از تجهیزات ایمنی لازم است. بدون سیستم فیلتر از جاروبرقی استفاده نکنید.** در غیر اینصورت سلامتی تان را به خطر می اندازید.
- **قبل از راه اندازی از بی عیب بودن لوله ی مکش، اطمینان حاصل نمایید. در حین این کار، لوله ی مکش را جدا نکنید تا از خروج ناخواسته ی گرد و غبار جلوگیری شود.** در غیر اینصورت ممکن است، گرد و غبار تنفس کنید.
- **از جاروبرقی برای نشستن استفاده نکنید.** این باعث آسیب دیدگی جاروبرقی می شود.
- **کابل برق و لوله ی مکش را با دقت به کار برید.** امکان به خطر انداختن اشخاص دیگر وجود دارد.
- **جاروبرقی را به صورت مستقیم با آبپاش تمیز نکنید.** نفوذ آب به قسمت بالای جاروبرقی خطر برق گرفتگی را افزایش می دهد.

OBJ_DOKU-25014-001_FA.indd 165 13.01.2011 14:29:30

OBJ_BUCH-1321-001.book Page 166 Thursday, January 13, 2011 2:35 PM

		GAS 15 L Professional
BOSCH TYP: X XXX XXX XXX		0 601 97B 0..
P_1	W	1200
f	Hz	50/60
	l	19
	l	15
	hPa	215
	m^3/h	223
P	W	245 (215 mbar)
A	cm^2	2800
L		L
		IP 24
	kg	6,4
BGI-PRÜFZERT BIA 020024 STAUBTECHNISCH GEPRÜFT		200420973/6210
L_{pA}	dB(A)	71
K	dB	2

OBJ_BUCH-1321-001.book Page 167 Thursday, January 13, 2011 2:35 PM

1

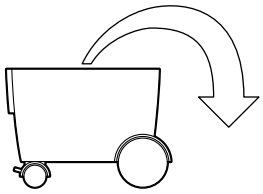

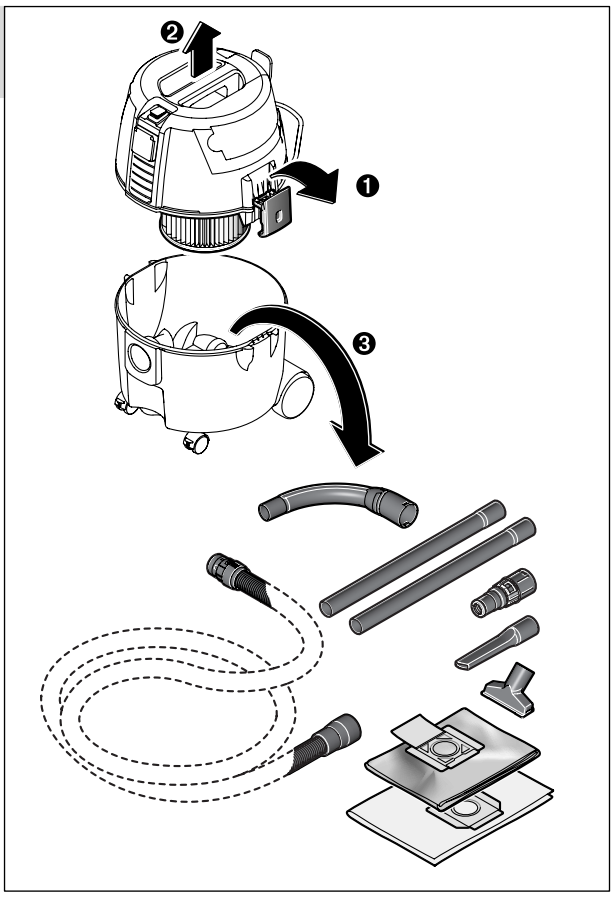

2

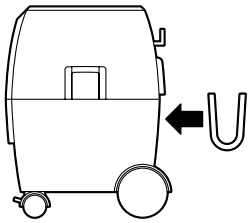

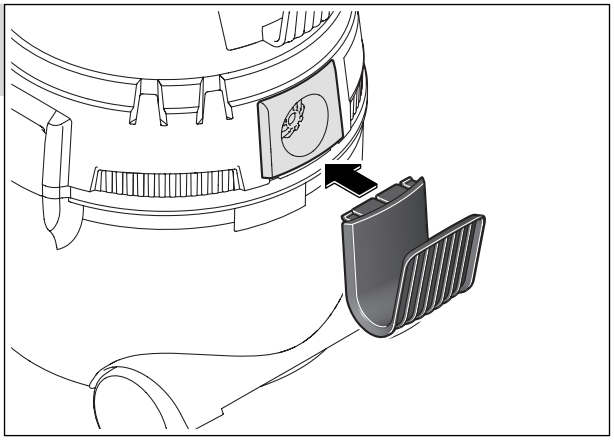

OBJ_BUCH-1321-001.book Page 168 Thursday, January 13, 2011 2:35 PM

3

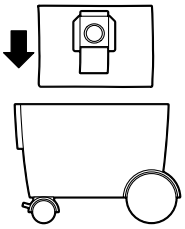

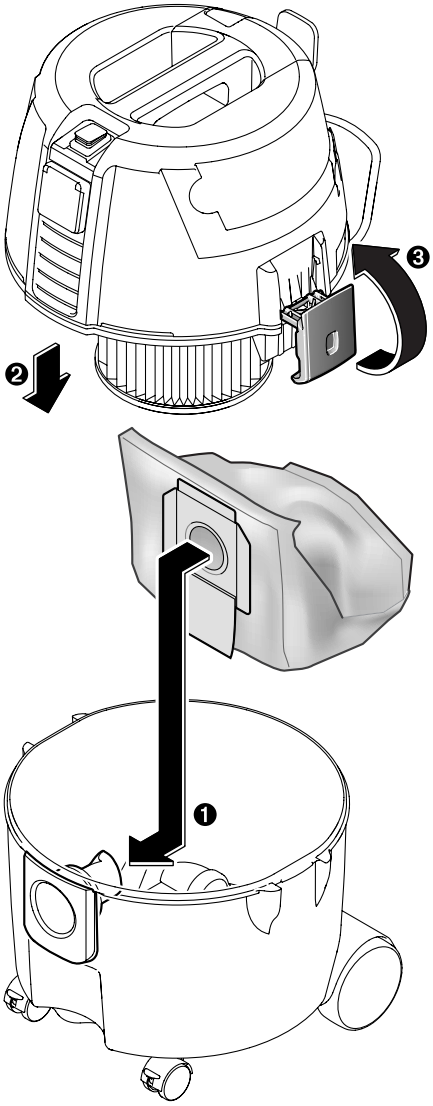

OBJ_BUCH-1321-001.book Page 169 Thursday, January 13, 2011 2:35 PM

4

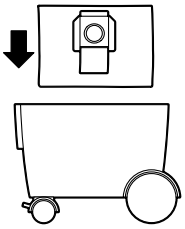

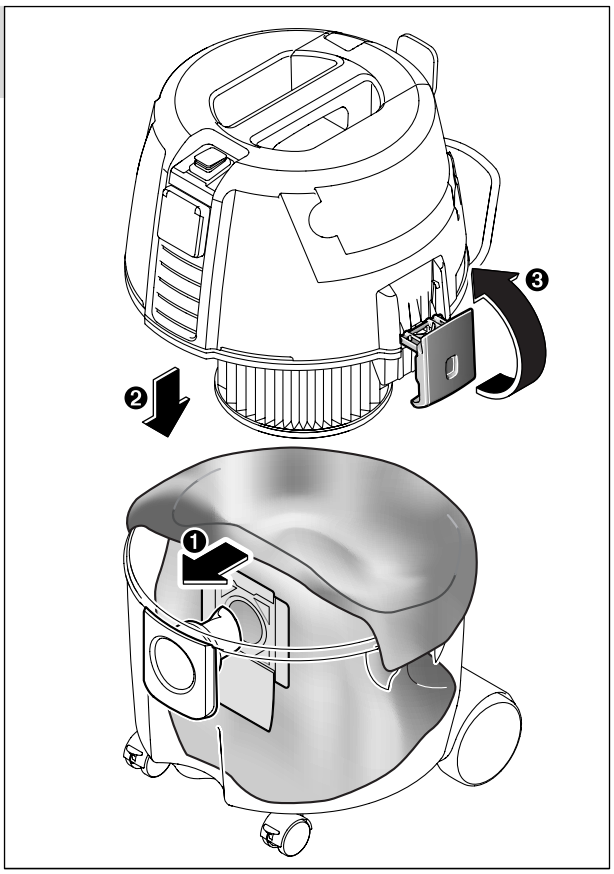

5

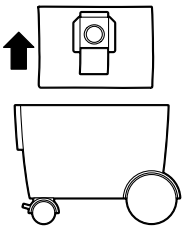

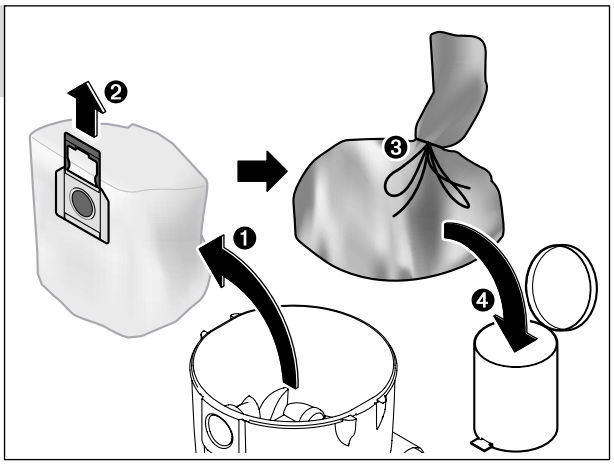

OBJ_BUCH-1321-001.book Page 170 Thursday, January 13, 2011 2:35 PM

6

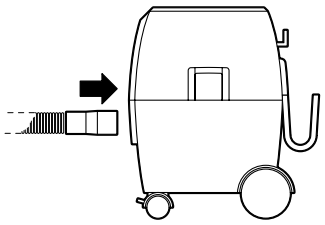

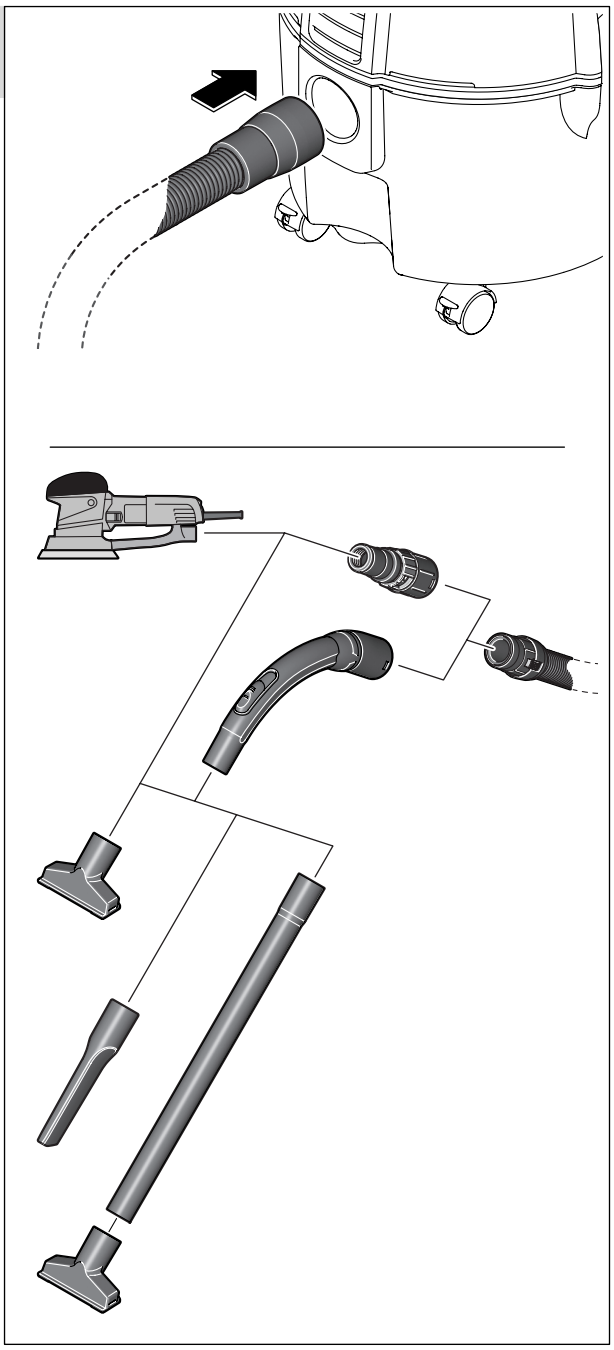

OBJ_BUCH-1321-001.book Page 171 Thursday, January 13, 2011 2:35 PM

7

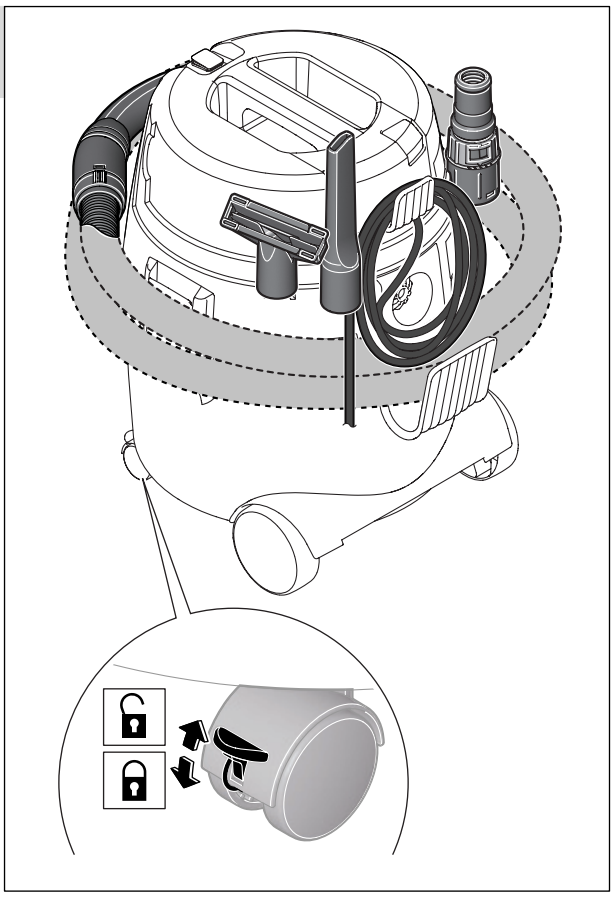

8

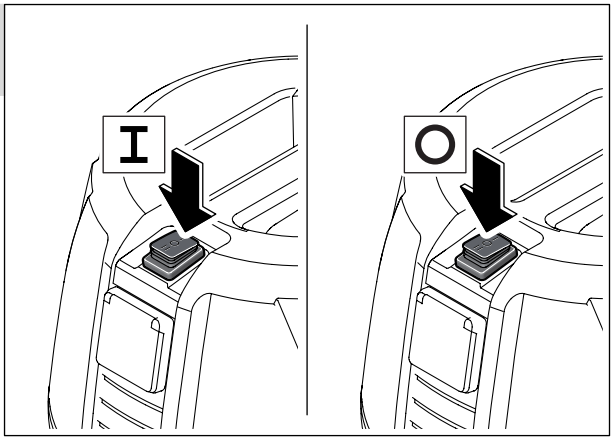

OBJ_BUCH-1321-001.book Page 172 Thursday, January 13, 2011 2:35 PM

9

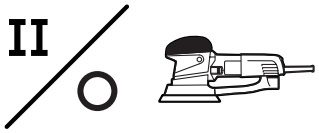

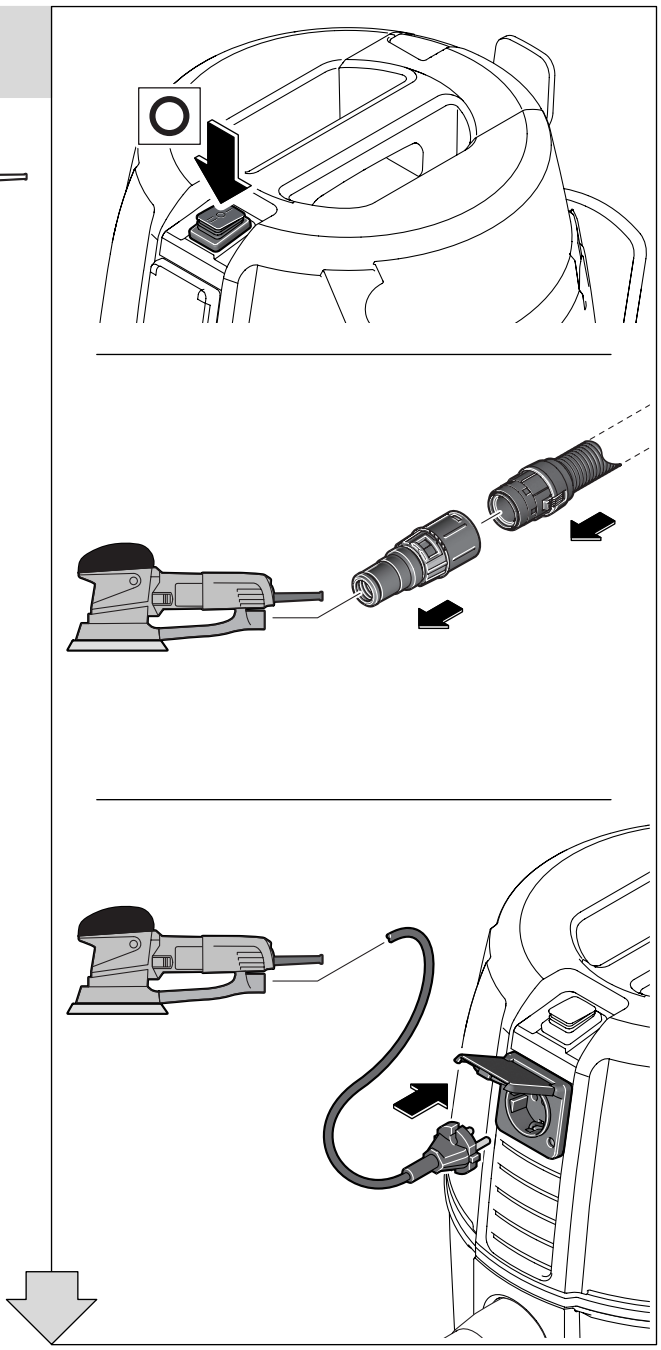

OBJ_BUCH-1321-001.book Page 173 Thursday, January 13, 2011 2:35 PM

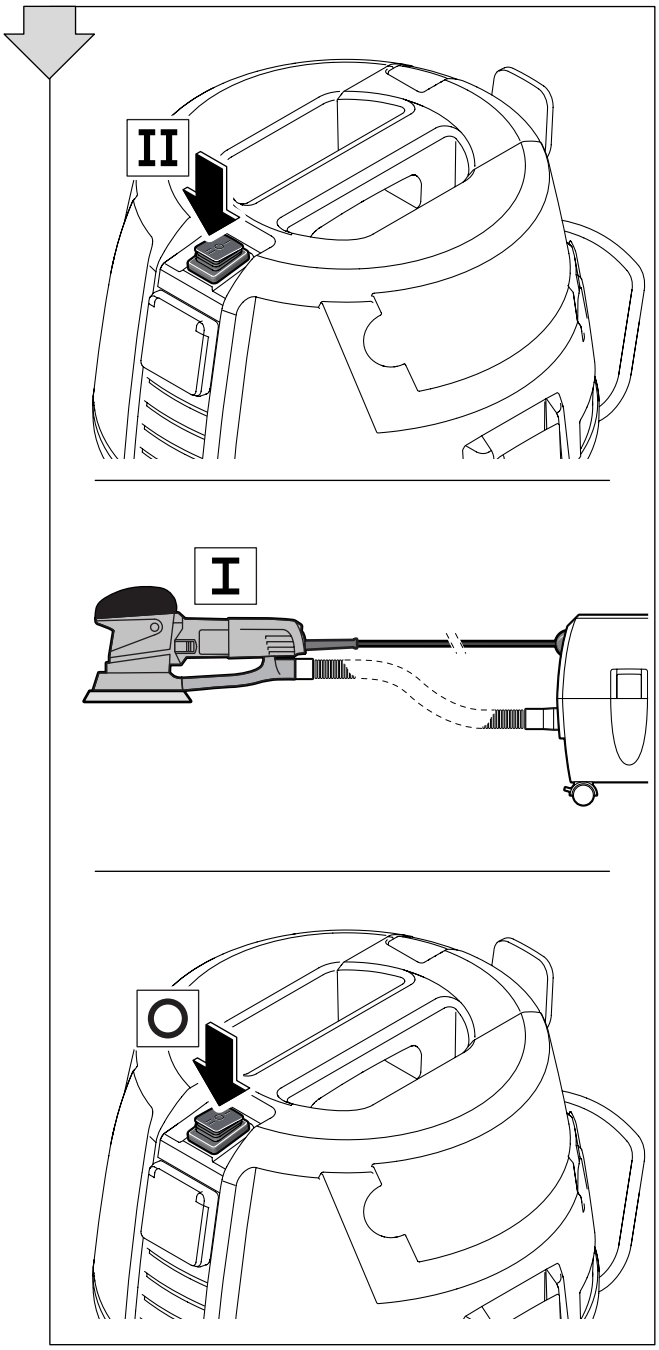

OBJ_BUCH-1321-001.book Page 174 Thursday, January 13, 2011 2:35 PM

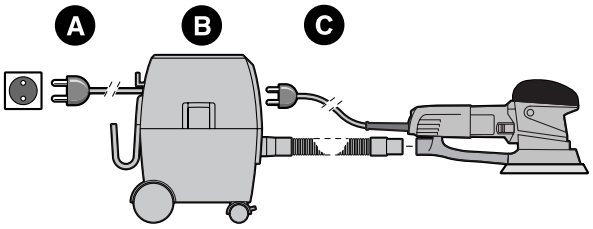

	A [U]	B [P]	C [P(max.)]
EU	230 V	1 200 W	2 000 W
FR	230 V	1 200 W	2 000 W
UK	230 V	1 200 W	1 700 W
CH	230 V	1 200 W	1 100 W
DK	230 V	1 200 W	1 100 W

10

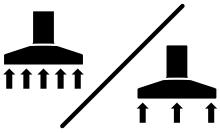

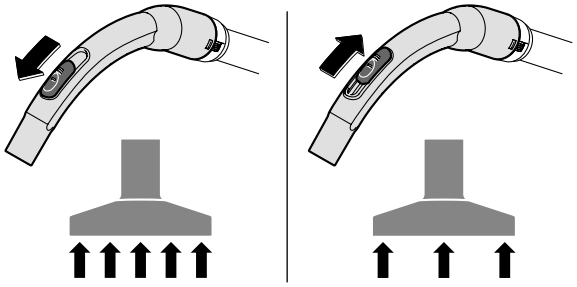

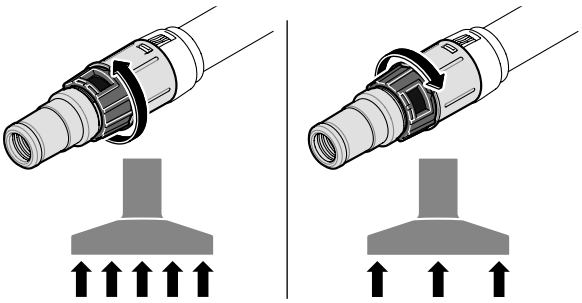

OBJ_BUCH-1321-001.book Page 175 Thursday, January 13, 2011 2:35 PM

11

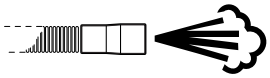

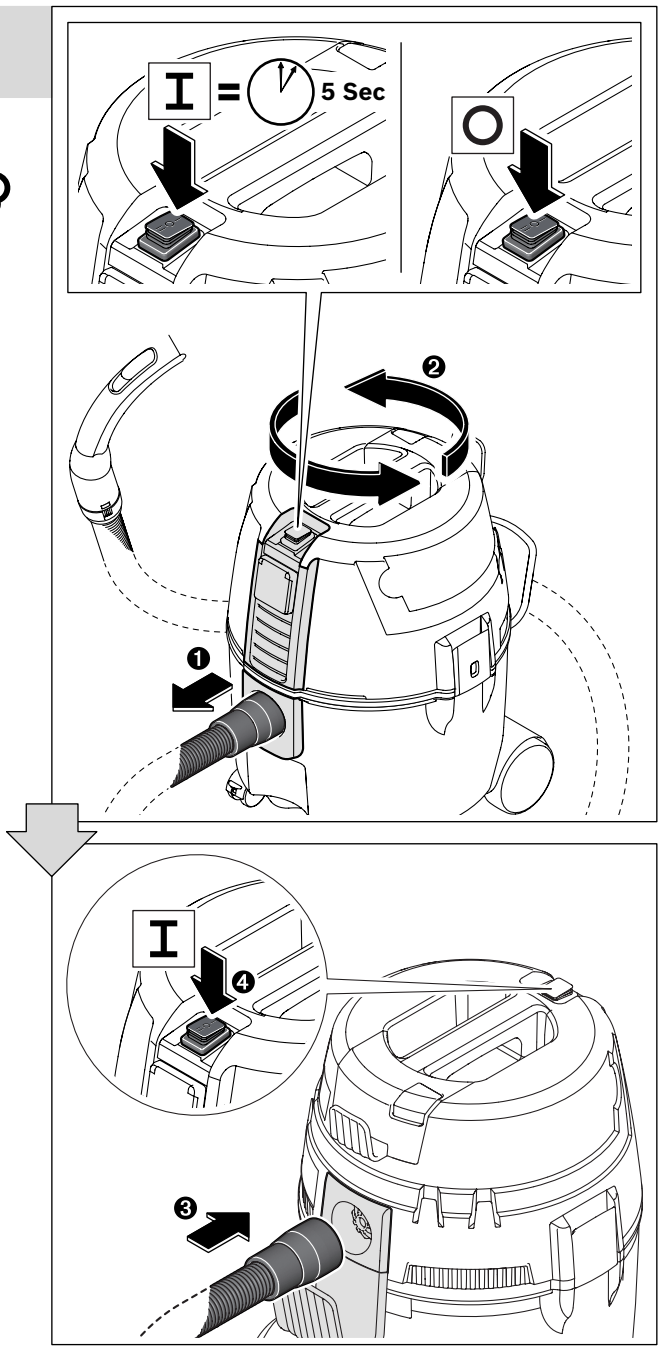

OBJ_BUCH-1321-001.book Page 176 Thursday, January 13, 2011 2:35 PM

12

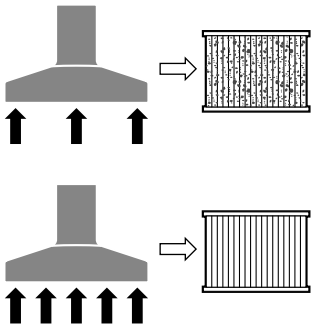

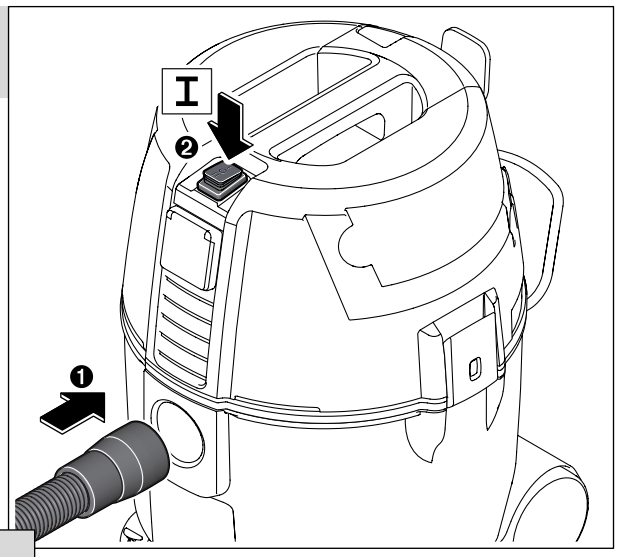

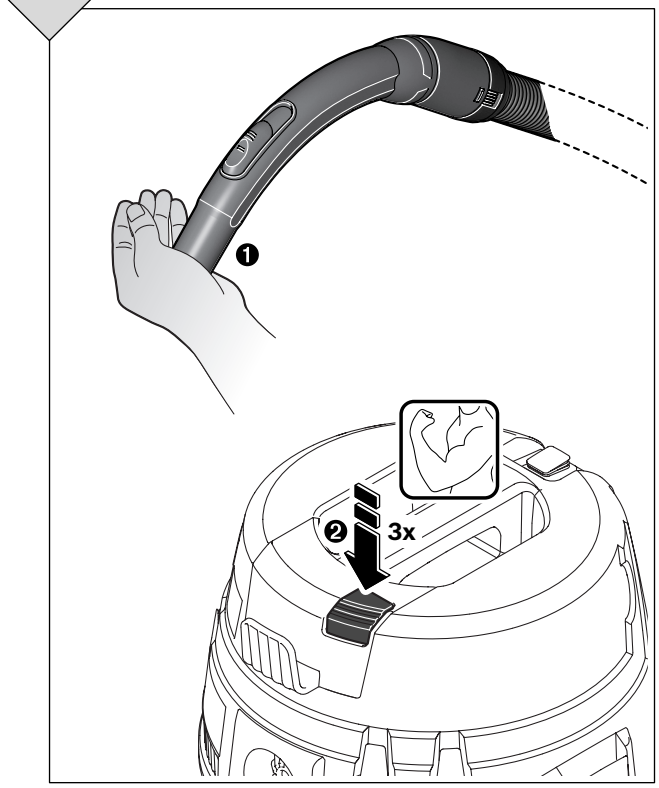

OBJ_BUCH-1321-001.book Page 177 Thursday, January 13, 2011 2:35 PM

13

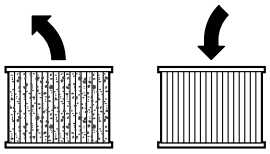

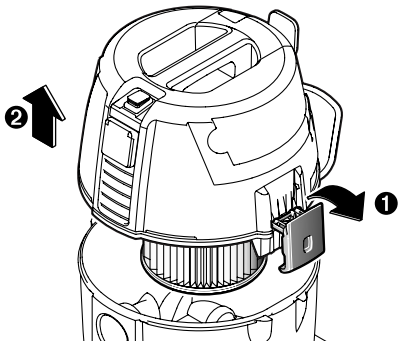

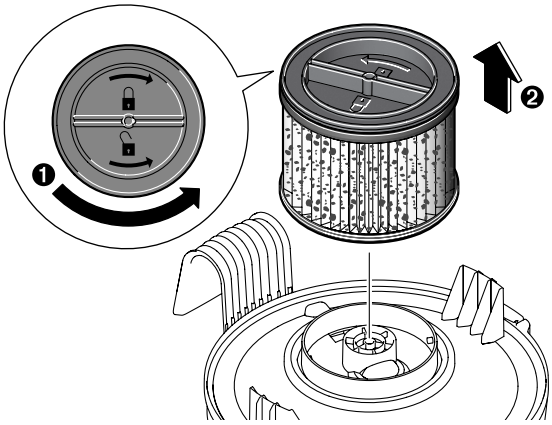

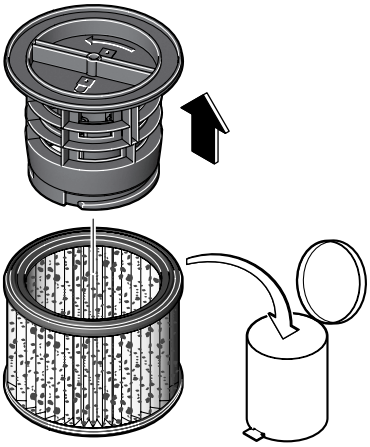

OBJ_BUCH-1321-001.book Page 178 Thursday, January 13, 2011 2:35 PM

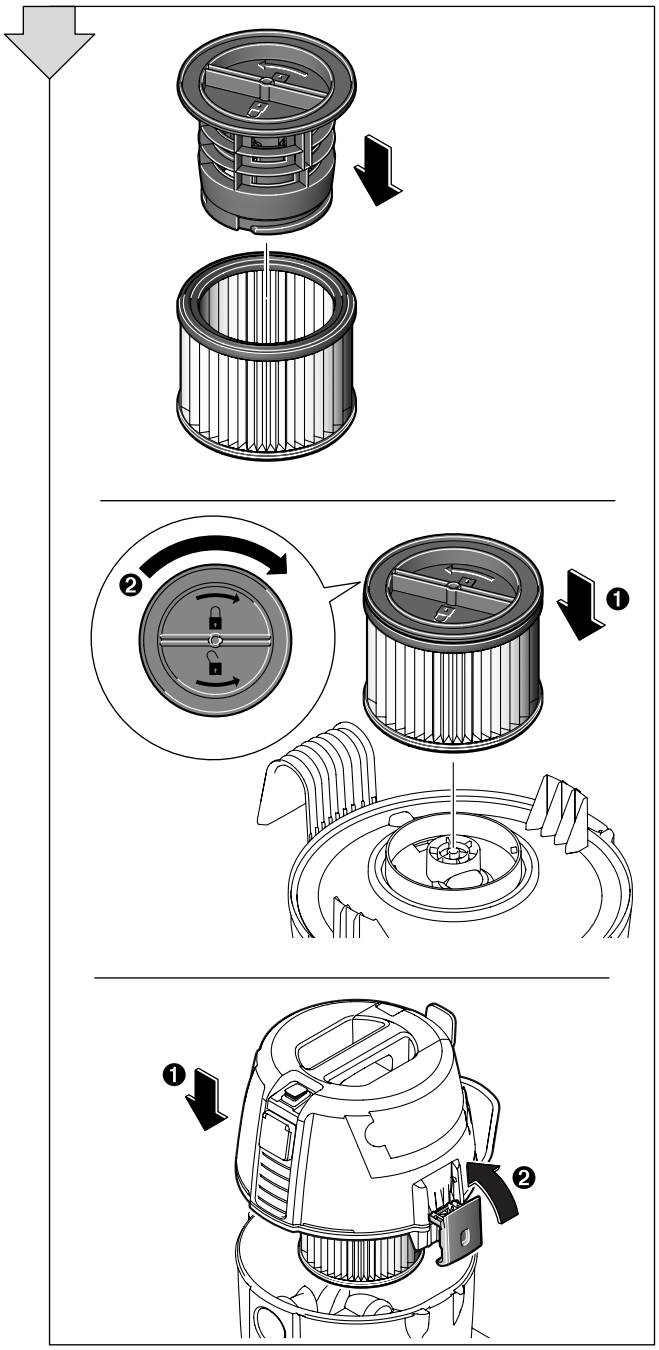

OBJ_BUCH-1321-001.book Page 179 Thursday, January 13, 2011 2:35 PM

14

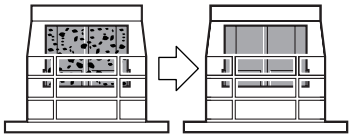

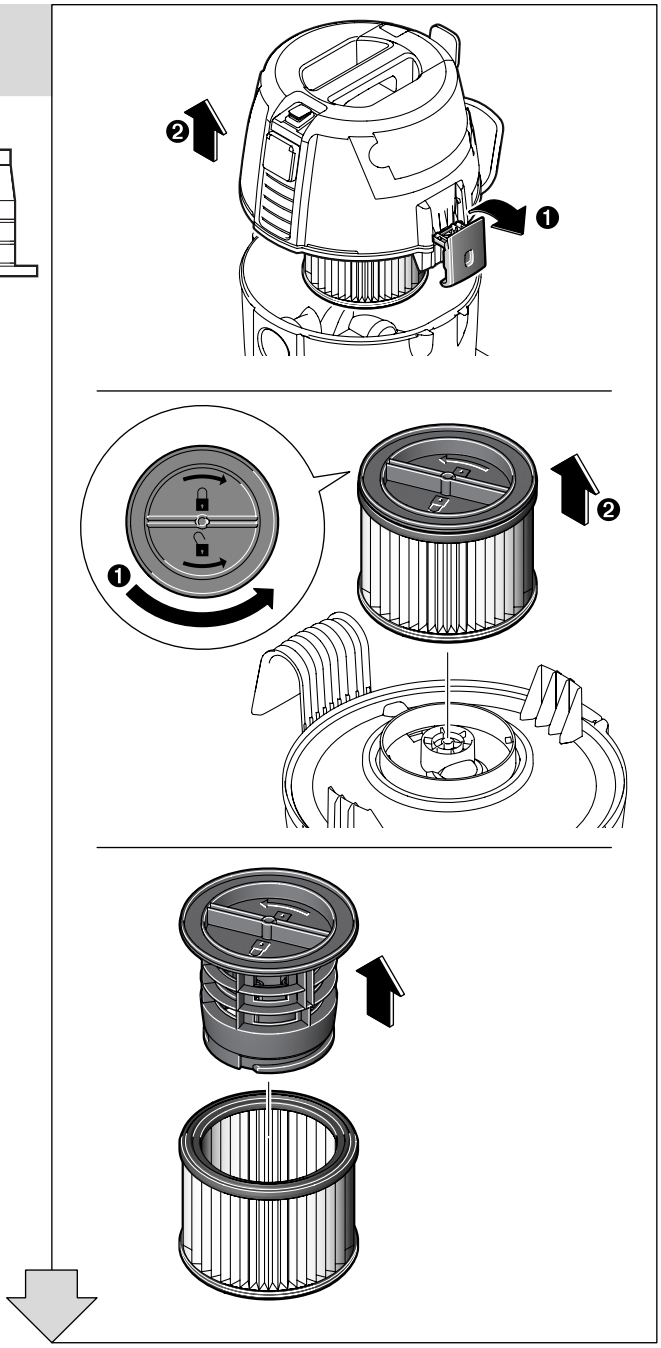

OBJ_BUCH-1321-001.book Page 180 Thursday, January 13, 2011 2:35 PM

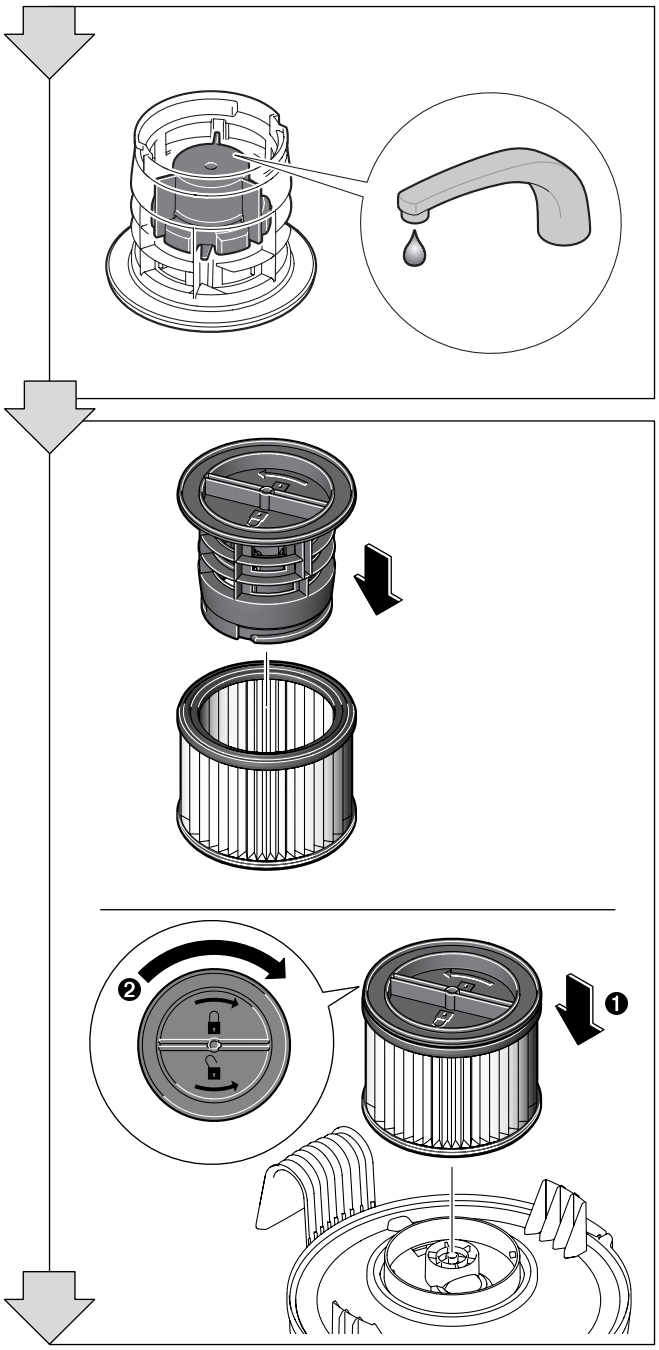

OBJ_BUCH-1321-001.book Page 181 Thursday, January 13, 2011 2:35 PM

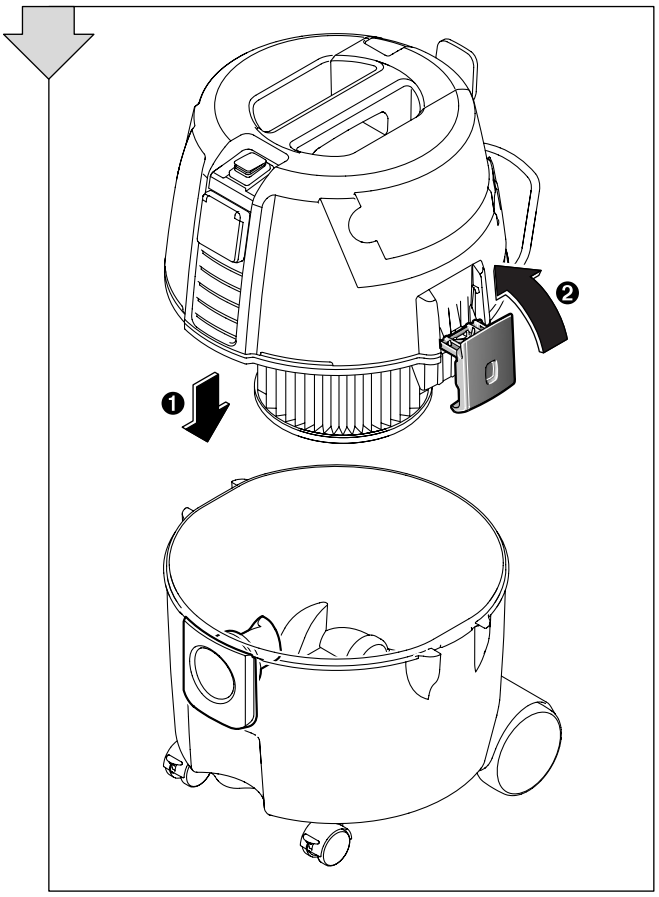
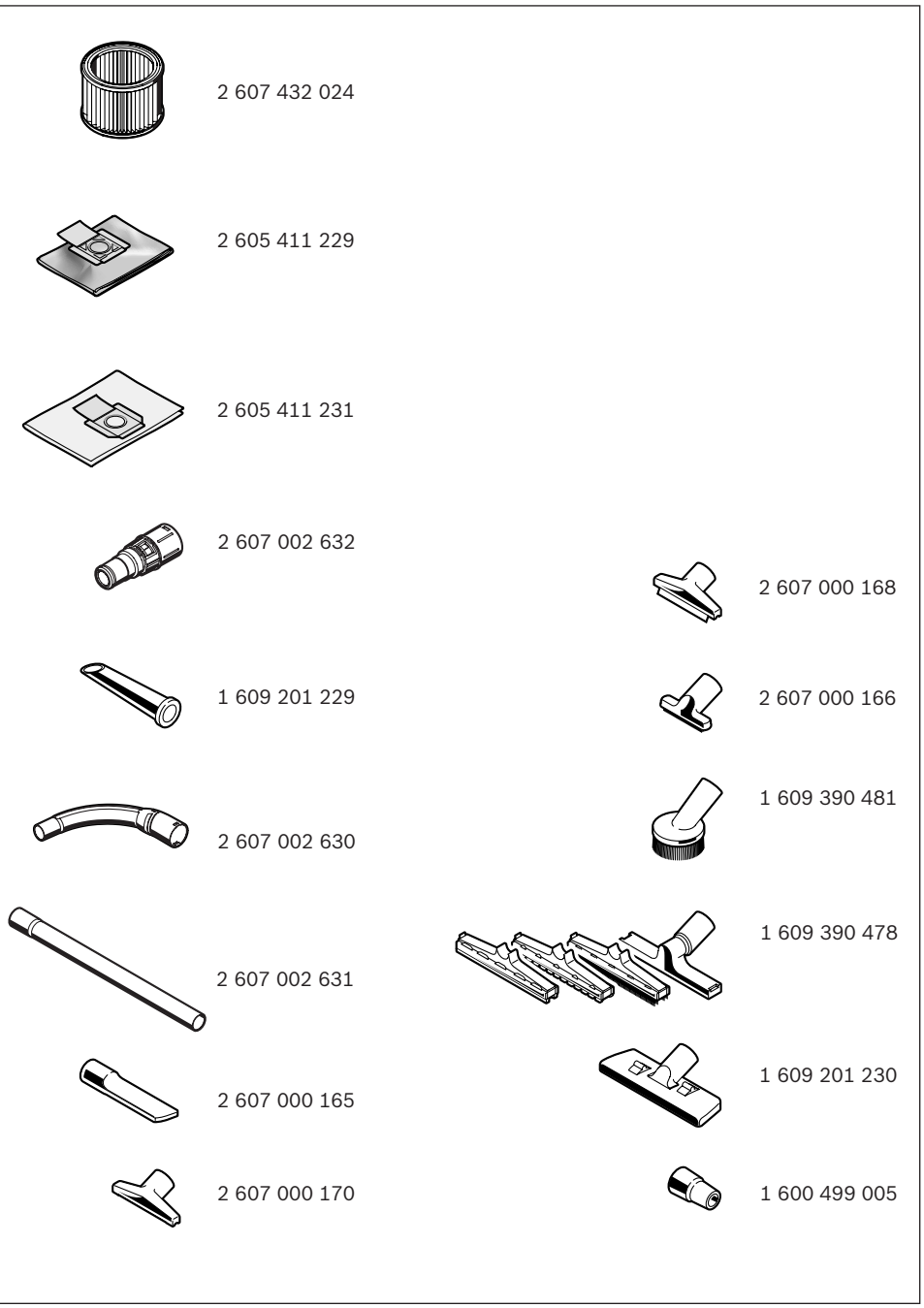
OBJ_BUCH-1321-001.book Page 182 Thursday, January 13, 2011 2:35 PM