Gyptone Kant E™ system
Monteringsanvisning

Design og teknikk

Produktbeskrivelse
Gyptone akustikkhimlinger med Kant E15 er ferdigmalte, demonterbare himlinger montert i et synlig profilsystem (T 15). Profilsystemets synlige overflate er 15 mm. Gyptone himlinger har mange bruksområder, som f.eks. skoler, kontorer og offentlige bygninger. Gyptone akustikkhimlinger med Kant E15 gir god adgang til installasjoner over himling. Gyptone himlingsplater med Kant E15 er perforerte eller uperforerte gipsplater i tykkelse 10 mm for 600 x 600 mm.

Nedpendlingshøyde
Min. og maks. nedpendlingshøyde med T-profilsystem, se side 4.

Overflater
Gyptone himlingsplater leveres ferdigmalt i farge NCS0500 med glansverdi 5-9, jfr. ISO 2813.

Senere malerarbeider skal utføres med korthåret rull. Platene må ikke sprøytemales da dette forringer lydabsorpsjonen vesentlig. Profilsystemet leveres i farge hvit (tett på RAL 9016 eller RAL 9003).

Profilsystem
Gyptone Kant E15 installeres i et Quick-Lock T15 profilsystem. Systemet er nedpendlet og det skal benyttes tilhørende stropper til monteringen. Gyptone Kant E15 skal monteres i h.t. denne monteringsanvisaningen og den generelle prosjektbeskrivelsen.

Brann
A2-s1, d0.

Belastning
Maks. punktbelastning for Gyptone himlingsplater (med maks. 2 mm nedbøyning) er 3 kg. Installasjoner med større belastninger enn 3 kg, skal festes i dekkekonstruksjonen over himlingen i egne oppheng. Maks. vekt jevnt fordelt på bæreprofiler er 5 kg/m med T15-profilsystem. Maks. punktbelastning på profilsystemet er 3 kg.

Formstabilitet
Gyptone Kant E15 monteres og anvendes i rom med en relativ luftfuktighet som ikke vedvarende overstiger 70 % eller temperaturer som overstiger 45°.

Vekt
Uperforerte Gyptone Kant E15 ca. 8 kg/m^2.
Perforerte Gyptone Kant E15 ca. 7 kg/m^2.

Rengjøring
Kan rengjøres med fuktig klut. Bruk alltid rene hansker under montering av Gyptone Kant E15.

Vedlikehold
Ved skader på kanter eller overflater, anbefales utskifting av himlingsplaten.

Gyproc SAINT-GOBAIN

Gyproc AS tar forbehold om eventuelle trykkfeil samt forbeholder seg retten til å gjøre sortiments- og produktekniske endringer uten forutgående varsel.

Gyptone Kant E™ system

Montering av profilsystem og Gyptone Kant E himlingsplater

Vi anbefaler at hele monteringsanvisningen leses før arbeidet påbegynnes.

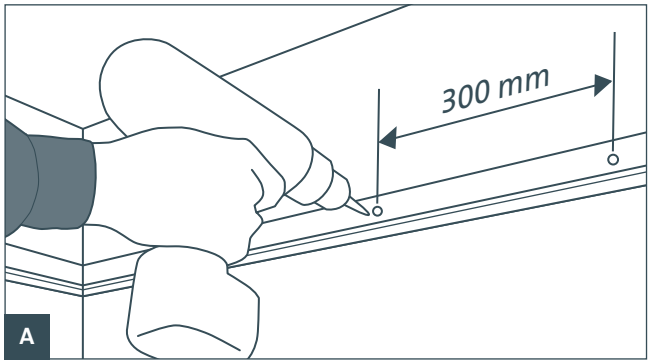

Kantlistens plassering merkes av med krittsnor/vater/laser og monteres med flathodet skruetype som passer til underlaget. Listen skal skrus på c 300 mm. Første skrue plasseres maks. 50 mm fra et hjørne eller en skjøt. Ikke bruk kantlister med lengder kortere enn 300 mm. I hjørner kappes listene i tett gjæring. Hvis underlaget er ujevnt monteres en tynn trelist bak kantlisten.

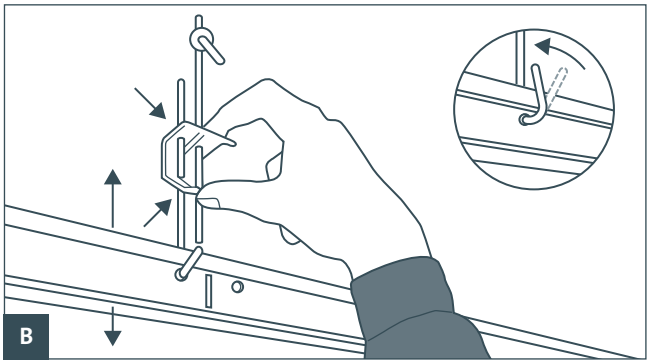

Bæreprofilens pendler monteres på c 1200 mm. Første bæreprofil monteres maks. 600 mm fra vegg. Første pendel plasseres maks. 400 mm fra vegg. Øvrige pendler på maks. c 1200 mm. Se illustrasjon på side 3. Pendelens krok klemmes sammen med tang.

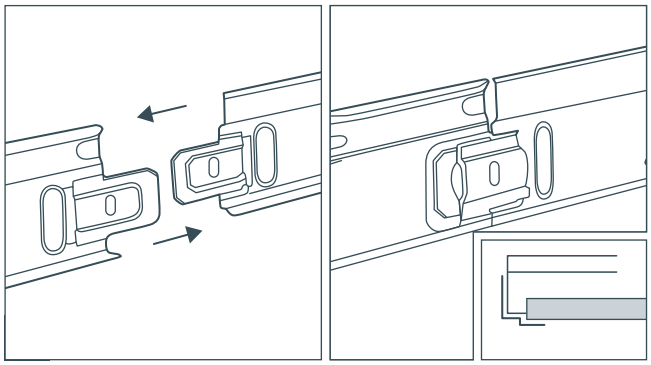

Ved skjøting av bæreprofiler skal endene presses i hverandre slik at bæreprofilene låses. Pendlene justeres slik at alle bæreprofiler er i samme høyde og ligger an på kantlisten.
Se illustrasjon nederst i høyre hjørne.

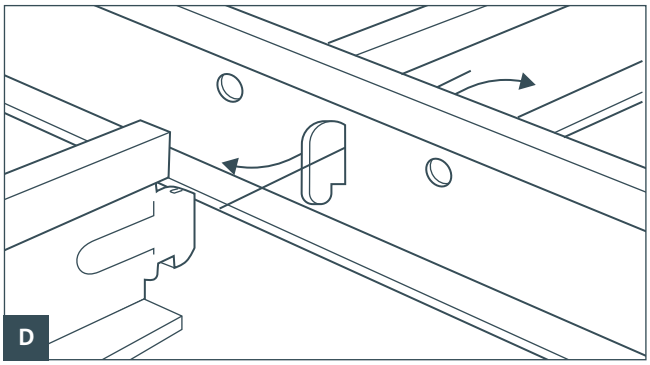

Ved montering av tverrprofiler plasseres kroken alltid i utstansingens høyre side, sett fra monteringssiden. Tverrprofilen monteres på c 600 mm. Se illustrasjon på side 3. De ytterste tverrprofilene mot vegg lengdetilpasses. Profilsystemet juseres til riktig høyde.

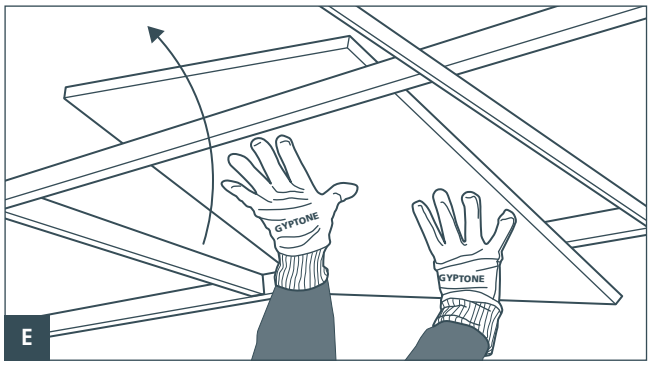

Ved montering av Gyptone-plater benyttes bomullshansker. Platene løftes opp diagonalt gjennom profilsystemet og legges på plass. NB! Alle Gyptone-plater er retningsbestemte (se retningsanvisning i pakken). Alle installasjonsarbeider bør være avsluttet før platene monteres.

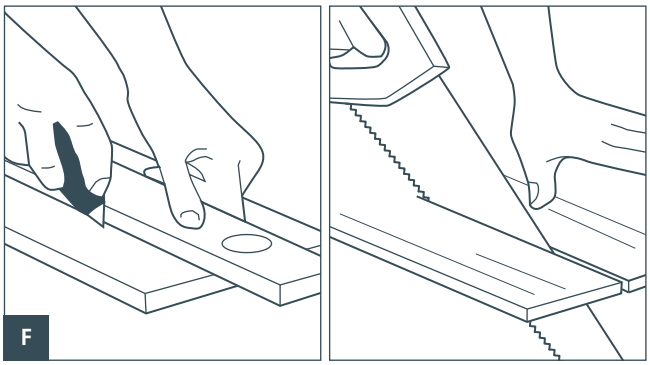

Tilpassing av plater (friser) mot vegg gjøres enten med kniv eller sag. Anvendes kniv kuttes først framsidekartongen, deretter knekkes platen og baksidekartongen kuttes. Ved saging gjøres snittet fra platens framside. Tilslutningsplater (friser) mot vegg bør kappes med maks. 5 mm undermål. For mer informasjon om friseløsninger, se www.gyptone.no

Gyptone Kant E™ system

Gyptone Kant E plater

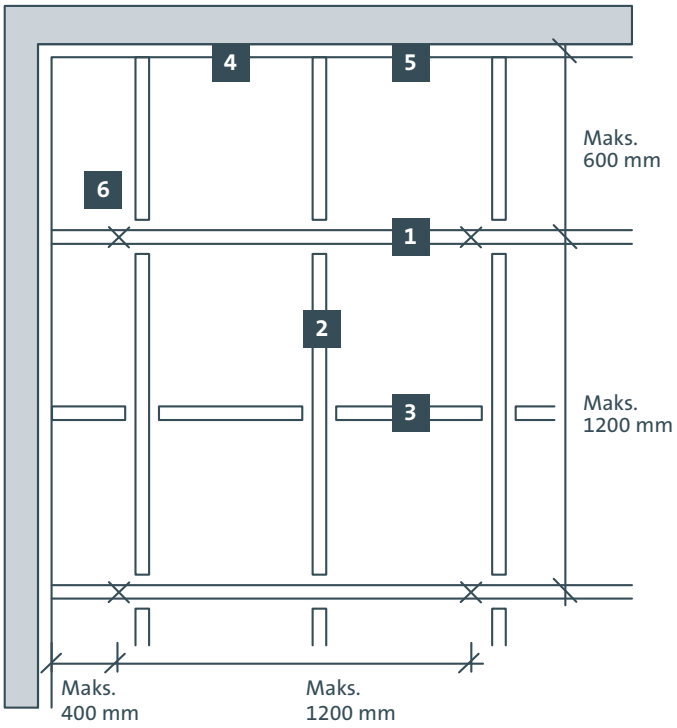

Profilsystem

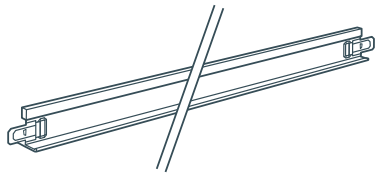

1 Bæreprofil
L: T-15 3000 mm
L: T-24 3600 mm

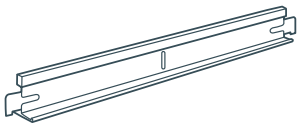

2 Tverrprofil
L: 1200 mm

3 Tverrprofil
L: 600 mm

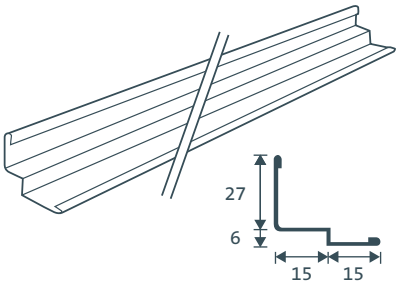

5 Skyggekantlist
L: 3000 mm

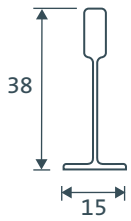

Dimensjoner på T15 profilsystem

6 Justerbare oppheng
for lengder mellom
90-1500 mm

Estimert forbruk ved montering av nedpendlet profilsystem

Produkt		Betegnelse T15	Lengde mm	c-avstand mm	Forbruk/m² 600 x 600 mm
1	Bæreprofil	4820181	3000/3600	1200	0,83 m
2	Tverrprofil	4820163	1200	600	1,67 m
3	Tverrprofil	4820161	600	1200	0,83 m
4	Skyggekantlist 27 x 6 + 15 x 15	4140017	3000	15x15	Etter oppmåling
6	Justerbare oppheng	-	-	1200	0,69 stk.

Gyptone Kant E™ system

Gyptone Kant E, Nedpendlingshøyde på profilsystem

For å sikre at platene kan monteres med letthet i profilsystemet, skal avstanden mellom profilsystemets underkant og overliggende bygningsdel være min. 100 mm.

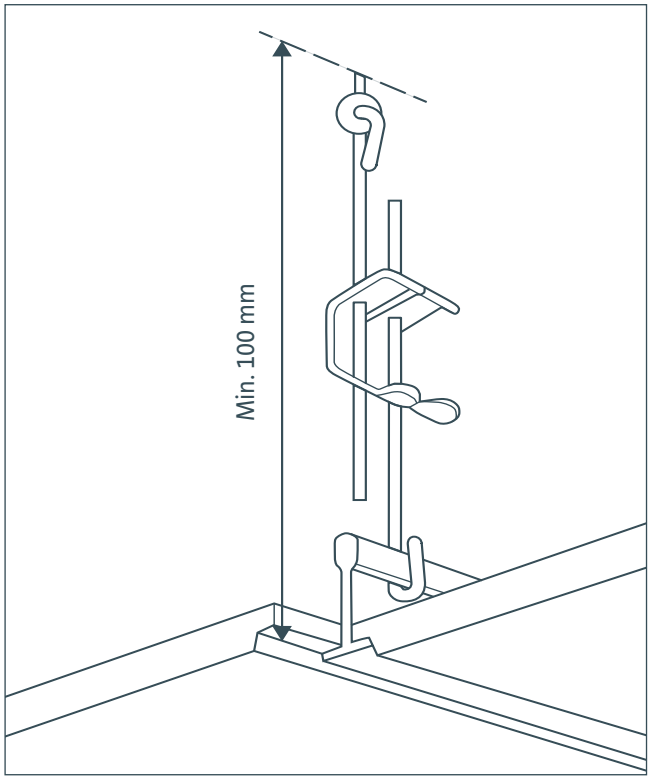

Gyptone Kant E, friseløsninger

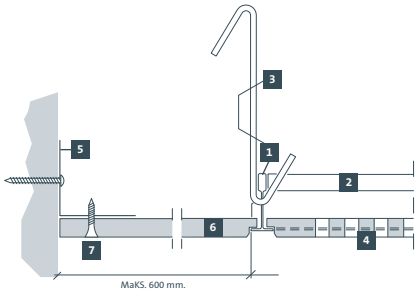

1. 15 mm Bæreprofil 4820181, på c 1200 mm.
2. 15 mm Tverrprofil 4820163, lengde 1200 mm, på c 600 mm.
3. Justerbare oppheng, på c 1200 mm.
4. Gyptone gipsbasert himlingsplate med Kant E15 (perforert/uperforert).
5. Hjørneprofil H50/50, montert på vegg på c 400 mm med flathodet skruetype.
6. 12,5 mm tilpasset gipsplate FP-13E (Med Kant E). (Skjøter understøttes av stålprofiler og sparkles/skrus).
7. Gyproc skrue QS 25, plassert på c 300 mm).

Les mer på www.gyptone.no

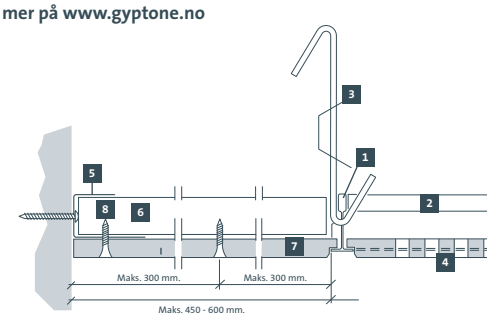

1. 15 mm Bæreprofil 4820181,på c 1200 mm.
2. 15 mm Tverrprofil 4820163, lengde 1200 mm, på c 600 mm.
3. Justerbare oppheng, på c 1200 mm.
4. Gyptone gipsbasert himlingsplate med Kant E15 (perforert/uperforert).
5. Kantskinne GK-C festet til vegg på c 400 mm. Bruk flathodet skruetype.
6. Tilpasset bæreprofil GK 1, på c maks. 400 mm.
7. 12,5 mm tilpasset frise FP-13E (Med Kant E). (Skjøter understøttes av stålprofiler og sparkles/skrus).
8. Gyproc skrue QS 25, plassert på c 300 mm.

Les mer på www.gyptone.no

T-profilsystem med justerbare oppheng

Høyden er målt uten Gyptone himlingsplater og uten å ta høyde for innfesting i dekke/takkonstruksjon. Avstanden er målt fra toppen av opphenget til undersiden av det malte profilsystemet.

T15 / T24	Justerbar 9-12	Min. høyde	100	mm	Maks. høyde	130	mm
T15 / T24	Justerbar 12-20	Min. høyde	130	mm	Maks. høyde	210	mm
T15 / T24	Justerbar 18-30	Min. høyde	190	mm	Maks. høyde	310	mm
T15 / T24	Justerbar 30-60	Min. høyde	310	mm	Maks. høyde	610	mm
T15 / T24	Justerbar 60-100	Min. høyde	610	mm	Maks. høyde	1010	mm
T15 / T24	Justerbar 100-125	Min. høyde	1010	mm	Maks. høyde	1260	mm
T15 / T24	Justerbar 125-150	Min. høyde	1260	mm	Maks. høyde	1510	mm

Gyptone Kant E™ system

Gyptone Kant E – Gode råd

Hjørner med skyggekantlist

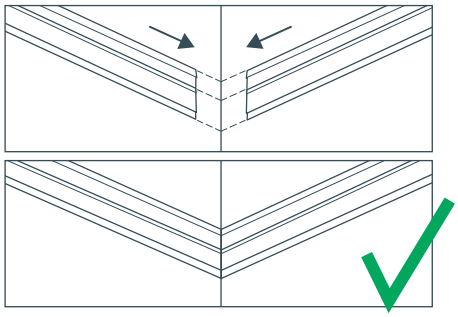

Gjæreskjøt

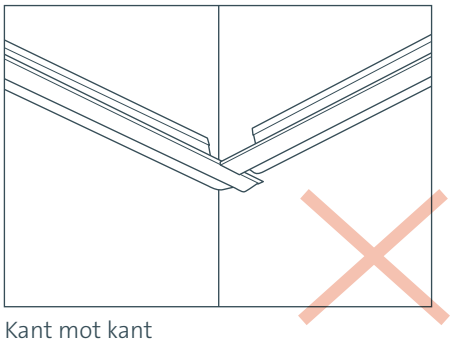

Kant mot kant

Slik fjerner du emballasjen uten å skade himlingsplatene

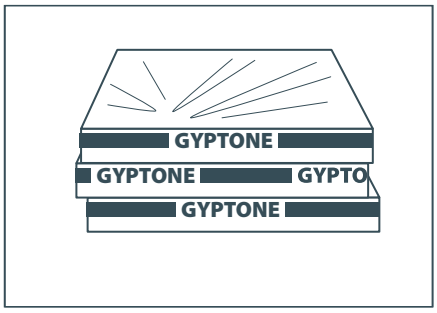

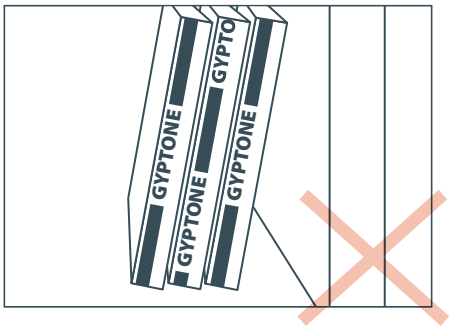

Slik håndterer du himlingsplatene på byggeplass

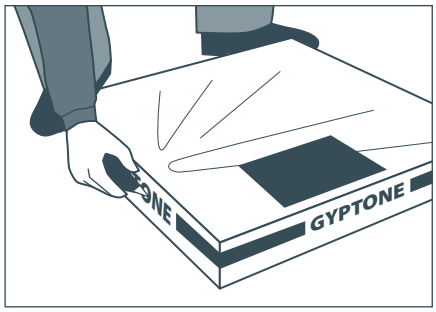

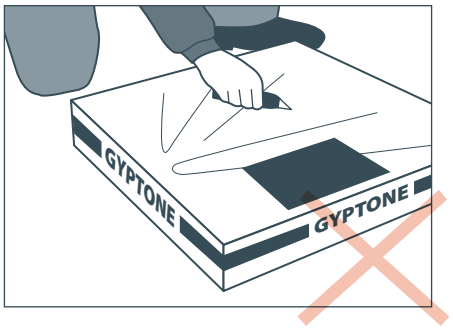

Gyptone Kant E™ system

Sjekkliste for montering av profilsystem og Gyptone Kant E himlingsplater

Vi anbefaler at hele monteringsanvisningen leses før arbeidet påbegynnes.

- ☐ Luftfuktigheten i rommet under montering/drift skal ikke overstige 70 %.
- ☐ Bruk kun API-profiler som profilsystem.
- ☐ Fest skyggekantlist til veggen med maks. 300 mm skrueavstand.
- ☐ For å oppnå en pen skjøt mellom skyggekantlistene i hjørner, bør listene alltid gjæres.
- ☐ Mål opp rommet og plasser opphengene i h.t. denne anvisningen og som beskrevet i prosjektbeskrivelsen.
- ☐ Skyv tverrprofilen på plass fra høyre side når den kobles sammen med bæreprofilen.
- ☐ Finjuster hele profilsystemet til samme nivå. Vi anbefaler å bruke laser.
- ☐ Vi anbefaler bruk av perforert gipsplate som frise for bedre akustisk absorpsjon (med unntak av Line 4).
- ☐ Se flere friseløsninger på www.gyptone.no
- ☐ Bruk alltid rene bomullshansker ved montering av Gyptone himlingsplater.
- ☐ Ta alltid høyde for retningen når himlingsplatene monteres (retningsmarkering på baksiden av himlingsplatene) for å unngå en mulig fargeforskjell på himlingsplatene.

Gyproc AS
Habornveien 59
1630 Gamle Fredrikstad
Tlf. 69 35 75 00
Faks. 69 35 75 01
e-post: gyprocno@gyproc.com
www.gyptone.no

Teknologisk institutt

NORSK AKKREDITERING MSYS 004

ISO 9001, ISO 14001 og OHSAS 18001
Godkjent overensstemmelse med styringssystemkravene i henhold til standardene for kvalitet, miljø, helse- og arbeidsmiljø for produksjon/leveranse av følgende produkter/tjenester: Utvikling, produksjon og markedsføring av gipsplater og gipsbaserte byggesystemer.