USER GUIDE

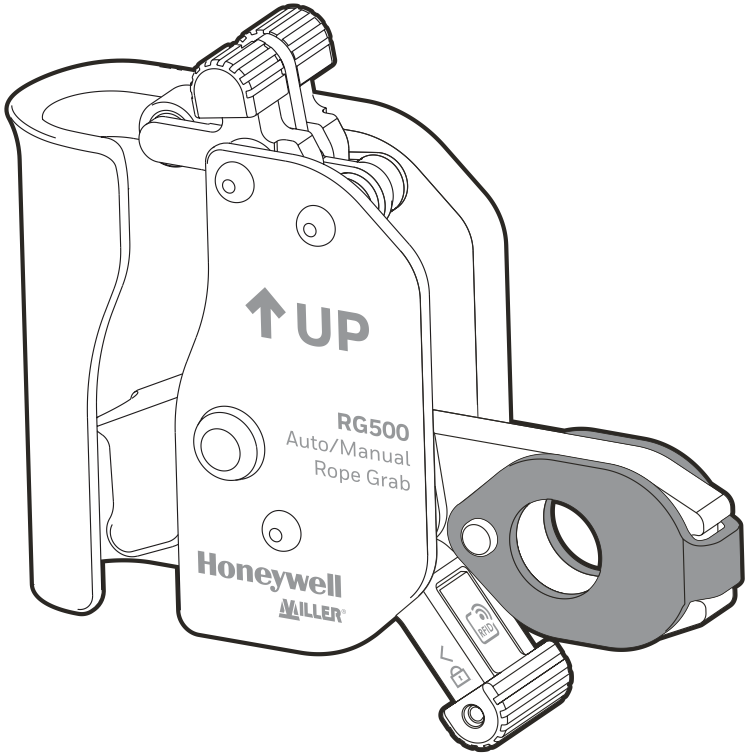

RG500

Auto/Manual Rope Grab

Honeywell
MILLER®

90026616 rev A

Source NOBB, 1/16/2026

I - LIST OF PRODUCTS CONCERNED

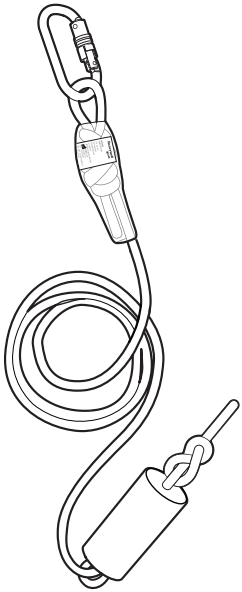

		1035951	1035950	1035949
			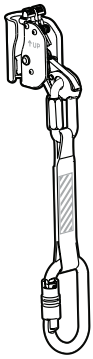	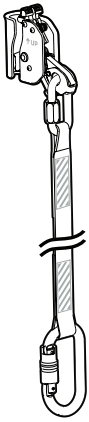
		RG500 Auto/Manual Rope Grab Ø 12mm without Lanyard extension without connector	RG500 Auto/Manual Rope Grab Ø 12mm with Lanyard extension 0,3m with screw karabiner CS20	RG500 Auto/Manual Rope Grab Ø 12mm with Lanyard extension 1m with screw karabiner CS20
RG500 ANCHORAGE LINE, Ø 12mm, with counterweight & karabiner	1035948 5m	✓	✓	✓
	1035947 10m	✓	✓	✓
	1035946 15m	✓	✓	✓
	1035945 20m	✓	✓	✓
	1035944 25m	✓	✓	✓
	1035943 30m	✓	✓	✓
	1035942 40m	✓	✓	✓
	1035941 50m	✓	✓	✓
RG500 ANCHORAGE LINE, Ø 12mm	1035940 200m	✓*	✓*	✓*
	1035939 xm	✓*	✓*	✓*

* Maximum allowed length of flexible anchor line is 50m.

II - PRODUCT DESCRIPTION

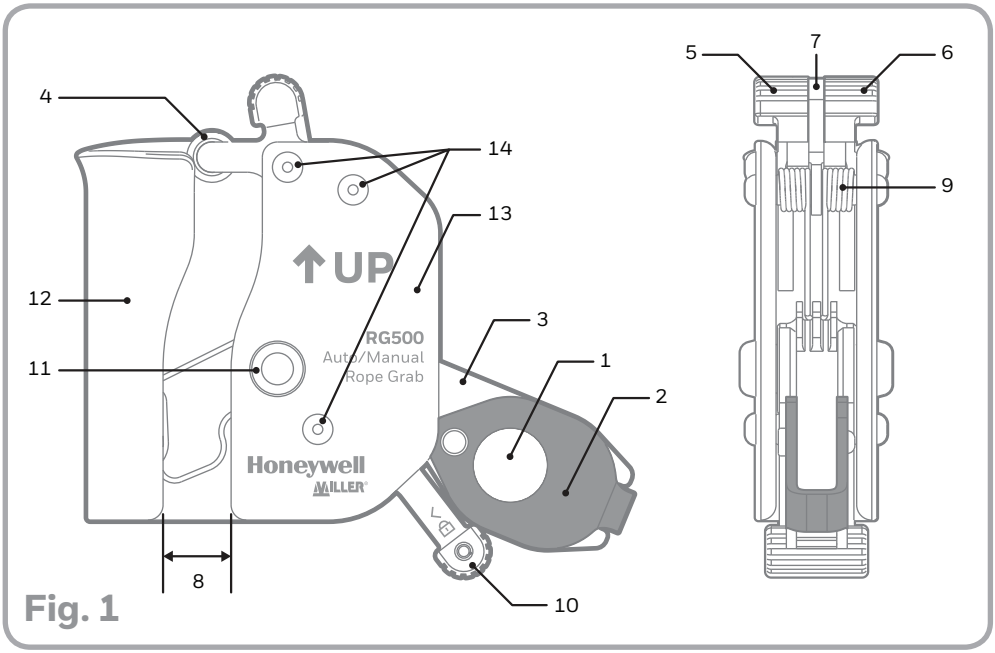

Fig. 1

Tab.2 - RG500 Auto/Manual Rope Grab - Part A	
ITEM	Description
1	Attachment hole (for karabiner)
2	Fall indicator
3	Braking lever
4	Roller
5	Opening lever - left
6	Opening lever - right
7	Divider
8	Slot for rope installation
9	Torsion Spring
10	Locking lever with RFID tag
11	Pivot
12	Back plate
13	Front plate
14	Stainless steel rivets
15	RFID Tag*

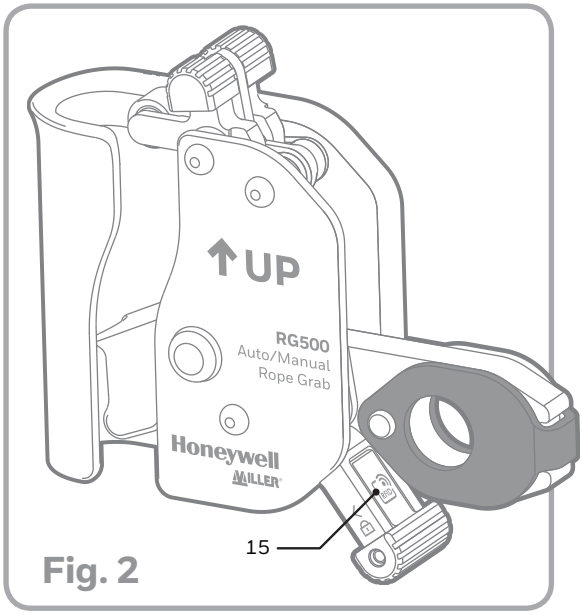

Fig. 2

*For further information about RFID tag see chapter 10

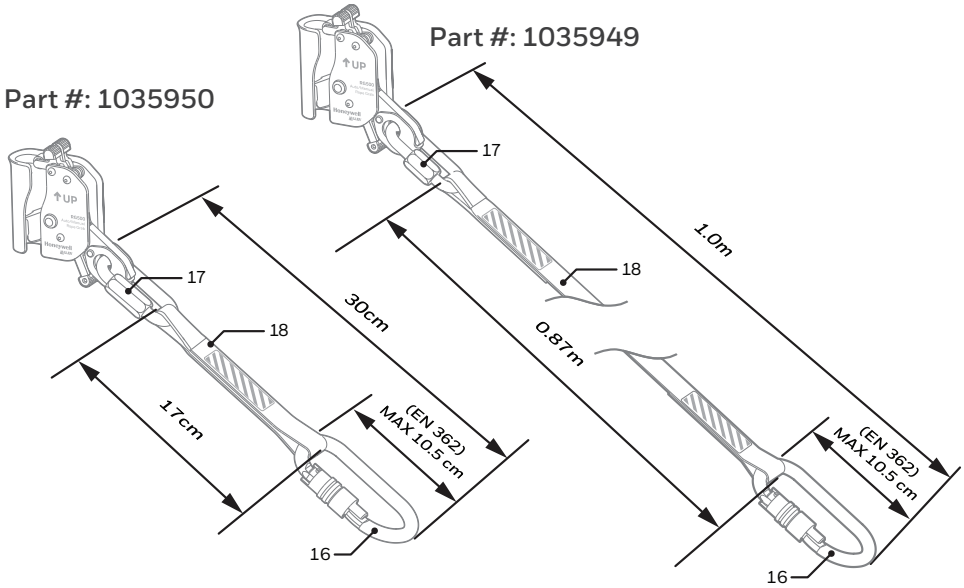

Fig. 3

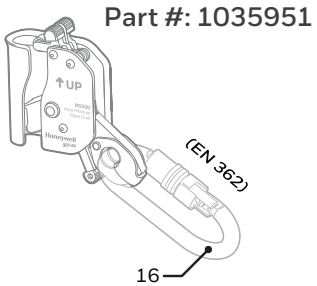

Tab.2 - RG500 Auto/Manual Rope Grab - Part B

ITEM	Description
16	Karabiner EN 362 class B
17	Maillon Rapide Normal
18	Webbing extension L 0.17m/0.87m
19	Ø 12mm PA/PES kernmantle rope
20	Counterweight

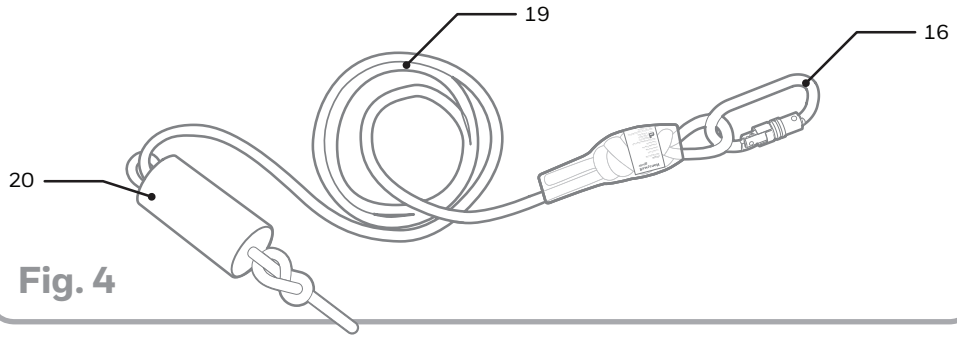

Fig. 4

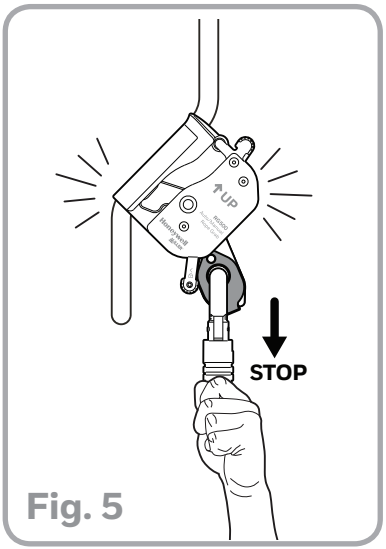

Fig. 5

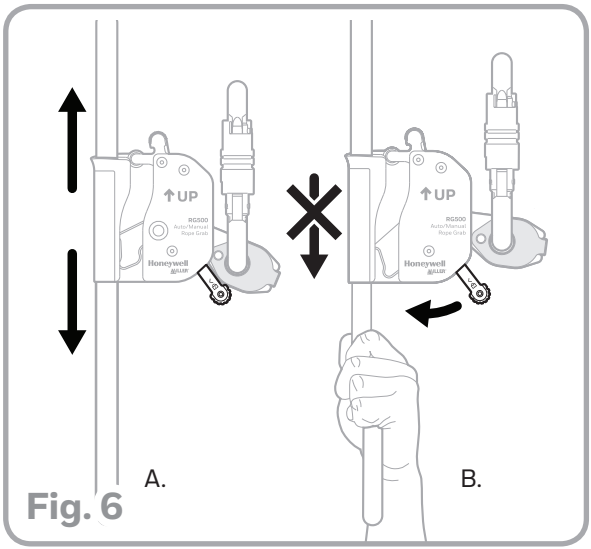

Fig. 6

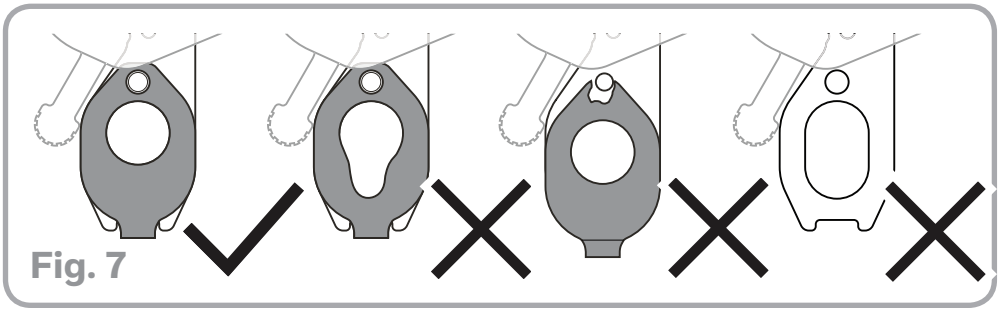

Fig. 7

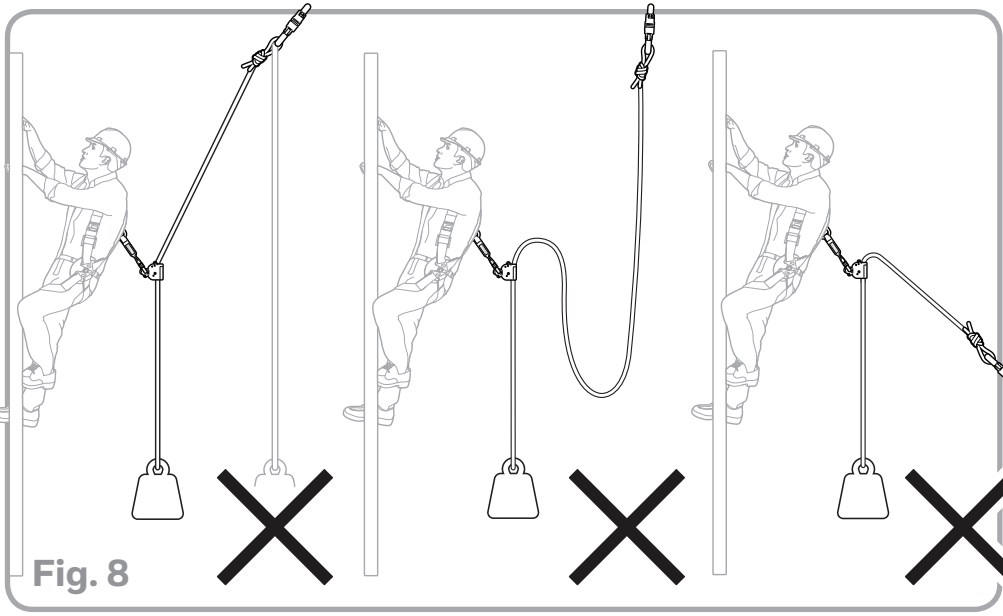

Fig. 8

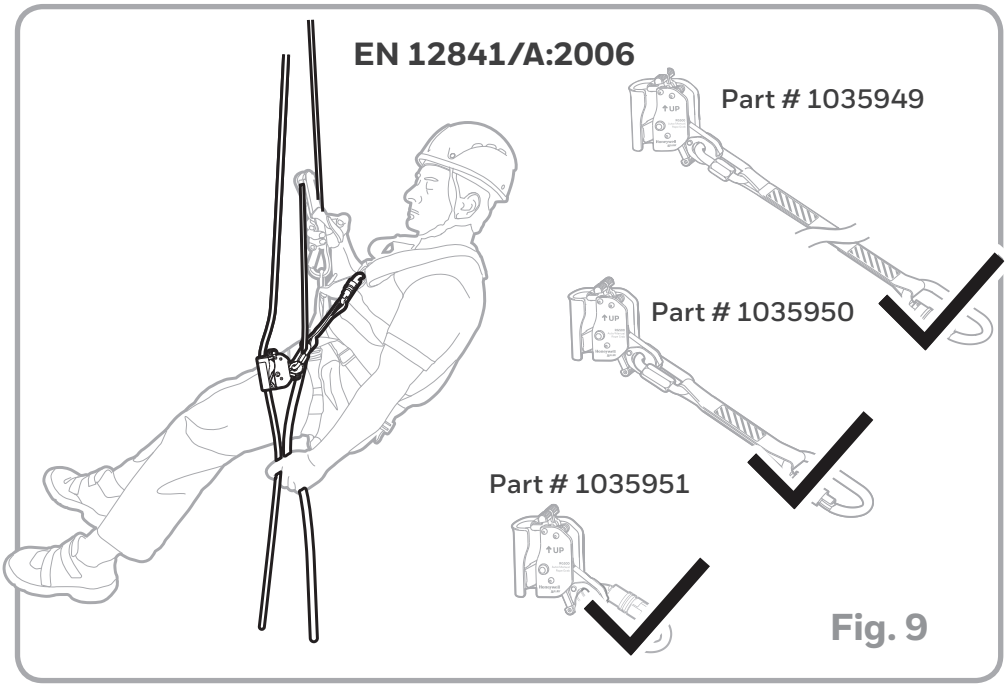
EN 12841/A:2006
Part # 1035949
Part # 1035950
Part # 1035951

Fig. 9

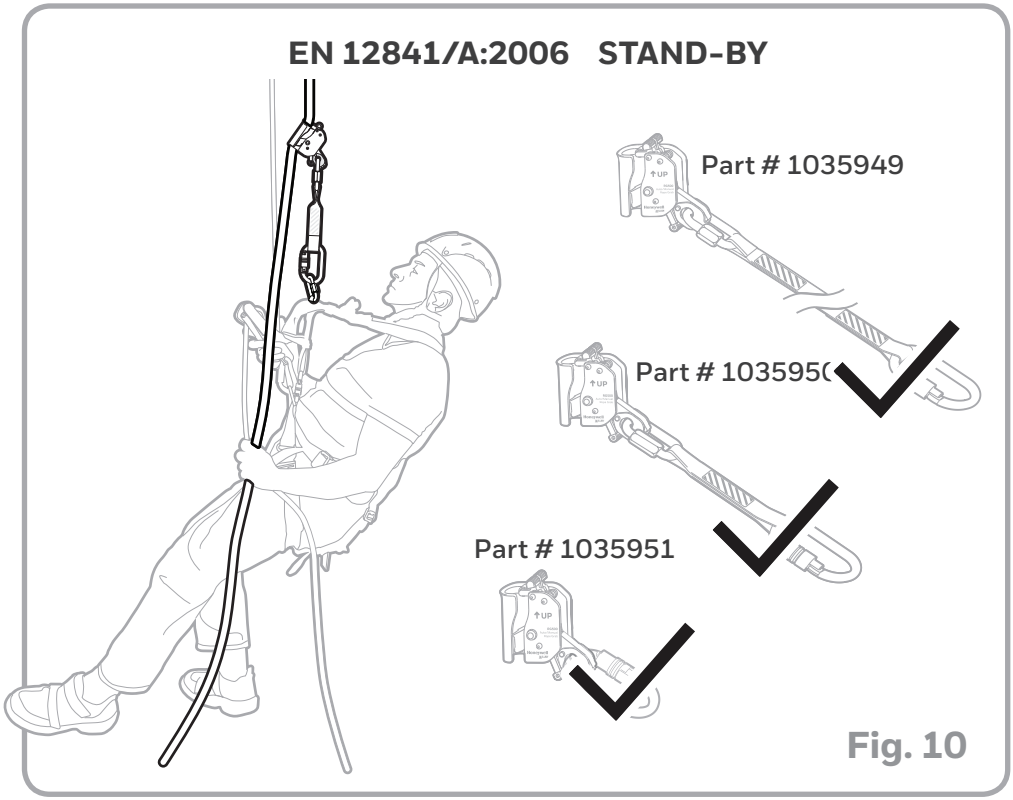
EN 12841/A:2006 STAND-BY
Part # 1035949
Part # 1035951

Fig. 10

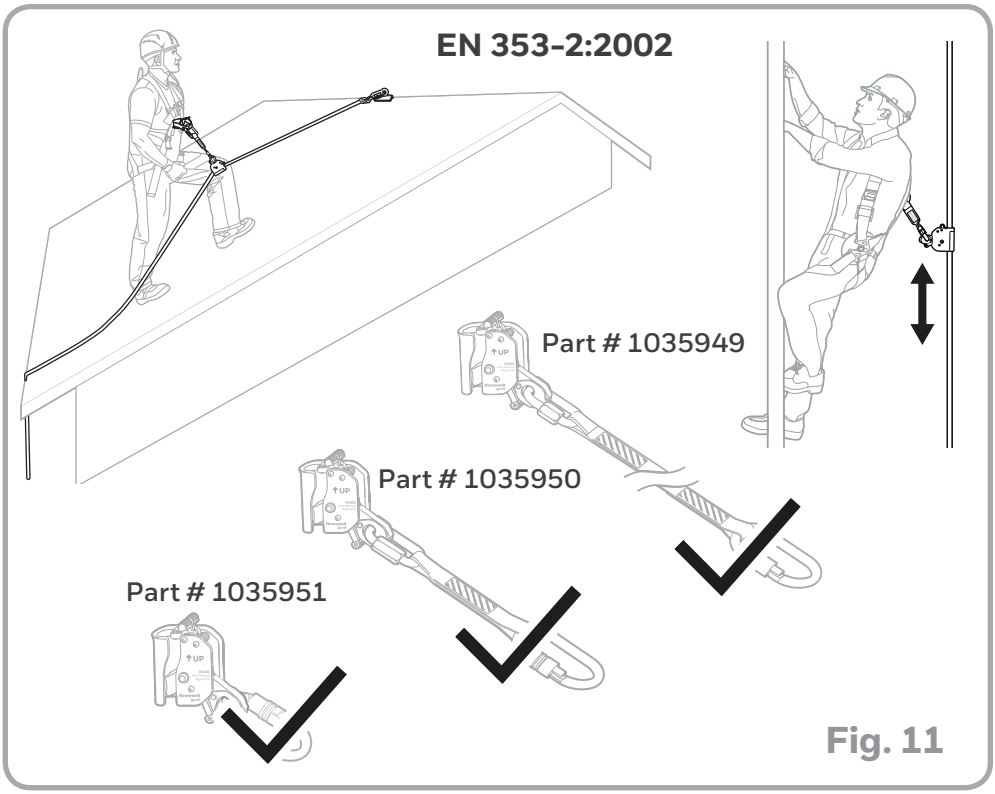
EN 353-2:2002
Part # 1035949
Part # 1035950
Part # 1035951

Fig. 11

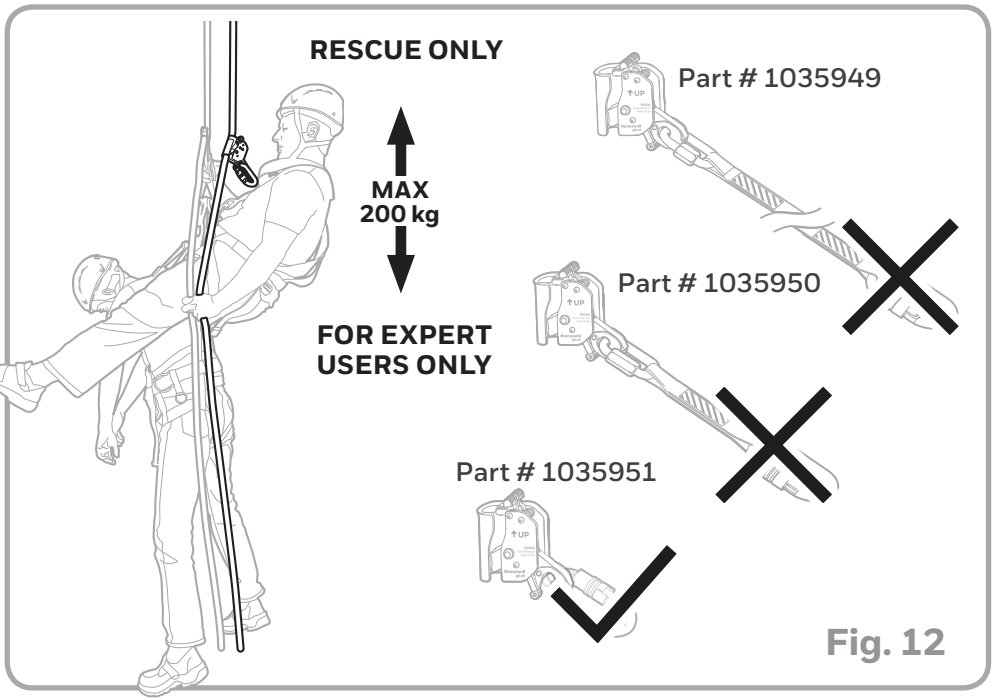
RESCUE ONLY
MAX
200 kg
FOR EXPERT
USERS ONLY
Part # 1035949
Part # 1035950
Part # 1035951

Fig. 12

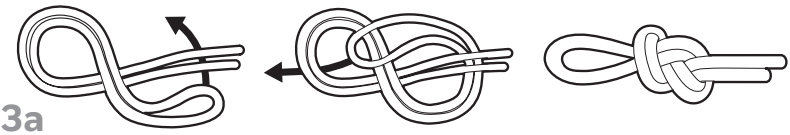

Fig. 13a

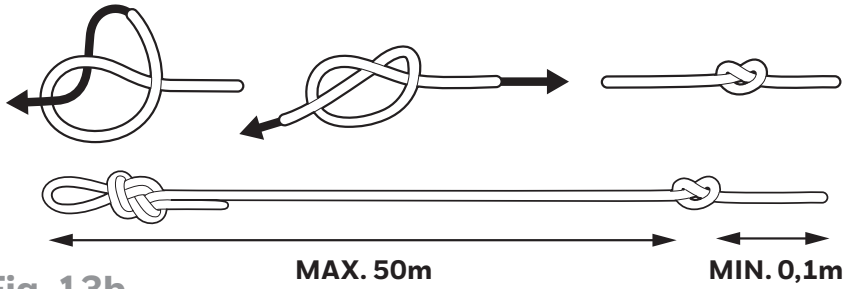

Fig. 13b

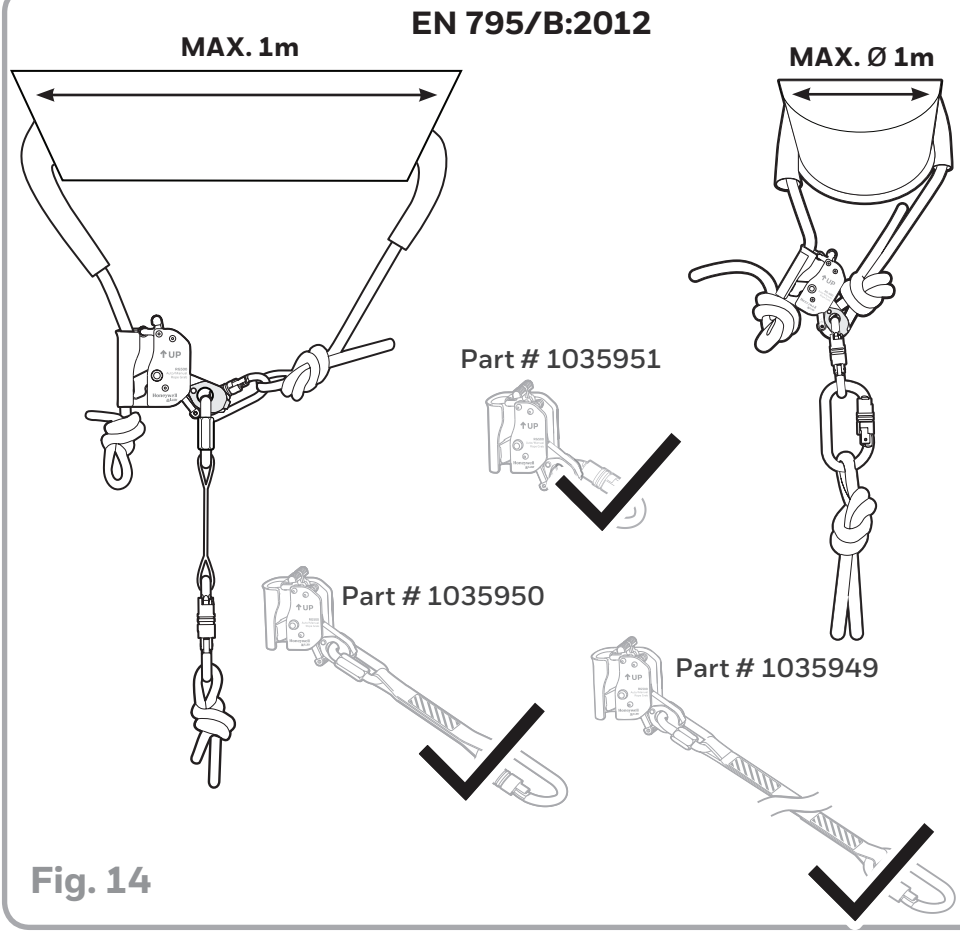

Fig. 14

EN 795/B:2012

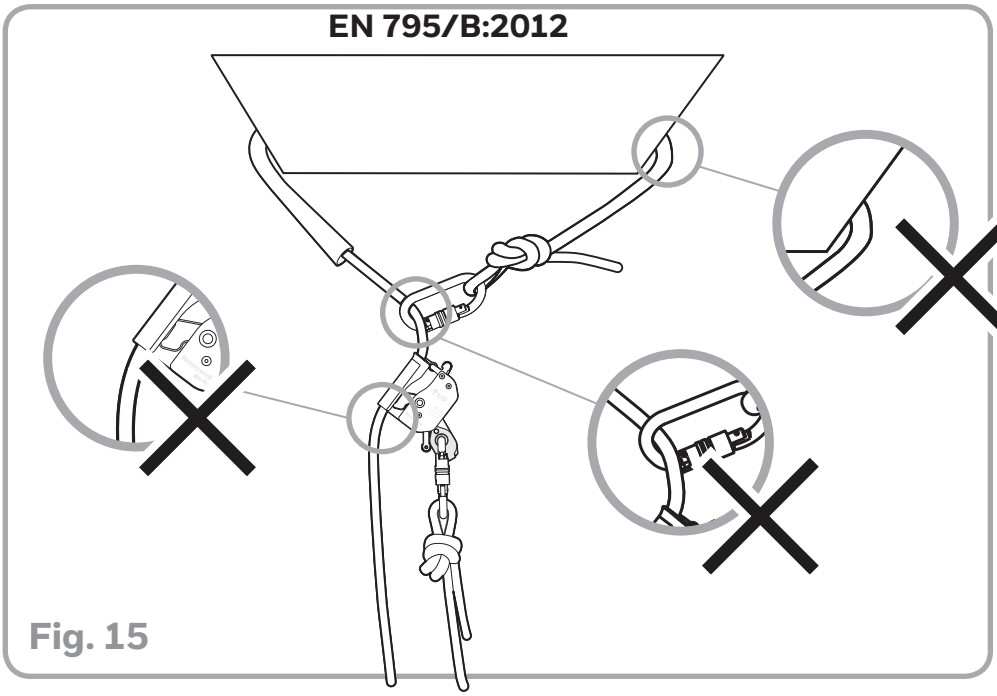

Fig. 15

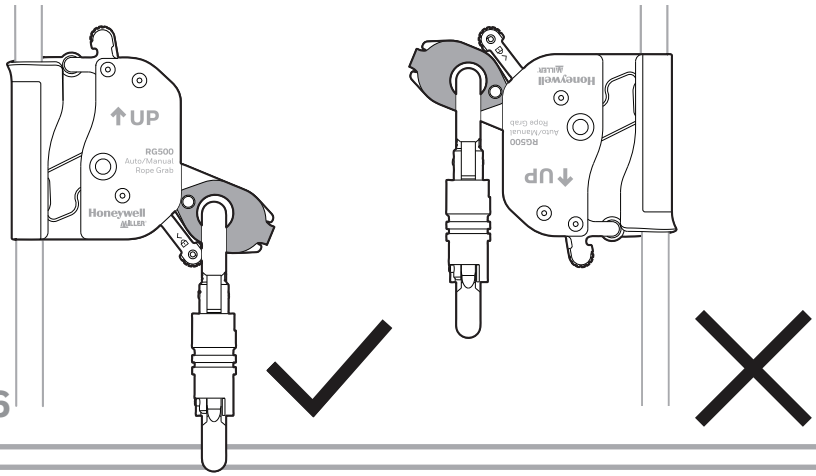

Fig. 16

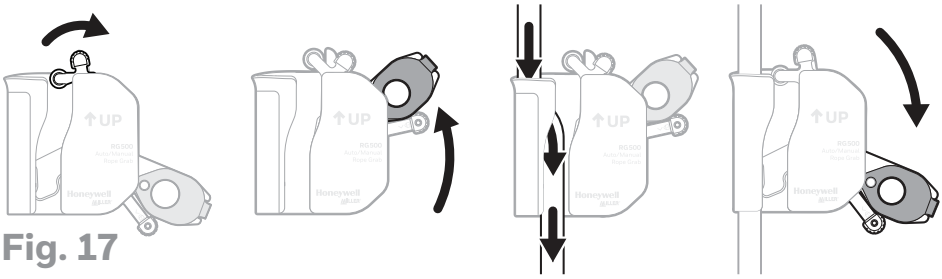

Fig. 17

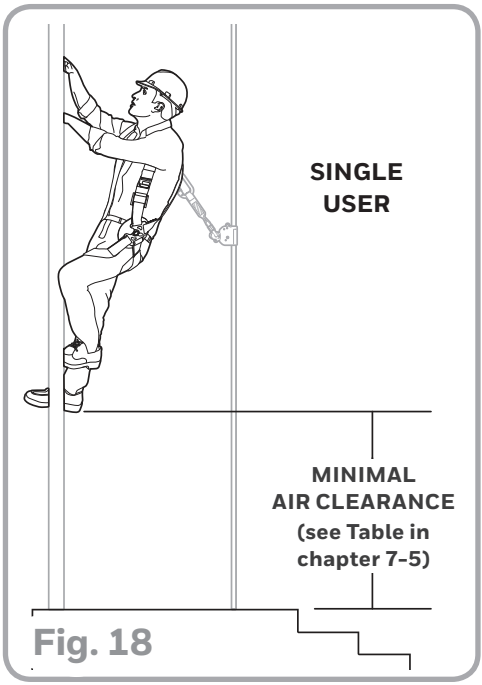
SINGLE
USER
MINIMAL
AIR CLEARANCE
(see Table in
chapter 7-5)

Fig. 18

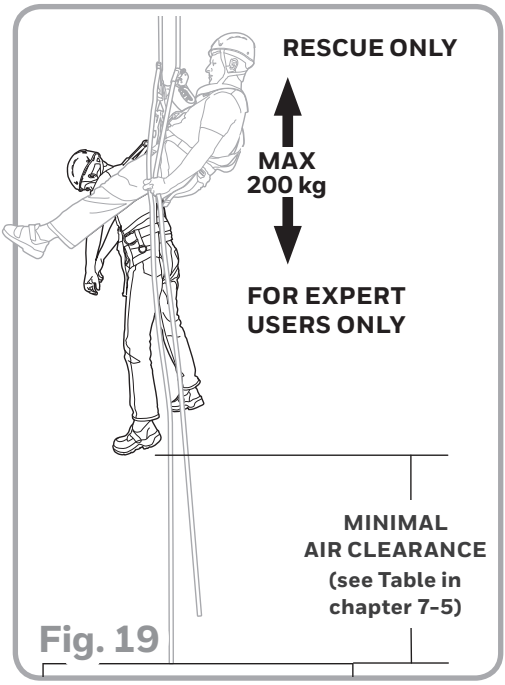
RESCUE ONLY
MAX
200 kg
FOR EXPERT
USERS ONLY
MINIMAL
AIR CLEARANCE
(see Table in
chapter 7-5)

Fig. 19

INDEX

EN	INSTRUCTIONS FOR USE	14
BG	ИНСТРУКЦИИ ЗА УПОТРЕБА	19
CS	NÁVOD K POUŽITÍ	24
DA	INSTRUKTIONER FOR ANVENDELSE	29
DE	GEBRAUCHSANWEISUNG	34
EL	**ΟΔΗΓΙΕΣ ΧΡΗΣΗΣ**	**39**
ES	INSTRUCCIONES DE USO	44
ET	KASUTUSJUHEND	49
FI	KÄYTTÖOHJEET	54
FR	MODE D'EMPLOI	59
HR	UPUTE ZA UPOTREBU	64
HU	HASZNÁLATI UTASÍTÁS	69
IT	ISTRUZIONI PER L'USO	74
LT	NAUDOJIMO INSTRUKCIJOS	79
LV	LIETOŠANAS INSTRUKCIJAS	84

NL	GEBRUIKSAANWIJZING	89
NO	BRUKANVISNING	94
PL	INSTRUKCJA OBSŁUGI	99
PT	INSTRUÇÕES DE UTILIZAÇÃO	104
RO	INSTRUCȚIUNI DE UTILIZARE	109
RU	ИНСТРУКЦИИ ПО ЭКСПЛУАТАЦИИ	114
SK	NÁVOD NA POUŽITIE	119
SL	NAVODILA ZA UPORABO	124
SV	INSTRUKTIONER FÖR ANVÄNDNING	129
TR	KULLANIM ALİMATLARI	134
	III - PRODUCT MARKING	139
	IV - IDENTIFICATION SHEET	146
	V - INSPECTION SHEET	148
	CONFORMITY EU 2016/425:	150
	EU DECLARATION OF CONFORMITY:	151

EN

INSTRUCTIONS FOR USE
RG500 AUTO/MANUAL ROPE GRAB

Personal Fall Protection Equipment
Conforms to the EN 353-2:2002, EN 12841/A:2006 & EN 795/B:2012 standards
& PPE Regulation (EU) 2016/425

1 - OVERVIEW

You have purchased our Class III personal protective equipment (PPE) for protection against risk of serious injury and fatality, and we thank you for placing your trust in. In order to ensure your complete satisfaction with this product, you must, **BEFORE EACH USE,** follow the instructions in this manual.
This manual covers the RG500 Auto/Manual Rope grab device for working at heights.
Working at heights is dangerous and can cause serious accidents and injuries. We remind you that you are personally liable in case of an accident, injury or fatality either to yourself or to a third party during or following use of one of our products.

⚠ **WARNING:**
We recommend you to read these instructions prior to each use. Additionally, the manufacturer or its representative assumes no liability for use, storage or maintenance performed in manner other than described in these instructions. Warranty cover provided under the product warranty is also subject to compliance with the manufacturer's instructions. Failure to comply will result in the warranty being voided. This warranty is given to only one purchaser of the product from the manufacturer, unless otherwise stipulated to the contrary by contractual provisions approved by the manufacturer.
IF THE PURCHASER IS NOT THE USER, HE MUST PASS ON THESE INSTRUCTIONS TO THE ACTUAL END USER. WHENEVER POSSIBLE, IT IS STRONGLY RECOMMENDED THAT PPE IS PERSONALLY ASSIGNED TO A SINGLE USER.
IF THE PRODUCT IS SOLD OUTSIDE THE FIRST COUNTRY OF DESTINATION, FOR THE SAFETY OF THE USER, THE DEALER MUST ENSURE THAT THE PRODUCT IS COMPLIANT WITH THE LAWS APPLICABLE IN THAT COUNTRY AND PROVIDE INSTRUCTIONS FOR THE PRODUCT IN THE APPROPRIATE LANGUAGE, COVERING ALL THE REQUIREMENTS OF **EN 353-2:2002, EN 12841/A:2006, EN 795/B:2012 & PPE Regulation (EU) 2016/425.**
PRODUCT COMPATIBILITY WITH OTHER PPE (HARNESSES, ANCHORS AND CONNECTING DEVICES):
ENSURE THAT THE PPE YOU HAVE PURCHASED IS COMPATIBLE WITH THE RECOMMENDATIONS OF OTHER FALL ARREST SYSTEM COMPONENTS AND THAT THEIR SAFETY FUNCTIONS DO NOT INTERFERE WITH ONE ANOTHER.
A **full body harness** must be the only appropriate device for holding the body. It must comply with **EN 361.**

1 – 1 LIST OF PRODUCTS CONCERNED (see Part I - LIST OF PRODUCT CONCERNED)

1 – 2 CONTACT

Honeywell Fall Protection France SAS
35-37, rue de la Bidauderie 18100, VIERZON CEDEX – FRANCE
Tél: (33) 02 48 52 40 40, Fax : (33) 02 48 71 04 97
IS.PPE.TECHSUPPORT.EUROPE@honeywell.com
00 800 33 44 28 03
www.honeywellsafety.com

1 – 3 PRODUCT DESCRIPTION (see Part II - PRODUCT DESCRIPTION)

2 - TRAINING

The use of our products is restricted to competent persons having undergone appropriate training (provided by an authorized person or organization) or under the supervision of a competent supervisor.
The completion of this training must be recorded by the issue of a course certificate showing the date, location, name and company of the training organization, the full name of the user, etc.
Make yourself familiar with this PPE and ensure you have fully understood how it works (see chapter 7 - USE).
Anyone performing work at heights should be in good physical condition. Certain medical conditions (medication, cardiovascular condition, etc.) may impair safety of the user during normal use of the PPE. If in doubt, check with your doctor.

3 - COMPLIANCE WITH THE EUROPEAN STANDARD

The RG500 Auto/Manual Rope Grab is in conformity with following legislation:
- EN 353-2:2002 Personal protective equipment against falls from a height – Part 2: Guided type fall arresters including a flexible anchor line. Including Optional conditioning to dust.
- EN 795/B:2012 - Personal protective equipment: Anchor devices
- EN 12841/A:2006 - Personal fall protection equipment - Rope access systems - Rope adjustment devices
- Edge tested PPE-R/11.075 version 1
- Tested with 140kg weight PPE-R/11.0622 version 1

PPE products have undergone standard examination with a notified body, certifying that all equipment and corresponding instructions duly comply with Regulation (EU) 2016/425.
This product must not be contaminated with oil or used in an oil environment.

4 - TRANSPORT AND STORAGE

Proper storage of your PPE will ensure better product longevity and ensure your safety. During transport and storage, make sure your PPE is placed away from heat sources, humidity, corrosive atmosphere, ultraviolet rays, etc. and prevent your PPE from any impact or excessive vibration.

5 - CLEANING

Proper care of your PPE will ensure longer life of the product and your safety. Be sure to adhere strictly to these guidelines:

- Clean with water and mild soap. Do not use any solvents or acid/alkaline containing cleansing agents under any circumstances.
- Allow to dry naturally in a well-ventilated area away from any open fire or other sources of heat.

6 - BEFORE USE

Before each use, carry out a thorough visual examination to ensure that the PPE as well as any other equipment with which it could be associated (connector, harness...) is complete. Make all necessary arrangements for emergency or any rescue operations to be conducted in total safety. In the event that your product is damaged, consult the manufacturer or the authorized agent. If you have any doubts regarding the safe condition of the product or if the product has been used to arrest a fall, it is essential for your personal safety that the PPE is withdrawn from service and sent to the manufacturer or a qualified repair centre for checking or disposal. Following examination, the centre will either deliver or refuse a written authorization to reuse the PPE. It is strictly forbidden to modify or repair a PPE yourself. Only the manufacturer or the repair centre is qualified to carry out repairs. If a complete system is supplied, it is prohibited to replace the components.

Before each use, check the condition of the mobile fall arrester and the flexible anchor line. Check the following points with care:

- Free movement of the brake lever and the spring returning the lever.
- Check the rope grab blocking function (Fig. 5)
- Check the rope grab locking function (Fig. 6)
- Check the condition of fall indicator on the braking lever (Fig.7).
- General appearance of the flexible anchor line; particularly, the extent of wear.
- Check the general appearance of the flexible anchor support; particularly, the extent of wear.
- Check for deterioration (tearing cracks, wear, burning, etc...).
- Correct operation of the carabiners
- Absence of signs of corrosion or deformation.

DO NOT USE THE DEVICE IF THE FALL INDICATOR IS CRACKED/DAMAGED OR MISSING (see Fig.7)!

7 - USE

The RG500 Auto/Manual Rope Grab is a fall arrester with a self-locking function and a guide facility to safely access building facades, frameworks, roofs, towers, etc. In the event of a fall, it will lock instantly on the rope (Fig. 9, 10, 11).

- The user's weight, attire and equipment, must not exceed 140 kg (see product marking).
- Activation of locking function, which prevents downward movement, is described in Fig.6B.
- Don't allow any slack in the rope and don't move above the flexible anchor point (Fig.8).
- Temperature limits for RG500 Auto/Manual Rope Grab are from -30 °C to +50 °C.
- **Do not use the product outside its limitations or for any other purpose than intended by the manufacturer.**

7A – EN 353-2:2002

- The RG500 Auto/Manual Rope Grab is a fall arrester with a self-locking function and a guide facility to safely access building facades, frameworks, roofs, towers, etc. (Fig. 11).
- In the event of a fall, it will lock instantly on the rope.

7B – EN 12841/A:2006

- For correct use of the RG500 Auto/Manual Rope Grab as safety line adjustment device see Fig.9 a Fig. 10.
- When the adjustable anchor line is loaded by the full weight of the user this becomes a working line and a safety line should be used in addition for optimum safety of the user.
- Any overload or dynamic loading on the rope adjustment device may damage the anchor line.
- If the adjustable anchor line is loaded by the full weight of the user this becomes a working line and must be used an addition safety line for optimum safety of the user.

7C – EN 795/B:2012

- The RG500 Auto/Manual Rope Grab can be used also as a temporary flexible anchor point (see Fig.14).
- Ensure sufficient strength of the anchor construction structure.
- Use figure-eight knot (see Fig.13a) under the rope grab for securing the device (see Fig.14).
- Always secure the device; do not connect karabiner to the free rope and protect from sharp edges (Fig.15).
- The anchor device is for use by one person only.
- When the anchor device is used as part of a fall arrest system, the user shall be equipped with a means of limiting the maximum dynamic forces exerted on the user during the arrest of a fall to a maximum of 6 kN.

- The maximum use load according to Fig.14 is 18kN.
- The maximum value of deflection of the anchor device and displacement of the anchor point that can occur in service is 0.3m.
- The anchor device should only be used as a personal fall protection equipment and not for lifting equipment

7D – RESCUE

- The RG500 Auto/Manual Rope Grab, **version 1035951 ONLY**, is also suitable for rescue operations (Fig.12), **maximum weight limit is 200kg - 2 persons.**
- Anchorage point used for rescue has to be compliant for multiple user (2 persons) CEN/TS 16415:2013.
- Maximum force for fall arresting will not exceed 6kN.
- For minimal air clearances see chapter 7-5 (column 200kg).
- FOR EXPERTS USERS ONLY!

7 – 1 CONNECTION

The RG500 Auto/Manual Rope Grab must be used with a fall arrest harness (conforming EN 361). It must never be used with a waist belt for work positioning. It must be connected to the harness EXCLUSIVELY using the karabiner (conforming EN 362 class B) oval shape (see Fig.3 - item 16). External length of this karabiner has to be 10.5 cm (see Fig.3). The length of the part linking rope grab to harness must not be modified (e.g. never add a miniature lanyard).

NEVER ADD AN ADDITIONAL LINKING ELEMENT BETWEEN THE KARABINER AND THE HARNESS.

7 – 2 INSTALLATION

Attach the end of the flexible anchor line with karabiner to secure and conform anchorage support. RG500 Auto/Manual Rope Grab can be only used with the supplied edge tested flexible anchor line of diameter 12mm. Never replace the flexible anchor line with any other type. Use the device in correct direction - see marking (Fig.16). Procedure how to install the flexible anchor line to the device is described in Fig.17. For the removing of flexible anchor line from the device use the same procedure.

7 – 3 ANCHORAGE POINT

To be used with anchorage devices conforming to EN 795 standard. Check that the anchorage point system:

- is compliant to EN795 or has a breaking strength higher than 12kN if it's a structural anchor or part of the structure (e.g. wall, post, steel beam...)
- anchorage point used for rescue has to be compliant for multiple user (2 persons) CEN/TS 16415:2013
- is situated above the operator (see Fig.8)
- vertical to the work surface (angle max ± 30°)
- best suits the anchoring system
- does not present sharp edge

7 – 4 HORIZONTAL USE

RG500 Auto/Manual Rope Grab has been successfully tested for horizontal use and possible simulated fall over an edge. A steel bar with a radius of 0.5 mm with no burs was used in these tests. Based on this test, the equipment is suitable for use over edges such as rolled steel profiles, wooden beams or clad, and rounded proof parapet.
The following must be considered for horizontal or oblique use where there is a risk of falling over an edge:

- If the risk assessment carried out before the start of work shows that the fall edge radius is smaller than 0.5 mm and/or burry edge, then precautions must be taken before commencing work to rule out the risk of falling over the edge or an edge protection should be mounted before the start of work or you should contact the manufacturer.
- The anchor point for the flexible flexible anchor line may not be below the user's stand level.
- The deflection at the edge (measured between the two legs of the fastener / flexible anchorage line) must be at least 90°.
- The partial system must always be used in such a way that there is no slack in the rope. The length may only be adjusted if the user is not moving in the direction of the fall edge.
- To prevent a pendulum fall, the working area and lateral movements from the median axis on both sides should be limited in each case to a max. of 1.50m. In other cases, no individual anchor points should be used but rather a Class C or D anchor device pursuant to EN 795:2012.
- Note: If the partial system is used with a type C anchor device pursuant to EN 795:2012 with a horizontal flexible anchorage line, the deflection of the anchor device must also be considered when determining the necessary clearance beneath the user. Pay attention to the details in the instructions of use of the anchor device.
- Note: After a fall over an edge there is a risk of injuries during capture if the falling person collides against parts of the building or the construction.
- Special rescue measures are to be stipulated and trained in the event of a fall over an edge.

7 – 5 MINIMUM WORKING HEIGHT

Before using RG500 Auto/Manual Rope Grab check a minimum space clearance below the user's feet as necessary, to prevent any collision with the structure or the ground (Fig. 18,19).
For allowed minimum clearance see the table below:

Designation EN	Reference	AIR CLEARANCE						
		for vertical use (m)				for horizontal use (m)		
		140 kg			200 kg	140 kg		
		1035951	1035950	1035949	1035951	1035951	1035950	1035949
RG500 Anchor Line 5m	1035948	2.1	3.2	4.8	3.5	5.1	6.2	7.8
RG500 Anchor Line 10m	1035947	2.3	3.4	5.0	3.7	5.3	5.4	8.0
RG500 Anchor Line 15m	1035946	2.4	3.5	5.1	3.9	5.4	5.5	8.1
RG500 Anchor Line 20m	1035945	2.5	3.6	5.2	4.1	5.5	6.6	8.2
RG500 Anchor Line 25m	1035944	2.6	3.7	5.3	4.3	5.6	6.7	8.3
RG500 Anchor Line 30m	1035943	2.7	3.8	5.4	4.5	5.7	6.8	8.4
RG500 Anchor Line 40m	1035942	2.9	4.0	5.6	5.0	5.9	7.0	8.6
RG500 Anchor Line 50m	1035941	3.1	4.2	5.8	5.5	6.1	7.2	8.8

MAXIMUM ALLOWED LENGTH OF THE ANCHORAGE LINE IS 50 METERS.
For lenghts not shown in the table above must be used the closest higher value; e.g. 27m flexible anchor line must use the same air clearance as the anchore line 30m (1035943).

7 – 6 SUPPLIED FLEXIBLE ANCHOR LINE

For flexible anchor lines, where is missing anchorage loop and karabiner (1035940 & 1035939) must be use the figure-eight knot (see Fig.13a) and karabiner (conforming EN 362). For lower end of flexible anchor line must be use simple knot with sufficient length (min 0.1m) of rope under this knot (see Fig.13b). Total length of this flexible anchorage line must not exceed 50 meters.

SUPPLIED FLEXIBLE ANCHOR LINE			
Diameter:	12mm	**Material:**	Polyamide and Polyester
Type:	Kernmantle rope	**Elongation:**	1.60%
Color:	Black with green pattern	**Abrasion resistance:**	98%
Number of Cores:	10	**Breaking strength:**	min 37kN
Number of Cops:	32	**Treatment:**	Anti UV
Number of threads:	12	**Edge tested:**	YES

8 - PERIODIC INSPECTION

This equipment must be inspected at least once a year. A competent person, properly trained and qualified, must inspect this equipment in compliance with these instructions and appropriate details of the inspection must be recorded. **At each periodic inspection, complete the form Appendix number V and attach a new inspection label with the next inspection date.** The frequency of examination shall be increased according to the applicable regulations.
Warranty is void if periodic inspections are not performed and tracked as described above.
If you detect any failure or damage to your product, or if you have any doubts regarding its safety, the PPE must be immediately withdrawn from service and returned to the manufacturer or an authorized service centre for inspection or disposal.

9 - LIFESPAN

The maximum life of PPE that is predominantly metal is evaluated as being unlimited but, however, this maximal life is reduced to 10 years after the date of manufacture for non-opening products. However, there are factors that can considerably reduce the strength of the product and shorten its life: incorrect storage, incorrect use, fall arrest, mechanical deformation, product fall from a height, wear, electric conductivity, contact with chemical products (acids and alkalis) or sharp edges, exposure to strong sources of heat > 60°C, UVs, abrasion, etc.

10 - RFID TAG

10 – 1 INTRODUCTION

This unit incorporates a RFID (Radio Frequency Identification) tag that can be used for asset tracking. The RFID allows for quick field inspections, and specifies information including model number, date of manufacture, inspection/lot number, length, and standards met. This information varies from model to model. In addition to the type of reader and the RFID tag, optimal RFID reading distance varies depending on the reader, tag orientation, and the material

10 – 2 RFID SPECIFICATION

- the RFID reader must be Ultra High Frequency (UHF)
- RFID Operating frequency in the range 860-960 MHz
- RF Air Protocol: EPC CLASS 1 GEN 2; ISO18000-6C

10 – 3 LIST OF PRODUCTS AND POSITION OF THE RFID TAG (see TAb 1)

Products which cannot be tagged with RFID label contain 2D bar codes instead for reading the Unique Identification Number (UID).

10 – 4 USE/OPERATION

The Personel Protective Equipment (PPE) you have just received, is equipped with a RFID tag containing unique identification number in form of Electronic Product Code (EPC). With this unique number, you can find product related information in Safety Suite software. Please follow the link below for more information on Safety Suite.

https://www.honeywellaidc.com/solutions/connected-worker/safety-suite

10 – 5 RECOMMENDATIONS

After cleaning your PPE, please scan your RFID tag to verify that it has not been damaged.

11 - ENVIROMENTAL PROTECTION

The WEEE Symbol indicates that this product may not be treated as household waste. By ensuring this product is disposed of correctly, you will help protect the environment. For more detailed information about recycling this product, please contact your local authority, your household/industrial waste disposal service provider or the point of sale of the product.

General information	
Standards	EN 353-2:2002; EN 12841/A:2006; EN 795/B:2012
Max. number of users	1 (max 2 persons for rescue)
Max. weight load limit	140 kg
Max weight load limit for rescue	200 kg (2 persons)
Dimensions	112 mm x 90 mm x 30 mm (without connectors)
Weight of device	360 g (without connectors)
Operating temperature	-30°C to +50°C

PLEASE BE AWARE THAT THE END USER IS PROHIBITED FROM CHANGING, REPAIRING OR MODIFYING ANY PART OF THE RG500 AUTO/MANUAL ROPE GRAB SYSTEM.

BG

ИНСТРУКЦИИ ЗА УПОТРЕБА

АВТОМАТИЧНОТО/РЪЧНО СПИРАЧНО УСТРОЙСТВО RG500

Лични предпазни средства срещу падане
Съответства на стандарт EN 353-2:2002, EN 12481/B:2006 и EN 795/B:2012, и на Регламент (ЕС) 2016/425 относно личните предпазни средства

1 - ОБЩ ПРЕГЛЕД

Купили сте нашите лични предпазни средства (ЛПС) от клас III за защита срещу опасност от сериозни наранявания и смъртни случаи и ние Ви благодарим за доверието. За да осигурите пълното си удовлетворение от този продукт, трябва, **ПРЕДИ ВСЯКО ИЗПОЛЗВАНЕ**, да следвате указанията в това ръководство.
Това ръководство обхваща устройството за автоматичното/ръчно спирачно устройство RG500 за работа на височина.
Работата на височини е опасна и може да доведе до сериозни злополуки и наранявания. Напомняме Ви, че носите лична отговорност в случай на злополука, нараняване или смърт, причинени или на себе си, или на трета страна по време или след използване на някой от нашите продукти.

⚠ **ПРЕДУПРЕЖДЕНИЕ**:
Препоръчваме Ви да прочитате тези указания преди всяка употреба. Освен това производителят или неговият представител не поемат отговорност за използване, съхранение или поддръжка, извършени по начин, различен от описания в настоящите инструкции.
Гаранционното покритие, предоставено в рамките на гаранцията на продукта, също е предмет на спазването на инструкциите на производителя. Неспазването ще доведе до анулиране на гаранцията. Тази гаранция се дава само на един купувач на продукта от производителя, освен ако не е предвидено друго в договорните разпоредби, одобрени от производителя.
АКО КУПУВАЧЪТ НЕ Е ПОТРЕБИТЕЛЯТ, ТРЯБВА ДА ПРЕДАДЕ ТЕЗИ ИНСТРУКЦИИ НА КРАЙНИЯ ПОТРЕБИТЕЛ. КОГАТО ВЪЗМОЖНО, Е СИЛНО ПРЕПОРЪЧИТЕЛНО ТОВА ЛПС ДА Е ЛИЧНО ПРЕДОСТАВЕНО САМО НА ЕДИН ПОТРЕБИТЕЛ.
Ако продуктът се продава извън първата страна на местоназначение, за безопасността на потребителя търговецът трябва да гарантира, че продуктът е в съответствие със законите, приложими в тази държава, и да предостави инструкции за продукта на подходящия език, покриващ всички изисквания на **EN 353-2:2002, EN 12481/B:2006 и EN 795/B:2012,** и **Регламента за ЛПС** (**ЕС**) 2016/425.
СЪВМЕСТИМОСТ НА ПРОДУКТА С ДРУГИ ЛПС (**СБРУИ**, **АНКЕРИ И СВЪРЗВАЩИ УСТРОЙСТВА**): УВЕРЕТЕ СЕ, ЧЕ ЛПС, КОЕТО СТЕ КУПИЛИ, Е СЪВМЕСТИМО С ПРЕПОРЪКИТЕ ЗА ДРУГИТЕ КОМПОНЕНТИ НА СИСТЕМАТА ЗА ЗАЩИТА ОТ ПАДАНЕ И ЧЕ ТЕХНИТЕ ФУНКЦИИ ЗА БЕЗОПАСНОСТ НЕ СИ ВЛИЯЯТ ЕДНА НА ДРУГА.
Предпазни колани (**сбруя**) **за цялото тяло** трябва да са единственото подходящо устройство за задържане на тялото. Те трябва да отговарят на изискванията на EN 361.

1 – 1 СПИСЪК НА СЪОТВЕТНИТЕ ПРОДУКТИ (вж. част I - СПИСЪК НА СЪОТВЕТНИТЕ ПРОДУКТИ)

1 – 2 КОНТАКТИ

Honeywell Fall Protection France SAS
35-37, rue de la Bidauderie 18100, VIERZON CEDEX – ФРАНЦИЯ
Тел.: (33) 02 48 52 40 40, Факс: (33) 02 48 71 04 97
IS.PPE.TECHSUPPORT.EUROPE@honeywell.com
00 800 33 44 28 03
www.honeywellsafety.com

1 – 3 ОПИСАНИЕ НА ПРОДУКТА (вж. снимката в част II)

1 — Отвор за прикрепване (за карабинер); 2 — Индикатор за падане; 3 — Спирачен лост; 4 — Ролка; 5 — Лост за отваряне — ляв; 6 — Лост за отваряне — десен; 7 — Разделител; 8 — Жлеб за поставяне на въже; 9 — Торзионна пружина; 10 — Заключващ лост с RFID етикет; 11 — Ос; 12 — Задна пластина; 13 — Предна пластина; 14 — Нитове от неръждаема стомана; 15 — RFID етикет* 16 — Карабинер EN 362 клас B; 17 — Майон рапид нормален; 18 — Примка L 0,17 м/0,87 м; 19 - Ø 12 мм PA/PES въже със сърцевина и обвивка; 20 — Противотежест;

2 - ОБУЧЕНИЕ

Употребата на нашите продукти е ограничена до компетентни лица, преминали подходящо обучение (предоставено от упълномощено лице или организация) или под надзора на компетентен отговорник. Завършването на това обучение трябва да бъде записано чрез издаване на сертификат за курс, който показва дата, местоположение, име и фирма на обучаващата организация, пълното име на потребителя и т.н.
Запознайте се с това ЛПС и се уверете, че сте разбрали напълно как работи (вж. глава 7 – УПОТРЕБА).
Всеки, който извършва работа на височина, трябва да бъде в добро физическо състояние. Определени медицински състояния (прием на лекарства, сърдечно-съдови заболявания и т.н.) може да влошат безопасността на потребителя по време на нормалната употреба на ЛПС. Ако не сте сигурни, консултирайте се с Вашия лекар.

3 - СЪОТВЕТСТВИЕ С ЕВРОПЕЙСКИЯ СТАНДАРТ

Автоматичното/ръчно спирачно устройство RG500 е в съответствие със следното законодателство:
- EN 353-2:2002 Лични предпазни средства срещу падане от височина – Част 2: Спирачни устройства срещу падане с водач по гъвкава осигурителна линия. Включително опционална обработка против прах.
- EN 795/B:2012 — Лични предпазни средства: Осигурителни устройства
- EN 12841/A:2006 — Лични предпазни средства при падане — Системи с достъп с въже — Регулиращи устройства с въже
- Изпитване за ръбове PPE-R/11.075 версия 1

- Изпитване с тегло 140 kg PPE-R/11.062 версия 1

Продуктите за ЛПС са преминали стандартна проверка с нотифициран орган, удостоверяваща, че цялата екипировка и съответстващите инструкции надлежно съответстват на Регламент (ЕС) 2016/425.
Този продукт не трябва да се замърсява с масло, нито да се използва в маслена среда.

4 - ТРАНСПОРТ И СЪХРАНЕНИЕ

Правилното съхранение на Вашите ЛПС ще гарантира по-голямо дълголетие на продукта и ще гарантира безопасността Ви.
По време на транспортиране и съхранение се уверете, че Вашите ЛПС са поставени далече от източници на топлина, влажност, корозивна атмосфера, ултравиолетови лъчи и др., и предпазвайте ЛПС от всякакви удари или прекомерни вибрации.

5 - ПОЧИСТВАНЕ

Правилната грижа за Вашите ЛПС ще гарантира по-дълъг живот на продукта, както и безопасността Ви. Погрижете се стриктно да спазвате тези указания:

- Да се почиства с вода и мек сапун. При никакви обстоятелства да не се използват разтворители или почистващи препарати, съдържащи киселини/основи.
- Да се оставя да изсъхне по естествен начин в добре проветриво място, далече от открит огън или други източници на топлина.

6 - ПРЕДИ УПОТРЕБА

Преди всяка употреба оглеждайте щателно екипировката си, за да се уверите, че ЛПС, както и всяко друго оборудване, с което могат да бъдат свързани (конектор, сбруя...), са в пълен комплект. Вземете всички необходими мерки, за да може аварийните или спасителни операции да се провеждат в пълна безопасност. В случай че продуктът е повреден, консултирайте се с производителя или упълномощения представител. Ако имате някакви съмнения относно безопасното състояние на продукта или ако продуктът е бил използван за спиране на падане, за личната Ви безопасност е от съществено значение това ЛПС да се изтегли от експлоатация и да се изпрати на производителя или в квалифициран сервизен център за проверка или изхвърляне. След проверка центърът ще предостави или откаже писмено разрешение за повторно използване на ЛПС. Строго е забранено сами да променяте или поправяте ЛПС. Само производителят или ремонтният център са квалифицирани да извършват поправки. Ако е осигурена цялостна система, подмяната на компонентите е забранена.
Преди всяка употреба проверете състоянието на подвижното спирачно устройство срещу падане и гъвкавата осигурителна линия. Проверете внимателно следните точки:

- Свободно движение на спирачния лост и пружината, връщаща лоста. Спирачният лост RG500 е проектиран да спира падането в рамките на ограничено разстояние, поддържайки спирателната сила под 6 kN.
- Проверете заключващата функция на хващача на въжето (фиг. 2)
- Проверете дали индикаторът за падане не е активиран (вж. фиг. 3).
- Общ вид на гъвкавата осигурителна линия, по-специално – степента на износване.
- Проверете вида на опората за закрепване, по-специално – степента на износване.
- Проверете за влошаване (пукнатини, износване, изгаряне и др.).
- Правилна работа на карабинерите и закопчаващата се кука.
- Липса на признаци на корозия или деформация.

НЕ ИЗПОЛЗВАЙТЕ УСТРОЙСТВОТО, АКО ВИЖДАТЕ ПРЕДУПРЕДИТЕЛНИЯ ЕТИКЕТ НА УДЪЛЖИТЕЛЯ ЗА СБРУЯ (вж. фиг. 3).

7 - УПОТРЕБА

Автоматичното/ръчно спирачно устройство RG500 е спирачно устройство срещу падане със самозаключваща се функция и водач за безопасен достъп до фасади на сгради, кофражи, покриви, кули и т.н. В случай на падане ще се заключи незабавно към въжето (фиг. 9, 10, 11).

- Теглото, облеклото и оборудването на потребителя не бива да надвишава 140 кг (вижте маркировката на продукта).
- Активирането на функцията за заключване, която предотвратява движение надолу, е описана във фиг. 6B.
- Не позволявайте отпуснатост на въжето и не се движете над гъвкавата точка за закрепване (фиг. 8).
- Температурните ограничения за автоматичното/ръчно спирачно устройство RG500 са от -30°C до +50°C.
- **Не използвайте продукта извън рамките на неговите ограничения или за каквато и да било друга цел, освен предвидената от производителя.**

7A — EN 353-2:2002

- Автоматичното/ръчно спирачно устройство RG500 е спирачно устройство срещу падане със самозаключваща се функция и водач за безопасен достъп до фасади на сгради, кофражи, покриви, кули и т.н. (фиг. 11).
- В случай на падане ще се заключи незабавно към въжето.

7B — EN 12841/A:2006

- За правилна употреба на автоматичното/ръчно спирачно устройство RG500 като регулиращо устройство за обезопасяваща линия вижте фиг. 9 и фиг. 10.
- Когато настройващата се осигурителна линия бъде натоварена с пълната тежест на потребителя, тя става работна линия и в допълнение към нея трябва да бъде използвана обезопасяваща линия за оптимална безопасност на потребителя.
- Всяко претоварване или динамично натоварване регулиращото устройство на въжето може да повреди осигурителната линия.
- Ако настройващата се осигурителна линия бъде натоварена с пълната тежест на потребителя, тя става работна линия и трябва да бъде използвана допълнителна обезопасяваща линия за оптимална безопасност на потребителя.

7C — EN 795/B:2012

- Автоматичното/ръчно спирачно устройство RG500 може да се използва и като временна гъвкава точка за закрепване (вижте фиг. 14).
- Уверете се, че конструкционната структура за закрепване е достатъчно здрава.
- Използвайте възел „Осморка" (вижте фиг. 13а) под спирачното устройство за осигуряване на устройството (вижте фиг. 14).
- Винаги осигурявайте устройството; не свързвайте карабинер към свободното въже и го защитете от остри ръбове (фиг. 15).
- Осигурителното устройство е за използване от само един човек.
- Когато осигурителното устройство се използва като част от спирачна система срещу падане, потребителят трябва да бъде екипиран със средство за ограничаване на максималните динамични сили, упражнявани върху потребителя по време на спирането на падане, до максимално 6 kN.
- Максималният приложим товар според фиг. 14 е 18kN.
- Максималната стойност на отклонение от осигурителното устройство и разместването на осигурителното устройство, което може да случи в употреба, е 0,3m.
- Осигурителното устройство трябва да бъде използвано единствено като лично средство за височинна защита, а не за средство за повдигане

7D — СПАСЯВАНЕ

- Автоматичното/ръчно спирачно устройство RG500, **ЕДИНСТВЕНО версия 103595**1, е подходящо и за спасителни операции (фиг. 12), **максималното ограничение на теглото е 200 кг — 2 лица.**
- Точката за закрепване, използвана за спасяване, трябва да бъде съвместима за повече потребители (2 лица) CEN/TS 16415:2013.
- Максималната сила за спиране на падане не бива да надвишава 6kN.
- За минимално свободно пространство над повърхността вижте 7–5 (колона 200 кг).
- **САМО ЗА ОПИТНИ ПОТРЕБИТЕЛИ!**

7 — 1 СВЪРЗВАНЕ

Автоматичното/ръчно спирачно устройство RG500 трябва да се използва с предпазни колани за спиране на падане (в съответствие с EN 361). То никога не бива да се използва с колан за кръста за поддържане при работа. Устройството трябва да бъде свързвано с коланите ЕДИНСТВЕНО чрез карабинера (в съответствие с EN 362 клас B) с овална форма (вижте фиг. 3 — 16 елемент). Външната дължина на този карабинер трябва да бъде 10,5 см (вижте фиг. 3). Дължината на частта, която свързва спирачното устройство с коланите, не бива да бъде модифицирана (напр. никога не добавяйте миниатюрен ремък).

НИКОГА НЕ ДОБАВЯЙТЕ ДОПЪЛНИТЕЛЕН СВЪРЗВАЩ ЕЛЕМЕНТ МЕЖДУ ЗАКОПЧАВАЩАТА СЕ КУКА И СБРУЯТА.

7 — 2 ПОСТАВЯНЕ

Свържете края на гъвкавата осигурителна линия с карабинера, за да осигурите подходяща анкерна опора. Автоматичното/ръчно спирачно устройство RG500 може да се използва само с придружаващата го изпитана за ъгли гъвкава осигурителна линия с диаметър 12 мм. Никога не сменяйте гъвкавата осигурителна линия с някоя от друг вид. Използвайте устройството в правилната посока — вижте маркировката (фиг. 16). Процедурата за монтиране на гъвкавата осигурителна линия към устройството е описана във фиг. 17. За отстраняване на гъвкавата осигурителна линия от устройството използвайте същата процедура.

7 — 3 ТОЧКА НА ЗАКРЕПВАНЕ

Да се използва с анкерни устройства, отговарящи на стандарт EN 795. Проверете дали системата на точката на закрепване:

- е в съответствие с EN795 или якостта ѝ на скъсване е по-висока от 12 kN, ако е конструкционен анкер или част от конструкцията (напр. стена, стълб, стоманена греда ...)
- точката за закрепване, използвана за спасяване, трябва да бъде съвместима за повече потребители (2 лица) CEN/TS 16415:2013
- се намира над оператора
- най-добре отговаря на анкерната система
- не съдържа остър ръб

7 — 4 ХОРИЗОНТАЛНА УПОТРЕБА

Автоматичното/ръчно спирачно устройство RG500 е изпитан успешно за хоризонтална употреба и възможно симулирано падане през ръб. При тези изпитвания е използвана стоманен арматурен прът с радиус 0,5 mm без неравности. Въз основа на това изпитване оборудването е подходящо за използване върху ръбове като валцовани стоманени профили, дървени греди или облицовки и заоблен защитен парапет.
Следното трябва да се вземе предвид за хоризонтална или полегата употреба, когато съществува опасност от падане през ръба:

- Ако оценката на риска, извършена преди началото на работата, показва, че радиусът на ръба, през който може да се падне, е по-малък от 0,5 mm и/или ръбът е неравен, трябва да се вземат предпазни мерки преди започване на работа, за да се изключи опасността от падане през ръба, или да се постави протектор за ръба преди началото на работата, или да се свържете с производителя.
- Точката на закрепване на гъвкавата осигурителна линия не бива да е под нивото, на което стои потребителят.
- Отклонението при ръба (измерено между двата края на крепежния елемент/гъвкавата осигурителна линия) трябва да бъде най-малко 90°.
- Подсистемата система винаги трябва да се използва по такъв начин, че да няма провисване на въжето. Дължината може да се регулира само ако потребителят не се движи в посока на ръба, през който може да падне.

- За да се предотврати ефектът на махалото, работната зона и страничните движения от средната ос от двете страни трябва да бъдат ограничени във всеки случай до най-много 1,50 m. В други случаи не бива да се използват индивидуални точки на закрепване, а да се използват анкерни устройства от клас C или D съгласно EN 795:2012.
- Забележка: Ако подсистемата се използва с анкерно устройство тип C в съответствие с EN 795:2012 с хоризонтална гъвкава осигурителна линия, отклонението на анкерното устройство трябва да се вземе предвид и при определяне на необходимия просвет под потребителя. Обърнете внимание на подробностите в инструкциите за употреба на анкерното устройство.
- Забележка: След падане от ръба има опасност от наранявания по време на улавяне, ако падащият се сблъска с части от сградата или конструкцията.
- Трябва да се предвидят и тренират специални спасителни мерки в случай на падане от ръба.

7 – 5 МИНИМАЛНА РАБОТА ВИСОЧИНА

Преди да използвате автоматичното/ръчно спирачно устройство RG500, проверете минималния просвет под краката на потребителя, ако е необходимо, за да предотвратите евентуален сблъсък с конструкцията (фиг. 18,19). За разрешения минимален просвет вижте таблицата по-долу:

Обозначение EN	Справка	ВЪЗДУШЕН ПРОСВЕТ						
		вертикална употреба (m)				хоризонтална употреб (m)		
		140 кг			200 кг	140 кг		
		1035951	1035950	1035949	1035951	1035951	1035950	1035949
RG500 с осигурителна линия 5 m	1035948	2.1	3.2	4.8	3.5	5.1	6.2	7.8
RG500 с осигурителна линия 10 m	1035947	2.3	3.4	5.0	3.7	5.3	5.4	8.0
RG500 с осигурителна линия 15 m	1035946	2.4	3.5	5.1	3.9	5.4	5.5	8.1
RG500 с осигурителна линия 20 m	1035945	2.5	3.6	5.2	4.1	5.5	6.6	8.2
RG500 с осигурителна линия 25 m	1035944	2.6	3.7	5.3	4.3	5.6	6.7	8.3
RG500 с осигурителна линия 30 m	1035943	2.7	3.8	5.4	4.5	5.7	6.8	8.4
RG500 с осигурителна линия 40 m	1035942	2.9	4.0	5.6	5.0	5.9	7.0	8.6
RG500 с осигурителна линия 50 m	1035941	3.1	4.2	5.8	5.5	6.1	7.2	8.8

МАКСИМАЛНО ПОЗВОЛЕНАТА ДЪЛЖИНА НА ОСИГУРИТЕЛНАТА ЛИНИЯ Е 50 МЕТРА.
За дължини, непоказани в таблицата по–горе, трябва да бъде използвана най–близката по–висока стойност; напр. при 27 м гъвкава осигурителна линия трябва да се използва същото свободно пространство, като при 30 м осигурителна линия (1035943).

7 – 6 ПРИДРУЖАВАЩА ГЪВКАВА ОСИГУРИТЕЛНА ЛИНИЯ

При гъвкави осигурителни линии с липсваща примка и карабинер (1035940 и 1035939), трябва да се използва възел „Осморка" (вижте фиг. 13a) и карабинер (в съответствие с EN 362). За долния край на гъвкавата осигурителна линия трябва да се използва обикновен възел с достатъчна дължина (мин. 0,1 м) въже под този възел (вижте фиг. 13b). Общата дължина на тази гъвкава осигурителна линия не бива да надвишава 50 метра.

ПРИДРУЖАВАЩА ГЪВКАВА ОСИГУРИТЕЛНА ЛИНИЯ			
Диаметър:	12 мм	**Материал:**	Полиамид и полиестер
Тип:	Въже със сърцевина и обвивка	**Коефициент на удължение:**	1,60%.
Цвят:	Черен със зелена шарка	**Устойчивост на изтъркване:**	98%.
Брой сърцевини:	10	**Сила на скъсване:**	мин. 37kN
Брой бобини:	32	**Третиране:**	Против UV
Брой нишки:	12	**Изпитано на ръб:**	ДА

8 - ПЕРИОДИЧНА ПРОВЕРКА

Това оборудване трябва да се проверява най-малко веднъж годишно. Компетентно лице, подходящо обучено и квалифицирано, трябва да проверява това оборудване в съответствие с тези инструкции и съответните подробности от проверката трябва да се запишат.
При всяка периодична проверка попълвайте формуляра „Приложение номер V" и закрепвайте нов етикет за проверка със следващата дата на проверка. Честотата на проверяване се увеличава в съответствие с приложимите разпоредби.

Гаранцията е невалидна, ако не се извършват и проследяват периодични проверки както е описано по-горе.
Ако откриете неизправност, повреда на Вашия продукт или маркировката на продукта не е четлива, или ако имате съмнения относно неговата безопасност, ЛПС трябва незабавно да бъде изтеглено от експлоатация и върнато на производителя или на упълномощен сервизен център за проверка или изхвърляне.

9 - ПРОДЪЛЖИТЕЛНОСТ НА ЖИВОТА

Максималният живот на ЛПС, които са предимно метални, се оценява като неограничен, но въпреки това този максимален живот се намалява до 10 години след датата на производство на продукти, които не се отварят. Съществуват обаче фактори, които могат значително да намалят здравината на продукта и да съкратят експлоатационния му живот: неправилно съхранение, неправилна употреба, спиране при падане, механична деформация, падане на продукта от високо, износване, електрическа проводимост, контакт с химически продукти (киселини и основи) или остри ръбове, излагане на силни източници на топлина > 60° C, UV лъчи, абразия и т.н.

10 - RFID ЕТИКЕТ

10 – 1 ВЪВЕДЕНИЕ

Този артикул съдържа RFID (Радиочестотна идентификация) етикет, който може да се използва за проследяване на активa. RFID дава възможност за бързи проверки на работното място и дава информация, включително номера на модела, датата на производство, проверка/номер на партида, дължина и съответствие със стандарти. Тази информация се различава при различните модели. В допълнение на вида четец и RFID етикета разстоянието за оптимално четене на RFID се различава в зависимост от четеца, посоката на етикета и материала на носителя

10 – 2 RFID СПЕЦИФИКАЦИЯ

- RFID четецът трябва да бъде свръхвисокочестотен (UHF)
- RFID работна честота в диапазона 860-960 MHz
- RF въздушен протокол: EPC CLASS 1 GEN 2; ISO18000-6C

10 – 3 СПИСЪК С ПРОДУКТИ И ПОЗИЦИЯ НА RFID ЕТИКЕТА (ВИЖТЕ ТАБ 1)

Продуктите, към които не може да бъде прикрепен RFID етикет, вместо това съдържат 2D баркодове за четене на уникалния идентификационен номер (УИН).

10 – 4 ИЗПОЛЗВАНЕ/ДЕЙСТВИЕ

Личното предпазно средство (ЛПС), което току–що получихте, е оборудвано с RFID етикет, съдържащ уникален идентификационен номер под формата на електронен продуктов код (EPC).
По този уникален номер можете да намерите свързана с продукта информация в софтуера Safety Suite. Моля, последвайте връзката по–долу за повече информация за Safety Suite.
https://www.honeywellaidc.com/solutions/connected-worker/safety-suite

10 – 5 ПРЕПОРЪКИ

След почистване на Вашето ЛПС, моля, сканирайте Вашия RFID етикет, за да се уверите, че не се е повредил.

11 - ОПАЗВАНЕ НА ОКОЛНАТА СРЕДА

Използването на символа WEEE показва, че този продукт не може да се третира като домакински отпадък. Като осигурите правилното депониране на този продукт, вие ще помогнете за опазване на околната среда. За по-подробна информация относно рециклирането на този продукт можете да се свържете с местните органи, с вашата служба за депониране на домакински/промишлени отпадъци или с магазина, от който сте закупили продукта

Обща информация	
Стандарти	EN 353-2:2002; EN 12841/A:2006; EN 795/B:2012
Макс. брой потребители	1 (макс. 2 лица за спасяване)
Макс. граница на натоварване с тежест	140 кг
Макс. граница на натоварване с тежест за спасяване	200 кг (2 лица)
Размери	112 мм x 90 мм x 30 мм (без съединители)
Тегло на устройството	360 г (без съединители)
Работна температура	-30°C до +50°C

МОЛЯ, БЪДЕТЕ ВНИМАНИЕ, ЧЕ КРАЙНИЯТ ПОТРЕБИТЕЛ ЗАБРАНИ ОТ ПРОМЯНАТА, РЕМОНТА ИЛИ МОДИФИЦИРАЩА ВСЯКА ЧАСТ ОТ АВТОМАТИЧНОТО/РЪЧНО СПИРАЧНО УСТРОЙСТВО RG500.

CS

NÁVOD K POUŽITÍ

RG500 AUTOMATICKÝ / MANUÁLNÍ BLOKANT

Osobní ochranný prostředek proti pádu

Vyhovuje normě EN 353-2:2002, EN 12481/B:2006 & EN 795/B:2012 a nařízení o osobních ochranných prostředcích (EU) 2016/425

1 - PŘEHLED

Zakoupili jste si osobní ochranný prostředek (OOP) třídy III pro ochranu před rizikem vážného zranění a úmrtí a my vám děkujeme za projevenou důvěru. Chcete-li zajistit úplnou spokojenost s tímto výrobkem, musíte **PŘED KAŽDÝM POUŽITÍM** postupovat podle pokynů v této příručce.

Tato příručka popisuje zařízení RG500 automatický / manuální blokant pro práci ve výškách.

Práce ve výškách je nebezpečná a může při ní dojít k vážným nehodám a zraněním. Připomínáme vám, že v případě nehody, zranění nebo úmrtí během práce s některým z našich výrobků a po ní jste osobně odpovědni sobě i jiným subjektům.

⚠ **UPOZORNĚNÍ:**

Doporučujeme, abyste si před každým použitím přečetli tyto pokyny. Výrobce nebo jeho zástupce dále nepřebírá žádnou odpovědnost za použití, skladování nebo údržbu prováděnou jiným způsobem, než je popsáno v tomto návodu.

Záruka na výrobek je podmíněna dodržováním pokynů výrobce. Nedodržení pokynů má za následek zrušení platnosti záruky. Tato záruka je poskytována pouze jednomu kupujícímu, který koupil výrobek od výrobce (pokud smluvní podmínky schválené výrobcem nestanovují jinak).

POKUD KUPUJÍCÍ NENÍ UŽIVATELEM, MUSÍ TYTO POKYNY PŘEDAT AKTIVNÍMU KONCOVÉMU UŽIVATELI. KDYKOLI JE TO MOŽNÉ, DŮRAZNĚ DOPORUČUJEME, ABY BYL PROSTŘEDEK OOP PŘIDĚLEN JEDINÉMU UŽIVATELI.

POKUD JE VÝROBEK PRODÁN MIMO PRVNÍ CÍLOVOU ZEMI, MUSÍ PRODEJCE KVŮLI BEZPEČNOSTI UŽIVATELE ZKONTROLOVAT, ŽE VÝROBEK VYHOVUJE PŘEDPISŮM DANÉ ZEMĚ, A POSKYTNOUT K VÝROBKU NÁVOD V JAZYCE PŘÍSLUŠNÉ ZEMĚ, VYHOVUJÍCÍ VŠEM POŽADAVKŮM NORMY **EN 353-2:2002, EN 12481/B:2006 a EN 795/B:2012,** a **Nařízení OOP (EU) 2016/425.**

KOMPATIBILITA VÝROBKU S DALŠÍMI PROSTŘEDKY OOP (POSTROJE, UKOTVENÍ A SPOJKY): ZKONTROLUJTE, ZDA JE ZAKOUPENÝ PROSTŘEDEK OOP KOMPATIBILNÍ S DOPORUČENÍMI PRO OSTATNÍ SOUČÁSTI SYSTÉMU PRO ZACHYCENÍ PÁDU A ŽE SE JEJICH BEZPEČNOSTNÍ FUNKCE VZÁJEMNĚ NENARUŠUJÍ.

Jediným vhodným zařízením pro držení těla musí být **celotělový postroj**. Musí vyhovovat normě **EN 361.**

1 – 1 SEZNAM DOTČENÝCH VÝROBKŮ (viz část I – SEZNAM DOTČENÝCH VÝROBKŮ)

1 – 2 KONTAKT

Honeywell Fall Protection France SAS
35-37, rue de la Bidauderie 18100, VIERZON CEDEX – FRANCIE
Tel: (33) 02 48 52 40 40, Fax: (33) 02 48 71 04 97
IS.PPE.TECHSUPPORT.EUROPE@honeywell.com
00 800 33 44 28 03
www.honeywellsafety.com

1 – 3 POPIS VÝROBKU (viz obrázek v části II)

1– Upevňovací otvor (pro karabinu); 2– Ukazatel pádu; 3– Brzdicí páka; 4– Válec; 5– Otevírací páka– vlevo; 6– Otevírací páka– vpravo; 7– Oddělovač; 8– Zásuvka pro instalaci lana; 9– Torzní pružina; 10– Zajišťovací páka se štítkem RFID; 11– Čep; 12– Zadní deska; 13– Přední deska; 14– Nýty z nerezové oceli; 15– RFID značka; 16– Karabina EN 362 třída B; 17– Majlonka; 18– Prodlužovací popruh L 0,17 m / 0,87 m; 19– Ø 12mm PA / PES lano s opláštěným jádrem; 20– Protiváha;

2 - ŠKOLENÍ

Používání našich výrobků je omezeno na kompetentní osoby, které prošly příslušným školením (poskytovaným oprávněnou osobou nebo organizací) nebo pod dohledem kompetentního supervizora.
Absolvování tohoto školení musí být potvrzeno vydáním osvědčení o kurzu s uvedením data, místa, názvu a společnosti výcvikové organizace, úplného jména uživatele atd.
Seznamte se s tímto prostředkem OOP a ujistěte se, že jste plně pochopili jeho fungování (viz kapitola 7 – POUŽÍVÁNÍ).
Pracovníci vykonávající práce ve výškách musí být v dobrém fyzickém stavu. Bezpečnost uživatele při běžném používání prostředků OOP mohou ovlivnit některé zdravotní stavy (užívání léků, kardiovaskulární onemocnění atd.). V případě pochybností se poraďte se svým lékařem.

3 - DODRŽOVÁNÍ EVROPSKÝCH NOREM

RG500 automatický / manuální blokant vyhovuje následujícím právním předpisům:

- EN 353-2:2002 Osobní ochranné prostředky proti pádům z výšky – Část 2: Pohyblivé zachycovače pádu včetně poddajného zajišťovacího vedení. Včetně volitelné ochrany proti prachu.
- EN 795/B:2012 - Osobní ochranné prostředky: Kotvící zařízení

- EN 12841/A:2006 - Osobní ochranné prostředky proti pádu - Systémy pro přístup po laně - Zařízení pro nastavení lana
- Prostředek OOP testovaný pro použití na hranách – PPE-R/11.075 verze 1
- Prostředek OOP testovaný se 140 kg hmotnosti: PPE-R / 11.062 verze 1

Výrobky – osobní ochranné prostředky (OOP) byly podrobeny standardní zkoušce u notifikovaného orgánu, který osvědčuje, že veškeré vybavení a odpovídající pokyny řádně splňují požadavky nařízení (EU) 2016/425.

Tento výrobek nesmí být znečištěn oleji ani používán v olejovém prostředí.

4 - PŘEPRAVA A SKLADOVÁNÍ

Správné skladování prostředků OOP zajistí delší životnost a zajišťuje bezpečnost.

Během přepravy a skladování se ujistěte, že je váš prostředek OOP umístěn mimo zdroje tepla, vlhkost, korozivní atmosféru, ultrafialové paprsky atd. Chraňte prostředek OOP před nárazy a nadměrnými vibracemi.

5 - ČIŠTĚNÍ

Správná péče o prostředek OOP zajistí delší životnost výrobku a vaši bezpečnost. Nezapomeňte přísně dodržovat tyto pokyny:

- Čistěte vodou a slabým mýdlovým roztokem. Za žádných okolností nepoužívejte rozpouštědla ani čisticí prostředky obsahující kyseliny/zásady.
- Nechávejte přirozeně oschnout na dobře větraném místě mimo dosah otevřeného ohně či jiných zdrojů tepla.

6 - PŘED POUŽITÍM

Před každým použitím proveďte důkladnou vizuální kontrolu a ujistěte se, že jsou prostředek OOP a veškeré další vybavení, ke kterým by mohl být připojen (spojka, postroj ...), kompletní. Přijměte veškerá nezbytná opatření pro naprostou bezpečnost nouzových nebo záchranných operací. V případě poškození výrobku se obraťte na výrobce nebo na autorizovaného zástupce. Máte-li jakékoli pochybnosti o stavu výrobku nebo pokud byl výrobek použit k zastavení pádu, je pro vaši osobní bezpečnost nezbytné, aby prostředek OOP nebyl dále používán a byl poslán výrobci nebo do kvalifikovaného servisu ke kontrole nebo likvidaci. Po prozkoumání servis vystaví nebo odmítne vystavit písemné povolení k opětovnému použití prostředku OOP. Je přísně zakázáno upravovat nebo opravovat prostředek OOP vlastními silami. Opravy smí provádět pouze výrobce nebo servis. Pokud je dodán úplný systém, je zakázáno vyměňovat jeho součásti. Před každým použitím zkontrolujte stav mobilního zachycovače pádu a poddajného zajišťovacího vedení.

Pečlivě zkontrolujte následující skutečnosti:

- Volný pohyb brzdové páky a pružiny vracející páku. Blokant RG500 je navržen tak, aby zastavil pád po krátké délce a udržoval aretační sílu nižší než 6 kN.
- Zkontrolujte funkci blokantu (obr. 2)
- Zkontrolujte, zda nebyl aktivován indikátor pádu (viz obr. 3).
- Celkový vzhled poddajného zajišťovacího vedení; zejména rozsah opotřebení.
- Zkontrolujte celkový vzhled podpěry ukotvení; zejména rozsah opotřebení.
- Zkontrolujte poškození (trhliny, opotřebení, spálená místa atd.).
- Správná funkce karabin a karabinky.
- Absence známek koroze nebo deformace.

POKUD VIDÍTE ŠTÍTEK S VAROVÁNÍM NA PRODLUŽOVACÍM POPRUHU, ZAŘÍZENÍ NEPOUŽÍVEJTE (viz obr. 3).

7 - POUŽÍVÁNÍ

RG500 automatický / manuální blokant je zachycovač pádu se samosvornou funkcí a vodícím zařízením pro bezpečný přístup k fasádám budov, lešením, střechám, věžím atd. V případě pádu se okamžitě zablokuje na laně (Obr. 9, 10, 11).

- Hmotnost uživatele, oblečení a vybavení nesmí překročit 140 kg (viz označení produktu).
- Aktivace blokovací funkce, která zabraňuje pohybu dolů, je popsána na obr. 6B.
- Nedopusťte, aby se lano uvolnilo a nepohybujte se nad pružným kotevním bodem (obr.8).
- Teplotní limity pro RG500 automatický / manuální blokant jsou od -30 °C do +50 °C.
- **Nepoužívejte produkt mimo rozsah jeho omezení nebo k jinému účelu, než je určeno výrobcem.**

7A - EN 353-2:2002

- RG500 automatický / manuální blokant je zachycovač pádu se samosvornou funkcí a vodícím zařízením pro bezpečný pohyb na fasádách budov, lešeních, věžích atd. (Obr. 11).
- V případě pádu se okamžitě zablokuje na laně.

7B - EN 12841 / A:2006

- Správné použití automatického / manuálního blokantu RG500 jako zařízení k nastavení bezpečnostního lana viz na obr. 9 a obr. 10.
- Je-li nastavitelné kotevní lano zatíženo plnou vahou uživatele, stává se z něj pracovní lano a navíc by mělo být použito bezpečnostní lano pro optimální bezpečnost uživatele.
- Jakékoli přetížení nebo dynamické zatížení zařízení pro seřízení lana může kotevní lano poškodit.
- Pokud je nastavitelné kotevní lano zatíženo plnou vahou uživatele, stává se z něj pracovní lano a navíc by mělo být použito bezpečnostní lano pro optimální bezpečnost uživatele.

7C – EN 795/B:2012

- RG500 automatický / manuální blokant lze použít také jako dočasný pružný kotevní bod (viz obr. 14).
- Zajistěte dostatečnou pevnost kotevní konstrukce.
- K zajištění zařízení použijte osmičkový uzel (viz obr. 13a) pod uchycením provazu (viz obr. 14).
- Zařízení vždy zajistěte; Nepřipojujte karabinu k volnému lanu a chraňte jej před ostrými hranami (obr.15).
- Kotevní zařízení je určeno pouze pro jednu osobu.
- Je-li kotevní zařízení používáno jako součást systému pro zastavení pádu, musí být uživatel vybaven prostředky pro omezení maximálních dynamických sil, které působí na uživatele během zadržování pádu, na maximálně 6 kN.
- Maximální provozní zatížení podle obr. 14 je 18 kN.
- Maximální hodnota vychýlení kotevního zařízení a posunutí kotevního bodu, ke kterému může dojít při provozu, je 0,3 m.
- Kotevní zařízení by mělo být používáno pouze jako osobní ochranný prostředek proti pádu a ne jako zvedací zařízení

7D - ZÁCHRANA

- RG500 automatický / manuální blokant, **POUZE verze 1035951**, je vhodný také pro záchranné operace (obr.12), **maximální hmotnostní limit je 200 kg - 2 osoby.**
- Kotvící bod používaný pro záchranu musí být vhodný pro více uživatelů (2 osoby) CEN/TS 16415:2013
- Maximální síla pro zachycení pádu nepřesáhne 6 kN.
- Minimální vzdušná vzdálenost viz kapitola 7-5 (sloupec 200 kg).
- **POUZE PRO ZKUŠENÉ UŽIVATELE!**

7 – 1 PŘIPOJENÍ

RG500 automatický / manuální blokant musí být používán s postrojem pro zastavení pádu (splňující normu EN 361). Nikdy nepoužívat s bederním pásem pro polohování při práci. Musí být připojen k postroji VÝHRADNĚ pomocí oválné karabiny (splňující EN 362 třída B) (viz obr. 3 - položka 16). Vnější délka karabiny musí být 10,5 cm (viz obr. 3). Délka části, která spojuje blokant s postrojem, se nesmí upravovat (např. nikdy nepřidávat lanko).

MEZI KARABINU A POSTROJ NIKDY NEPŘIDÁVEJTE DALŠÍ SPOJOVACÍ PRVKY.

7 – 2 MONTÁŽ

Připevněte karabinu na konec pružného kotevního lana k zajištění a přizpůsobení podpory kotvení. RG500 automatický /manuální blokant lze použít pouze s dodaným pružným kotevním lanem o průměru 12mm, které je testované na hranách. Nikdy nevyměňujte pružné kotevní lano za jiný druh. Používejte zařízení ve správném směru - viz značení (obr.16). Postup, jak nainstalovat pružné kotevní lano do zařízení, je popsán na obr. 17. Pro demontáži pružného kotevního lana ze zařízení použijte stejný postup.

7 – 3 KOTVICÍ BOD

Určeno pro používání s kotvicími zařízeními splňujícími normu EN 795. Zkontrolujte, zda systém kotvicích bodů:

- splňuje normu EN 795 nebo má pevnost vyšší než 12 kN (konstrukční kotvy nebo části konstrukce – např. stěna, sloup, ocelový nosník...),
- kotvící bod používaný pro záchranu musí být vhodný pro více uživatelů (2 osoby) CEN/TS 16415:2013
- se nachází nad pracovníkem,
- nejlépe vyhovuje kotvicímu systému,
- nemá ostré hrany.

7 – 4 HORIZONTÁLNÍ POUŽÍVÁNÍ

RG500 automatický / manuální blokant byl úspěšně testován pro horizontální používání a možný simulovaný pád přes hranu. Při těchto zkouškách byla použita ocelová deska s poloměrem 0,5 mm bez výstupků. Na základě této zkoušky je zařízení vhodné pro používání na hranách například z válcovaných ocelových profilů, dřevěných trámů nebo obkladů a zaoblených parapetů.

Pro horizontální nebo šikmé použití, u něhož existuje riziko pádu přes hranu, je třeba zvážit následující:

- Pokud posouzení rizik provedené před zahájením práce ukáže, že je poloměr hrany menší než 0,5 mm nebo je hrana nerovná, je nutné před zahájením prací přijmout opatření k vyloučení rizika pádu přes hranu nebo namontovat ochranu hrany nebo kontaktovat výrobce.
- Kotvicí bod pro poddajné zajišťovací vedení nesmí být pod úrovní postoje pracovníka.
- Vychýlení na hraně (měřeno mezi dvěma díly upevňovacího prvku / poddajného zajišťovacího vedení) musí být nejméně 90°.
- Dílčí systém musí být vždy používán tak, aby lano nebylo volné. Délku lze nastavovat pouze tak, aby se pracovník nepohyboval ve směru pádové hrany.
- Pro zabránění kyvadlovému pádu musí být pracovní plocha a stranové pohyby od osy na obě strany v každém případě omezeny na max. 1,50 m. V ostatních případech nepoužívejte jednotlivé kotvicí body, ale kotvicí zařízení třídy C nebo D podle EN 795:2012.

- Poznámka: Pokud se dílčí systém používá s kotvicím zařízením typu C podle EN 795:2012 s vodorovným poddajným zajišťovacím vedením, je nutné při určování potřebné volné výšky pod pracovníkem brát v úvahu také vychýlení kotvicího zařízení. Věnujte pozornost podrobnostem uvedeným v návodu k použití kotvicího zařízení.
- Poznámka: Po pádu přes hranu hrozí při zachycení nebezpečí zranění, pokud padající osoba narazí na části budovy nebo stavby.
- Pro případ pádu přes hranu musí být určena a vyškolena speciální záchranná opatření.

7 – 5 MINIMÁLNÍ PRACOVNÍ VÝŠKA

Před použitím automatického/manuálního blokantu RG500 zkontrolujte potřebnou minimální volnou výšku pod nohama pracovníka, aby nedošlo ke kolizi s konstrukcí (obr. 18,19).
Povolené minimální volné výšky jsou uvedeny v této tabulce:

Označení EN	Refe-rence	VOLNÁ VÝŠKA						
		vertikální použití (m)				horizontální použití (m)		
		140 kg			200 kg	140 kg		
		1035951	1035950	1035949	1035951	1035951	1035950	1035949
RG500 s 5m zajišťovacím lanem	1035948	2.1	3.2	4.8	3.5	5.1	6.2	7.8
RG500 s 10m zajišťovacím lanem	1035947	2.3	3.4	5.0	3.7	5.3	5.4	8.0
RG500 s 15m zajišťovacím lanem	1035946	2.4	3.5	5.1	3.9	5.4	5.5	8.1
RG500 s 20m zajišťovacím lanem	1035945	2.5	3.6	5.2	4.1	5.5	6.6	8.2
RG500 s 25m zajišťovacím lanem	1035944	2.6	3.7	5.3	4.3	5.6	6.7	8.3
RG500 se 30m zajišťovacím lanem	1035943	2.7	3.8	5.4	4.5	5.7	6.8	8.4
RG500 se 40m zajišťovacím lanem	1035942	2.9	4.0	5.6	5.0	5.9	7.0	8.6
RG500 s 50m zajišťovacím lanem	1035941	3.1	4.2	5.8	5.5	6.1	7.2	8.8

MAXIMÁLNÍ POVOLENÁ DÉLKA KOTEVNÍHO LANA JE 50 METRŮ.

Pro délky, které nejsou uvedeny v předchozí tabulce, musí být použita nejbližší vyšší hodnota; např. 27 m dlouhé kotevní lano musí mít stejnou volnou výšku jako kotevní lano 30 m dlouhé (1035943).

7 – 6 DODÁVANÉ PRUŽNÉ KOTEVNÍ LANO

U pružných kotevních lan, kde chybí kotevní smyčka a karabina, (1035940 a 1035939) musí být použit osmičkový uzel (viz obr. 13a) a karabina (vyhovující EN 362). Pro spodní konec pružného kotevního lana musí být použit jednoduchý uzel s dostatečnou délkou (min 0,1 m) lana pod tímto uzlem (viz obr. 13b). Celková délka tohoto pružného kotevního lana nesmí přesáhnout 50 metrů.

DODANÉ PRUŽNÉ KOTEVNÍ LANO			
Rozměr:	12mm	**Materiál:**	Polyamid a polyester
Typ:	Horolezecké lano	**Prodloužení:**	1.60%
Barva:	Černá se zeleným vzorem	**Odolnost k oděru:**	98%
Počet jader:	10	**Lomová síla:**	min 37kN
Počet vláken:	32	**Úprava**	Anti UV
Počet svazků:	12	**Testované na hraně:**	ANO

8 - PRAVIDELNÁ KONTROLA

Toto zařízení je třeba alespoň jednou ročně zkontrolovat. Řádně vyškolená a kvalifikovaná osoba musí toto zařízení prohlédnout v souladu s těmito pokyny a musí příslušné údaje o kontrole zaznamenat.

Při každé pravidelné kontrole vyplňte formulář podle dodatku číslo V a nalepte nový inspekční štítek s nejbližším datem kontroly. Četnost zkoušek se zvyšuje podle platných předpisů.

Pokud nejsou podle výše uvedených pokynů prováděny a zaznamenávány pravidelné kontroly, přestává platit záruka.

Pokud zjistíte jakoukoli poruchu či poškození výrobku nebo není čitelné označení výrobku, případně pokud máte jakékoli pochybnosti o jeho bezpečnosti, musíte prostředek OOP okamžitě přestat používat a vrátit ho výrobci nebo autorizovanému servisnímu středisku ke kontrole nebo likvidaci.

9 - ŽIVOTNOST

Maximální životnost prostředku OOP, který je převážně kovový, se hodnotí jako neomezená, tato maximální životnost se však u neotevřených výrobků zkracuje na 10 let od data výroby. Existují však faktory, které mohou výrazně omezit pevnost produktu a zkrátit jeho životnost: nesprávné skladování, nesprávné použití, zastavení pádu, mechanická deformace, pád výrobku z výšky, opotřebení, elektrická vodivost, kontakt s chemickými výrobky (kyseliny a louhy) nebo ostrými hranami, vystavení silným zdrojům tepla > 60 °C, UV záření, otěru, atd..

10 - RFID ŠTÍTEK

10 – 1 ÚVOD

Tato jednotka obsahuje RFID (Radio Frequency Identification)tag, který lze použít pro sledování aktiv. RFID umožňuje rychlé inspekce v terénu a specifikuje informace včetně čísla modelu, data výroby, čísla inspekce/šarže, délky a splněných norem. Tyto informace se liší model od modelu. Kromě typu čtečky a štítku RFID se optimální čtecí vzdálenost RFID liší v závislosti na čtečce, orientaci značky a materiálu média mezi nimi.

10 – 2 SPECIFIKACE RFID

- RFID čtečka musí být v pásmu Ultra High Frequency (UHF)
- Provozní frekvence RFID je v rozsahu 860-960 MHz
- RF vzdušný protokol: EPC TŘÍDA 1 GEN 2; ISO18000-6C

10 – 3 SEZNAM PRODUKTŮ A UMÍSTĚNÍ RFID TAGU (VIZ ZÁLOŽKA 1)

Produkty, které nelze označit RFID tagem, obsahují místo něj 2D čárové kódy, aby bylo možné přečtení jedinečného identifikačního čísla (UID).

10 – 4 POUŽITÍ

Osobní ochranný prostředek (OOP), který jste právě obdrželi, je vybaven RFID tagem, který obsahuje jedinečné identifikační číslo ve formě elektronického kódu výrobku (EPC).

Díky tomuto jedinečnému číslu naleznete informace o produktu v softwaru Safety Suite. Další informace o sadě Safety Suite najdete na níže uvedeném odkazu.

https://www.honeywellaidc.com/solutions/connected-worker/safety-suite

10 – 5 DOPORUČENÍ

Po vyčištění OOP naskenujte RFID štítek, abyste ověřili, že nebyl poškozen.

11 - OCHRANA ŽIVOTNÍHO PROSTŘEDÍ

Symbol WEEE indikuje, že tento produkt nesmí být považován za běžný domácí odpad. Správnou likvidací produktu přispějete k ochraně životního prostředí. Podrobnější informace o recyklaci tohoto produkty získáte od místních úřadů, od firmy, která u vás zajišťuje odvoz odpadků, nebo v obchodě, kde jste výrobek zakoupili.

Obecné údaje	
Normy	EN 353-2:2002; EN 12841/A:2006; EN 795/B:2012
Max. počet uživatelů	1 (max 2 osoby pro záchranu)
Max. váhové zatížení	140 kg
Max váhové zatížení pro záchranu	200 kg (2 osoby)
Rozměry	112 mm x 90 mm x 30 mm (bez konektorů)
Hmotnost zařízení	360 g (bez konektorů)
Provozní teplota	-30°C to +50°C

KONEČNÝ UŽIVATEL NENÍ OPRÁVNĚN PROVÁDĚT ZMĚNY, OPRAVY NEBO ÚPRAVY JAKÉKOLI ČÁSTI AUTOMATICKÉHO/MANUÁLNÍHO BLOKANTU RG500.

DA

INSTRUKTIONER FOR ANVENDELSE
RG500 AUTOMATISK/MANUEL REBFANGER

Personligt faldbeskyttelsesudstyr

Er i overensstemmelse med EN 353-2:2002, EN 12481/B:2006 og EN 795/B:2012-standarden og PPE-forordningen (EU) 2016/425

1 - OVERSIGT

Du har købt vores klasse III personlige værnemidler (PPE) til beskyttelse mod risiko for alvorlig personskade og dødelighed, og vi takker dig for at have tillid til dette produkt. For at sikre din fulde tilfredshed med dette produkt skal du, **FØR HVER BRUG,** følge instruktionerne i denne vejledning.

Denne vejledning dækker RG500 Automatisk/manuel rebfanger-enheden til arbejde i højder.

Arbejde i højder er farligt og kan forårsage alvorlige ulykker og kvæstelser. Vi minder dig om, at du er personlig ansvarlig i tilfælde af en ulykke, personskade eller dødsfald enten over for dig selv eller til en tredjepart under eller efter brug af et af vores produkter.

⚠ **ADVARSEL:**

Vi anbefaler, at du læser disse instruktioner inden hver brug. Producenten eller dennes repræsentant påtager sig desuden intet ansvar for brug, opbevaring eller vedligeholdelse, der udføres på anden måde end beskrevet i denne instruktion.

Garantidækning leveret under produktgarantien er også underlagt overholdelse af producentens instruktioner. Manglende overholdelse medfører, at garantien bortfalder. Denne garanti gives kun til en køber af produktet fra producenten, medmindre andet er bestemt i modsat retning af kontraktmæssige bestemmelser godkendt af fabrikanten.

HVIS KØBEREN IKKE ER BRUGEREN, SKAL HAN/HUN VIDEREGIVE DISSE INSTRUKTIONER TIL DEN FAKTISKE SLUTBRUGER. NÅR DET ER MULIGT, ANBEFALES DET KRAFTIGT, AT PPE TILDELES PERSONLIGT TIL EN ENKEL BRUGER.

HVIS PRODUKTET SÆLGES UDEN FOR DET FØRSTE DESTINATIONSLAND, SKAL FORHANDLEREN FOR AT SIKRE BRUGERENS SIKKERHED SIKRE, AT VAREN ER I OVERENSSTEMMELSE MED DE LOVE, DER GÆLDER I DETTE LAND, OG GIVE INSTRUKTIONER FOR PRODUKTET PÅ DET RELEVANTE SPROG, SÅ ALLE KRAVENE I **EN 353-2:2002, EN 12481/B:2006 og EN 795/B:2012** og **PPE-forordning (EU) 2016/425** DÆKKES.

PRODUKTKOMPATIBILITET MED ANDET PPE-UDSTYR (SELE, FORANKRINGER OG FORBINDELSESENHEDER): SØRG FOR, AT DEN PPE, DU HAR KØBT, ER KOMPATIBEL MED ANBEFALINGERNE FOR ANDRE KOMPONENTER I FALDARRESTSYSTEMET, OG AT DERES SIKKERHEDSFUNKTIONER IKKE INTERFERERER MED HINANDEN.

En **helsele** skal være det eneste passende udstyr til at holde kroppen. Den skal overholde kravene i **EN 361.**

1 – 1 LISTE OVER BERØRTE PRODUKTER (se del I - LISTE OVER BERØRTE PRODUKTER)

1 – 2 KONTAKT

Honeywell Fall Protection France SAS
35-37, rue de la Bidauderie 18100, VIERZON CEDEX - FRANKRIG
Tlf.: (33) 02 48 52 40 40, Fax: (33) 02 48 71 04 97
IS.PPE.TECHSUPPORT.EUROPE@honeywell.com
00 800 33 44 28 03
www.honeywellsafety.com

1 – 3 PRODUKTBESKRIVELSE (se billede i del II)

1 - Fastgørelseshul (til karabinhage); 2 - Faldindikator; 3 - Bremsehåndtag; 4 - Ruller; 5 - Åbningshåndtag - venstre; 6 - Åbningshåndtag - højre; 7 - Opdeler; 8 - Slot til rebinstallation; 9 - Torsionsfjeder; 10 - Låsehåndtag med RFID-tag; 11 - Pivot; 12 - Bagplade; 13 - Frontplade; 14 - Nitter af rustfrit stål; 15 - RFID-tag* 16 - Karabinhage EN 362 klasse B; 17 - Maillon Rapide arbejdskarabin; 18 - Seleforlængelse L 0,17m/0,87m; 19 - Ø 12mm PA/PES Kernmantle reb; 20 - Kontravægt;

2 - OPLÆRING

Brug af vores produkter er begrænset til kompetente personer, der har gennemgået passende oplæring (leveret af en autoriseret person eller organisation) eller under opsyn af en kompetent vejleder.

Afslutningen af denne oplæring skal registreres ved udstedelse af et kursuscertifikat, der viser dato, placering, navn og firma på oplæringsorganisationen, brugerens fulde navn osv.

Gør dig bekendt med denne PPE, og sørg for, at du fuldt ud har forstået, hvordan den fungerer (se kapitel 7 - BRUG).

Enhver, der udfører arbejde i højder, skal være i god fysisk tilstand. Visse medicinske tilstande (medicinering, kardiovaskulær tilstand osv.) kan forringe brugerens sikkerhed under normal brug af PPE. Hvis du er i tvivl, skal du kontakte din læge.

3 - OVERENSSTEMMELSE MED DEN EUROPÆISKE STANDARD

RG500 Automatisk/manuel rebfanger er i overensstemmelse med følgende lovgivning:

- EN 353-2:2002 Faldsikringsmateriel - Del 2: Glidesystemer med en fleksibel ankerline. Inkluderet valgfri konditionering til støv.
- EN 795/B:2012 - Personlige værnemidler: Ankerenheder
- EN 12841/A:2006 - Personligt faldsikringsudstyr - rebadgangssystemer - reb justeringsanordninger
- Kanttestet PPE-R/11.075 version 1
- Testet med 140 kg vægt PPE-R/11.062 version 1

PPE-produkter har gennemgået en standardundersøgelse med et bemyndiget organ, der bekræfter, at alt udstyr og tilhørende instruktioner behørigt overholder forordning (EU) 2016/425.

Dette produkt må ikke være forurenet med olie eller bruges i et oliemiljø.

4 - TRANSPORT OG OPBEVARING

Korrekt opbevaring af din PPE vil sikre bedre produktlevetid og sikre din sikkerhed.

Under transport og opbevaring skal du sørge for, at din PPE er placeret væk fra varmekilder, fugtighed, ætsende atmosfære, ultraviolette stråler osv., og undgå, at din PPE udsættes for stød eller overdrevne vibrationer.

5 - RENGØRING

Korrekt pleje af din PPE sikrer længere levetid for produktet og din sikkerhed. Sørg for nøje at overholde disse retningslinjer:

- Rengør med vand og mild sæbe. Brug under ingen omstændigheder opløsningsmidler eller syre/alkalisk indeholdende rengøringsmidler.
- Lad tørre naturligt i et godt ventileret område væk fra åben ild eller andre varmekilder.

6 - FØR BRUG

Før hver brug skal du foretage en grundig visuel undersøgelse for at sikre, at PPE såvel som andet udstyr, det kan være forbundet med (stik, sele ...), er komplet. Foretag alle nødvendige forholdsregler for, at nødsituationer eller enhver redningsaktion udføres i total sikkerhed. I tilfælde af, at dit produkt er beskadiget, skal du kontakte producenten eller den autoriserede agent. Hvis du er i tvivl om den sikre tilstand af produktet, eller hvis produktet er blevet brugt til at standse et fald, er det vigtigt for din personlige sikkerhed, at PPE trækkes ud af service og sendes til producenten eller et kvalificeret reparationscenter til kontrol eller bortskaffelse. Efter undersøgelse vil centret levere eller afvise en skriftlig tilladelse til at genbruge PPE. Det er strengt forbudt at ændre eller reparere en PPE selv. Kun fabrikanten eller reparationscentret er kvalificeret til at udføre reparationer. Hvis der leveres et komplet system, er det forbudt at udskifte komponenterne.

Før hver brug skal du kontrollere tilstanden for den mobile faldafbryder og den fleksible ankerline. Kontroller følgende punkter med omhu:

- Fri bevægelse af bremsearmen og fjederen, der returnerer grebet. RG500 bremsehåndtag er designet til at stoppe et fald over en begrænset afstand, idet holdekraften holdes under 6 kN.
- Kontroller reb-låsefunktionen (Fig. 2)
- Kontroller, at faldindikatoren ikke var aktiveret (se fig. 3).
- Generel udseende af den fleksible ankerline; især omfanget af slid.
- Kontroller det generelle udseende af forankringsstøtten; især omfanget af slid.
- Kontroller forringelse (revner i revner, slid, forbrænding osv.).
- Korrekt betjening af karabiner og snapkrog.
- Fravær af tegn på korrosion eller deformation.

BRUG IKKE ENHEDEN, HVIS DU SER ADVARSELSETIKETTEN PÅ BÅNDUDVIDELSEN (Se Fig. 3).

7 - BRUG

RG500 Automatisk/manuel rebfang er en faldsikring med en selvlåsende funktion og styringsfaciliteter til sikker adgang til bygningsfacader, rammer, tage, tårne osv. I tilfælde af et fald låses det øjeblikkeligt på rebet (Fig. 9, 10, 11).

- Brugerens vægt, påklædning og udstyr må ikke overstige 140 kg (se produktmærkning).
- Aktivering af låsefunktionen, der forhindrer bevægelse nedad, er beskrevet i fig. 6B.
- Tillad ikke nogen slaphed i rebet og bevæg dig ikke over det fleksible forankringspunkt (fig. 8).
- Temperaturgrænser for RG500 Automatisk/manuel rebfang er fra -30 °C til +50 °C.

- **Brug ikke produktet uden for begrænsningerne eller til noget andet formål end tiltænkt af producenten.**

7A – EN 353-2:2002

- RG500 Automatisk/manuel rebfang er en faldsikring med en selvlåsende funktion og styringsfaciliteter til sikker adgang til bygningsfacader, rammer, tårne osv. (fig. 11).
- I tilfælde af et fald låses det øjeblikkeligt på rebet.

7B – EN 12841/A:2006

- For korrekt brug af RG500 Automatisk/manuel rebfang som en sikkerhedsline, justeringsanordning, se fig. 9 og fig. 10.

- Når den justerbare forankringsline belastes af brugerens fulde vægt, bliver den en arbejdsline, og der bør anvendes en sikkerhedsline, som desuden giver brugeren optimal sikkerhed.
- Enhver overbelastning eller dynamisk belastning på reb justeringsanordningen kan beskadige forankringslinen.
- Hvis den justerbare forankringsline er belastet af brugerens fulde vægt, bliver den en arbejdsline, og der skal anvendes yderligere sikkerhedsliner for optimal sikkerhed for brugeren.

7C – EN 795/B:2012

- RG500 Automatisk/manuel rebfang kan også bruges som et midlertidigt fleksibelt forankringspunkt (se fig.14).
- Sørg for tilstrækkelig styrke af forankringskonstruktionens struktur.
- Brug et ottetalsknob (se fig.13a) under rebfang til fastgørelse af enheden (se fig.14).
- Fastgør altid enheden; tilslut ikke karabinhagen til det frie reb og beskyt den mod skarpe kanter (fig.15).
- Forankringsenheden er kun beregnet til brug for en person.
- Når forankringsenheden bruges som en del af et faldstandsningssystem, skal brugeren være udstyret med en anordning til at begrænse de maksimale dynamiske kræfter, der påføres brugeren under standsningen af et fald til et maksimum på 6 kN.
- Den maksimale brugsbelastning ifølge fig.14 er 18kN.
- Maksimalværdien for afbøjning af forankringsenheden og forskydningen af forankringspunktet, der kan forekomme under drift, er 0,3m.
- Forankringsenheden må kun bruges som personligt faldsikringsudstyr og ikke til løfteudstyr

7D – REDNING

- RG500 Automatisk/manuel rebfang, KUN version 1035951, er også velegnet til redningsaktioner (fig.12), den maksimale vægtgrænse er 200kg - 2 personer.
- Forankringspunktet, der bruges til redning, skal opfylde kravene til flere brugere (2 personer) CEN/TS 16415:2013.
- Maksimal kraft for standsning af fald må ikke overstige 6kN.
- For minimale luft afstande, se kapitel 7-5 (kolonne 200kg).
- **KUN FOR EKSPERT BRUGER!**

7 – 1 FORBINDELSE

RG500 Automatisk/manuel rebfang skal bruges sammen med en faldsikringssele (i overensstemmelse med EN 361). Den må aldrig bruges sammen med et taljebælte til arbejdspositionering. Den skal være forbundet med selen UDELUKKENDE ved hjælp af karabinhagens (i overensstemmelse med EN 362 klasse B) ovale form (se fig. 3 - punkt 16). Udvendig længde på denne karabinhage skal være 10,5 cm (se fig.3). Længden på den del, der forbinder rebfang til selen, må ikke ændres (f.eks. tilføj aldrig en miniature fangsnor).

TILFØR ALDRIG ET YDERLIGERE FORBINDELSESELEMENT MELLEM SNAPKROG OG SELE.

7 – 2 INSTALLATION

Fastgør enden af den fleksible forankringsline på karabinhagen for at sikre og tilpasse forankringsstøtten. RG500 Automatisk/manuel rebfang kan kun bruges med den medfølgende kanttestede fleksible forankringsline med en diameter på 12mm. Udskift aldrig den fleksible forankringsline med nogen anden type. Brug enheden i den rigtige retning - se markering (fig.16). Fremgangsmåden til installation af den fleksible forankringsline til enheden er beskrevet i fig.17. For afmontering af den fleksible forankringsline fra enheden bruges den samme fremgangsmåde.

7 – 3 FORANKRINGSPUNKT

Anvendes sammen med forankringsanordninger, der er i overensstemmelse med EN 795-standarden.
Kontroller, at forankringspunktssystemet:

- er kompatibel med EN795 eller har en brudstyrke, der er højere end 12 kN, hvis det er et konstruktionsanker eller en del af strukturen (f.eks. væg, stolpe, stålbjælke ...)
- har et forankringspunkt anvendt til redning, der opfylder kravene til flere brugere (2 personer) CEN/TS 16415:2013
- er placeret over operatøren
- passer bedst til forankringssystemet
- har ikke en skarp kant

7 – 4 VANDRET BRUG

RG500 Automatisk/manuel rebfanger er med succes testet til vandret anvendelse og muligvis simuleret fald over en kant. En stålbjælke med en radius på 0,5 mm uden boringer blev anvendt i disse test. Baseret på denne test er udstyret velegnet til brug over kanter såsom valsede stålprofiler, træbjælker eller beklædt og afrundet korrekt brystning.

Følgende skal overvejes til vandret eller skråt brug, når der er risiko for at falde over en kant:

- Hvis risikovurderingen, der er foretaget inden arbejdsstart, viser, at faldkantradiussen er mindre end 0,5 mm og / eller burry edge, skal der træffes forholdsregler inden arbejdet påbegyndes for at udelukke risikoen for at falde over kanten eller en kantbeskyttelse skal monteres inden arbejdsstart, eller du skal kontakte producenten.

- Forankringspunktet for den fleksible forankringsline er muligvis ikke under brugerens standniveau.
- Afbøjningen i kanten (målt mellem de to ben på fastgørelsesorganet/den fleksible forankringsline) skal være mindst 90°.
- Det delvise system skal altid bruges på en sådan måde, at der ikke er nogen slap i rebet. Længden må kun justeres, hvis brugeren ikke bevæger sig i retning af faldkanten.
- For at forhindre, at et pendul falder, skal arbejdsområdet og sidebevægelser fra medianaksen på begge sider i hvert tilfælde begrænses til et max. på 1,50 m. I andre tilfælde bør der ikke anvendes individuelle ankerpunkter, men snarere en klasse C- eller D-ankerindretning i henhold til EN 795: 2012.
- Bemærk! Hvis det delvise system bruges med en ankerindretning af type C i henhold til EN 795: 2012 med en vandret, fleksibel forankringslinje, skal afbøjningen af ankerindretningen også overvejes, når den nødvendige afstand under brugeren bestemmes. Vær opmærksom på detaljerne i brugsanvisningen til ankerenheden.
- Bemærk! Efter et fald over en kant er der risiko for kvæstelser under fangst, hvis den faldende person kolliderer mod dele af bygningen eller konstruktionen.
- Særlige redningsforanstaltninger skal fastsættes og trænes i tilfælde af fald over en kant.

7 – 5 MINIMUM ARBEJDSHØJDE

Før du bruger RG500 Automatisk/manuel rebfanger, skal du kontrollere en minimum pladsafstand under brugerens fødder om nødvendigt for at forhindre kollision med strukturen. (Fig. 18,19)

For tilladt minimumsafstand se tabellen herunder:

Betegnelse EN	Reference	LUFTAFSTAND						
		lodret brug (m)				vandret brug (m)		
		140 kg			200 kg	140 kg		
		1035951	1035950	1035949	1035951	1035951	1035950	1035949
RG500 med forankringslinje 5m	1035948	2.1	3.2	4.8	3.5	5.1	6.2	7.8
RG500 med forankringslinje 10 m	1035947	2.3	3.4	5.0	3.7	5.3	5.4	8.0
RG500 med forankringslinje 15 m	1035946	2.4	3.5	5.1	3.9	5.4	5.5	8.1
RG500 med forankringslinje 20 m	1035945	2.5	3.6	5.2	4.1	5.5	6.6	8.2
RG500 med forankringslinje 25 m	1035944	2.6	3.7	5.3	4.3	5.6	6.7	8.3
RG500 med forankringslinje 30 m	1035943	2.7	3.8	5.4	4.5	5.7	6.8	8.4
RG500 med forankringslinje 40 m	1035942	2.9	4.0	5.6	5.0	5.9	7.0	8.6
RG500 med forankringslinje 50 m	1035941	3.1	4.2	5.8	5.5	6.1	7.2	8.8

DEN MAKSIMALT TILLADTE LÆNGDE PÅ FORANKRINGSLINEN ER 50 METER.
Ved længder, der ikke er vist i tabellen ovenfor, skal den nærmeste højere værdi anvendes; f.eks. 27m fleksibel forankringsline skal bruge den samme luftafstand som forankringslinen på 30m (1035943).

7 – 6 MEDFØLGENDE FLEKSIBEL FORANKRINGSLINE

Ved fleksible forankringsliner, hvor der mangler forankringssløjfe og karabinhage (1035940 & 1035939), skal man bruge et ottetalsknob (se fig.13a) og en karabinhage (i overensstemmelse med EN 362). For den nedre del af den fleksible forankringsline skal der bruges en simpel knude med tilstrækkelig længde (min. 0,1m) af reb under denne knude (se fig.13b). Den samlede længde af denne fleksible forankringsline må ikke overstige 50 meter.

MEDFØLGENDE FLEKSIBEL FORANKRINGSLINE			
Mål:	12mm	**Materiale:**	Polyamid og polyester
Type:	Kernmantle reb	**Brudforlængelse:**	1,60%
Farve:	Sort med grønt mønster	**Slidstyrke:**	98%
Antal kerner:	10	**Brudstyrke:**	min. 37kN
Antal cops:	32	**Behandling:**	Anti UV
Antal tråde:	12	**Kanttestet:**	JA

8 - PERIODISK INSPEKTION

Dette udstyr skal undersøges mindst én gang hvert år. En kompetent person, som er uddannet og kvalificeret, skal inspicere dette udstyr i overensstemmelse med disse instruktioner, og passende detaljer om inspektionen skal registreres.

Udfyld formularen Bilag V ved hver periodiske inspektion og vedhæft et nyt inspektionsmærke med den næste inspektionsdato. Undersøgelsesfrekvensen øges i henhold til de gældende regler.
Garantien er ugyldig, hvis periodiske inspektioner ikke udføres og spores som beskrevet ovenfor.
Hvis du opdager fejl, skader på dit produkt, eller produktmærkningen ikke er læselig, eller hvis du er i tvivl om dets sikkerhed, skal PPE straks trækkes ud af drift og returneres til producenten eller et autoriseret servicecenter for inspektion eller bortskaffelse.

9 - LEVETID

Den maksimale levetid for PPE, der overvejende er metal, vurderes som ubegrænset, men denne maksimale levetid reduceres dog til 10 år efter fremstillingsdatoen for uåbnede produkter. Der er dog faktorer, der kan reducere produktets styrke betydeligt og forkorte dets levetid: Forkert opbevaring, forkert brug, faldstop, mekanisk deformation, produktfald fra en højde, slid, elektrisk ledningsevne, kontakt med kemiske produkter (syrer og alkalier) eller skarpe kanter, udsættelse for stærke varmekilder > 60 °C, UV'er, slid, etc.

10 - RFIDMÆRKE

10 – 1 INTRODUKTION

Denne enhed indeholder et RFID-mærke (Radio Frequency Identification), som kan bruges til sporing af aktiver. RFID giver mulighed for hurtige markinspektioner, og angiver oplysninger, herunder modelnummer, fremstillingsdato, inspektion / lotnummer, længde og standarder, der er opfyldt. Disse oplysninger varierer fra model til model. Ud over typen af læser og RFID-mærket varierer den optimale RFID-aflæsningsafstand afhængigt af læseren, tagretningen og materialet på mediet mellem dem.

10 – 2 RFID SPECIFICATION

- RFID-læser skal være Ultra High Frequency (UHF)
- RFID Driftsfrekvens i intervallet 860-960 MHz
- RF Air Protocol: EPC CLASS 1 GEN 2; ISO18000-6C

10 – 3 LISTE OVER PRODUKTER OG PLACERING AF RFID MÆRKET (SE TAB 1)

Produkter, der ikke kan mærkes med RFID-etiket, indeholder 2D stregkoder i stedet for at læse det unikke identifikationsnummer (UID).

10 – 4 BRUG/DRIFT

Det personlige beskyttelsesudstyr (PPE), du lige har modtaget, er udstyret med et RFID-mærke med et unikt identifikationsnummer i form af elektronisk produktkode (EPC). Med dette unikke nummer kan du finde produktrelateret information i Security Suite-software. Venligst følg linket herunder for mere information om Safety Suite.
https://www.honeywellaidc.com/solutions/connected-worker/safety-suite

10 – 5 ANBEFALINGER

Efter rengøring af din PPE skal du scanne dit RFID-mærke for at kontrollere, at det ikke er blevet beskadiget.

11 - MILJØBESKYTTELSE

Anvendelsen af WEEE-symbolet indikerer, at dette produkt ikke må behandles som husholdningsaffald. Ved at sikre, at dette produkt bortskaffes korrekt, medvirker du til at beskytte miljøet. Du kan få yderligere detaljerede oplysninger om genbrug af dette produkt hos de lokale myndigheder, din renovatør eller det sted, hvor du har købt produktet.

Generelle oplysninger	
Standarder	EN 353-2:2002; EN 12841/A:2006; EN 795/B:2012
Maks. antal brugere	1 (maks. 2 personer til redning)
Maks. vægtbelastningsgrænse	140 kg
Maks. vægtbelastningsgrænse for redning	200 kg (2 personer)
Mål	112 mm x 90 mm x 30 mm (uden forbindelsesled)
Enhedens vægt	360 g (uden forbindelsesled)
Driftstemperatur	-30°C til +50°C

VÆR OPMÆRKSOM PÅ, AT SLUTBRUGEREN ER FORBUDT FRA AT ÆNDRE, REPARERE ELLER ÆNDRE NOGEN DEL AF RG500 AUTOMATISK/MANUEL REBFANGER.

DE

GEBRAUCHSANWEISUNG

AUTOMATISCHE/MANUELLE LEINENGREIFER RG500

Persönliche Ausrüstung für die Absturzsicherung
Entspricht Standard EN 353-2:2002, EN 12481/B:2006 und EN 795/B:2012
und der PSA-Regulierung (EU) 2016/425

1 - ÜBERSICHT

Sie haben unsere persönliche Schutzausrüstung (PSA) der Klasse III für den Schutz vor schweren Verletzungen und Todesfällen erworben und wir danken Ihnen für Ihr Vertrauen. Um Ihre vollständige Zufriedenheit mit diesem Produkt sicherzustellen, müssen Sie **VOR JEDER VERWENDUNG** die Anweisungen in diesem Handbuch befolgen.
Dieses Handbuch behandelt des Auto/Manuell-Leinengreifer RG500 für Arbeiten in großen Höhen.
Das Arbeiten in großen Höhen ist gefährlich und kann zu schweren Unfällen und Verletzungen führen. Wir möchten Sie darauf hinweisen, dass Sie bei einem Unfall, einer Verletzung oder einem Todesfall (ob Sie selbst oder Dritte betroffen sind) während oder nach der Verwendung eines unserer Produkte persönlich haftbar sind.

⚠ **WARNUNG:**
Wir empfehlen, diese Anleitung vor jeder Verwendung zu lesen. Weiterhin haftet der Hersteller oder sein Vertreter nicht für die Verwendung, Lagerung oder Wartung in anderer Weise als in dieser Anleitung beschrieben.
Die Gewährleistung im Rahmen der Produktgarantie setzt weiterhin die Einhaltung der Anweisungen des Herstellers voraus. Deren Nichteinhaltung führt zum Erlöschen der Garantie. Diese Garantie gilt nur für einen Käufer des Produkts vom Hersteller, es sei denn, dass die vom Hersteller genehmigten vertraglichen Bestimmungen anderes festlegen.
WENN DER KÄUFER NICHT DER BENUTZER IST, MUSS ER DIESE ANWEISUNGEN AN DEN TATSÄCHLICHEN ENDBENUTZER WEITERGEBEN. ES WIRD NACHDRÜCKLICH EMPFOHLEN, PSA WO IMMER MÖGLICH LEDIGLICH EINEM EINZIGEN BENUTZER ZUZUWEISEN.
WENN DAS PRODUKT AUSSERHALB DES ERSTEN BESTIMMUNGSLANDES VERKAUFT WIRD, MUSS DER HÄNDLER SICHERSTELLEN, DASS DAS PRODUKT DEN IN DIESEM LAND GELTENDEN GESETZEN ENTSPRICHT UND EINE BEDIENUNGSANLEITUNG IN DER JEWEILIGEN LANDESSPRACHE BEIFÜGEN, DIE ALLEN ANFORDERUNGEN VON **EN 353-2:2002, EN 12481/B:2006 und EN 795/B:2012** UND **DER PSA-VERORDNUNG (EU) 2016/425 ENTSPRICHT.**
PRODUKTKOMPATIBILITÄT MIT ANDERER PSA (AUFFANGGURTEN, ANKERN UND VERBINDUNGSVORRICHTUNGEN): STELLEN SIE SICHER, DASS DIE VON IHNEN ERWORBENE PSA MIT DEN EMPFEHLUNGEN FÜR ANDERE KOMPONENTEN DES ABSTURZSICHERUNGSSYSTEMS KOMPATIBEL IST, UND DASS SICH DEREN SICHERHEITSFUNKTIONEN NICHT GEGENSEITIG STÖREN.
Nur ein **Auffanggurt** darf zum Halten des Körpers benutzt werden. Dieser muss **EN 361 entsprechen.**

1 – 1 LISTE DER BETROFFENEN PRODUKTE (vgl. Teil I – LISTE DER BETROFFENEN PRODUKTE)

1 – 2 KONTAKT

Honeywell Fall Protection France SAS
35-37, rue de la Bidauderie 18100, VIERZON CEDEX – FRANKREICH
Tel.: (33) 02 48 52 40 40, Fax: (33) 02 48 71 04 97
IS.PPE.TECHSUPPORT.EUROPE@honeywell.com
00 800 33 44 28 03
www.honeywellsafety.com

1 – 3 PRODUKTBESCHREIBUNG (vgl. die Abbildung in Teil II)

1– Befestigungsloch (für Karabinerhaken); 2– Fallindikator; 3– Bremshebel; 4– Rolle; 5– Öffnungshebel– links; 6– Öffnungshebel– rechts; 7– Teiler; 8– Schlitz für Leinenmontage; 9– Torsionsfeder; 10– Einrasthebel mit RFID-Tag; 11– Drehpunkt; 12– Rückplatte; 13– Frontplatte; 14– Edelstahlnieten; 15– RFID-Tag; 16– Karabiner EN 362 Klasse B; 17– Normaler Quick-Link; 18– Gurtverlängerung L 0,17 m/0,87 m; 19– Ø 12 mm PA/PES Kernmantelleine; 20– Gegengewicht;

2 - SCHULUNG

Die Verwendung unserer Produkte ist auf kompetente Personen beschränkt, die in angemessener Weise (von einer autorisierten Person oder Organisation) ausgebildet wurden oder unter Aufsicht eines kompetenten Vorgesetzten stehen. Die Absolvierung dieser Schulung muss durch ein Schulungszertifikat dokumentiert werden, das Datum, Ort, Name und Unternehmen der Schulungsorganisation, den vollständigen Name des Benutzers usw. angibt.
Machen Sie sich mit dieser PSA vertraut und stellen Sie sicher, dass Sie ihre Funktionsweise vollständig verstanden haben (vgl. Kapitel 7 – VERWENDUNG).
Personen, die in großer Höhe arbeiten, müssen sich in einem guten körperlichen Zustand befinden. Bestimmte medizinische Zustände (Medikamenteneinnahme, kardiovaskuläre Erkrankungen u. dgl.) können die Sicherheit des Benutzers während der normalen Verwendung der PSA beeinträchtigen. Konsultieren Sie in Zweifelsfällen einen Arzt.

3 - EINHALTUNG DES EUROPÄISCHEN STANDARDS

Der Auto/Manuell-Leinengreifer RG500 entspricht den folgenden gesetzlichen Bestimmungen:

- EN 353-2:2002 Persönliche Schutzausrüstung gegen Stürze aus großer Höhe – Teil 2: Mitlaufende Auffanggeräte einschließlich beweglicher Führung. Einschließlich optionaler Staubkonditionierung.
- EN 795/B:2012 - Persönliche Schutzausrüstung: Verankerungsvorrichtungen
- EN 12841/A:2006 - Persönliche Absturzsicherungen - Leinenzugangssysteme - Leineneinstellvorrichtungen

- Kantengeprüfte PSA-R/11.075 version 1
- Getestet mit 140 kg Gewicht PSA-R/11.062 version 1

PSA-Produkte wurden einer Standardprüfung bei einer Meldestelle unterzogen, bei der bescheinigt wurde, dass alle Ausrüstungsgegenstände und die entsprechenden Anweisungen ordnungsgemäß der Regulierung (EU) 2016/425 entsprechen.
Dieses Produkt darf nicht mit Öl kontaminiert oder der Umgebung von Öl verwendet werden.

4 - TRANSPORT UND LAGERUNG

Die korrekte Lagerung Ihrer PSA sorgt für eine längere Lebensdauer und verbessert Ihre Sicherheit.
Achten Sie beim Transport und bei der Lagerung darauf, dass Ihre PSA von Wärmequellen, Feuchtigkeit, korrosiver Atmosphäre, ultravioletter Strahlung usw. entfernt ist, und vermeiden Sie Stöße oder übermäßige Vibrationen.

5 - REINIGUNG

Die ordnungsgemäße Pflege Ihrer PSA gewährleistet eine längere Lebensdauer des Produkts und verbessert Ihre Sicherheit. Beachten Sie unbedingt die folgenden Richtlinien:

- Reinigen Sie das Produkt mit Wasser und milder Seife. Verwenden Sie unter keinen Umständen Lösungsmittel oder Säuren/alkalische Reinigungsmittel.
- Lassen Sie das Produkt natürlich in einem gut belüfteten Bereich ohne offenes Feuer oder andere Wärmequellen trocknen.

6 - VOR DER VERWENDUNG

Führen Sie vor jeder Verwendung eine gründliche Sichtprüfung durch, um sicherzustellen, dass die PSA sowie alle anderen Geräte, mit denen sie verbunden werden könnte (Anschluss, Gurt ...), vollständig sind. Treffen Sie alle erforderlichen Vorkehrungen, damit Notfall- oder andere Rettungsaktionen in vollständiger Sicherheit durchgeführt werden können. Falls Ihr Produkt beschädigt ist, wenden Sie sich an den Hersteller oder einen autorisierten Vertreter. Wenn Sie Zweifel hinsichtlich des sicheren Zustands des Produkts haben oder wenn das Produkt zum Aufhalten eines Sturzes verwendet wurde, ist es für Ihre persönliche Sicherheit wichtig, dass die PSA außer Betrieb genommen und an den Hersteller oder an ein qualifiziertes Reparaturzentrum zur Prüfung oder zur Entsorgung übergeben wird. Nach der Prüfung wird das Zentrum entweder eine schriftliche Genehmigung zur Wiederverwendung der PSA aussprechen oder eine solche ablehnen. Es ist strengstens untersagt, eine PSA selbst zu modifizieren oder zu reparieren. Nur der Hersteller oder das Reparaturzentrum ist für die Durchführung von Reparaturen qualifiziert. Wenn ein vollständiges System geliefert wird, dürfen die Bauteile nicht ausgetauscht werden.
Überprüfen Sie vor jeder Verwendung den Zustand des mitlaufenden Auffanggeräts und der beweglichen Führung. Prüfen Sie sorgfältig die folgenden Punkte:

- Freie Beweglichkeit des Bremshebels und der Feder für die Zurückführung des Hebels. Der Leinengreifer RG500 ist darauf ausgelegt, einen Sturz über eine begrenzte Strecke anzuhalten, wobei die Auffangkraft unter 6 kN liegt.
- Überprüfen Sie die Sperrfunktion des Auffanggeräts (Abb. 2).
- Prüfen Sie, ob der Sturzindikator aktiviert wurde (vgl. Abbildung 3).
- Allgemeines Erscheinungsbild der beweglichen Führung, insbesondere das Ausmaß der Abnutzung.
- Überprüfen Sie das allgemeine Erscheinungsbild der Verankerungsstütze, insbesondere das Ausmaß der Abnutzung.
- Prüfen Sie das Gerät aus Alterungserscheinungen (Risse, Abnutzung, Verbrennungen u. dgl.).
- Korrekte Funktionsweise der Karabiner und Verriegelungshaken.
- Anzeichen für Korrosion oder Verformungen.

VERWENDEN SIE DAS GERÄT NICHT, WENN SIE DAS WARNZEICHEN AUF DER GURTBAND-ERWEITERUNG SEHEN (vgl. Abbildung 3).

7 - VERWENDUNG

Der automatische/manuelle Leinengreifer RG500 ist ein Auffanggerät mit Selbsteinrastfunktion und Führungsvorrichtung für den sicheren Zugang zu Gebäudefassaden, Gerüsten, Dächern, Türmen usw. Im Falle eines Sturzes rastet er sofort an der Leine ein (Abb. 9, 10, 11).

- Das Gewicht, die Kleidung und die Ausrüstung des Benutzers dürfen 140 kg nicht überschreiten (siehe Produktkennzeichnung).
- Die Aktivierung der Einrastfunktion, die eine Abwärtsbewegung verhindert, ist in Abb.6B beschrieben.
- Lassen Sie kein Spiel in der Leine zu und bewegen Sie sich nicht über den flexiblen Ankerpunkt hinaus (Abb.8).
- Die Temperaturgrenzen für den automatischen/manuellen Leinengreifer RG500 liegen zwischen -30 °C und +50 °C.

- **Verwenden Sie das Produkt nicht außerhalb seiner Fähigkeiten oder für einen anderen als den vom Hersteller vorgesehenen Zweck.**

7A – EN 353-2:2002

- Der automatische/manuelle Leinengreifer RG500 ist ein Auffanggerät mit Selbsteinrastfunktion und Führungsvorrichtung für den sicheren Zugang zu Gebäudefassaden, Gerüsten, Dächern, Türmen usw. (Abb. 11).
- Im Falle eines Sturzes rastet er sofort an der Leine ein.

7B – EN 12841/A:2006

- Für die korrekte Verwendung des automatischen/manuellen Leinengreifers RG500 als Einstellvorrichtung für Sicherheitsleinen siehe Abb.9 a Abb. 10.
- Wenn die verstellbare Ankerleine durch das volle Gewicht des Benutzers belastet wird, wird diese zu einer Arbeitsleine und es sollte zusätzlich eine Sicherheitsleine für die optimale Sicherheit des Benutzers verwendet werden.

- Jede Überlastung oder dynamische Belastung der Leineneinstellvorrichtung kann die Ankerleine beschädigen.
- Wenn die verstellbare Ankerleine durch das volle Gewicht des Benutzers belastet wird, wird diese zu einer Arbeitsleine und muss zur optimalen Sicherheit des Benutzers mit zusätzlicher Sicherheitleine verwendet werden.

7C – EN 795/B:2012

- Der automatische/manuelle Leinengreifer RG500 kann auch als temporärer flexibler Ankerpunkt verwendet werden (siehe Abb.14).
- Achten Sie auf eine ausreichende Festigkeit der Ankerkonstruktion.
- Verwenden Sie den Achterknoten (siehe Abb.13a) unter dem Leinengreifer zur Sicherung der Vorrichtung (siehe Abb.14).
- Sichern Sie das Gerät immer, verbinden Sie den Karabinerhaken nicht mit der freien Leine und schützen Sie sie vor scharfen Kanten (Abb.15).
- Die Verankerungsvorrichtung ist nur für eine Person bestimmt.
- Wenn die Verankerungsvorrichtung als Teil eines Fallschutzsystems verwendet wird, muss der Benutzer mit Ausrüstung ausgestattet sein, die die maximalen dynamischen Kräfte, die während der Absturzsicherung auf den Benutzer ausgeübt werden, auf maximal 6 kN begrenzt.
- Die maximale Nutzlast gemäß Abb.14 beträgt 18 kN.
- Der maximale Wert der Durchbiegung der Verankerungsvorrichtung und der Verschiebung des Ankerpunktes, der im Betrieb auftreten kann, beträgt 0,3 m.
- Die Verankerungsvorrichtung darf nur als persönliche Absturzsicherung und nicht als Hebevorrichtung verwendet werden

7D – RETTUNG

- Der automatische/manuelle Leinengreifer RG500, **NUR Version 1035951**, ist auch für Rettungseinsätze geeignet (Abb.12), **das maximale Gewicht beträgt 200 kg - 2 Personen.**
- Der für die Rettung verwendete Ankerpunkt muss für mehrere Benutzer (2 Personen) CEN/TS 16415:2013 konform sein.
- Die maximale Kraft bei der Absturzsicherung darf 6 kN nicht überschreiten.
- Für minimale Luftabstände siehe Kapitel 7-5 (Spalte 200kg).
- **NUR FÜR EXPERTEN!**

7 – 1 ANSCHLUSS

Der automatische/manuelle Leinengreifer RG500 muss mit einem Fallschutzgurt (nach EN 361) verwendet werden. Er darf niemals mit einem Hüftgurt zur Arbeitspositionierung verwendet werden. Er muss AUSSCHLIESSLICH mit dem Gurtzeug unter Verwendung des Karabiners (nach EN 362 Klasse B) in ovaler Form verbunden werden (siehe Abb.3 - Pos. 16). Die Außenlänge dieses Karabiners muss 10,5 cm betragen (siehe Abb.3). Die Länge des Teils, das den Leinengreifer mit dem Gurtzeug verbindet, darf nicht verändert werden (z.B. niemals ein Miniatur-Verbindungsmittel hinzufügen).

FÜGEN SIE NIEMALS EIN ZUSÄTZLICHES VERBINDUNGSELEMENT ZWISCHEN DEM VERRIEGELUNGSHAKEN UND DEM AUFFANGGURT HINZU.

7 – 2 INSTALLATION

Befestigen Sie das Ende der flexiblen Ankerleine mit einem Karabinerhaken, um die Verankerungsstütze zu sichern und anzupassen. Der automatische/manuelle Leinengreifer RG500 kann nur mit der mitgelieferten kantengeprüften flexiblen Ankerleine mit einem Durchmesser von 12 mm verwendet werden. Ersetzen Sie die flexible Ankerleine niemals durch einen anderen Typ. Verwenden Sie das Gerät in der richtigen Richtung - siehe Markierung (Abb.16). Die Vorgehensweise zur Montage der flexiblen Ankerleine an der Vorrichtung ist in Abb.17 beschrieben. Gehen Sie zum Entfernen der flexiblen Ankerleine vom Gerät genauso vor.

7 – 3 VERANKERUNGSPUNKT

Zur Verwendung mit Verankerungsgeräten gemäß Standard EN 795. Prüfen Sie, ob das Verankerungspunkt-System:

- EN795 entspricht oder eine Bremsstärke von mehr als 12 kN hat, wenn es sich um einen strukturellen Anker handelt oder Teil der Struktur (z. B. Wand, Pfosten, Stahlträger o. dgl.) ist
- der Ankerpunkt für Rettungszwecke muss für mehrere Benutzer (2 Personen) geeignet sein CEN/TS 16415:2013
- sich oberhalb des Bedieners befindet
- optimal zum Verankerungssystem passt
- keine scharfen Kanten aufweist

7 – 4 HORIZONTALE VERWENDUNG

Der Auto/Manuell-Leinengreifer RG500 wurde erfolgreich für die horizontale Verwendung und mögliche simulierte Stürze über eine Kante getestet. Bei diesen Tests wurde eine Stahlstange mit einem Radius von 0,5 mm ohne Grate verwendet. Gemäß diesen Tests ist das Gerät zur Verwendung über Kanten wie etwa gewalzten Stahlprofilen, Holzbalken oder verkleideten und abgerundeten sicheren Brüstungen geeignet.

Bei horizontalen oder schiefen Anwendungen mit der Gefahr von Abstürzen über eine Kante ist Folgendes zu beachten:

- Wenn die vor Beginn der Arbeit durchgeführte Risikobewertung zeigt, dass der Radius der Absturzkante kleiner als 0,5 mm ist und/oder die Kante Grate aufweist, müssen vor Beginn der Arbeit Vorkehrungen getroffen werden, um die Gefahr eines Sturzes über die Kante oder einen Kantenschutz auszuschließen, oder Sie sollten sich an den Hersteller wenden.
- Der Ankerpunkt für die bewegliche Führung darf nicht unter der Standebene des Benutzers liegen.
- Die Krümmung an der Kante (gemessen zwischen den beiden Schenkeln der Befestigung/der beweglichen Führung) muss mindestens 90° betragen.

- Das Teilsystem muss immer so verwendet werden, dass das Seil nirgends schlaff ist. Die Länge darf nur angepasst werden, wenn sich der Benutzer nicht in Richtung der Sturzkante bewegt.
- Zur Vermeidung eines Pendelsturzes sollten der Arbeitsbereich und die seitlichen Bewegungen von der Mittelachse an beiden Seiten jeweils auf einen Maximalwert von 1,50 m beschränkt werden. In anderen Fällen dürfen keine einzelnen Ankerpunkte verwendet werden, sondern ein Verankerungsgerät der Klasse C oder D gemäß EN 795:2012.
- Hinweis: Wenn das Teilsystem mit einer Verankerungsgerät des Typs C gemäß EN 795:2012 mit einer horizontalen beweglichen Führung verwendet wird, muss auch die Krümmung des Verankerungsgeräts für die Bestimmung des erforderlichen Freiraums unterhalb des Benutzers berücksichtigt werden. Beachten Sie die Details in der Gebrauchsanweisung des Verankerungsgeräts.
- Hinweis: Nach einem Sturz über eine Kante besteht die Gefahr von Verletzungen beim Auffangen, wenn die abstürzende Person mit Teilen des Gebäudes oder der Struktur kollidiert.
- Für Stürze über eine Kante müssen besondere Rettungsmaßnahmen vorgesehen und eingeübt werden.

7 – 5 MINIMALE ARBEITSHÖHE

Überprüfen Sie vor dem Einsatz des RG500 Auto/Manuell-Leinengreifers bei Bedarf einen Mindestabstand unter den Füßen des Benutzers, um eine Kollision mit der Struktur oder dem Boden zu vermeiden. (Abb. 18,19).
Für zulässige minimale Freiräume vgl. die nachfolgende Tabelle:

Designation EN	Referenz	FREIRAUM						
		für vertikalen Einsatz (m)				für horizontalen Einsatz (m)		
		140 kg			200 kg	140 kg		
		1035951	1035950	1035949	1035951	1035951	1035950	1035949
RG500 mit Führung, 5 m	1035948	2.1	3.2	4.8	3.5	5.1	6.2	7.8
RG500 mit Führung, 10 m	1035947	2.3	3.4	5.0	3.7	5.3	5.4	8.0
RG500 mit Führung, 15 m	1035946	2.4	3.5	5.1	3.9	5.4	5.5	8.1
RG500 mit Führung, 20 m	1035945	2.5	3.6	5.2	4.1	5.5	6.6	8.2
RG500 mit Führung, 25 m	1035944	2.6	3.7	5.3	4.3	5.6	6.7	8.3
RG500 mit Führung, 30 m	1035943	2.7	3.8	5.4	4.5	5.7	6.8	8.4
RG500 mit Führung, 40 m	1035942	2.9	4.0	5.6	5.0	5.9	7.0	8.6
RG500 mit Führung, 50 m	1035941	3.1	4.2	5.8	5.5	6.1	7.2	8.8

DIE MAXIMAL ZULÄSSIGE LÄNGE DER ANKERLEINE BETRÄGT 50 METER.
Für Längen, die nicht in der obigen Tabelle aufgeführt sind, muss der nächst höhere Wert verwendet werden; z.B. 27m flexible Ankerleine muss den gleichen Luftabstand wie die Ankerleine 30 m (1035943) aufweisen.

7 – 6 LIEFERUNG FLEXIBLE ANKERLEINE

Bei flexiblen Ankerleinen, bei denen die Verankerungsschlaufe und der Karabiner (1035940 & 1035939) fehlen, müssen der Achtknoten (siehe Abb.13a) und ein Karabiner (nach EN 362) verwendet werden. Für das untere Ende der flexiblen Ankerleine muss ein einfacher Knoten mit ausreichender Länge (min. 0,1 m) der Leine unter diesem Knoten verwendet werden (siehe Abb. 13b). Die Gesamtlänge dieser flexiblen Ankerleine darf 50 Meter nicht überschreiten.

LIEFERUNG MIT FLEXIBLER ANKERLEINE			
Durchmesser:	12 mm	**Material:**	Polyamid und Polyester
Typ:	Kernmantelleine	**Dehnung:**	1,60 %
Farbe:	Schwarz mit grünem Muster	**Scheuerbeständigkeit:**	98 %
Anzahl der Kerne:	10	**Bruchfestigkeit:**	min 37 kN
Anzahl der Stränge:	32	**Behandlung:**	UV-Schutz
Anzahl der Gewinde:	12	**Kantengeprüft:**	JA

8 - REGELMÄSSIGE INSPEKTION

Diese Ausrüstung muss mindestens einmal pro Jahr überprüft werden. Eine sachkundige, gut ausgebildete und qualifizierte Person muss das Gerät unter Beachtung dieser Anweisungen inspizieren und die entsprechenden Einzelheiten der Inspektion aufzeichnen.
Füllen Sie bei jeder regelmäßigen Inspektion das Formular in Anlage Nr. V aus und bringen Sie ein neues Prüfkennzeichen mit dem nächsten Inspektionsdatum an. Die Prüfungshäufigkeit nimmt gemäß den geltenden

Bestimmungen zu. Die Garantie erlischt, wenn die regelmäßigen Inspektionen nicht wie oben beschrieben durchgeführt und nachverfolgt werden.
Wenn Sie Fehlfunktionen oder Beschädigungen des Produkts feststellen, die Produktmarkierungen nicht lesbar sind oder Sie Bedenken hinsichtlich der Sicherheit haben, muss die PSA sofort außer Betrieb genommen und an den Hersteller oder ein autorisiertes Servicezentrum zur Reparatur oder Entsorgung zurückgegeben werden.

9 - LEBENSDAUER

Die maximale Lebensdauer von PSA-Geräten, die vorwiegend aus Metall bestehen, gilt als unbegrenzt, jedoch reduziert sich diese maximale Lebensdauer für nicht-öffnende Produkte auf 10 Jahre nach dem Herstellungsdatum. Es gibt jedoch Faktoren, die die Widerstandsfähigkeit des Produkts erheblich verringern und seine Lebensdauer verkürzen können: unsachgemäße Lagerung, unsachgemäßer Gebrauch, Einsatz bei Stürzen, mechanische Verformungen, Fall des Produkts aus großer Höhe, Verschleiß, elektrischer Stromfluss, Kontakt mit chemischen Produkten (Säuren und Laugen) oder scharfen Kanten, Einwirkung starker Wärmequellen > 60 °C, UVs, Abrieb usw.

10 - RFID-TAG

10 – 1 EINFÜHRUNG

Dieses Gerät enthält ein RFID-Tag (Radiofrequenz-Identifikation), das zur Asset-Verfolgung verwendet werden kann. Die RFID ermöglicht schnelle Vor-Ort-Kontrolle und enthält Informationen wie Modellnummer, Herstellungsdatum, Inspektions-/Chargennummer, Länge und erfüllte Normen. Diese Informationen variieren von Modell zu Modell. Zusätzlich zum Lesetyp und zum RFID-Tag variiert die optimale RFID-Lesedistanz Lesegerät, Ausrichtung des Tags und dem Material des Mediums dazwischen.

10 – 2 RFID-SPEZIFIKATION

- Der RFID-Leser muss Ultrahochfrequenz (UHF) unterstützen.
- RFID erfordert eine Betriebsfrequenz im Bereich von 860 bis 960 MHz
- RF-Luftprotokoll: EPC-KLASSE 1 GEN 2; ISO18000-6C

10 – 3 LISTE DER PRODUKTE UND POSITION DES RFID-TAGS (SIEHE TAB 1)

Produkte, die nicht mit einem RFID-Etikett versehen werden können, enthalten stattdessen 2D-Barcodes zum Lesen der eindeutigen Identifikationsnummer (UID).

10 – 4 NUTZUNG/EINSATZ

Die persönliche Schutzausrüstung (PSA), die Sie vor Kurzem erhalten haben, ist mit einem RFID-Tag ausgestattet, das eine eindeutige Identifikationsnummer in Form des elektronischen Produktcodes (EPC) enthält.
Mit dieser eindeutigen Nummer finden Sie produktbezogene Informationen in der Safety Suite-Software. Bitte folgen Sie dem Link unten, um weitere Informationen zur Safety Suite zu erhalten.
https://www.honeywellaidc.com/solutions/connected-worker/safety-suite

10 – 5 EMPFEHLUNGEN

Scannen Sie Ihren RFID-Tag nach der Reinigung Ihrer PSA, um sicherzustellen, dass er nicht beschädigt ist.

11 - UMWELTSCHUTZ

Durch die Verwendung des WEEE-Symbols wird darauf hingewiesen, dass dieses Produkt nicht als normaler Hausmüll behandelt werden darf. Indem Sie dieses Produkt korrekt entsorgen, tragen Sie zum Schutz der Umwelt bei. Detailliertere Informationen zum Recycling dieses Produktes erhalten Sie von den Kommunalbehörden, von Ihrem Müllabfuhrunternehmen oder im Geschäft, in dem Sie dieses Produkt gekauft haben

ALLGEMEINE INFORMATIONEN	
Normen	EN 353-2:2002; EN 12841/A:2006; EN 795/B:2012
Max. Anzahl der Benutzer	1 (max. 2 Personen für die Rettung)
Max. zulässige Gewichtsbelastung	140 kg
Max. zulässige Gewichtsbelastung für die Rettung	200 kg (2 Personen)
Abmessungen:	112 mm x 90 mm x 30 mm (ohne Verbindungselement)
Gewicht des Gerätes	360 g (ohne Verbindungselement)
Betriebstemperatur	-30°C bis +50°C

DER ENDNUTZER DARF KEINEN TEIL DEN AUTOMATISCHEN/MANUELLEN LEINENGREIFER RG500 ÄNDERN, REPARIEREN ODER MODIFIZIEREN.

EL

ΟΔΗΓΙΕΣ ΧΡΗΣΗΣ

Η ΑΥΤΌΜΑΤΗ/ΧΕΙΡΟΚΊΝΗΤΗ ΑΣΦΆΛΕΙΑ ΣΧΟΙΝΙΏΝ RG500

Μέσα ατομικής προστασίας έναντι πτώσεων
Συμμορφώνεται με το πρότυπο EN 353-2:2002, EN 12481/B:2006 και EN 795/B:2012,
και τον Κανονισμό 2016/425 (ΕΕ) σχετικά με τα ΜΑΠ

1 - ΕΠΙΣΚΟΠΗΣΗ

Έχετε αγοράσει το μέσο ατομικής προστασίας (ΜΑΠ) Κατηγορίας III για την προστασία από τον κίνδυνο σοβαρών και θανατηφόρων τραυματισμών και σας ευχαριστούμε για την εμπιστοσύνη σας. Για να εξασφαλίσετε την πλήρη ικανοποίησή σας με αυτό το προϊόν, **ΠΡΙΝ ΑΠΟ ΚΑΘΕ ΧΡΗΣΗ,** ακολουθήστε τις οδηγίες αυτού του εγχειριδίου.
Αυτό το εγχειρίδιο καλύπτει τη συσκευή αυτόματη/χειροκίνητη ασφάλεια σχοινιών RG500 για εργασία σε ύψος.
Η εργασία σε ύψος είναι επικίνδυνη και μπορεί να προκαλέσει σοβαρά ατυχήματα και τραυματισμούς. Σας υπενθυμίζουμε ότι είστε προσωπικά υπεύθυνος σε περίπτωση ατυχήματος, τραυματισμού ή θανάτου, δικού σας ή τρίτου, κατά τη διάρκεια ή μετά τη χρήση ενός από τα προϊόντα μας.

⚠ **ΠΡΟΕΙΔΟΠΟΙΗΣΗ:**
Συνιστούμε να διαβάζετε αυτές τις οδηγίες πριν από κάθε χρήση. Επιπλέον, ο κατασκευαστής ή ο αντιπρόσωπός του δεν αναλαμβάνει καμία ευθύνη για τη χρήση, τη φύλαξη ή τη συντήρηση που πραγματοποιείται με τρόπο διαφορετικό από αυτόν που περιγράφεται στις παρούσες οδηγίες.
Η κάλυψη εγγύησης που παρέχεται βάσει της εγγύησης του προϊόντος υπόκειται επίσης σε συμμόρφωση με τις οδηγίες του κατασκευαστή. Η μη συμμόρφωση θα έχει ως αποτέλεσμα την ακύρωση της εγγύησης. Η παρούσα εγγύηση παρέχεται από τον κατασκευαστή μόνο σε έναν αγοραστή του προϊόντος, εκτός αν ορίζεται διαφορετικά από τις συμβατικές διατάξεις που έχουν εγκριθεί από τον κατασκευαστή.
ΕΑΝ Ο ΑΓΟΡΑΣΤΗΣ ΔΕΝ ΕΙΝΑΙ Ο ΧΡΗΣΤΗΣ, ΠΡΕΠΕΙ ΝΑ ΠΑΡΑΔΩΣΕΙ ΑΥΤΕΣ ΤΙΣ ΟΔΗΓΙΕΣ ΣΤΟΝ ΠΡΑΓΜΑΤΙΚΟ ΤΕΛΙΚΟ ΧΡΗΣΤΗ. ΟΠΟΤΕ ΕΙΝΑΙ ΕΦΙΚΤΟ, ΣΥΝΙΣΤΑΤΑΙ ΕΝΤΟΝΑ ΤΟ ΜΑΠ ΝΑ ΑΝΤΙΣΤΟΙΧΙΖΕΤΑΙ ΠΡΟΣΩΠΙΚΑ ΣΕ ΕΝΑΝ ΧΡΗΣΤΗ. ΑΝ ΤΟ ΠΡΟΪΟΝ ΠΩΛΗΘΕΙ ΕΚΤΟΣ ΤΗΣ ΠΡΩΤΗΣ ΧΩΡΑΣ ΠΡΟΟΡΙΣΜΟΥ, ΓΙΑ ΤΗΝ ΑΣΦΑΛΕΙΑ ΤΟΥ ΧΡΗΣΤΗ, Ο ΠΡΟΜΗΘΕΥΤΗΣ ΠΡΕΠΕΙ ΝΑ ΔΙΑΣΦΑΛΙΣΕΙ ΟΤΙ ΤΟ ΠΡΟΪΟΝ ΣΥΜΜΟΡΦΩΝΕΤΑΙ ΜΕ ΤΗΝ ΙΣΧΥΟΥΣΑ ΝΟΜΟΘΕΣΙΑ ΤΗΣ ΕΝ ΛΟΓΩ ΧΩΡΑΣ ΚΑΙ ΝΑ ΠΑΡΕΧΕΙ ΟΔΗΓΙΕΣ ΓΙΑ ΤΟ ΠΡΟΪΟΝ ΣΤΗΝ ΚΑΤΑΛΛΗΛΗ ΓΛΩΣΣΑ, ΚΑΛΥΠΤΟΝΤΑΣ ΟΛΕΣ ΤΙΣ ΑΠΑΙΤΗΣΕΙΣ ΤΟΥ **EN 353-2:2002, EN 12481/B:2006 και EN 795/B:2012** και του **Κανονισμού 2016/425 (ΕΕ) σχετικά με τα ΜΑΠ.**
ΣΥΜΒΑΤΟΤΗΤΑ ΤΟΥ ΠΡΟΪΟΝΤΟΣ ΜΕ ΑΛΛΑ ΜΑΠ (ΕΞΑΡΤΥΣΕΙΣ, ΑΓΚΙΣΤΡΑ ΚΑΙ ΣΥΝΔΕΟΜΕΝΕΣ ΣΥΣΚΕΥΕΣ): ΒΕΒΑΙΩΘΕΙΤΕ ΟΤΙ ΤΟ ΜΑΠ ΠΟΥ ΑΓΟΡΑΣΑΤΕ ΕΙΝΑΙ ΣΥΜΒΑΤΟ ΜΕ ΤΙΣ ΣΥΣΤΑΣΕΙΣ ΓΙΑ ΤΑ ΥΠΟΛΟΙΠΑ ΕΞΑΡΤΗΜΑΤΑ ΤΟΥ ΣΥΣΤΗΜΑΤΟΣ ΑΝΑΣΧΕΣΗΣ ΠΤΩΣΗΣ ΚΑΙ ΟΤΙ ΟΙ ΛΕΙΤΟΥΡΓΙΕΣ ΑΣΦΑΛΕΙΑΣ ΤΟΥΣ ΔΕΝ ΑΝΤΙΚΡΟΥΟΝΤΑΙ ΜΕΤΑΞΥ ΤΟΥΣ.
Μια **ολόσωμη εξάρτυση** πρέπει να είναι η μόνη κατάλληλη συσκευή για τη συγκράτηση του σώματος. Πρέπει να συμμορφώνεται με το πρότυπο **EN 361.**

1 — 1 ΚΑΤΑΛΟΓΟΣ ΣΧΕΤΙΚΩΝ ΠΡΟΪΟΝΤΩΝ (βλέπε μέρος I - ΚΑΤΑΛΟΓΟΣ ΣΧΕΤΙΚΩΝ ΠΡΟΪΟΝΤΩΝ)

1 — 2 ΕΠΙΚΟΙΝΩΝΙΑ

Honeywell Fall Protection France SAS
35-37, rue de la Bidauderie 18100, VIERZON CEDEX – ΓΑΛΛΙΑ
Τηλ.: (33) 02 48 52 40 40, Φαξ: (33) 02 48 71 04 97
IS.PPE.TECHSUPPORT.EUROPE@honeywell.com
00 800 33 44 28 03
www.honeywellsafety.com

1 — 3 ΠΕΡΙΓΡΑΦΗ ΠΡΟΪΟΝΤΟΣ (βλέπε εικόνα στο μέρος II)

1– Οπή προσάρτησης (για καραμπίνερ)· 2– Δείκτης πτώσης· 3– Μοχλός πέδησης· 4– Κύλινδρος· 5– Μοχλός ανοίγματος– αριστερά· 6– Μοχλός ανοίγματος– δεξιά· 7– Διαχωριστής· 8– Υποδοχή για εγκατάσταση σχοινιού· 9– Ελατήριο στρέψης· 10– Μοχλός ασφάλισης με ετικέτα RFID· 11– Άξονας· 12– Πίσω πλάκα· 13– Εμπρός πλάκα· 14– Πριτσίνια από ανοξείδωτο χάλυβα· 15– Ετικέτα RFID* 16– Καραμπίνερ EN 362 κατηγορία B· 17– Γάντζος ταχείας ασφάλισης κανονικός· 18– Επέκταση πλέγματος L 0,17m/0,87m· 19– Ø 12mm Σχοινί ασφαλείας PA/PES. 20– Αντίβαρο

2 - ΕΚΠΑΙΔΕΥΣΗ

Η χρήση των προϊόντων μας περιορίζεται σε αρμόδια άτομα που έχουν υποβληθεί σε κατάλληλη εκπαίδευση (που παρέχεται από εξουσιοδοτημένο πρόσωπο ή οργανισμό) ή υπό την επίβλεψη αρμόδιου επιβλέποντος.
Η ολοκλήρωση αυτής της εκπαίδευσης πρέπει να κατοχυρώνεται με την έκδοση πιστοποιητικού εκπαίδευσης που να δείχνει την ημερομηνία, την τοποθεσία, το όνομα και την εταιρεία του εκπαιδευτικού φορέα, το πλήρες όνομα του χρήστη κ.λπ.
Εξοικειωθείτε με αυτό το ΜΑΠ και βεβαιωθείτε ότι έχετε κατανοήσει πλήρως τον τρόπο λειτουργίας του (βλ. κεφάλαιο 7 - ΧΡΗΣΗ).
Άτομα που εκτελούν εργασία σε ύψος πρέπει να είναι σε καλή φυσική κατάσταση. Ορισμένες ιατρικές παθήσεις (φαρμακευτική αγωγή, καρδιαγγειακή πάθηση, κ.λπ.) μπορεί να επηρεάσουν δυσμενώς την ασφάλεια του χρήστη κατά την κανονική χρήση του ΜΑΠ. Σε περίπτωση αμφιβολίας, συμβουλευτείτε τον γιατρό σας.

3 - ΣΥΜΜΟΡΦΩΣΗ ΜΕ ΤΟ ΕΥΡΩΠΑΪΚΟ ΠΡΟΤΥΠΟ

Η αυτόματη/χειροκίνητη ασφάλεια σχοινιών RG500 συμμορφώνεται με την παρακάτω νομοθεσία:

- EN 353-2:2002 Μέσα ατομικής προστασίας έναντι πτώσεων από ύψος - Μέρος 2: Ανακόπτες πτώσης καθοδηγούμενου τύπου που συμπεριλαμβάνουν εύκαμπτο αγκυροβολημένο σχοινί. Συμπεριλαμβάνεται

- EN 795/B: 2012 - Εξοπλισμός ατομικής προστασίας: Συσκευές αγκύρωσης
- EN 12841/A: 2006 - Προσωπικός εξοπλισμός προστασίας έναντι πτώσης - Συστήματα πρόσβασης με σχοινιά - Συσκευές ρύθμισης σχοινιών
- προαιρετικός προσδιορισμός για τη σκόνη.
- Δοκιμασμένο σε ακμές PPE-R/11.075 Εκδοχή 1
- Δοκιμασμένο με βάρος 140 kg PPE-R/11.062 Εκδοχή 1

Τα προϊόντα ΜΑΠ έχουν υποβληθεί σε τυποποιημένη εξέταση από έναν κοινοποιημένο φορέα, ο οποίος πιστοποιεί ότι ο εξοπλισμός και οι αντίστοιχες οδηγίες συμμορφώνονται με τον Κανονισμό 2016/425 (ΕΕ).
Αυτό το προϊόν δεν πρέπει να ρυπανθεί με έλαια ή να χρησιμοποιηθεί σε περιβάλλον με έλαια.

4 - ΜΕΤΑΦΟΡΑ ΚΑΙ ΦΥΛΑΞΗ

Η σωστή φύλαξη του ΜΑΠ εξασφαλίζει μεγαλύτερη διάρκεια ζωής στο προϊόν και διασφαλίζει την ασφάλειά σας.
Κατά τη διάρκεια της μεταφοράς και της φύλαξης, βεβαιωθείτε ότι το ΜΑΠ βρίσκεται μακριά από πηγές θερμότητας, υγρασία, διαβρωτική ατμόσφαιρα, υπεριώδη ακτινοβολία κ.λπ. και προφυλάξτε το από οποιαδήποτε κρούση ή από έντονους κραδασμούς.

5 - ΚΑΘΑΡΙΣΜΟΣ

Η σωστή φροντίδα του ΜΑΠ εξασφαλίζει μεγαλύτερη διάρκεια ζωής στο προϊόν και διασφαλίζει την ασφάλειά σας. Βεβαιωθείτε ότι τηρείτε αυστηρά τις παρακάτω οδηγίες:
- Καθαρίστε με νερό και ήπιο σαπούνι. Σε καμία περίπτωση μη χρησιμοποιείτε διαλύτες ή καθαριστικά που περιέχουν οξέα/αλκάλια.
- Αφήστε να στεγνώσει φυσικά σε καλά αεριζόμενο χώρο και μακριά από εκτεθειμένες φλόγες ή άλλες πηγές θερμότητας.

6 - ΠΡΙΝ ΑΠΟ ΤΗ ΧΡΗΣΗ

Πριν από κάθε χρήση, απαιτείται διεξοδικός οπτικός έλεγχος για να βεβαιωθείτε ότι το ΜΑΠ, καθώς και οποιοσδήποτε άλλος εξοπλισμός με τον οποίο μπορεί να συνδεθεί (σύνδεσμος, ζώνη...) είναι πλήρη. Πραγματοποιήστε όλες τις απαραίτητες ενέργειες για την ασφαλή διαχείριση καταστάσεων έκτακτης ανάγκης ή επιχειρήσεων διάσωσης. Σε περίπτωση που το προϊόν σας υποστεί ζημιά, συμβουλευτείτε τον κατασκευαστή ή τον εξουσιοδοτημένο αντιπρόσωπο. Εάν έχετε αμφιβολίες σχετικά με την ασφαλή κατάσταση του προϊόντος ή εάν το προϊόν χρησιμοποιήθηκε για την ανάσχεση μιας πτώσης, είναι σημαντικό για την προσωπική σας ασφάλεια να αποσύρεται το ΜΑΠ από τη χρήση και να αποστέλλεται στον κατασκευαστή ή σε ένα εξειδικευμένο κέντρο επισκευών για έλεγχο ή απόρριψη. Μετά από τον έλεγχο, το κέντρο είτε θα παραδώσει ή θα αρνηθεί να προσκομίσει γραπτή εξουσιοδότηση για επαναχρησιμοποίηση του ΜΑΠ. Απαγορεύεται αυστηρά να τροποποιήσετε ή να επισκευάσετε ένα ΜΑΠ μόνοι σας. Μόνο ο κατασκευαστής ή το κέντρο επισκευών έχουν εξουσιοδότηση να πραγματοποιούν επισκευές. Εάν παρέχεται πλήρες σύστημα, απαγορεύεται η αντικατάσταση των εξαρτημάτων.
Πριν από κάθε χρήση, ελέγξτε την κατάσταση του φορητού συστήματος ανάσχεσης πτώσης και του εύκαμπτου σχοινιού αγκύρωσης. Ελέγξτε προσεκτικά τα παρακάτω:
- Ελεύθερη κίνηση του μοχλού πέδησης και του ελατηρίου που επαναφέρει τον μοχλό. Ο μοχλός πέδησης του RG500 έχει σχεδιαστεί για να σταματάει την πτώση σε περιορισμένη απόσταση, διατηρώντας τη δύναμη ανάσχεσης κάτω από 6 kN.
- Ελέγξτε τη λειτουργία ασφάλισης του ανακόπτη πτώσης (Εικ. 2)
- Ελέγξτε ότι δεν ενεργοποιήθηκε ο δείκτης πτώσης (Βλ. Εικ. 3).
- Γενική εμφάνιση του εύκαμπτου σχοινιού αγκύρωσης, ιδιαίτερα τον βαθμό της φθοράς.
- Ελέγξτε τη γενική εμφάνιση της βάσης αγκύρωσης, ιδιαίτερα τον βαθμό της φθοράς.
- Ελέγξτε για αλλοιώσεις (σχισίματα, φθορά, καψίματα κ.λπ...).
- Σωστή λειτουργία των καραμπίνερ και των άγκιστρων ασφαλείας.
- Απουσία σημαδιών διάβρωσης ή παραμόρφωσης.

ΜΗ ΧΡΗΣΙΜΟΠΟΙΗΣΕΤΕ ΤΗ ΣΥΣΚΕΥΗ ΕΑΝ ΔΕΙΤΕ ΤΗΝ ΕΤΙΚΕΤΑ ΠΡΟΕΙΔΟΠΟΙΗΣΗΣ ΣΤΟΝ ΙΜΑΝΤΑ ΕΠΕΚΤΑΣΗΣ (Βλ. Εικ. 3).

7 - ΧΡΗΣΗ

Η αυτόματη/χειροκίνητη ασφάλεια σχοινιών RG500 είναι μια διάταξη αποτροπής πτώσης με λειτουργία αυτόματου κλειδώματος και μια λειτουργία καθοδήγησης για την ασφαλή πρόσβαση σε προσόψεις κτιρίων, σκελετούς, στέγες, πύργους κ.λπ.
Σε περίπτωση πτώσης, θα κλειδώσει αμέσως στο σχοινί (Εικ. 9, 10, 11).
- Το βάρος, η ενδυμασία και ο εξοπλισμός του χρήστη δεν πρέπει να υπερβαίνουν τα 140 kg (βλέπε επισήμανση προϊόντος).
- Η ενεργοποίηση της λειτουργίας κλειδώματος, η οποία αποτρέπει την προς τα κάτω κίνηση, περιγράφεται στην Εικόνα 6B.
- Μην αφήνετε τζόγο στο σχοινί και μην κινείστε πάνω από το εύκαμπτο σημείο αγκύρωσης (Εικ. 8).
- Τα όρια θερμοκρασίας για την Αυτόματη/Χειροκίνητη Ασφάλεια σχοινιού είναι από -30 °C έως +50 °C.
- **Μην χρησιμοποιείτε το προϊόν εκτός των περιορισμών του ή για οποιονδήποτε άλλο σκοπό από αυτόν για τον οποίο το προορίζει ο κατασκευαστής.**

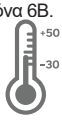

7A – EN 353-2:2002

- Η αυτόματη/χειροκίνητη ασφάλεια σχοινιών RG500 είναι μια διάταξη αποτροπής πτώσης με λειτουργία αυτόματου κλειδώματος και μια λειτουργία καθοδήγησης για την ασφαλή πρόσβαση σε προσόψεις κτιρίων, σκελετούς, στέγες, πύργους κ.λπ. (Εικ. 11)
- Σε περίπτωση πτώσης, θα κλειδώσει αμέσως στο σχοινί

7B – EN 12841/A:2006

- Για σωστή χρήση της αυτόματης/χειροκίνητης ασφάλειας σχοινιών RG500 ως συσκευής ασφαλείας της προσαρμογής γραμμής βλέπε Εικόνα 9 και Εικόνα 10.
- Όταν η ρυθμιζόμενη γραμμή αγκύρωσης φορτώνεται από το πλήρες βάρος του χρήστη, γίνεται η γραμμή εργασίας και πρέπει να χρησιμοποιείται μια επιπλέον γραμμή ασφαλείας για τη βέλτιστη ασφάλεια του χρήστη.
- Οποιαδήποτε υπερφόρτωση ή δυναμική φόρτωση στη διάταξη ρύθμισης σχοινιών μπορεί να προκαλέσει ζημιά στη γραμμή αγκύρωσης.

- Εάν η ρυθμιζόμενη γραμμή αγκυρώσεως φορτωθεί από το πλήρες βάρος του χρήστη, γίνεται η γραμμή εργασίας και πρέπει να χρησιμοποιηθεί μία επιπλέον γραμμή ασφαλείας για τη βέλτιστη ασφάλεια του χρήστη.

7C – EN 795/B:2012

- Η αυτόματη/χειροκίνητη ασφάλεια σχοινιών RG500 μπορεί να χρησιμοποιηθεί και ως προσωρινό εύκαμπτο σημείο αγκύρωσης (βλέπε Εικ. 14).
- Εξασφαλίστε επαρκή αντοχή στην δομή κατασκευής της αγκύρωσης.
- Χρησιμοποιήστε τον κόμπο οχταράκι (βλ. Εικ. 13a) κάτω από την ασφάλεια σχοινιού για τη στερέωση της συσκευής (βλ. Εικ. 14).
- Ασφαλίζετε πάντα τη συσκευή· Μη συνδέετε το καραμπίνερ στο ελεύθερο σχοινί και προστατεύστε από αιχμηρές άκρες (Εικ.15).
- Η συσκευή αγκύρωσης χρησιμοποιείται μόνο από ένα άτομο.
- Όταν η διάταξη αγκύρωσης χρησιμοποιείται ως τμήμα συστήματος συγκράτησης πτώσης, ο χρήστης πρέπει να είναι εφοδιασμένος με ένα μέσο περιορισμού των μέγιστων δυναμικών δυνάμεων που ασκούνται στον χρήστη κατά τη διακοπή της πτώσης σε 6 kN το πολύ.
- Το μέγιστο φορτίο χρήσης σύμφωνα με την Εικ. 14 είναι 18kN.
- Η μέγιστη τιμή της εκτροπής της διάταξης αγκύρωσης και η μετατόπιση του σημείου αγκύρωσης που μπορεί να προκύψει κατά τη λειτουργία είναι 0,3 m.
- Η διάταξη αγκύρωσης πρέπει να χρησιμοποιείται μόνο ως προσωπικός εξοπλισμός προστασίας έναντι πτώσης και όχι για εξοπλισμό ανύψωσης

7D – ΔΙΑΣΩΣΗ

- Η αυτόματη/χειροκίνητη ασφάλεια σχοινιών RG500, **έκδοση 1035951 ΜΟΝΟ**, είναι επίσης κατάλληλη για εργασίες διάσωσης (Εικ. 12), **το μέγιστο όριο βάρους είναι 200kg - 2 άτομα.**
- Το σημείο αγκύρωσης που χρησιμοποιείται για τη διάσωση πρέπει να συμμορφώνεται για πολλούς χρήστες (2 άτομα) με το CEN/TS 16415:2013.
- Η μέγιστη δύναμη για τη διακοπή της πτώσης δεν θα υπερβαίνει τα 6kN.
- Για ελάχιστες αποστάσεις αέρα βλέπε κεφάλαιο 7-5 (στήλη 200kg).
- **ΜΟΝΟ ΓΙΑ ΕΜΠΕΙΡΟΥΣ ΧΡΗΣΤΕΣ!**

7 — 1 ΣΥΝΔΕΣΗ

Η αυτόματη/χειροκίνητη ασφάλεια σχοινιών RG500 πρέπει να χρησιμοποιείται με εξάρτυση συγκράτησης πτώσης (σύμφωνα με το πρότυπο EN 361). Δεν πρέπει ποτέ να χρησιμοποιείται με ζώνη μέσης για την τοποθέτηση σε θέση εργασίας. Πρέπει να συνδέεται με την εξάρτυση ΑΠΟΚΛΕΙΣΤΙΚΑ χρησιμοποιώντας οβάλ σχήματος καραμπίνερ (σύμφωνα με το EN 362 κατηγορία B) (βλ. Εικ. 3 - είδος 16). Το εξωτερικό μήκος αυτού του καραμπίνερ πρέπει να είναι 10,5 cm (βλέπε Εικ. 3). Δεν πρέπει να τροποποιηθεί το μέρος που συνδέει την ασφάλεια με την εξάρτυση (π.χ. μην προσθέσετε ποτέ ένα μικρό κορδόνι πρόσδεσης).

ΜΗΝ ΤΟΠΟΘΕΤΕΙΤΕ ΠΟΤΕ ΠΡΟΣΘΕΤΟ ΣΥΝΔΕΤΙΚΟ ΣΤΟΙΧΕΙΟ ΜΕΤΑΞΥ ΤΟΥ ΑΓΚΙΣΤΡΟΥ ΑΣΦΑΛΕΙΑΣ ΚΑΙ ΤΗΣ ΕΞΑΡΤΥΣΗΣ.

7 — 2 ΤΟΠΟΘΕΤΗΣΗ

Συνδέστε το άκρο της εύκαμπτης γραμμής αγκύρωσης με καραμπίνερ για να ασφαλίσετε και να προσαρμόσετε τη βάση αγκύρωσης. Η αυτόματη/χειροκίνητη ασφάλεια σχοινιού RG500 μπορεί να χρησιμοποιηθεί μόνο με την παρεχόμενη εύκαμπτη γραμμή αγκύρωσης με αντοχή σε άκρα διαμέτρου 12mm. Ποτέ μην αντικαταστήσετε την εύκαμπτη γραμμή αγκύρωσης με οποιοδήποτε άλλον τύπο. Χρησιμοποιήστε τη συσκευή προς τη σωστή κατεύθυνση - δείτε την επισήμανση (Εικ. 16). Ο τρόπος εγκατάστασης της εύκαμπτης γραμμής αγκύρωσης στη συσκευή περιγράφεται στην Εικ. 17. Για την αφαίρεση της εύκαμπτης γραμμής αγκύρωσης από τη συσκευή, ακολουθήστε την ίδια διαδικασία.

7 — 3 ΣΗΜΕΙΟ ΑΓΚΥΡΩΣΗΣ

Να χρησιμοποιείται με συσκευές αγκύρωσης που συμμορφώνονται με το πρότυπο EN 795. Ελέγξτε ότι το σύστημα σημείου αγκύρωσης:

- συμμορφώνεται με το πρότυπο EN795 ή έχει αντοχή θραύσης μεγαλύτερη από 12 kN, εάν πρόκειται για μόνιμη αγκύρωση ή μέρος του κτίσματος (π.χ. τοίχος, στύλος, χαλύβδινη δοκός...)
- το σημείο αγκύρωσης που χρησιμοποιείται για τη διάσωση πρέπει να συμμορφώνεται για πολλούς χρήστες (2 άτομα) με το CEN/TS 16415:2013
- βρίσκεται πάνω από τον χειριστή
- εξυπηρετεί καλύτερα το σύστημα αγκύρωσης
- δεν έχει αιχμηρή ακμή

7 — 4 ΟΡΙΖΟΝΤΙΑ ΧΡΗΣΗ

Η αυτόματη/χειροκίνητη ασφάλεια σχοινιών RG500 έχει δοκιμαστεί με επιτυχία για οριζόντια χρήση και προσομοίωση πιθανής πτώσης από άκρο. Σε αυτές τις δοκιμές χρησιμοποιήθηκε χαλύβδινη ράβδος χωρίς ρινίσματα, ακτίνας 0,5 mm. Βάση αυτής της δοκιμής, ο εξοπλισμός κρίθηκε κατάλληλος για χρήση σε άκρα, όπως προφίλ εξελασμένου χάλυβα, ξύλινες ή μεταλλικές δοκούς, καθώς και σε στηθαίο οροφής με στρογγυλεμένες ακμές.

- Τα παρακάτω πρέπει να λαμβάνονται υπόψη για οριζόντια ή υπό γωνία χρήση όταν υπάρχει κίνδυνος πτώσης από άκρο:
- Εάν κατά την αξιολόγηση κινδύνου που εκτελέστηκε πριν την έναρξη της εργασίας διαπιστώθηκε ότι η ακτίνα καμπυλότητας του άκρου πτώσης είναι μικρότερη από 0,5 mm ή/και το άκρο έχει προεξοχές, πρέπει να λαμβάνονται προφυλάξεις πριν την έναρξη των εργασιών ώστε να αποκλειστεί ο κίνδυνος πτώσης από το άκρο ή να τοποθετείται προστατευτικό στηθαίο πριν την έναρξη της εργασίας ή να επικοινωνήσετε με τον κατασκευαστή.
- Το σημείο αγκύρωσης για το εύκαμπτο σχοινί αγκύρωσης δεν μπορεί να είναι κάτω από το επίπεδο που στέκεται ο χρήστης.
- Η εκτροπή από το άκρο (που μετράται μεταξύ των δύο σκελών του συνδετήρα / εύκαμπτου σχοινιού αγκύρωσης) πρέπει να είναι τουλάχιστον 90°.

- Το επιμέρους σύστημα πρέπει πάντα να χρησιμοποιείται με τέτοιο τρόπο ώστε να μην υπάρχει χαλάρωση στο σχοινί. Το μήκος μπορεί να ρυθμιστεί μόνο αν ο χρήστης δεν κινείται προς την κατεύθυνση του άκρου πτώσης.
- Για να αποφευχθεί μια πτώση με πιθανότητα ταλάντωσης, ο χώρος εργασίας και οι πλευρικές κινήσεις εκατέρωθεν του κεντρικού άξονα πρέπει να περιορίζονται σε κάθε περίπτωση το πολύ σε 1,50 m. Σε άλλες περιπτώσεις, δεν πρέπει να χρησιμοποιούνται μεμονωμένα σημεία αγκύρωσης, αλλά να χρησιμοποιείται διάταξη αγκύρωσης κατηγορίας C ή D σύμφωνα με το πρότυπο EN 795:2012.
- Σημείωση: Εάν το επιμέρους σύστημα χρησιμοποιείται με διάταξη αγκύρωσης τύπου C που συμμορφώνεται με το πρότυπο EN 795:2012 με εύκαμπτο οριζόντιο σχοινί αγκύρωσης, πρέπει επίσης να λαμβάνεται υπόψη η εκτροπή της συσκευής αγκύρωσης κατά τον καθορισμό του απαιτούμενου διάκενου κάτω από τον χρήστη. Προσέξτε τις λεπτομέρειες στις οδηγίες χρήσης της διάταξης αγκύρωσης.
- Σημείωση: Σε περίπτωση πτώσης από άκρο, υπάρχει κίνδυνος τραυματισμού κατά τη διάρκεια της συγκράτησης, εάν το άτομο συγκρουστεί κατά την πτώση με τμήματα του κτιρίου ή της κατασκευής.
- Πρέπει να προβλέπονται ειδικά μέτρα διάσωσης που να περιλαμβάνουν εκπαίδευση για την περίπτωση πτώσης από άκρο.

7 — 5 ΕΛΑΧΙΣΤΟ ΥΨΟΣ ΕΡΓΑΣΙΑΣ

Πριν χρησιμοποιήσετε την αυτόματη/χειροκίνητη ασφάλεια σχοινιών RG500, εξασφαλίστε έναν ελάχιστο ελεύθερο χώρο κάτω από τα πόδια του χρήστη, όπως απαιτείται, για να αποφύγετε τυχόν σύγκρουση με τη δομή ή το έδαφος (Εικ. 18,19) Για το ελάχιστο επιτρεπόμενο διάκενο, δείτε τον παρακάτω πίνακα:

Ονομασία EN	Αναφορά	ΔΙΆΚΕΝΟ						
		για κατακόρυφη χρήση (m)				για οριζόντια χρήση (m)		
		140 kg			200 kg	140 kg		
		1035951	1035950	1035949	1035951	1035951	1035950	1035949
RG500 με σχοινί αγκύρωσης 5 m	1035948	2.1	3.2	4.8	3.5	5.1	6.2	7.8
RG500 με σχοινί αγκύρωσης 10 m	1035947	2.3	3.4	5.0	3.7	5.3	5.4	8.0
RG500 με σχοινί αγκύρωσης 15 m	1035946	2.4	3.5	5.1	3.9	5.4	5.5	8.1
RG500 με σχοινί αγκύρωσης 20 m	1035945	2.5	3.6	5.2	4.1	5.5	6.6	8.2
RG500 με σχοινί αγκύρωσης 25 m	1035944	2.6	3.7	5.3	4.3	5.6	6.7	8.3
RG500 με σχοινί αγκύρωσης 30 m	1035943	2.7	3.8	5.4	4.5	5.7	6.8	8.4
RG500 με σχοινί αγκύρωσης 40 m	1035942	2.9	4.0	5.6	5.0	5.9	7.0	8.6
RG500 με σχοινί αγκύρωσης 50 m	1035941	3.1	4.2	5.8	5.5	6.1	7.2	8.8

7 — 6 ΠΑΡΕΧΟΜΕΝΗ ΕΥΚΑΜΠΤΗ ΓΡΑΜΜΗ ΑΓΚΥΡΩΣΗΣ

Για τις εύκαμπτες γραμμές αγκύρωσης, όπου λείπει ο βρόχος αγκύρωσης και το καραμπίνερ (1035940 & 1035939), πρέπει να χρησιμοποιείτε κόμπο οχταράκι (βλέπε Εικ. 13a) και καραμπίνερ (σύμφωνα με το EN 362). Για το κατώτερο άκρο της εύκαμπτης γραμμής αγκύρωσης πρέπει να χρησιμοποιείται απλός κόμπος με επαρκές μήκος (ελάχ. 0,1m) σχοινιού κάτω από αυτόν τον κόμπο (βλ. Εικ. 13b). Το συνολικό μήκος αυτής της ευέλικτης γραμμής αγκύρωσης δεν πρέπει να υπερβαίνει τα 50 μέτρα.

ΠΑΡΕΧΟΜΕΝΗ ΕΥΚΑΜΠΤΗ ΓΡΑΜΜΗ ΑΓΚΥΡΩΣΗΣ			
Διάμετρος:	12mm	**Υλικό:**	Πολυαμίδιο και Πολυεστέρας
Τύπος:	Σχοινί ασφαλείας με επένδυση	**Επιμήκυνση:**	1,60%
Χρώμα:	Μαύρο με πράσινο μοτίβο	**Αντοχή στην τριβή:**	98%
Αριθμός πυρήνων:	10	**Αντοχή σε ρήξη:**	ελάχ. 37kN
Αριθμός ινών:	32	**Επεξεργασία:**	Προστασία UV
Αριθμός νημάτων:	12	**Αντοχή σε ακμές:**	ΝΑΙ

8 - ΠΕΡΙΟΔΙΚΗ ΕΠΙΘΕΩΡΗΣΗ

Αυτός ο εξοπλισμός πρέπει να επιθεωρείται τουλάχιστον μία φορά τον χρόνο. Ένα αρμόδιο άτομο, κατάλληλα εκπαιδευμένο και εξειδικευμένο, πρέπει να επιθεωρεί αυτόν τον εξοπλισμό σύμφωνα με τις παρούσες οδηγίες και να καταγράφει τα κατάλληλα στοιχεία της επιθεώρησης.

Σε κάθε περιοδική επιθεώρηση, συμπληρώστε το έντυπο του Παραρτήματος με αριθ. V και επικολλήστε νέα ετικέτα επιθεώρησης με την επόμενη ημερομηνία επιθεώρησης. Η συχνότητα της επιθεώρησης αυξάνεται σύμφωνα με τους ισχύοντες κανονισμούς.

Η εγγύηση ακυρώνεται αν δεν πραγματοποιούνται και καταγράφονται περιοδικές επιθεωρήσεις, όπως περιγράφεται παραπάνω.

Αν διαπιστώσετε τυχόν βλάβη ή ζημιά στο προϊόν σας, οι σημάνσεις του προϊόντος δεν είναι ευανάγνωστες ή έχετε αμφιβολίες σχετικά με την ασφάλειά του, το ΜΑΠ πρέπει να αποσυρθεί αμέσως από τη χρήση και να επιστραφεί στον κατασκευαστή ή σε εξουσιοδοτημένο κέντρο επισκευών για επιθεώρηση ή απόρριψη.

9 - ΔΙΑΡΚΕΙΑ ΖΩΗΣ

Η μέγιστη διάρκεια ζωής των ΜΑΠ που αποτελούνται κυρίως από μεταλλικά μέρη εκτιμάται ότι είναι απεριόριστη, ωστόσο, αυτή η μέγιστη διάρκεια ζωής μειώνεται στα 10 έτη μετά την ημερομηνία κατασκευής των προϊόντων που δεν ανοίγουν. Ωστόσο, υπάρχουν παράγοντες που μπορούν να ελαττώσουν σημαντικά την αντοχή του προϊόντος και να μειώσουν διάρκεια ζωής του: λανθασμένη φύλαξη, λανθασμένη χρήση, ανάσχεση πτώσης, μηχανική παραμόρφωση, πτώση προϊόντος από ύψος, φθορά, ηλεκτρική αγωγιμότητα, επαφή με χημικά προϊόντα (οξέα και αλκάλια) ή με αιχμηρές ακμές, έκθεση σε ισχυρές πηγές θερμότητας > 60°C, υπεριώδη ακτινοβολία κ.λπ.

10 - Ετικέτα RFID

10 — 1 ΕΙΣΑΓΩΓΗ

Αυτή η μονάδα ενσωματώνει μια ετικέτα RFID (αναγνώρισης ραδιοσυχνοτήτων) που μπορεί να χρησιμοποιηθεί για την παρακολούθηση του αντικειμένου. Το RFID επιτρέπει γρήγορες επιθεωρήσεις επί του πεδίου, και καθορίζει τις πληροφορίες περιλαμβανομένου του αριθμού μοντέλου, της ημερομηνίας κατασκευής, του αριθμού επιθεώρησης/παρτίδας, μήκους, και προτύπων που τηρούνται. Αυτά τα στοιχεία ποικίλλουν από μοντέλο σε μοντέλο. Επιπλέον του τύπου αναγνώστη και της ετικέτας RFID, η βέλτιστη απόσταση ανάγνωσης RFID διαφέρει ανάλογα με τον αναγνώστη, τον προσανατολισμό της ετικέτας και το υλικό του μέσου μεταξύ τους.

10 — 2 ΠΡΟΔΙΑΓΡΑΦΕΣ RFID

- ο αναγνώστης RFID πρέπει να είναι Ultra High Frequency (UHF)
- Η συχνότητα λειτουργίας RFID στην περιοχή 860-960 MHz
- Πρωτόκολλο αέρα RF: ΚΑΤΗΓΟΡΙΑ EPC 1 GEN 2· ISO18000-6C

10 — 3 ΚΑΤΑΛΟΓΟΣ ΠΡΟΪΟΝΤΩΝ ΚΑΙ ΘΕΣΗ ΤΗΣ ΕΤΙΚΕΤΑΣ RFID (ΒΛΕΠΕ ΠΙΝ 1)

Τα προϊόντα τα οποία δεν μπορούν να επισημανθούν με ετικέτα RFID περιέχουν επισήμανση γραμμωτού κώδικα 2D αντί για την ανάγνωση του μοναδικού αριθμού αναγνώρισης (UID).

10 — 4 ΧΡΗΣΗ/ΛΕΙΤΟΥΡΓΙΑ

Ο Προσωπικός Προστατευτικός Εξοπλισμός (PPE) που μόλις λάβατε είναι εφοδιασμένος με μια ετικέτα RFID που περιέχει μοναδικό αριθμό ταυτοποίησης με τη μορφή ηλεκτρονικού κωδικού προϊόντος (EPC).
Με αυτόν τον μοναδικό αριθμό, μπορείτε να βρείτε πληροφορίες σχετικά με το προϊόν στο λογισμικό Safety Suite. Ακολουθήστε τον παρακάτω σύνδεσμο για περισσότερες πληροφορίες σχετικά με το Safety Suite.
https://www.honeywellaidc.com/solutions/connected-worker/safety-suite

10 — 5 ΣΥΣΤΑΣΕΙΣ

Αφού καθαρίσετε το ΜΑΠ σας, σαρώστε την ετικέτα RFID για να βεβαιωθείτε ότι δεν έχει υποστεί ζημιά.

11 - ΤΗΝ ΠΡΟΣΤΑΣΙΑ ΤΟΥ ΠΕΡΙΒΑΛΛΟΝΤΟΣ

Το σύμβολο WEEE δείχνει οτι αυτο το προϊον δεν πρέπει να αντιμετωπίζεται ως οικιακο απορριμμα. Διασφαλίζοντας την ορθή απορριψη του προϊοντος αυτού, συνεισφέρετε στην προστασία του περιβάλλοντος. Για περισσοτερες πληροφορίες σχετικά με την ανακύκλωση αυτού του προϊοντος επικοινωνήστε με τις τοπικές αρχές, την τοπική υπηρεσία οικιακών απορριμμάτων και βιομηχανικών αποβλήτων ή με το κατάστημα απο το οποίο αγοράσατε το προϊον.

Γενικές πληροφορίες	
Πρότυπα	EN 353-2:2002; EN 12841/A:2006; EN 795/B:2012
Μέγ. αριθμός χρηστών	1 (μέγ. 2 άτομα για διάσωση)
Μέγ. όριο φορτίου βάρους	140 kg
Μέγ. όριο φορτίου βάρους για διάσωση	200 kg (2 άτομα)
Διαστάσεις	112 mm x 90 mm x 30 mm (χωρίς συνδετήρες)
Βάρος της συσκευής	360 g (χωρίς συνδέσμους)
Θερμοκρασία λειτουργίας	-30 °C έως + 50 °C

ΠΡΟΕΙΔΟΠΟΙΗΣΗ, Ο ΤΕΛΟΣ ΧΡΗΣΤΗΣ ΑΠΑΓΌΡΕΥΕΤΑΙ ΑΠΟ ΤΗΝ ΑΛΛΑΓΗ, ΕΠΙΣΚΕΥΗ Ή ΤΡΟΠΟΠΟΙΗΣΗ ΟΠΟΙΟΥΔΗΠΟΤΕ ΤΜΗΜΑ ΤΟΥ ΣΥΣΤΗΜΑΤΟΣ ΑΥΤΌΜΑΤΗ/ΧΕΙΡΟΚΊΝΗΤΗ ΑΣΦΆΛΕΙΑ ΣΧΟΙΝΙΏΝ RG500

ES

INSTRUCCIONES DE USO

EL AMARRE DE CUERDA AUTO/MANUAL RG500

Equipo de protección personal anticaída
Conforme a la norma EN 353-2:2002, EN 12481/B:2006 y EN 795/B:2012,
y al Reglamento de EPP (UE) 2016/425

1 - DESCRIPCIÓN GENERAL

Ha adquirido nuestro equipo de protección individual (EPP) de Clase III para protección contra riesgo de lesiones graves y fatales y le agradecemos la confianza que ha depositado en nosotros. Para garantizar su total satisfacción con este producto, debe seguir las instrucciones de este manual **ANTES DE CADA USO**.
Este manual trata del dispositivo El amarre de cuerda auto/manual RG500 para trabajo en altura.
El trabajo en altura es peligroso y puede provocar accidentes y lesiones graves. Le recordamos que tiene responsabilidad personal en caso de accidente, lesión o muerte tanto de usted como de un tercero durante o después del uso de uno de nuestros productos.

⚠ **ADVERTENCIA:**
Le recomendamos que lea estas instrucciones antes de cada uso. Además, el fabricante o su representante no asume ninguna responsabilidad por el uso, el almacenamiento o el mantenimiento que no respete las indicaciones descritas en estas instrucciones.
La cobertura de garantía proporcionada en virtud de la garantía del producto también está sujeta al cumplimiento de las instrucciones del fabricante. Si no se cumplen, la garantía quedará anulada. Esta garantía se otorga solo al comprador original del producto al fabricante, a menos que se estipule lo contrario en las disposiciones contractuales aprobadas por el fabricante.
SI EL COMPRADOR NO ES EL USUARIO, DEBERÁ FACILITAR ESTAS INSTRUCCIONES AL USUARIO FINAL REAL. SIEMPRE QUE SEA POSIBLE, SE RECOMIENDA ENCARECIDAMENTE QUE EL EPP SE ASIGNE PERSONALMENTE A UN SOLO USUARIO. SI EL PRODUCTO SE VENDE FUERA DEL PRIMER PAÍS DE DESTINO, PARA LA SEGURIDAD DEL USUARIO, EL PROVEEDOR DEBE ASEGURARSE DE QUE EL PRODUCTO SEA CONFORME A LA LEGISLACIÓN APLICABLE EN DICHO PAÍS Y FACILITAR LAS INSTRUCCIONES DEL PRODUCTO EN EL IDIOMA ADECUADO, CUBRIENDO TODOS LOS REQUISITOS DE LA NORMA **EN 353-2:2002, EN 12481/B:2006 y EN 795/B:2012** Y **DEL REGLAMENTO DE EPP (UE) 2016/425.**
COMPATIBILIDAD DEL PRODUCTO CON OTROS EPP (ARNESES, ANCLAJES Y DISPOSITIVOS DE CONEXIÓN): ASEGÚRESE DE QUE EL EPP QUE HA ADQUIRIDO SEA COMPATIBLE CON LAS RECOMENDACIONES DE OTROS COMPONENTES DEL SISTEMA DE RETENCIÓN DE CAÍDAS Y QUE SUS FUNCIONES DE SEGURIDAD NO INTERFIERAN ENTRE SÍ. Un **arnés de cuerpo entero** debe ser el único dispositivo apropiado para sostener el cuerpo. Debe cumplir con las normas **EN 361.**

1 – 1 LISTA DE PRODUCTOS AFECTADOS (consulte el apartado I - LISTA DE PRODUCTOS AFECTADOS)

1 – 2 CONTACTO

Honeywell Fall Protection France SAS
35-37, rue de la Bidauderie 18100, VIERZON CEDEX – FRANCIA
Tel: (33) 02 48 52 40 40, Fax : (33) 02 48 71 04 97
IS.PPE.TECHSUPPORT.EUROPE@honeywell.com
00 800 33 44 28 03
www.honeywellsafety.com

1 – 3 DESCRIPCIÓN DEL PRODUCTO (véase la ilustración del apartado II)

1– Orificio de fijación (para mosquetón); 2– Indicador de caída; 3– Palanca de freno; 4– Rodillo; 5– Palanca de apertura– izquierda; 6– Palanca de apertura– derecha; 7– Separador; 8– Ranura para la instalación del cable; 9– Resorte de torsión; 10– Palanca de bloqueo con RFID; 11– Pivote; 12– Placa trasera; 13– Placa frontal; 14– Remaches de acero inoxidable; 15– Etiqueta RFID* 16– Mosquetón EN 362 clase B; 17– Maillon Rapide Normal; 18– Extensión de banda L17m/0.87m; 19– Cuerda Kernmantle Ø 12mm PA/PES; 20– Contrapeso;

2 - FORMACIÓN

El uso de nuestros productos está restringido a personas competentes que hayan recibido una formación adecuada (proporcionada por una persona u organización autorizada) o bajo la supervisión de un supervisor competente.
La realización de esta formación deberá registrarse mediante la expedición de un certificado de curso en el que se indique la fecha, la ubicación, el nombre y la empresa de la organización formativa, el nombre completo del usuario, etc. Familiarícese con este EPP y asegúrese de que ha comprendido perfectamente cómo funciona (consulte el capítulo 7- USO). Toda persona que realice trabajos en altura debe estar en buenas condiciones físicas. Ciertas afecciones médicas (medicación, estado cardiovascular, etc.) podrían afectar a la seguridad del usuario durante el uso normal del EPP. En caso de duda, consulte con su médico.

3 - CUMPLIMIENTO DE LA NORMA EUROPEA

El dispositivo El amarre de cuerda auto/manual RG500 se ajusta a la siguiente legislación:

- EN 353-2:2002 equipo de protección personal contra caídas desde altura – parte 2: Sistema anticaída de tipo guiado que incluye una línea de anclaje flexible. Incluido el acondicionamiento opcional al polvo.
- EN 795/B:2012 - Equipos de protección individual: Dispositivos de anclaje
- EN 12841/A:2006 - Equipos de protección individual contra caídas. Sistemas de acceso mediante cuerda. Dispositivos de regulación de cuerda.

- EPP a prueba de bordes cortantes - versión 1
- EPP probado con 140 kg de peso - R/11.062 versión 1

Un organismo notificado ha sometido a examen estándar los productos de EPP, certificando que todo el equipo y las instrucciones correspondientes cumplen debidamente el reglamento (UE) 2016/425.
Este producto no debe estar contaminado con aceite ni utilizarse en un entorno con aceite.

4 - TRANSPORTE Y ALMACENAMIENTO

El correcto almacenamiento de su EPP garantizará una mayor longevidad del producto, así como su seguridad.
Durante el transporte y el almacenamiento, asegúrese de que el EPP esté alejado de fuentes de calor, humedad, atmósfera corrosiva, rayos ultravioletas, etc. y evite que el EPP sufra impactos o vibraciones excesivas.

5 - LIMPIEZA

Un cuidado correcto de su EPP garantizará una vida útil más larga del producto y su seguridad. Asegúrese de respetar estrictamente estas directrices:

- Límpielo con agua y jabón neutro. No utilice disolventes o productos de limpieza con ácidos/bases bajo ninguna circunstancia.
- Deje que se seque naturalmente en una zona bien ventilada, lejos de cualquier fuego abierto u otras fuentes de calor.

6 - ANTES DE UTILIZAR

Antes de cada uso, realice un examen visual exhaustivo para asegurarse de que el EPP, así como cualquier otro equipo al que pudiera estar asociado (conector, arnés...), esté completo. Lleve a cabo todas las medidas necesarias para que cualquier operación de emergencia o de rescate se lleve a cabo en total seguridad. En caso de que el producto esté dañado, consulte al fabricante o al agente autorizado. Si tiene alguna duda sobre el estado de seguridad del producto o si el producto se ha utilizado para detener una caída, es esencial para su seguridad personal que el EPP se retire del servicio y se envíe al fabricante o a un centro de reparación cualificado para su comprobación o eliminación. Tras el examen, el centro entregará o rechazará una autorización por escrito para reutilizar el EPP. Queda totalmente prohibida la modificación o reparación del EPP. Solo el fabricante o el centro de reparaciones están cualificados para llevar a cabo las reparaciones. Si se suministra un sistema completo, está prohibido sustituir los componentes. Antes de cada uso, compruebe el estado del sistema anticaídas móvil y de la línea de anclaje flexible. Compruebe los siguientes puntos con cuidado:

- Movimiento libre de la palanca de freno y del resorte de retorno de la palanca. La palanca de freno RG500 está diseñada para detener una caída a una distancia limitada, manteniendo la fuerza de detención por debajo de 6 kN.
- Compruebe la función de bloqueo del sistema anticaída deslizante (Fig. 2)
- Compruebe que el indicador de caída no esté activado (consulte la Fig. 3).
- Aspecto general de la línea de anclaje flexible; en particular, el grado de desgaste.
- Compruebe el aspecto general del soporte de anclaje; en particular, el grado de desgaste.
- Compruebe que no haya deterioro (grietas, desgaste, quemado, etc.).
- Funcionamiento correcto de los mosquetones y del gancho rápido.
- Ausencia de signos de corrosión o deformación.

NO UTILICE EL DISPOSITIVO SI VE LA ETIQUETA DE ADVERTENCIA EN LA EXTENSIÓN DE LA CINTA (consulte la Fig. 3).

7 - USO

El amarre de cuerda auto/manual RG500 es un dispositivo anticaídas con función de autobloqueo y guía para acceder de forma segura a las fachadas, estructuras, techos, torres, etc. de los edificios. En caso de caída, bloquea instantáneamente la cuerda. (Fig. 9, 10, 11).

- El peso, la vestimenta y el equipamiento del usuario no deben superar los 140 kg (véase el marcado del producto).
- La activación de la función de bloqueo, que impide el movimiento hacia abajo, se describe en la Fig. 6B.
- No permita que la cuerda quede floja y no pase por encima del punto de anclaje flexible (Fig.8).
- Los límites de temperatura para el amarre de cuerda auto/manual RG500 son de -30 °C a +50 °C.
- **No use el producto más allá de sus limitaciones ni para ningún otro propósito que no sea el indicado por el fabricante.**

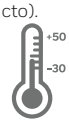

7A – EN 353-2:2002

- El amarre de cuerda auto/manual RG500 es un dispositivo anticaídas con función de autobloqueo y guía para acceder de forma segura a las fachadas, estructuras, techos, torres, etc. de edificios.
- En caso de caída, bloquea instantáneamente la cuerda.

7B – EN 12841/A:2006

- Para el uso correcto del amarre de cuerda auto/manual RG500 como dispositivo de ajuste de la línea de seguridad véase Fig.9 a Fig. 10.
- Cuando la línea de anclaje ajustable se carga con todo el peso del usuario, pasa a considerarse una línea de trabajo y se debe utilizar además una línea de seguridad para una seguridad óptima del usuario.
- Cualquier sobrecarga o carga dinámica en el dispositivo de ajuste de la cuerda puede dañar la línea de anclaje.
- Si la línea de anclaje ajustable se carga con todo el peso del usuario, pasa a considerarse una línea de trabajo y se debe utilizar además una línea de seguridad para una seguridad óptima del usuario.

7C – EN 795/B:2012

- El amarre de cuerda auto/manual RG500 se puede utilizar también como punto de anclaje flexible temporal (véase Fig.14).
- Asegúrese de que la estructura de construcción del anclaje tenga suficiente resistencia.
- Para fijar el dispositivo, use un nudo en forma de ocho (véase la Fig. 13a) por debajo del amarre de cuerda (véase la Fig. 14).

- Asegure siempre el dispositivo; no conecte el mosquetón a la cuerda libre y protéjalo de bordes afilados (Fig.15).
- El dispositivo de anclaje solo puede ser utilizado por una persona cada vez.
- Cuando el dispositivo de anclaje se utilice como parte de un sistema anticaídas, el usuario deberá estar equipado con un medio para limitar las fuerzas dinámicas máximas ejercidas sobre este durante la detención de una caída a un máximo de 6 kN.
- La carga máxima de uso según la Fig. 14 es de 18 kN.
- El valor máximo de deflexión del dispositivo de anclaje y desplazamiento del punto de anclaje durante el servicio es de 0,3 m.
- El dispositivo de anclaje solo se debe utilizar como equipo de protección personal contra caídas y no como equipo de elevación.

7D – RESCATE

- El amarre de cuerda auto/manual RG500, **SOLO versión 103595**1, es también apto para operaciones de rescate (Fig.12), **el límite de peso máximo es de 200 kg - 2 personas**.
- El punto de anclaje utilizado para el rescate debe ser compatible con múltiples usuarios (2 personas) CEN/TS 16415:2013.
- La fuerza máxima para la detención de caídas no debe exceder 6 kN.
- Para distancias mínimas en aire ver capítulo 7-5 (columna 200 kg).
- **SOLO PARA USUARIOS EXPERTOS**

7 – 1 CONEXIÓN

El amarre de cuerda auto/manual RG500 se debe usar con un arnés anticaídas (de conformidad con EN 361). Nunca se debe utilizar con un cinturón de cintura para posicionamiento en el trabajo. Debe conectarse al arnés EXCLUSIVAMENTE con el mosquetón (conforme a la norma EN 362 clase B) de forma ovalada (véase Fig.3 - punto 16). La longitud externa de este mosquetón debe ser de 10,5 cm (véase la Fig. 3). No se debe modificar la longitud de la parte que une el amarre de cuerda con el arnés (por ejemplo, no añadir nunca una cuerda de seguridad en miniatura).

NO AÑADA NUNCA UN ELEMENTO DE ENLACE ADICIONAL ENTRE EL GANCHO RÁPIDO Y EL ARNÉS.

7 – 2 INSTALACIÓN

Fijar el extremo de la línea de anclaje flexible con mosquetón para asegurar y conformar el soporte de anclaje. El amarre de cuerda auto/manual RG500 solo se puede usar con la línea de anclaje flexible de 12mm de diámetro probada en bordes. No sustituir nunca el cabo de anclaje flexible por otro tipo. Utilizar el aparato en la dirección correcta - véase la marca (Fig. 16). El procedimiento de instalación de la línea de anclaje flexible en el dispositivo se describe en la Fig. 17. Para retirar la línea de anclaje flexible del dispositivo, siga el mismo procedimiento.

7 – 3 PUNTO DE ANCLAJE

Para utilizarse con dispositivos de anclaje conformes a la norma EN 795. Compruebe que el sistema del punto de anclaje:

- es conforme a la norma EN 795 o tiene una resistencia a la rotura superior a 12 kN si se trata de un anclaje estructural o una pieza de la estructura (p. ej. pared, poste, viga de acero...)
- el punto de anclaje utilizado para el rescate debe ser compatible con múltiples usuarios (2 personas) CEN/TS 16415:2013
- está situado por encima del operario
- se adapta mejor al sistema de anclaje
- no presenta bordes afilados

7 – 4 USO HORIZONTAL

El El amarre de cuerda auto/manual RG500 se ha probado correctamente para su uso horizontal y la posible caída simulada al vacío. En estas pruebas se usó una barra de acero con un radio de 0,5 mm sin rebabas. En función de esta prueba, el equipo es adecuado para su uso sobre bordes, como perfiles de acero laminado, vigas o revestimiento de madera y parapeto redondeado.

Se debe tener en cuenta lo siguiente para un uso horizontal u oblicuo cuando existe riesgo de caída al vacío:

- Si la evaluación de riesgo que se realizó antes del inicio del trabajo indica que el radio del borde de caída es menor que 0,5 mm o el borde tiene rebabas, deben tomarse precauciones antes de comenzar el trabajo para descartar el riesgo de caída al vacío o se debe montar una protección de borde antes del inicio del trabajo o debe ponerse en contacto con el fabricante.
- Es posible que el punto de anclaje de la línea de anclaje flexible no esté por debajo del nivel del soporte del usuario.
- La desviación en el borde (medida entre las dos patas del cierre/línea de anclaje flexible) debe ser como mínimo de 90º.
- El sistema parcial deberá utilizarse siempre de forma que no quede holgura en la cuerda. La longitud solo puede ajustarse si el usuario no se mueve en la dirección del borde de caída.
- Para evitar una caída oscilante, los movimientos laterales y el área de trabajo desde el eje medio de ambos extremos deben estar limitados en cada caso a un máximo de 1,50 m. En otros casos, no debe utilizarse ningún punto de anclaje individual, sino un dispositivo de anclaje de clase C o D conforme a la norma EN 795:2012.
- Nota: si el sistema parcial se utiliza con un dispositivo de anclaje tipo C conforme a la norma EN 795:2012 con una línea de anclaje flexible horizontal, también debe tenerse en cuenta la desviación del dispositivo de anclaje a la hora de determinar el espacio necesario debajo del usuario. Preste atención a los detalles en las instrucciones de uso del dispositivo de anclaje.

- Nota: después de una caída al vacío, existe el riesgo de lesiones durante la captura si la persona que cae choca contra las partes del edificio o de la obra.
- Se deben estipular y ensayar medidas especiales de rescate en caso de una caída al vacío.

7 – 5 ALTURA MÍNIMA DE TRABAJO

Antes de utilizar el sistema El amarre de cuerda auto/manual RG500 compruebe que haya una separación mínima debajo de los pies del usuario, según sea necesario, para evitar choques con la estructura. (Fig. 18,19)
Para ver la separación mínima permitida, consulte la siguiente tabla:

Designación EN	Referencia	SEPARACIÓN DE AIRE						
		para uso vertical (m)				para uso horizontal (m)		
		140 kg			200 kg	140 kg		
		1035951	1035950	1035949	1035951	1035951	1035950	1035949
RG500 con línea de anclaje 5 m	1035948	2.1	3.2	4.8	3.5	5.1	6.2	7.8
RG500 con línea de anclaje 10 m	1035947	2.3	3.4	5.0	3.7	5.3	5.4	8.0
RG500 con línea de anclaje 15 m	1035946	2.4	3.5	5.1	3.9	5.4	5.5	8.1
RG500 con línea de anclaje 20 m	1035945	2.5	3.6	5.2	4.1	5.5	6.6	8.2
RG500 con línea de anclaje 25 m	1035944	2.6	3.7	5.3	4.3	5.6	6.7	8.3
RG500 con línea de anclaje 30 m	1035943	2.7	3.8	5.4	4.5	5.7	6.8	8.4
RG500 con línea de anclaje 40 m	1035942	2.9	4.0	5.6	5.0	5.9	7.0	8.6
RG500 con línea de anclaje 50 m	1035941	3.1	4.2	5.8	5.5	6.1	7.2	8.8

LA LONGITUD MÁXIMA PERMITIDA DE LA LÍNEA DE ANCLAJE ES DE 50 METROS.
Para las longitudes que no aparezcan en la tabla anterior se debe utilizar el valor más alto más cercano; por ejemplo, la línea de anclaje flexible de 27 m debe utilizar la misma distancia por aire que la línea de anclaje de 30 m (1035943).

7 – 6 LÍNEA DE ANCLAJE FLEXIBLE SUMINISTRADA

Para líneas de anclaje flexibles, si no se dispone de lazo de anclaje ni mosquetón (1035940 y 1035939) se debe utilizar el nudo en forma de ocho (véase la Fig.13a) y el mosquetón (conforme con la norma EN 362) Para el extremo inferior de la línea de anclaje flexible se debe utilizar un nudo simple con la longitud suficiente (mín. 0,1 m) de cuerda debajo de este nudo (véase la Fig. 13b). La longitud total de esta línea de anclaje flexible no debe exceder los 50 metros.

LÍNEA DE ANCLAJE FLEXIBLE SUMINISTRADA			
Diámetro:	12 mm	**Material:**	Poliamida y poliéster
Tipo:	Cuerda Kernmantle	**Elongación:**	1,60 %
Color:	Negro con patrón verde	**Resistencia a la abrasión:**	98 %
Número de núcleos:	10	**Fuerza de rotura:**	mín 37 kN
Número de cabos:	32	**Tratamiento:**	Antirradiación UV
Número de hilos:	12	**Probado en bordes:**	SÍ

8 - INSPECCIÓN PERIÓDICA

Este equipo debe someterse a inspección al menos una vez al año. Una persona competente, debidamente formada y cualificada, deberá inspeccionar este equipo de acuerdo con estas instrucciones y deberá registrar los datos adecuados de la inspección.
En cada inspección periódica, rellene el formulario Apéndice número V y adjunte una etiqueta de inspección nueva con la fecha de inspección siguiente. La frecuencia de examen se incrementará de acuerdo con las normativas aplicables.
La garantía quedará anulada si no se realizan inspecciones periódicas y se realiza un seguimiento de las mismas como se ha descrito anteriormente.
Si detecta algún fallo, daños en el producto o las marcas del producto no son legibles, o si tiene alguna duda sobre su seguridad, el EPP deberá retirarse inmediatamente del servicio y devolverse al fabricante o a un centro de servicio autorizado para su inspección o eliminación.

9 - VIDA ÚTIL

La vida máxima de los EPP que son predominantemente de metal se evalúa como ilimitada, sin embargo, esta vida máxima se reduce a 10 años a partir de la fecha de fabricación para productos sin abrir. No obstante, existen factores que pueden reducir considerablemente la solidez del producto y acortar su vida útil: almacenamiento incorrecto, uso incorrecto, retención de caída, deformación mecánica, caída del producto desde una altura, desgaste, conductividad eléctrica, contacto con productos químicos (ácidos y bases) o aristas afiladas, exposición a fuentes de calor intenso >60 ºC, rayos UV, abrasión, etc.

10 - ETIQUETA RFID

10 – 1 INTRODUCCIÓN

Esta unidad incorpora una etiqueta RFID (Radio Frequency Identification) que se puede utilizar para el seguimiento de los bienes. La etiqueta RFID permite realizar inspecciones rápidas de campo e indica información, como por ejemplo el número de modelo, la fecha de fabricación, el número de inspección/lote, la longitud y las normas que cumple el producto. Esta información varía entre los modelos. Además del tipo de lector y de la etiqueta RFID, la distancia óptima de lectura de la RFID varía según del lector, la orientación de la etiqueta y el material de la sustancia entre ellos.

10 – 2 ESPECIFICACIÓN RFID

- el lector RFID debe ser de Ultra Alta Frecuencia (UHF)
- Frecuencia de funcionamiento de la RFID en el rango 860-960 MHz
- Protocolo RF Air: EPC CLASS 1 GEN 2; ISO18000-6C

10 – 3 LISTA DE PRODUCTOS Y POSICIÓN DE LA ETIQUETA RFID (VÉASE PESTAÑA 1)

Los productos que no se pueden marcar con etiquetas RFID contienen códigos de barras en 2D para leer el Número de Identificación Único (UID).

10 – 4 USO/MANEJO

El equipo de protección personal (EPP) que ha recibido está equipado con una etiqueta RFID que contiene un número de identificación único en forma de código electrónico de producto (EPC).
Con este número único, puede consultar la información relacionada con el producto en el software Safety Suite. Haga clic en este enlace para obtener más información sobre Safety Suite.
https://www.honeywellaidc.com/solutions/connected-worker/safety-suite

10 – 5 RECONENDACIONES

Después de limpiar su EPP, escanee su etiqueta RFID para verificar que no presenta daños.

11 - PROTECCIÓN DEL MEDIO AMBIENTE

El uso del símbolo RAEE (Residuos de aparatos eléctricos y electrónicos) indica que este producto no puede eliminarse como cualquier otro residuo. Si garantiza la eliminación correcta del producto, contribuirá a proteger el medioambiente. Para obtener más información sobre el reciclaje del mismo, póngase en contacto con las autoridades locales pertinentes, con el servicio de recogida de residuos o con el establecimiento donde adquirió el producto;

Línea de anclaje flexible suministrada	
Normas	EN 353-2:2002; EN 12841/A:2006; EN 795/B:2012
Número máx. de usuarios	1 (máx. 2 personas para rescate)
Límite máximo de carga de peso	140 kg
Límite máximo de carga de peso para rescate	200 kg (2 personas)
Dimensiones	112 mm x 90 mm x 30 mm (sin conectores)
Peso de dispositivo	360 g (sin conectores)
Temperatura de funcionamiento	-30°C a +50°C

TENGA EN CUENTA QUE EL USUARIO FINAL ESTÁ PROHIBIDO CAMBIAR, REPARAR O MODIFICAR CUALQUIER PARTE DEL AMARRE DE CUERDA AUTO/MANUAL RG500

ET

KASUTUSJUHEND

AUTOMAATSES/KÄSITSIREŽIIMIS TOIMIVAT KÖIEHAARATSIT RG500

Kukkumisvastane isikukaitsevarustus
Vastab standardi EN 353-2:2002, EN 12481/B:2006 ja EN 795/B:2012
ja isikukaitsevahendite määruse (EL) 2016/425 nõuetele

1 - ÜLEVAADE

Olete ostnud meie III klassi isikukaitsevahendi, mis kaitseb raskete vigastuste ja surmajuhtumite ohu eest. Täname teid usalduse eest. Selle tootega täielikuks rahulejäämiseks tuleb **ENNE IGAT KASUTAMIST** järgida selle juhendi juhiseid.
See kasutusjuhend kirjeldab kõrgtöödel kasutatavat automaatses/käsitsirežiimis toimiva köiehaaratsi RG500.
Kõrgtööd on ohtlikud ja võivad põhjustada raskeid õnnetusi või vigastusi. Tuletame meelde, et kasutaja vastutab isiklikult meie toote kasutamise ajal või selle tõttu tema enda või kolmanda isikuga toimunud õnnetuse, vigastuse või surmajuhtumi eest.

⚠ **HOIATUS**

Soovitame need juhised enne igat kasutamist läbi lugeda. Peale selle ei vastuta tootja ega tema esindaja toote kasutamise, ladustamise või hoolduse eest, mis on tehtud muul viisil kui selles juhendis kirjeldatud.
Tootegarantii eeldab tootja juhiste järgimist. Juhiste eiramise korral kaotab garantii kehtivuse. Selle garantii annab tootja ainult ühele toote ostjale, kui tootja kinnitatud lepingusätetega ei ole ette nähtud teisiti.
KUI OSTJA EI OLE KASUTAJA, PEAB TA SELLE JUHENDI ÜLE ANDMA TEGELIKULE KASUTAJALE. VÕIMALUSE KORRAL ON TUNGIVALT SOOVITATAV MÄÄRATA ISIKUKAITSEVAHENDID PERSONAALSELT ÜHELE KASUTAJALE. KUI TOODE MÜÜAKSE VÄLJAPOOLE ESIMEST SIHTRIIKI, SIIS PEAB MÜÜGIESINDUS KASUTAJA OHUTUSE TAGAMISEKS KONTROLLIMA, ET TOODE VASTAB SELLES RIIGIS KEHTIVATELE ÕIGUSAKTIDELE JA ESITAMA TOOTE KASUTUSJUHENDI ETTENÄHTUD KEELES, JÄRGIDES KÕIKI STANDARDI **EN 353-2:2002, EN 12481/B:2006 JA EN 795/B:2012** JA **ISIKUKAITSEVAHENDITE MÄÄRUSE (EL) 2016/425 NÕUDEID. TOOTE KOKKUSOBIVUS MUUDE ISIKUKAITSEVAHENDITEGA (TURVARAKMED, ANKRUD JA ÜHENDUSSEADMED):** KONTROLLIDA, ET TEIE OSTETUD ISIKUKAITSEVAHEND SOBIB KOKKU SOOVITUSTEGA KUKKUMISTÕKISTE MUUDE KOMPONENTIDE KOHTA JA ET NENDE OHUTUSFUNKTSIOONID EI HÄIRI ÜKSTEIST.
Kogu keha turvarakmed peavad olema ainus keha hoidmiseks kasutatav seade. Need peavad vastama standardi **EN 361 nõuetele.**

1 – 1 ASJAOMASTE TOODETE LOEND (vt I osa – ASJAOMASTE TOODETE LOEND)

1 – 2 KONTAKTANDMED

Honeywell Fall Protection France SAS
35-37, rue de la Bidauderie 18100, VIERZON CEDEX – PRANTSUSMAA
Tel: (33) 02 48 52 40 40, faks: (33) 02 48 71 04 97
IS.PPE.TECHSUPPORT.EUROPE@honeywell.com
00 800 33 44 28 03
www.honeywellsafety.com

1 – 3 TOOTEKIRJELDUS (vt pilti II osas)

1– Tarviku ava (karabiini jaoks); 2– Kukkumise näidik; 3– Pidurdushoob; 4– Rullik; 5– Avamiskang– vasak; 6– Avamiskang– parem; 7– Jaotur; 8– Ava köie paigaldamiseks; 9– Väändevedru; 10– RFID-sildiga lukustushoob; 11– Telgpolt; 12– Tagaplaat; 13– Esiplaat; 14– Roostevabast terasest needid; 15– RFID-silt 16– Karabiin EN 362, klass B; 17– Lukustatav kiirkarabiin, tavaline; 18– Pikenduspael L 0,17 m / 0,87 m; 19– Ø 12 mm, PA/PES kernmantle-köis; 20– Vastukaal;

2 - KOOLITUS

Meie tooteid tohivad kasutada ainult kvalifitseeritud isikud, kes on läbinud asjakohase koolituse (mille on korraldanud volitatud isik või organisatsioon) või kasutavad toodet pädeva juhendaja järelevalve all. Selle koolituse läbimine peab olema dokumenteeritud koolitustunnistusega, kus on näidatud kuupäev, asukoht, koolitusorganisatsiooni nimi ja ettevõte, kasutaja täielik nimi jne. Tutvuge selle isikukaitsevahendiga ja veenduge, et olete selle tööpõhimõttest täielikult aru saanud(vt ptk 7 "KASUTAMINE").
Kõik, kes teevad tööd suures kõrguses, peavad olema hea füüsilise ettevalmistusega. Mõni terviseseisund (ravimite mõju, südame-veresoonkonna haigus jne) võib isikukaitsevahendi tavapärase kasutamise korral kahjustada kasutaja ohutust. Kahtluse korral pidage nõu arstiga.

3 - VASTAVUS EUROOPA STANDARDILE

Automaatses/käsitsirežiimis toimivat köiehaaratsit RG500 vastab järgmiste õigusaktide nõuetele:

- EN 353-2:2002 Kukkumisvastased isikukaitsevahendid. Osa 2: Juhitavad kukkumist pidurdavad paindliku ankurdusliiniga vahendid Sealhulgas sobivus tolmustesse tingimustesse (valikvarustus).
- EN 795/B:2012 - isikukaitsevahendid: ankurseadmed;
- EN 12841/A:2006 - isiklikud kukkumiskaitseseadmed, köiele juurdepääsusüsteemid, köie häälestamise seadmed;

- Servakatse tehtud standardi PPE-R/11.075 rev. 02/2015 versioon 1.
- Katsetatud kaaluga 140 kg standardi PPE-R/11.062 rev. 06/2018 versioon 1.

Isikukaitsevahendid on läbinud standardse kontrollimise teavitatud asutuses, mis tõendab, et kogu varustus ja asjakohased juhised vastavad täielikult määruse (EL) 2016/425 nõuetele.
See toode ei tohi olla õliga määrdunud ja seda ei tohi kasutada õlises keskkonnas.

4 - TRANSPORTIMINE JA LADUSTAMINE

Isikukaitsevahendite nõuetekohane ladustamine tagab toote pikema kasutuskestuse ja kasutaja ohutuse.
Transportimise ja ladustamise ajal tuleb kontrollida, et isikukaitsevahendid on eemal soojusallikatest, niiskusest, korrodeerivast keskkonnast, ultraviolettkiirgusest jne. Hoida isikukaitsevahendeid mistahes löögi ja tugeva vibratsiooni eest.

5 - PUHASTAMINE

Isikukaitsevahendite nõuetekohane hooldus tagab toote pikema kasutuskestuse ja kasutaja ohutuse. Järgida järgmisi juhiseid:

- Puhastada õrnatoimelise seebi ja veega. Mitte mingil juhul ei tohi kasutada lahusteid ega hapet/leelist sisaldavaid puhastusaineid.
- Lasta kuivada hea õhuvahetusega kohas, eemal lahtisest tulest ja muudest soojusallikatest.

6 - ENNE KASUTAMIST

Enne igat kasutamist teha põhjalik visuaalne kontrollimine veendumaks, et isikukaitsevahend ja muu varustus, millega neid ühendatakse (kinnitusdetailid, turvarakmed ...), on komplektne. Rakendada kõik vajalikud meetmed ohuolukorras tegutsemise või päästeoperatsioonide täieliku ohutuse tagamiseks. Kui toode on kahjustunud, pöörduda tootja või volitatud hooldustöökoja poole. Kui on kahtlus, et toode ei ole ohutu või kui toode on rakendunud kukkumise peatamiseks, on kasutaja ohutuse tagamiseks oluline, et isikukaitsevahend kõrvaldatakse kasutuselt ja saadetakse tootjale või kvalifitseeritud hooldusekeskusesse kontrollimiseks või utiliseerimiseks. Pärast kontrollimist annab hooldusekeskus välja kirjaliku loa isikukaitsevahendi taaskasutamiseks või keelab kasutamise. Isikukaitsevahendite muutmine või parandamine on rangelt keelatud. Ainult tootja või hooldusekeskus tohib toodet remontida. Kui tarnitakse terviklik süsteem, on komponentide asendamine keelatud.
Enne igat kasutamist kontrollida liikuva kukkumistõkise ja elastse turvaköie seisukorda. Kontrollida hoolikalt järgmist:

- Lukustushoova ja hoova tagastusvedru vaba liikumine. Toote RG500 lukustushoob on ette nähtud kukkumise peatamiseks lühikese vahemaa jooksul, hoides pidurdusjõudu alla 6 kN.
- Kontrollida kukkumistõkise lukustusfunktsiooni (joonis 2)
- Kontrollida, et kukkumistähis ei ole nähtaval (vt joonis 3).
- Elastse turvaköie üldine välimus, eriti kulumismäär.
- Kontrollida ankurdustoe üldist välimust, eriti kulumismäära.
- Kontrollida, et ei ole kahjustusi (rebendid, kulumine, põletused jms).
- Karabiinide ja turvakonksu õige töötamine.
- Korrosiooni või deformatsiooni tunnuste puudumine.

SEADET EI TOHI KASUTADA, KUI LEEVENDIL ON KUKKUMISTÄHIS NÄHTAVAL (vt joonis 3).

7 - KASUTAMINE

Automaatses/käsitsirežiimis toimiv köiehaarats RG500 on varustatud iselukustumise funktsiooni ja juhikutega ehitiste fassaadidele, karkassidele, katustele, tornidele jms ohutuks juurdepääsuks. Kukkumise korral köiehaarats lukustatakse viivitamatult köie külge (jn 9, 10, 11).

- Kasutaja kaal, riietus ja varustus ei tohi ületada 140 kg (vt toode märgistust).
- Allapoole liikumist tõkestava lukustusfunktsiooni aktiveerimist on näidatud jn 6B.
- Ärge lubage köiel mingit lõtku ja ärge liikuge kõrgemale paindlikust ankrupunktist (jn 8).
- Automaatse/käsitsirežiimis köiehaaratsi RG500 kasutustemperatuur on -30 °C kuni +50 °C.
- **Ärge kasutage toodet väljaspool lubatud kasutuspiire või tootja poolt määratletud otstarbest muuks otstarbeks.**

7A – EN 353-2:2002

- Automaatses/käsitsirežiimis toimiv köiehaarats RG500 on varustatud iselukustumise funktsiooni ja juhikutega ehitiste fassaadidele, karkassidele, katustele, tornidele jms ohutuks juurdepääsuks (jn 11).
- Kukkumise korral köiehaarats lukustatakse viivitamatult köie külge.

7B – EN 12841/A:2006

- Automaatses/käsitsirežiimis toimiva köiehaaratsi RG500 õigeks kasutamiseks päästeliini reguleerimisseadmena vt jn 9 ja jn 10.
- Kui reguleeritav ankruliin on kasutaja täisraskusega täielikult koormatud, muutub see töököieks ja kasutaja optimaalse ohutuse tagamiseks peaksite lisaks veel turvaliini kasutama.
- Mistahes laadi ülekoormus või dünaamiline koormus haaratsile võib kahjustada ankruliini.
- Kui reguleeritav ankruliin on kasutaja täisraskusega täielikult koormatud, muutub see töököieks ja kasutaja optimaalse ohutuse tagamiseks peaksite lisaks veel turvaliini kasutama.

7C – EN 795/B:2012

- Automaatses/käsitsirežiimis toimivat köiehaaratsit RG500 võite kasutada ka ajutise paindliku ankrupunktina (vt jn 14).
- Veenduge ankruna kasutatava ehitiskonstruktsiooni piisavas tugevuses.
- Kukkumiskaitse kinnitamiseks köiehaaratsi alla (jn 14) kasutage 8-kujulist sõlme (vt jn 13a).
- Kinnitage seade alati turvaliselt, ärge ühendage karabiini vaba köie külge ja kaitske seda teravate servade eest (jn 15).
- Ankruseadet tohib kasutada ainult üks isik.
- Kui ankruseadet kasutatakse kukkumiskaitse süsteemi osana, peab kasutaja sellist varustust kasutama, mis piiraks kukkumise tõkestamise ajal kasutajale rakenduva max dünaamiline jõu max kuni 6 kN.
- Maksimaalne rakenduv koormus vastavalt jn 14 on 18 kN.
- Kasutamise ajal võib ankruseadme max kõrvalekalle ja ankrupunkti nihe olla 0,3 m.
- Ankruseadet võite kasutada vaid isiku kukkumise kaitseks ning mitte varustuse tõstmiseks.

7D – PÄÄSTMINE

- Automaatses/käsitsirežiimis toimivat köiehaaratsit RG500, **ainult versiooni 1035951**, võite kasutada ka päästmiseks (jn 12). **Maksimaalne koormuse piirväärtus on 200 kg, st 2 isikut.**
- Mitme kasutajaga (2 isiku) päästmiseks kasutatav ankrupunkt peab vastama CEN/TS 16415:2013 nõuetele.
- Kukkumise tõkestamise max jõud ei tohi ületada 6 kN.
- Teavet minimaalse kauguse kohta maapinnast leiate peatükist 7-5 (veerg 200 kg).
- **AINULT KOGENUD KASUTAJATE JAOKS!**

7 – 1 ÜHENDAMINE

Automaatses/käsitsirežiimis toimivat köiehaaratsit RG500 peab kasutama koos kukkumisttõkestavate rakmetega (vastavad EN 361). Seda ei tohi tööpositsioonis hoidmiseks kunagi kasutada koos vaid rinnarihmaga. See tuleb rakmetega ühendada eranditult ovaalse kujuga karabiini (vt jn 3, üksus 16) abil (vastavalt EN 362 nõuetele, klass B). Karabiini väline pikkus peab olema 10,5 cm (vt jn 3). Haaratsi ühendusköie osa pikkust rakmeteni ei tohi kunagi muuta (nt kunagi ei tohi lisada miniatuurset päästetrossi)..

MITTE KUNAGI EI TOHI TURVAKONKSU JA TURVARAKMETE VAHELE LISADA MINGIT VAHELÜLI.

7 – 2 PAIGALDAMINE

Kinnitage painduva ankruliini ots turvaliselt karabiini külge ja kohandage vastavalt ankrutoele. Automaatses/käsitsirežiimis toimivat köiehaaratsit RG500 tohite kasutada ainult koos komplektisoleva 12 mm diameetriga servatesti läbinud ankruliiniga. Ärge kunagi asendage painduvat ankruliini muu tüüpi köiega. Kasutage seadet õiges suunas, vt märgistust (jn 6). Painduva ankruliini paigaldamist seadme külge on kirjeldatud jn 17. Painduva ankruliini seadme küljest eemaldamiseks kasutage sama toimingut.

7 – 3 ANKURDUSKOHT

Kasutada standardi EN 795 kohase ankurdusvarustusega. Kontrollida, et ankurduskohtade süsteem:

- vastab standardi EN 795 nõuetele või selle tõmbetugevus on suurem kui 12 kN, kui see on konstruktsiooniankur või konstruktsiooni osa (nt sein, post, terastala ...)
- ankrupunkt, mida kasutatakse päästmiseks vastab CEN/TS 16415:2013 mitme kasutaja nõuetele (2 isikut).
- paikneb kasutajast kõrgemal
- sobib ankurdamissüsteemiga
- ei ole terava servaga.

7 – 4 HORISONTAALNE KASUTAMINE

Automaatses/käsitsirežiimis toimivat köiehaaratsit RG500 on edukalt katsetatud horisontaalse kasutuse jaoks ja on matkitud võimalikku üle serva kukkumist. Nendes katsetes kasutati kraatideta teraslatti (raadius 0,5 mm). Selle katse kohaselt sobib varustus serva ületavaks kasutamiseks (nt valtsitud terasprofiil, puittala või vooderdis ja ümardatud katuserinnatis).
Horisontaal- või kaldasendis kasutamise korral, kui on oht üle serva kukkuda, tuleb arvesse võtta järgmist:

- Kui enne töö alustamist tehtud riskianalüüs näitab, et kukkumisserva raadius on väiksem kui 0,5 mm ja/või serv on kraatidega, tuleb enne töö alustamist rakendada üle serva kukkumist välistavad ettevaatusmeetmed, paigaldada servale kaitsekate või pöörduda tootja poole.
- Elastse turvaköie ankurduskoht ei tohi olla kasutaja seismistasandist madalamal.
- Läbipaindenurk (mõõdetuna kahe kinnituskoha ja elastse turvaköie vahel) peab olema vähemalt 90°.
- Osalist süsteemi tuleb alati kasutada nii, et turvaköis on pingul. Pikkust saab reguleerida ainult siis, kui kasutaja ei liigu kukkumisserva suunas.
- Pendelkukkumise vältimiseks peavad töötamispiirkond ja külgsuunas kummalegi poole liikumise võimalus olema piiratud maksimaalselt 1,50 m keskteljest. Muudel juhtudel ei tohi kasutada üksikuid ankurduskohti, vaid standardi EN 795:2012 kohast C- või D-klassi ankurdusvarustust.
- Märkus. Kui osalist süsteemi kasutatakse standardi EN 795:2012 kohase C-tüüpi ankurdusvarustusega koos horisontaalse elastse turvaköiega, tuleb kasutajast allapoole jääva ettenähtud vahekauguse määramisel arvestada ka ankurdusvarustuse läbipaindega. Pöörata tähelepanu ankurdusvarustuse kasutusjuhendis esitatud täpsematele nõuetele.

- Märkus. Pärast üle serva kukkumist on vigastusoht, kui kukkuja põrkub vastu hoone või tarindi osasid.
- Määrata kindlaks üle serva kukkumise korral rakendatavad spetsiifilised päästemeetmed ja õpetada neid asjaomastele isikutele.

7 – 5 MINIMAALNE TÖÖKÕRGUS

Mistahes kokkupõrke vältimiseks maapinna või ehituse osaga kontrollige enne automaatses/käsitsirežiimis toimiva köiehaaratsi RG500 kasutamist kasutaja jalge alla jääva min vahemiku suurust. (joonis 18,19). Lubatud minimaalse vahekauguse kohta vt tabelit allpool:

EL-i tähistus	Viide	VAHEKAUGUS						
		vertikaalsel kasutamisel (m)				horizontaalsel kasutamisel (m)		
		140 kg			200 kg	140 kg		
		1035951	1035950	1035949	1035951	1035951	1035950	1035949
RG500, 5 m turvaköiega	1035948	2.1	3.2	4.8	3.5	5.1	6.2	7.8
RG500, 10 m turvaköiega	1035947	2.3	3.4	5.0	3.7	5.3	5.4	8.0
RG500, 15 m turvaköiega	1035946	2.4	3.5	5.1	3.9	5.4	5.5	8.1
RG500, 20 m turvaköiega	1035945	2.5	3.6	5.2	4.1	5.5	6.6	8.2
RG500, 25 m turvaköiega	1035944	2.6	3.7	5.3	4.3	5.6	6.7	8.3
RG500, 30 m turvaköiega	1035943	2.7	3.8	5.4	4.5	5.7	6.8	8.4
RG500, 40 m turvaköiega	1035942	2.9	4.0	5.6	5.0	5.9	7.0	8.6
RG500, 50 m turvaköiega	1035941	3.1	4.2	5.8	5.5	6.1	7.2	8.8

ANKRULIINI MAKSIMAALSELT LUBATUD PIKKUS ON 50 MEETRIT.
Pikkuste korral, mida eespool toodud tabelis pole näidatud, peaksite kasutama lähimat suurimat väärtust, nt 27 m painduva ankruliini korral peab kaugus maani olema sama suur nagu 30 m pikkuse ankruliini korral (1035943).

7 – 6 KOMPLEKTISOLEV PAINDUV ANKRULIIN

Painduva ankruliini korral, kus puuduvad ankrusilmus ja karabiin (1035940 ja 1035939) peab kasutama sümbol 8 kujulist sõlme (vt jn 13a) ja karabiini (mis vastab EN 362 nõuetele). Alumise ja painduva ankruliini korral võite kasutada lihtsõlme, kui sõlme taha jääb piisava pikkusega köis (min 0,1 m, vt jn 13b). Selle painduva ankruliini kogupikkus ei tohi ületada 50 meetrit.

KOMPLEKTISOLEV PAINDUV ANKRULIIN			
Läbimõõt:	12 mm	**Materjal:**	polüamiid ja polüester
Tüüp:	Kernmantle-tüüpi köis	**Venimine:**	1,60%.
Värvus:	must, rohelise mustriga	**Hõõrdetakistus:**	98%.
Soonte arv:	10	**Pidurdusvõime:**	min 37 kN
Niitide arv sukas:	32	**Töötlemine:**	UV-kiirguse vastu
Lõimede arv:	12	**Servatest sooritatud:**	JAH

8 - REGULAARNE KONTROLLIMINE

Varustust tuleb kontrollida vähemalt kord aastas. Asjakohase kvalifikatsiooni ja väljaõppega isik peab seda varustust kontrollima nende juhiste kohaselt ja asjakohased ülevaatuse üksikasjad tuleb dokumenteerida. **Igal regulaarsel kontrollimisel tuleb täita vorm "Lisa nr V" ja lisada uus ülevaatuse kleepsilt järgmise kontrollimise kuupäevaga.** Kontrollimise sagedust tuleb suurendada kehtivate eeskirjade kohaselt. Garantii kaotab kehtivuse, kui toote regulaarset kontrollimist ei toimu ja seda ei jälgita eespool kirjeldatud viisil. **Rikke või kahjustuse tuvastamise korral või kui tootemärgistused on loetamatud või kui on kahtlus, et toode ei ole ohutu, tuleb isikukaitsevahend viivitamatult kasutuselt kõrvaldada ja tagastada tootjale või volitatud hooldustöökotta kontrollimiseks või utiliseerimiseks.**

9 - KASUTUSKESTUS

Valdavalt metallist isikukaitsevahendite maksimaalset kasutuskestust peetakse piiramatuks, kuid siiski lühendatakse seda avamata toote korral 10 aastani pärast valmistamise kuupäeva. Siiski on tegureid, mis võivad toote tugevust ja selle kasutuskestust märkimisväärselt vähendada: vale ladustamine, vale kasutamine, kukkumise peatamine, mehaaniline deformatsioon, toote kukkumine kõrgelt, kulumine, elektrijuhtivus, kokkupuude kemikaaliga (hape ja leelis) või terava servaga, kokkupuude tugeva soojusallikaga (> 60 °C), ultraviolettkiirgus, hõõrdumine jne.

10 - RFID-SILT

10 – 1 SISSEJUHATUS

See toode on varustatud toote jälgimiseks kasutatava RFID-sildiga (raadiosagedusliku identimissildiga). RFID-silt võimaldab välitingimustes toodet kiiresti spetsifitseerida, leida toote seerianumbri, valmistamis-, ülevaatuskuupäeva ja partiinumbri, pikkuse ja standarditele vastavuse. See teave on erinevatel mudelitel erinev. Lisaks sildilugeja ja RFID-sildi tüübile sõltub optimaalne lugemiskaugus lugeja tüübist, sildi paigutusest ja nendevahelise keskkonna koostisest.

10 – 2 RFID-I SPETSIFIKATSIOON

- RFID-i lugeja peab toimima ülikõrgsageduslikus (UHF) vahemikus:
- RFID-i toimimissagedus peab jääma vahemikku 860 – 960 MHz;
- RF-leviprotokoll: EPC, KLASS 1, PÕLVKOND 2; ISO18000-6C.

10 – 3 TOODETE LOEND JA RFID-SILDI ASUKOHT (VT JAOTIS 1)

Tooted, mida ei saa varustada RFID-sildiga, on unikaalse ID-numbri (UID) asemel varustatud 2D-vöötkoodiga.

10 – 4 KASUTAMINE/KÄSITSEMINE

Hiljuti saadud isikukaitsevahend (PPE) on varustatud RFID-sildiga, mis sisaldab EPC-vormingus (elektrooniline tootekood) unikaalset ID-numbrit.
Selle unikaalse ID-koodi põhjal saate programmist „Safety Suite" leida asjakohast teavet selle toote kohta. Lisateavet programmi „Safety Suite" kohta leiate saidilt:
https://www.honeywellaidc.com/solutions/connected-worker/safety-suite

10 – 5 SOOVITUSED

Veendumiseks, et RFID-silt pole pärast isikukaitsevaheni puhastamist kahjustatud, skannige seda pärast puhastamist.

11 - KESKKONNAKAITSE

Sümboli WEEE (elektri- ja elektroonikaseadmete jäätmed) kasutamine viitab sellele, et toodet ei või käidelda koos majapidamisjäätmetega. Tagades selle toote nõuetekohase kõrvaldamise, aitate kaitsta keskkonda. Täpsema teabe saamiseks selle toote ringlussevõtu kohta võtke ühendust kohaliku ametiasutuse, jäätmekäitlusteenuse pakkuja või poega, kust te toote ostsite;

Põhiteave	
Standardid	EN 353-2:2002; EN 12841/A:2006; EN 795/B:2012
Max kasutajate arv	1 (päästmise korral max 2 isikut)
Max kaalu koormuspiir	140 kg
Max kaalu koormuspiir päästmisel	200 kg (2 isikut)
Mõõtmed	112 mm x 90 mm x 30 mm
Seadme kaal	360 g (ilma liitmikuteta)
Töötemperatuur	-30°C kuni +50°C

HOIATUS, AUTOMAATSES/KÄSITSIREŽIIMIS TOIMIVAT KÕIEHAARATSIT RG500 MISTE OSA MUUTMISEKS, PARANDAMISEKS VÕI MUUTMISEKS KEELATAKSE KASUTAJAT.

FI

KÄYTTÖOHJEET

AUTOMAATTINEN/MANUAALINEN KÖYSITARRAIN RG500

Henkilökohtaiset putoamissuojaimet
Täyttää standardin EN 353-2:2002, EN 12481/B:2006 ja EN 795/B:2012 ja PPE-asetuksen (EU) 2016/425 vaatimukset.

1 - YLEISKATSAUS

Olet ostanut luokan III henkilönsuojaimen (PPE) suojautuaksesi vakavien vammojen ja kuolemanvaaralta. Kiitämme sinua luottamuksesta. Jotta voisit varmistaa täydellisen tyytyväisyytesi tuotteeseen, sinun on **ENNEN JOKA KÄYTTÖÄ** toimittava tämän oppaan ohjeiden mukaisesti.
Tämä käsikirja koskee automaattista/manuaalina köysitarrainta RG500, jota käytetään korkealla työskenneltäessä. Korkealla työskenteleminen on vaarallista, ja se voi aiheuttaa vakavia onnettomuuksia ja loukkaantumisia. Muistutamme, että olet henkilökohtaisesti vastuussa onnettomuudesta, loukkaantumisesta tai kuolemasta itsellesi tai kolmannelle osapuolelle jonkin tuotteemme käytön aikana tai sen jälkeen.

⚠ **VAROITUS:**

Suosittelemme, että luet nämä ohjeet ennen jokaista käyttöä. Valmistaja tai sen edustaja ei myöskään ole vastuussa käytöstä, varastoinnista tai kunnossapidosta, joka suoritetaan muulla tavalla kuin näissä ohjeissa selostetulla tavalla. Tuotetta koskevan takuun nojalla myönnetty takuu on myös valmistajan ohjeiden mukainen. Ohjeiden noudattamatta jättäminen johtaa takuun raukeamiseen. Tämä takuu myönnetään vain yhdelle tuotteen ostajalle, jollei valmistajan hyväksymissä sopimusmääräyksissä toisin määrätä.
JOS OSTAJA EI OLE KÄYTTÄJÄ, HÄNEN ON TOIMITETTAVA NÄMÄ OHJEET TODELLISELLE LOPPUKÄYTTÄJÄLLE. MAHDOLLISUUKSIEN MUKAAN HENKILÖNSUOJAIMET ON SYYTÄ ANTAA VAIN YHDEN HENKILÖN KÄYTTÖÖN.

JOS TUOTE ON MYYTY ENSISIJAISEN KOHDEMAAN ULKOPUOLELLA, KÄYTTÄJÄN TURVALLISUUDEN VUOKSI JÄLLEENMYYJÄN ON VARMISTETTAVA, ETTÄ TUOTE TÄYTTÄÄ MAASSA SOVELLETTAVAT LAIT, JA TOIMITETTAVA TUOTETTA KOSKEVAT OHJEET KYSEISEN MAAN KIELELLÄ JA **STANDARDIN EN 353-2: 2002, EN 12481/B:2006 ja EN 795/B:2012** ja **PPE-asetuksen (EU) 2016/425 VAATIMUSTEN MUKAISESTI**

TUOTTEEN YHTEENSOPIVUUS MUIDEN HENKILÖNSUOJAINTEN KANSSA (VALJAAT, ANKKURIT JA LIITOSOSAT): VARMISTA, ETTÄ OSTAMASI HENKILÖNSUOJAIN ON YHTEENSOPIVA MUIDEN PUTOAMISENESTOJÄRJESTELMÄN OSIEN KANSSA JA ETTÄ OSIEN TURVALLISUUSTOIMINNOT EIVÄT OLE RISTIRIIDASSA TOISTENSA KANSSA.
Kokovaljaatovat ainoa hyväksyttävä väline vartalon kannattelemiseen. Niiden on täytettävä standardin **EN 361 vaatimukset.**

1 – 1 TUOTELUETTELO (katso osa I - TUOTELUETTELO)

1 – 2 YHTEYSTIEDOT

Honeywell Fall Protection France SAS
35-37, rue de la Bidauderie 18100, VIERZON CEDEX - RANSKA
Puhelin: (33) 02 48 52 40 40, faksi: (33) 02 48 71 04 97
IS.PPE.TECHSUPPORT.EUROPE@honeywell.com
00 800 33 44 28 03
www.honeywellsafety.com

1 – 3 TUOTTEEN KUVAUS (katso kuva osassa II)

1– Kiinnitysreikä (karabiinihaalle); 2– Putoamisen ilmaisin; 3– Jarruvipu; 4– Rulla; 5– Avausvipu– vasen; 6– Avausvipu– oikea; 7– Jakaja; 8– Köyden asennuspaikka; 9– Vääntöjousi; 10– Lukitusvipu RFID-tunnisteella; 11– Akseli; 12– Takalevy; 13– Etulevy; 14– Niitit ruostumatonta terästä ; 15– RFID tunniste* 16– Karabiinihaka EN 362 luokka B; 17– Maillon Rapide normaalihaka; 18– Hihnan pidennys L 0,17m/0.87m; 19– Ø 12mm PA/PES kernmantel-köysi; 20– Vastapaino;

2 - KOULUTUS

Tuotteidemme käyttö on rajoitettu päteville henkilöille, jotka ovat käyneet läpi asianmukaisen koulutuksen (valtuutetun henkilön tai organisaation tarjoamat), tai toimivaltaisen esimiehen valvonnassa.
Tämän koulutuksen suorittaminen on kirjattava antamalla kurssitodistus, josta ilmenevät päivämäärä, sijainti, koulutusorganisaation nimi ja yritys, käyttäjän koko nimi jne.
Tutustu tähän henkilönsuojaimeen ja varmista, että olet täysin ymmärtänyt, miten se toimii (katso luku 7 - KÄYTTÖ). Kaikkien korkealla työskentelevien tulee olla hyvässä fyysisessä kunnossa. Tietyt sairaudet (lääkitys, sydän- ja verisuonisairaudet jne.) voivat heikentää käyttäjän turvallisuutta henkilönsuojaimen normaalin käytön aikana. Jos olet epävarma, käänny lääkärin puoleen.

3 - EUROOPPALAISEN STANDARDIN NOUDATTAMINEN

Automaattinen/manuaalinen köysitarrain RG500 on seuraavan lainsäädännön mukainen:

- EN 353-2: 2002 Henkilökohtaiset suojaimet korkealta putoamista vastaan - osa 2: Ohjaintyyppiset putoamissuojaimet mukaan luettuna joustava turvaköysi. Sisältää valinnaisen pölykäsittelyn.

- EN 795/B:2012 - Henkilökohtainen suojavaruste: Ankkurointilaitteet
- EN 12841/A:2006 - Henkilökohtaiset putoamissuojainvarusteet - Köysityöskentely - Köyden säätölaitteet
- Reunatestattu PPE-R/11.075 versio 1
- Testattu painolla 140 kg PPE-R/11.062 versio 1

Henkilönsuojaimille on tehty standarditarkastus ilmoitetun laitoksen toimesta, mikä todistaa, että kaikki laitteet ja vastaavat ohjeet ovat asetuksen (EU) 2016/425 mukaisia.
Tätä tuotetta ei saa liata öljyllä tai käyttää ympäristöissä, joissa on öljyä.

4 - KULJETUS JA VARASTOINTI

Henkilönsuojaimen asianmukainen varastointi takaa tuotteelle mahdollisimman pitkän käyttöiän ja varmistaa käyttäjän turvallisuuden.
Kuljetuksen ja varastoinnin aikana on varmistettava, että henkilönsuojain on sijoitettu riittävän kauas lämmönlähteistä, kosteudesta, syövyttävästä ympäristöstä, ultraviolettisäteistä jne. sekä estettävä henkilönsuojainten altistuminen iskuille ja liialliselle tärinälle.

5 - PUHDISTUS

Henkilönsuojaimen asianmukainen hoito takaa tuotteelle mahdollisimman pitkän käyttöiän ja varmistaa käyttäjän turvallisuuden. Noudata ehdottomasti seuraavia ohjeita:
- Puhdista tuote vedellä ja miedolla saippualla. Älä missään tapauksessa käytä liuottimia tai happoja/emäksiä sisältäviä puhdistusaineita.
- Anna tuotteen kuivua luonnollisesti hyvin ilmastoidussa tilassa, poissa avoimesta tulesta tai muista lämmönlähteistä.

6 - ENNEN KÄYTTÖÄ

Ennen jokaista käyttöä suorita perusteellinen silmämääräinen tarkastus varmistaaksesi, että henkilönsuojaimet samoin kuin kaikki muut niihin liittyvät varusteet (kuten liitin ja valjaat) ovat täydelliset. Suorita kaikki tarvittavat järjestelyt hätä- tai pelastustoimen suorittamiseksi ehdottoman turvallisesti. Ota yhteys valmistajaan tai valtuutettuun edustajaan, jos tuote on vaurioitunut. Jos sinulla on epäilyksiä tuotteen turvallisesta kunnosta tai jos tuotetta on käytetty putoamisen pysäyttämiseen, henkilökohtaisen turvallisuutesi kannalta on välttämätöntä, että henkilönsuojaimet poistetaan käytöstä ja lähetetään valmistajalle tai valtuutettuun korjauskeskukseen tarkistamista tai hävittämistä varten. Tutkimuksen jälkeen keskus joko toimittaa kirjallisen luvan henkilönsuojaimen uudelleenkäyttöön tai kieltää sen. On ehdottomasti kielletty muokata tai korjata henkilönsuojainta itse. Vain valmistaja tai korjauskeskus on pätevä suorittamaan korjauksia. Jos toimitetaan täydellinen järjestelmä, komponenttien vaihto on kielletty.
Tarkista ennen jokaista käyttöä siirrettävän putoamissuojaimen ja joustavan ankkurilinjan kunto. Tarkista seuraavat kohdat huolellisesti:
- Jarruvivun ja vivun palautusjousen vapaa liikkuminen. RG500-jarruvipu on suunniteltu pysäyttämään lasku rajoitetulla etäisyydellä pitämällä pysäytysvoima alle 6 kN:ssa.
- Tarkista köyden tartunnan lukitus (kuva 2).
- Tarkista, että putoamisosoitin ei ole aktivoitunut (katso kuva 3).
- Joustavan turvaköyden yleinen ulkonäkö, erityisesti kulumisen laajuus.
- Tarkista kiinnitystuen yleinen ulkonäkö, erityisesti kulumisen laajuus.
- Tarkista vaurioiden merkit (repeilevät halkeamat, kuluminen, palaminen jne.).
- Karbiinihakojen ja napsautuskoukun oikea toiminta.
- Korroosiota tai muodonmuutoksia ei ole.

ÄLÄ KÄYTÄ LAITETTA, JOS NÄET VAROITUSMERKINNÄN TARRAIMEN JATKEESSA (katso kuva 3).

7 - KÄYTTÖ

Automaattinen/manuaalinen köysitarrain RG500 köysitarrain on putoamissuojain, jossa on itselukittuva toiminto ja ohjauslaite, jolla pääsee turvallisesti rakennusten julkisivuille, telineille, katoille, torneihin jne. Putoamisen sattuessa se lukittuu välittömästi köyteen (Kuvat 9, 10, 11).
- Käyttäjän paino, vaatetus ja varusteet eivät saa ylittää 140 kg (ks. tuotteen merkintä).
- Lukitustoiminnon aktivointi, joka estää alaspäin suuntautuvan liikkeen, on esitetty kuvassa 6B.
- Älä anna köyden löystyä, äläkä liiku joustavan ankkurointipisteen yläpuolelle (kuva 8).
- Automaattinen/manuaalinen köysitarrain RG500 köysitarraimen lämpötilarajat ovat -30 °C — +50 °C.

- **Älä käytä tuotetta sen rajojen ulkopuolella tai muuhun kuin valmistajan tarkoittamaan tarkoitukseen.**

7A – EN 353-2:2002

- Automaattinen/manuaalinen köysitarrain RG500 köysitarrain on putoamissuoja, jossa on itselukittuva toiminto ja ohjauslaite, jolla pääsee turvallisesti rakennusten julkisivuille, telineille, katoille, torneihin jne. (Kuva 11).
- Putoamisen sattuessa se lukittuu välittömästi köyteen.

7B — EN 12841/A:2006

- Automaattinen/manuaalinen köysitarrain RG500 köysitarraimen oikea käyttö turvaköyden säätölaitteena katso kuvat 9 ja 10.

- Kun säädettävää ankkurointilinjaa rasitetaan käyttäjän täydellä painolla, tästä tulee työskentelylinja, jolloin on käytettävä lisäksi turvaköyttä käyttäjän optimaalisen turvallisuuden takaamiseksi.
- Köyden säätölaitteen ylikuormitus tai dynaaminen kuormitus voi vahingoittaa ankkurointilinjaa.
- Jos säädettävää ankkurointilinjaa rasitetaan käyttäjän täydellä painolla, tästä tulee työskentelylinja, jolloin lisäksi on käytettävä turvaköyttä käyttäjän optimaalisen turvallisuuden takaamiseksi.

7C – EN 795/B:2012

- Automaattinen/manuaalinen köysitarrain RG500 köysitarrainta voidaan käyttää myös tilapäisenä joustavana ankkurointipisteenä (ks. kuva 14).
- Varmista ankkurointirakenteen riittävä lujuus.
- Käytä kahdeksikko-solmua (ks. kuva 13a) köysitarraimen alla laitteen kiinnittämiseksi (ks. kuva 14).
- Varmista aina laitteen kiinnitys; älä liitä karabiinihakaa vapaaseen köyteen ja suojaa sitä teräviltä reunoilta (kuva 15).
- Ankkurointilaite on tarkoitettu vain yhden henkilön käyttöön.
- Kun ankkurointilaitetta käytetään osana putoamissuojajärjestelmää, käyttäjä on varustettava laitteella, jolla käyttäjään putoamisen pysäyttämisen aikana kohdistuvat suurimmat dynaamiset voimat voidaan rajoittaa enintään 6 kN: iin.
- Kuvan 14 mukainen enimmäiskäyttökuorma on 18kN.
- Ankkurointilaitteen taipuman maksimiarvo ja ankkurointipisteen siirtyminen, joita voi tapahtua käytössä, on 0,3 m.
- Ankkurointilaitetta saa käyttää vain henkilökohtaisena putoamissuojaimena eikä nostolaitteena

7D — PELASTUS

- Automaattinen/manuaalinen köysitarrain RG500, **VAIN versio 1035951**, soveltuu myös pelastustoimintaan (kuva 12), **enimmäispainoraja on 200 kg - 2 henkilöä.**
- Pelastuksessa käytettävän ankkurointipisteen on oltava yhteensopiva usealle käyttäjälle (2 henkilöä) CEN/TS 16415:2013.
- Maksimivoima putoamisen pysäyttämiseen ei saa ylittää 6kN.
- Minimivälyksien osalta ks. luku 7—4 (tukirakenne 200kg).
- **VAIN ASIANTUNTIJOIDEN KÄYTTÖÖN!**

7 — 1 KIINNITYS

Automaattinen/manuaalinen köysitarrain RG500 köysitarrainta on käytettävä putoamisenestovaljaiden kanssa (EN 361 mukaiset). Sitä ei saa koskaan käyttää vyötäröhihnan kanssa työn asemointiin. Se on kytkettävä valjaisiin YKSINOMAAN soikeaa karabiinihakaa (EN 362 luokka B mukainen) käyttäen (ks. kuva 3 — kohta 16). Karabiinihaan ulkopituuden on oltava 10,5 cm (ks. kuva 3). Köysitarraimen valjaisiin liittävän osan pituutta ei saa muuttaa (esim. älä koskaan lisää pienikokoista liitosköyttä).

ÄLÄ KOSKAAN LISÄÄ YHDISTÄVIÄ OSIA NAPSAUTUSKOUKUN JA VALJAIDEN VÄLIIN.

7 — 2 ASENNUS

Kiinnitä joustavan ankkurointilinjan pää karabiinihaalla varmistaaksesi ja vahvistaaksesi ankkurointipisteen tuen. Automaattinen/manuaalinen köysitarrain RG500 tarrainta voidaan käyttää vain mukana toimitettavan reunantestatun, joustavan ankkurointilinjan kanssa, halkaisija 12mm. Älä koskaan vaihda joustavaa ankkurointilinjaa mihinkään muuhun tyyppiin. Käytä laitetta oikein päin - katso merkintä (kuva 16). Työjärjestys joustavan ankkurointilinjan asentamiseksi laitteeseen, kuva17. Käytä samaa menetelmää joustavan ankkurointilinjan laitteesta poistamiseen.

7 — 3 KIINNITYSLAITTEET

Käytetään EN 795 -standardin mukaisten kiinnityslaitteiden kanssa. Tarkista, että kiinnityspistejärjestelmä

- on EN795-standardin mukainen tai että sen murtolujuus on suurempi kuin 12 kN, jos se on rakenneankkuri tai rakenteen osa (esim. seinä, pylväs, teräspalkki)
- pelastuksessa käytettävän ankkurointipisteen on oltava yhteensopiva usealle käyttäjälle (2 henkilöä) CEN/TS 16415:2013
- sijaitsee käyttäjän yläpuolella
- sopii parhaiten kyseiseen kiinnitysjärjestelmään
- ei sisällä terävää reunaa.

7 — 4 VAAKAKÄYTTÖ

Automaattinen/manuaalinen köysitarrain RG500 on onnistuneesti testattu vaakasuoraan käyttöön ja läpäissyt simuloidun reunanyliputoamistestin. Näissä kokeissa käytettiin purseetonta terästankoa, jonka säde oli 0,5 mm. Tämän testin perusteella laite soveltuu käytettäväksi esimerkiksi seuraavien reunojen päällä: valssatut teräsprofiilit, puupalkit ja pyöristetyt kaiteet.

Seuraavat seikat on otettava huomioon vaakasuorassa tai vinossa käytössä, jos on vaara reunan yli putoamisesta:

- Jos ennen työn aloittamista suoritettu riskinarviointi osoittaa, että pudotusreunan säde on pienempi kuin 0,5 mm ja tai reuna on purseinen, ennen työn aloittamista on toteutettava varotoimenpiteet reunan yli putoamisen estämiseksi, asennettava reunasuojus tai otettava yhteys valmistajaan.
- Joustavan turvaköyden kiinnityspiste ei saa olla käyttäjän seisontatason alapuolella.
- Reunan taipuman (mitattu kiinnittimen / joustavan turvaköyden kahden jalan välillä) on oltava vähintään 90°.
- Osittaista järjestelmää on aina käytettävä siten, että köydessä ei ole löysää. Pituutta voidaan säätää vain, jos käyttäjä ei liiku putoamisreunan suuntaan.
- Heiluvan putoamisen estämiseksi työskentelyalue ja sivuttaisliikkeet keskiakselista molemmille puolille on rajoitettava kussakin tapauksessa 1,5 metriin. Muissa tapauksissa ei saa käyttää yksittäisiä kiinnityspisteitä, vaan luokan C tai D kiinnityslaitetta standardin EN 795:2012 mukaisesti.
- Huomautus: Jos osittaista järjestelmää käytetään standardin EN 795:2012 mukaisen tyypin C kiinnityslaitteen kanssa, jossa on vaakasuora joustava turvaköysi, kiinnityslaitteen taipuma on myös otettava huomioon määritettäessä käyttäjän alapuolelle tarvittavaa tilaa. Ota huomioon kiinnityslaitteen käyttöohjeiden yksityiskohdat.
- Huomautus: Reunan yli putoamisen jälkeen on olemassa loukkaantumisriski, jos putoava henkilö törmää rakennuksen osiin.
- Reunan yli tapahtuvien putoamisten varalta on otettava käyttöön erityiset pelastustoimet ja niitä varten on annettava tarvittava koulutus.

7 – 5 PIENIN SALLITTU TYÖKORKEUS

Ennen kuin käytät automaattista/manuaalina köysitarrainta RG500, tarkista tarvittaessa vähimmäisväli käyttäjän jalkojen alla, jotta vältetään törmäykset rakenteen kanssa (kuva 5).
Pienin sallittu etäisyys selviää seuraavasta taulukosta:

Nimike	Tuotenumero	ILMAVÄLI						
		pystysuoraan käyttöön (m)				vaakasuoraan käyttöön (m)		
		140 kg			200 kg	140 kg		
		1035951	1035950	1035949	1035951	1035951	1035950	1035949
RG500 ja 5 m:n turvaköysi	1035948	2.1	3.2	4.8	3.5	5.1	6.2	7.8
RG500 ja 10 m:n turvaköysi	1035947	2.3	3.4	5.0	3.7	5.3	5.4	8.0
RG500 ja 15 m:n turvaköysi	1035946	2.4	3.5	5.1	3.9	5.4	5.5	8.1
RG500 ja 20 m:n turvaköysi	1035945	2.5	3.6	5.2	4.1	5.5	6.6	8.2
RG500 ja 25 m:n turvaköysi	1035944	2.6	3.7	5.3	4.3	5.6	6.7	8.3
RG500 ja 30 m:n turvaköysi	1035943	2.7	3.8	5.4	4.5	5.7	6.8	8.4
RG500 ja 40 m:n turvaköysi	1035942	2.9	4.0	5.6	5.0	5.9	7.0	8.6
RG500 ja 50 m:n turvaköysi	1035941	3.1	4.2	5.8	5.5	6.1	7.2	8.8

ANKKUROINTILINJAN SUURIN SALLITTU PITUUS ON 50 METRIÄ.
Jos pituutta ei ole esitetty yllä olevassa taulukossa, on käytettävä lähinnä korkeampaa arvoa; esimerkiksi 27m joustavan ankkurointilinjan on käytettävä samaa välystä kuin 30m ankkurointilinjalla (1035943).

7 – 6 MUKANA JOUSTAVA ANKKUROINTILINJA

Niiden joustavien ankkurointilinjojen osalta, joista puuttuu ankkurointisilmukka ja karabiinihaka (1035940 ja 1035939), on käytettävä kahdeksikko-solmua (ks. kuva 13a) ja karabiinihakaa (EN 362 mukainen). Joustavan ankkurointilinjan alapäässä on käytettävä yksinkertaista solmua, jolla on riittävä pituus (väh. 0,1 m) köyttä solmun alla (ks. kuva 13b). Tämän joustavan ankkurointilinjan kokonaispituus saa olla enintään 50 metriä.

MUKANA JOUSTAVA ANKKUROINTILINJA			
Halkaisija:	12mm	**Materiaali:**	Polyamidi ja polyesteri
Tyyppi:	Kernmantle köysi	**Venymä:**	1,60%
Väri:	Musta vihreällä kuvioinnilla	**Hankauskestävyys:**	98%
Ytimien lukumäärä:	10	**Murtolujuus:**	min 37kN
Kuitujen lukumäärä:	32	**Käsittely:**	Anti-UV
Säikeiden lukumäärä:	12	**Reunatestattu:**	KYLLÄ

8 - SÄÄNNÖLLISET TARKASTUKSET

Välineet on tarkastettava vähintään kerran vuodessa. Pätevän, asianmukaisesti koulutetun ja pätevän henkilön on tarkastettava tämä laite näiden ohjeiden mukaisesti, ja asianmukaiset yksityiskohdat tarkastuksesta on kirjattava. **Täytä jokaisessa määräaikaistarkastuksessa liitteen V lomake ja kiinnitä uusi tarkastustarra seuraavan tarkastuspäivän merkinnällä.** Tarkastusten tiheyttä on lisättävä sovellettavien määräysten mukaisesti. Takuu raukeaa, jos määräaikaistarkastuksia ei suoriteta ja niitä ei seurata edellä kuvatulla tavalla.

Jos havaitset tuotteessa vikoja, tai vaurioita tai tuotemerkinnät eivät ole laillisia tai jos epäilet tuotteen turvallisuutta, henkilönsuojaimet on välittömästi poistettava käytöstä ja palautettava valmistajalle tai valtuutettuun huoltokeskukseen tarkastusta tai hävittämistä varten.

9 - KÄYTTÖIKÄ

Pääasiassa metallista valmistettujen henkilönsuojaimien enimmäisikä on arvioitu rajoittamattomaksi, mutta enimmäisikä on kuitenkin lyhennetty 10 vuoteen avaamattomien tuotteiden valmistuspäivästä. On kuitenkin tekijöitä, jotka voivat vähentää huomattavasti tuotteen lujuutta ja lyhentää sen käyttöikää: Väärä varastointi, väärä käyttö, putoamisenesto, mekaaniset muodonmuutokset, tuotteen putoaminen korkealta, kuluminen, sähkönjohtavuus, kosketus kemiallisten tuotteiden (happojen ja alkalien) tai terävien reunojen kanssa, altistuminen voimakkaille lämmönlähteille yli 60 °C:n lämpötiloissa, UV-säteily, hankaus, jne.

10 - RFID-TUNNISTE

10 – 1 JOHDANTO

Tämä yksikkö sisältää RFID (Radio Frequency Identification) -tunnisteen, jota voidaan käyttää omaisuuden seurantaan. RFID mahdollistaa nopeat kenttätarkastukset ja tiedonmääritykset, kuten mallinumeron, valmistuspäivämäärän, tarkastus- / eränumeron, pituuden ja standardien täyttymisen. Tämä tieto vaihtelee eri mallien välillä. Lukijan tyypin ja RFID-tunnisteen lisäksi optimaalinen RFID-lukuetäisyys vaihtelee lukijan, tunnisteen suunnan ja niiden välisen materiaalin mukaan.

10 – 2 RFID TEKNISET TIEDOT

- RFID-lukijan on käytettävä korkeataajuista (UHF) -taajuutta
- RFID toimintataajuus alueella 860-960 MHz
- RF ilmarajapinta: EPC LUOKKA 1 GEN 2; ISO18000-6C

10 – 3 LUETTELO TUOTTEISTA JA RFID-TUNNISTEEN SIJAINNISTA (KS. KUVA 1)

Tuotteet, joita ei voi merkitä RFID-tunnisteella, sisältävät sen sijaan 2D-viivakoodeja yksilöllisen tunnistenumeron (UID) lukemiseen.

10 – 4 KÄYTTÖ / TOIMINTA

Henkilökohtainen suojavaruste (PPE), jonka olet juuri hankkinut, on varustettu RFID-tunnisteella, joka sisältää yksilöllisen tunnistenumeron sähköisen tuotekoodin (EPC) muodossa.

Tämän yksilöllisen numeron avulla löydät tuotekohtaiset tiedot Safety Suite -ohjelmistosta. Seuraa alla olevaa linkkiä saadaksesi lisätietoja Safety Suite: sta. https://www.honeywellaidc.com/solutions/connected-worker/safety-suite

10 – 5 SUOSITUKSET

Kun olet puhdistanut suojavarusteesi, skannaa RFID-tunniste tarkistaaksesi, ettei se ole vahingoittunut.

11 - YMPÄRISTÖNSUOJELU

WEEE-symboli tarkoittaa sitä, ettei tuotetta saa hävittää talousjätteiden mukana. Varmistamalla, että tuote hävittään asianmukaisesti, autat suojelemaan ympäristöä. Tarkempia tietoja tuotteen kierrättämisestä saat paikallisilta viranomaisilta, jäteyhiöiltä tai tuotteen myyneestä liikkeestä;

Yleistä tietoa	
Standardit	EN 353-2:2002; EN 12841/A:2006; EN 795/B:2012
Käyttäjien enimmäismäärä	1 (maks 2 henkilöä pelastusta varten)
Maks. kuorman painoraja	140 kg
Enimmäispainoraja pelastuksessa	200 kg (2 henkilöä)
Mitat	112 mm x 90 mm x 30 mm (ilman liittimiä)
Laitteen paino	360 g (ilman liittimiä)
Käyttölämpötila	-30°C — +50°C

OLE TIETOINEN SIITÄ, ETTÄ LOPPUKÄYTTÄJÄLLE KIELLETÄÄN MUUTOKSET, KORJAUKSET TAI MUUTOKSET RG500: N AUTOMAATTISELLA / KÄSIKIRJAISELLA KÖYSIJÄRJESTELMÄLLÄ.

FR

MODE D'EMPLOI
LE COULISSEAU DE SÉCURITÉ RG500 AUTOMATIQUE / MANUEL

Équipement antichute personnel

Conforme à la norme EN 353-2:2002, EN 12481/B:2006 et EN 795/B:2012, et au règlement EPI (EU) 2016/425

1 - VUE D'ENSEMBLE

Vous avez acheté notre équipement de protection individuelle de classe III (EPI) pour vous protéger contre le risque de blessures graves et de décès, et nous vous remercions de nous avoir fait confiance. Afin d'assurer votre entière satisfaction avec ce produit, vous devez, **AVANT CHAQUE UTILISATION,** suivre les instructions de ce manuel.

Ce manuel couvre le dispositif le coulisseau de sécurité RG500 automatique / manuelpour travailler en hauteur.

Le fait de travailler en hauteur est dangereux et peut engendrer des accidents et des blessures graves. Nous vous rappelons que vous êtes personnellement responsable en cas d'accident, de blessure ou de décès de vous-même ou d'une tierce personne pendant ou après l'utilisation d'un de nos produits.

⚠ **AVERTISSEMENT :**

Nous vous recommandons de lire ces instructions avant chaque utilisation. En outre, le fabricant ou son représentant n'assume aucune responsabilité pour l'utilisation, le stockage ou la maintenance effectués de manière autre que celles décrites dans ces instructions. La couverture de garantie fournie dans le cadre de la garantie du produit est également soumise à la conformité aux instructions du fabricant. Le défaut de se conformer entraînera la nullité de la garantie. Cette garantie est octroyée à un seul acheteur du produit par le fabricant, sauf disposition contraire stipulée dans les dispositions contractuelles approuvées par le fabricant.

SI L'ACHETEUR N'EST PAS L'UTILISATEUR, IL DOIT TRANSMETTRE CES INSTRUCTIONS À L'UTILISATEUR FINAL ACTUEL. DANS LA MESURE DU POSSIBLE, IL EST FORTEMENT RECOMMANDÉ QUE LES EPI SOIENT PERSONNELLEMENT AFFECTÉS À UN SEUL UTILISATEUR.

SI LE PRODUIT EST VENDU EN DEHORS DU PREMIER PAYS DE DESTINATION, POUR LA SÉCURITÉ DE L'UTILISATEUR, LE DISTRIBUTEUR DOIT S'ASSURER QUE LE PRODUIT EST CONFORME AUX LOIS APPLICABLES DANS CE PAYS ET FOURNIR DES INSTRUCTIONS POUR LE PRODUIT DANS LA LANGUE APPROPRIÉE, COUVRANT L'ENSEMBLE DES EXIGENCES DE LA NORME **EN 353-2:2002, EN 12481/B:2006** et **EN 795/B:2012,** et **de la règlementation EPI (UE) 2016/425.**

COMPATIBILITÉ DES PRODUITS AVEC D'AUTRES EPI (HARNAIS, ANCRAGES ET DISPOSITIFS DE CONNEXION) : ASSUREZ-VOUS QUE L'EPI QUE VOUS AVEZ ACHETÉ EST COMPATIBLE AVEC LES RECOMMANDATIONS D'AUTRES COMPOSANTS DE DISPOSITIF ANTICHUTE ET QUE LEURS FONCTIONS DE SÉCURITÉ N'INTERFÈRENT PAS LES UNES AVEC LES AUTRES.

Un harnais complet doit être le seul appareil approprié pour maintenir le corps. Il doit être conforme à **la norme EN 361.**

1 – 1 LISTE DES PRODUITS CONCERNÉS (voir la partie I - LISTE DES PRODUITS CONCERNÉS)

1 – 2 CONTACT

Honeywell Fall Protection France SAS
35-37, rue de la Bidauderie 18100, VIERZON CEDEX – FRANCE
Tél : (33) 02 48 52 40 40, Fax : (33) 02 48 71 04 97
IS.PPE.TECHSUPPORT.EUROPE@honeywell.com
00 800 33 44 28 03
www.honeywellsafety.com

1 – 3 DESCRIPTION DU PRODUIT (voir l'image dans la partie II)

1– Trou de fixation (pour mousqueton) ; 2– indicateur de chute ; 3– levier de freinage ; 4– rouleau ; 5– levier d'ouverture gauche ; 6– levier d'ouverture droite ; 7– diviseur ; 8– fente pour l'installation de la corde ; 9– ressort de torsion ; 10– levier de verrouillage avec étiquette RFID; 11– pivot ; 12– plaque arrière ; 13– plaque avant ; 14– rivets en acier inoxydable ; 15– étiquette RFID ; 16– mousqueton EN 362 classe B ; 17– maillon rapide normal; 18– extension de sangle L 0,17 m / 0,87 m ; 19– Ø 12 mm corde tressée standard PA / PES ; 20– contrepoids

2 - FORMATION

L'utilisation de nos produits est réservée aux personnes compétentes ayant bénéficié d'une formation appropriée (fournie par une personne ou une organisation agréée) ou sous la supervision d'un superviseur compétent.

L'achèvement de cette formation doit être enregistré par la délivrance d'un certificat de cours indiquant la date, l'emplacement, le nom et la société de l'organisme de formation, le nom complet de l'utilisateur, etc. Familiarisez-vous avec cet EPI et assurez-vous d'avoir bien compris comment il fonctionne (voir le chapitre 7 - UTILISATION).

Toute personne effectuant un travail en hauteur doit être en bonne condition physique. Certaines conditions médicales (médicaments, troubles cardiovasculaires, etc.) peuvent nuire à la sécurité de l'utilisateur lors d'une utilisation normale de l'EPI. En cas de doute, vérifiez auprès de votre médecin.

3 - CONFORMITÉ AUX NORMES EUROPÉENNES

Le coulisseau de sécurité RG500 automatique / manuel est conforme à la législation suivante :

- EN 353-2:2002 Équipement de protection individuelle contre les chutes en hauteur – Partie 2 : Antichutes de type guidé, y compris une ligne d'ancrage flexible. Y compris le conditionnement en option pour la poussière.

- EN 795 / B:2012 - Équipement de protection individuelle : Dispositifs d'ancrage
- EN 12841 / A:2006 - Équipement de protection individuelle contre les chutes - Systèmes d'accès par corde - Dispositifs de réglage de corde
- EPI-R/11.075 version 1 résistant aux arêtes
- Testé avec un poids de 140kg EPI-R/11.062 version 1

Les produits EPI ont fait l'objet d'un examen standard auprès d'un organisme notifié, certifiant que tous les équipements et instructions correspondants sont dûment conformes au règlement (UE) 2016/425.
Ce produit ne doit pas être contaminé par de l'huile ou utilisé dans un environnement où il y a de l'huile.

4 - TRANSPORT ET STOCKAGE

Un bon stockage de votre EPI assurera une meilleure longévité du produit et assurera votre sécurité.

Pendant le transport et le stockage, assurez-vous que votre EPI est éloigné des sources de chaleur, d'humidité, d'une atmosphère corrosive, des rayons ultraviolets, etc., et évitez que votre EPI ne fasse l'objet d'impact ou de vibrations excessives.

5 - NETTOYAGE

Une bonne prise en charge de votre EPI assurera une durée de vie plus longue du produit ainsi que votre sécurité. Assurez-vous d'adhérer strictement à ces directives :

- Nettoyer à l'eau et avec un savon doux. N'utilisez en aucun cas de solvants ou d'agents nettoyantsacides/alcalins.
- Laissez sécher naturellement dans une zone bien aérée, loin de toute flamme ou de toute autre source de chaleur.

6 - AVANT UTILISATION

Avant chaque utilisation, effectuez un examen visuel approfondi afin de vous assurer que l'EPI, ainsi que tout autre équipement avec lequel il pourrait être associé (connecteur, harnais,...) est complet. Prendre toutes les dispositions nécessaires en cas d'urgence ou d'une opération de sauvetage à effectuer en toute sécurité. Si votre produit est endommagé, consultez le fabricant ou l'agent autorisé. Si vous avez des doutes quant à l'état de sécurité du produit ou si le produit a été utilisé pour arrêter une chute, il est essentiel pour votre sécurité personnelle que l'EPI soit retiré du service et envoyé au fabricant ou à un centre de réparation qualifié pour vérification ou élimination. Après examen, le Centre fournira ou refusera une autorisation écrite de réutilisation de l'EPI. Il vous est strictement interdit de modifier ou de réparer un EPI. Seul le fabricant ou le centre de réparation est habilité à effectuer des réparations. Si un système complet est fourni, il est interdit de remplacer les composants.

Avant chaque utilisation, vérifiez l'état du dispositif antichute mobile et de la ligne d'ancrage flexible. Vérifiez les points suivants avec précaution :

- Mouvement libre du levier de frein et du ressort renvoyant le levier. Le levier de frein RG500 est conçu pour stopper une chute sur une distance limitée, en maintenant la force d'arrêt en dessous de 6 kN.
- Vérifiez la fonction de verrouillage du coulisseau sur corde (Fig. 2)
- Vérifiez que l'indicateur de chute n'a pas été activé (voir fig. 3).
- Aspect général de la ligne d'ancrage flexible ; en particulier, étendue de l'usure.
- Vérifiez l'aspect général du dispositif d'ancrage ; en particulier, l'étendue de l'usure.
- Vérifiez la détérioration (déchirures, usure, brûlure, etc.).
- Fonctionnement correct des mousquetons et crochets mousqueton.
- Absence de signes de corrosion ou de déformation.

N'UTILISEZ PAS LE DISPOSITIF SI VOUS APERCEVEZ L'ÉTIQUETTE D'AVERTISSEMENT SUR L'EXTENSION DE SANGLE (reportez-vous à la Fig. 3).

7 - UTILISATION

Le coulisseau de sécurité RG500 automatique / manuel est un dispositif antichute avec une fonction autobloquante et une installation de guidage pour accéder en toute sécurité aux façades, charpentes, toits, tours, etc. En cas de chute, il se verrouille instantanément sur la corde (Fig.9, 10, 11).

- Le poids, la tenue vestimentaire et l'équipement de l'utilisateur ne doivent pas dépasser 140 kg (voir le marquage du produit).
- L'activation de la fonction de verrouillage, qui empêche le mouvement vers le bas, est décrite dans la Fig.6B.
- Ne laissez aucun jeu dans la corde et ne vous déplacez pas au-dessus du point d'ancrage flexible (Fig.8).
- Les limites de température pour le coulisseau de sécurité RG500 automatique / manuel sont de -30° C à +50° C.
- **N'utilisez pas le produit en dehors de ses limites ou à toute autre fin que celle prévue par le fabricant.**

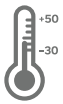

7A – EN 353-2:2002

- Le coulisseau de sécurité RG500 automatique / manuel est un dispositif antichute avec une fonction autobloquante et une installation de guidage pour accéder en toute sécurité aux façades, charpentes, toits, tours, etc. (Fig.11).
- En cas de chute, il se verrouille instantanément sur la corde.

7B – EN 12841/A:2006

- Pour une utilisation correcte du coulisseau de sécurité RG500 automatique / manuel comme dispositif de réglage de la ligne de sécurité, voir Fig.9 a Fig.10.
- Lorsque la ligne d'ancrage réglable est chargée par le poids total de l'utilisateur, cela devient une ligne de travail et une ligne de sécurité doit être utilisée en plus pour une sécurité maximale de l'utilisateur.
- Toute surcharge ou charge dynamique sur le dispositif de réglage du câble peut endommager la ligne d'ancrage.

- Lorsque la ligne d'ancrage réglable est chargée par le poids total de l'utilisateur, cela devient une ligne de travail et une ligne de sécurité doit être utilisée en plus pour une sécurité maximale de l'utilisateur.

7C – EN 795/B:2012

- Le coulisseau de sécurité RG500 automatique / manuel peut également être utilisé comme point d'ancrage flexible temporaire (voir Fig.14).
- Assurez une résistance suffisante de la structure de construction de l'ancre.
- Utilisez un nœud en huit (voir Fig.13a) sous le coulisseau de sécurité pour fixer l'appareil (voir Fig.14).
- Fixez toujours l'appareil ; ne connectez pas le mousqueton à la corde libre et protégez-le des bords tranchants (Fig.15).
- Le dispositif d'ancrage est destiné à être utilisé par une seule personne.
- Lorsque le dispositif d'ancrage est utilisé dans le cadre d'un système antichute, l'utilisateur doit être équipé d'un moyen de limiter les forces dynamiques maximales exercées sur l'utilisateur lors de l'arrêt d'une chute à un maximum de 6 kN.
- La charge d'utilisation maximale selon la Fig.14 est de 18 kN.
- La valeur maximale de déviation du dispositif d'ancrage et de déplacement du point d'ancrage qui peut se produire en service est de 0,3 m.
- Le dispositif d'ancrage ne doit être utilisé que comme équipement de protection individuelle contre les chutes et non comme équipement de levage

7D - SAUVETAGE

- Le coulisseau de sécurité RG500 automatique / manuel, **version 1035951 UNIQUEMENT** , convient également aux opérations de sauvetage (Fig.12), **la limite de poids maximale est de 200 kg - 2 personnes.**
- Le point d'ancrage utilisé pour le sauvetage doit être conforme pour plusieurs utilisateurs (2 personnes) CEN / TS 16415:2013.
- La force maximale pour l'arrêt des chutes ne dépassera pas 6 kN.
- Pour les espacements minimaux prescrits, voir le chapitre 7-5 (colonne 200 kg).
- **UNIQUEMENT POUR LES UTILISATEURS EXPERTS !**

7 – 1 CONNEXION

Le coulisseau de sécurité RG500 automatique / manuel doit être utilisé avec un harnais antichute (conforme à EN 361). Il ne doit jamais être utilisé avec une ceinture pour le maintien au travail. Il doit être connecté EXCLUSIVEMENT au harnais à l'aide du mousqueton (conforme à la norme EN 362 classe B) de forme ovale (voir Fig.3 - article 16). La longueur externe de ce mousqueton doit être de 10,5 cm (voir Fig.3). La longueur de la partie reliant le coulisseau au harnais ne doit pas être modifiée (par exemple, ne jamais ajouter de longe miniature).

N'AJOUTEZ JAMAIS UN ÉLÉMENT DE LIAISON SUPPLÉMENTAIRE ENTRE LE MOUSQUETON AUTOMATIQUE ET LE HARNAIS.

7 – 2 INSTALLATION

Attachez l'extrémité de la ligne d'ancrage flexible avec un mousqueton pour fixer et maintenir le support d'ancrage. Le coulisseau de sécurité RG500 automatique / manuel ne peut être utilisé qu'avec la ligne d'ancrage flexible testée sur les bords et fournie, d'un diamètre de 12 mm. Ne remplacez jamais la ligne d'ancrage flexible par un autre type. Utilisez l'appareil dans le bon sens. Voir Marquage (Fig.16). La procédure d'installation de la ligne d'ancrage flexible sur l'appareil est décrite à la Fig.17. Pour retirer la ligne d'ancrage flexible de l'appareil, suivez la même procédure.

7 – 3 POINT D'ANCRAGE

À utiliser avec des dispositifs d'ancrage conformes à la norme EN 795. Vérifiez que le système de point d'ancrage :

- est conforme à EN795 ou a une résistance à la rupture supérieure à 12 kN si c'est un ancrage structurel ou s'il fait partie de la structure (par exemple, mur, poteau, poutre en acier...)
- le point d'ancrage utilisé pour le sauvetage est conforme pour plusieurs utilisateurs (2 personnes) CEN / TS 16415:2013
- est situé au-dessus de l'opérateur
- convient le mieux au système d'ancrage
- ne présente pas de bords tranchants

7 – 4 UTILISATION HORIZONTALE

Le coulisseau de sécurité RG500 automatique / manuel a été testé avec succès pour une utilisation horizontale et une chute simulée possible sur une arête. Une barre d'acier avec un rayon de 0,5 mm sans barbe a été utilisée pour ces tests. Sur la base de ce test, l'équipement convient pour l'utilisation par dessus des bords tels que des profilés en acier laminé, des poutres en bois ou plaqué, et un parapet continu.

Les éléments suivants doivent être pris en considération pour une utilisation horizontale ou oblique lorsqu'il y a un risque de chute sur une arête :

- Si l'évaluation des risques effectuée avant le début des travaux montre que le rayon de l'arête de chute est inférieur à 0,5 mm et/ou un bord ébarbé, des précautions doivent être prises avant de commencer le travail pour exclure le risque de tomber par dessus le bord ou une protection de bord doit être montée avant le début du travail ou vous devez contacter le fabricant.
- Le point d'ancrage de la ligne d'ancrage flexible peut ne pas être inférieur au niveau du support de l'utilisateur.
- La déviation sur le bord (mesurée entre les deux pattes de l'attache/ligne d'ancrage flexible) doit être d'au moins 90 °.
- Le système partiel doit toujours être utilisé de manière à ce qu'il n'y ait pas de mou dans le câble. La longueur ne peut être réglée que si l'utilisateur ne se déplace pas dans le sens du bord de chute.

- Pour éviter une chute du pendule, la zone de travail et les mouvements latéraux à partir de l'axe médian sur les deux côtés doivent être limités respectivement à un maximum de 1,50 m. Dans d'autres cas, aucun point d'ancrage individuel ne doit être utilisé, mais plutôt un dispositif d'ancrage de classe C ou D conformément à l'EN 795:2012.
- Remarque : Si le système partiel est utilisé avec un dispositif d'ancrage de type C conformément à l'EN 795:2012 avec une ligne d'ancrage flexible horizontale, il faut également tenir compte de la déviation du dispositif d'ancrage lors de la détermination du dégagement nécessaire sous l'utilisateur. Faites attention aux détails dans les instructions d'utilisation du dispositif d'ancrage.
- Remarque : Après une chute sur une arête, il y a un risque de blessures lors de la capture si la personne en train de tomber entre en collision avec des parties du bâtiment ou de la construction.
- Des mesures de sauvetage spéciales doivent être prévues et expérimentées en cas de chute sur une arête.

7 – 5 HAUTEUR DE TRAVAIL MINIMALE

Avant d'utiliser Le coulisseau de sécurité RG500 automatique / manuel, vérifiez qu'il y a un espace minimum au-dessous des pieds de l'utilisateur nécessaire afin d'éviter tout risque de collision avec la structure. (Fig. 18,19)
Pour un dégagement minimum autorisé, consultez le tableau ci-dessous :

Désignation EN	Référence	DÉGAGEMENT D'AIR						
		pour utilisation verticale (m)				pour utilisation horizontale (m)		
		140 kg			200 kg	140 kg		
		1035951	1035950	1035949	1035951	1035951	1035950	1035949
RG500 avec ligne d'ancrage 5 m	1035948	2.1	3.2	4.8	3.5	5.1	6.2	7.8
RG500 avec ligne d'ancrage 10 m	1035947	2.3	3.4	5.0	3.7	5.3	5.4	8.0
RG500 avec ligne d'ancrage 15 m	1035946	2.4	3.5	5.1	3.9	5.4	5.5	8.1
RG500 avec ligne d'ancrage 20 m	1035945	2.5	3.6	5.2	4.1	5.5	6.6	8.2
RG500 avec ligne d'ancrage 25 m	1035944	2.6	3.7	5.3	4.3	5.6	6.7	8.3
RG500 avec ligne d'ancrage 30 m	1035943	2.7	3.8	5.4	4.5	5.7	6.8	8.4
RG500 avec ligne d'ancrage 40 m	1035942	2.9	4.0	5.6	5.0	5.9	7.0	8.6
RG500 avec ligne d'ancrage 50 m	1035941	3.1	4.2	5.8	5.5	6.1	7.2	8.8

LA LONGUEUR MAXIMALE AUTORISÉE DE LA LIGNE D'ANCRAGE EST DE 50 MÈTRES.
Pour les longueurs non indiquées dans le tableau ci-dessus, il faut utiliser la valeur supérieure la plus proche ; par exemple, la ligne d'ancrage flexible de 27 m doit utiliser le même espacement que la ligne d'ancrage de 30 m (1035943).

7 – 6 LIGNE D'ANCRAGE FLEXIBLE FOURNIE

Pour les lignes d'ancrage flexibles, où il manque une boucle d'ancrage et un mousqueton (1035940 et 1035939), il faut utiliser le nœud en huit (voir Fig.13a) et le mousqueton (conforme à EN 362). Pour l'extrémité inférieure de la ligne d'ancrage flexible, utilisez un nœud simple avec une longueur suffisante (min 0,1 m) de corde sous ce nœud (voir Fig.13b). La longueur totale de cette ligne d'ancrage flexible ne doit pas dépasser 50 mètres.

LIGNE D'ANCRAGE FLEXIBLE FOURNIE			
Diamètre :	12 mm	**Matériau :**	Polyamide et polyester
Type :	Corde tressée standard	**Élongation :**	1,60 %
Couleur :	Noir avec motif vert	**Résistance à l'abrasion :**	98 %
Nombres de coeurs :	10	**Résistance à la rupture :**	min 37 kN
Nombre de brins :	32	**Traitement :**	Anti UV
Nombre de fils :	12	**Testé sur les bords :**	OUI

8 - CONTRÔLE PÉRIODIQUE

Cet équipement doit être inspecté au moins une fois par an. Une personne compétente, dûment formée et qualifiée, doit inspecter cet équipement conformément à ces instructions et les détails appropriés de l'inspection doivent être enregistrés. **À chaque inspection périodique, remplissez le formulaire de l'annexe V et joignez une nouvelle étiquette d'inspection à la date d'inspection suivante.** La fréquence d'examen doit être augmentée conformément aux réglementations applicables.

La garantie est annulée si les inspections périodiques ne sont pas effectuées et suivies comme décrit ci-dessus.

Si vous détectez un défaut, si votre produit est endommagé ou si les marquages de produit ne sont pas lisibles, ou si vous avez des doutes quant à son innocuité, l'EPI doit être immédiatement retiré du service et renvoyé au fabricant ou à un centre de service agréé pour inspection ou mise au rebut.

9 - CYCLE DE VIE

La durée de vie maximale des EPI qui sont principalement métalliques est évaluée comme étant illimitée mais, cependant, cette durée maximale est réduite à 10 ans à compter de la date de fabrication pour les produits non-ouvrants. Cependant, il existe des facteurs qui peuvent réduire considérablement la résistance du produit et raccourcir sa durée de vie : Stockage incorrect, utilisation incorrecte, dispositif antichute, déformation mécanique, chute du produit d'une certaine hauteur, usure, conductivité électrique, contact avec des produits chimiques (acides et alcalins) ou arêtes vives, exposition à de fortes sources de chaleur > 60 °C, UV, abrasion, etc.

10 - ÉTIQUETTE RFID

10 – 1 INTRODUCTION

Cet appareil comporte une étiquette RFID (identification par radiofréquence) pouvant être utilisée pour le suivi des actifs. La RFID permet des inspections rapides sur le terrain. Elle permet également d'obtenir les informations suivantes : numéro de modèle, date de fabrication, numéro d'inspection / de lot, longueur et normes respectées. Ces informations varient d'un modèle à l'autre. Outre le type de lecteur et l'étiquette RFID, la distance de lecture RFID optimale varie en fonction du lecteur, de l'orientation de l'étiquette et du matériau du support les séparant.

10 – 2 SPÉCIFICATION RFID

- Le lecteur RFID doit être ultra haute fréquence (UHF)
- La fréquence de fonctionnement RFID est dans la gamme 860 à 960 MHz
- Protocole RF d'air : EPC CLASS 1 GEN 2 ; ISO18000-6C

10 – 3 LISTE DES PRODUITS ET POSITION DE L'ÉTIQUETTE RFID (VOIR ÉTIQUETTE 1)

Les produits qui ne peuvent pas être étiquetés avec une étiquette RFID contiennent des codes à barres 2D à la place pour la lecture du numéro d'identification unique (UID).

10 – 4 UTILISATION / FONCTIONNEMENT

L'équipement de protection personnel (EPI) que vous venez de recevoir est équipé d'une étiquette RFID contenant un numéro d'identification unique sous la forme d'un code de produit électronique (EPC).

Ce numéro unique vous permet de trouver des informations sur les produits dans le logiciel Safety Suite. Suivez le lien ci-dessous pour plus d'informations sur Safety Suite.

https://www.honeywellaidc.com/solutions/connected-worker/safety-suite

10 – 5 RECOMMANDATIONS

Après avoir nettoyé votre équipement de protection individuelle, veuillez scanner votre étiquette RFID pour vérifier qu'il n'a pas été endommagé.

11 - PROTECTION ENVIRONNEMENTALE

L'utilisation du symbole DEEE (déchets d'équipements électriques et électroniques) signifie que ce produit ne peut pas être traité comme déchet domestique. Assurez-vous d'éliminer ce produit comme il convient; vous aiderez ainsi à protéger l'environnement. Pour plus de renseignements sur le recyclage de ce produit, veuillez contacter les autorités locales, le fournisseur de service de mise au rebut des déchets ou encore le magasin où vous avez acheté le produit.

Informations générales	
Normes	EN 353-2:2002; EN 12841/A:2006; EN 795/B:2012
Nombre maximal d'utilisateurs	1 (maximum 2 personnes pour le sauvetage)
Limite de charge pondérale maximale	140 kg
Charge maximale autorisée pour le sauvetage	200 kg (2 personnes)
Dimensions	112 mm x 90 mm x 30 mm (sans connecteurs)
Poids de l'appareil	360 g (sans connecteurs)
Température de fonctionnement	-30° C à + 50° C

AVERTISSEMENT, L'UTILISATEUR FINAL EST INTERDIT DE CHANGER, DE RÉPARER OU DE MODIFIER TOUTE PARTIE DU COULISSEAU DE SÉCURITÉ RG500 AUTOMATIQUE / MANUEL.

HR

UPUTE ZA UPOTREBU

RG500 AUTOMATSKI/RUČNI HVATAČ UŽETA

Osobna zaštitna oprema protiv pada s visine
U skladu sa standardom EN 353-2:2002, EN 12481/B:2006 i EN 795/B:2012,
i Uredbom o OZO-u (EU) 2016/425

1 - PREGLED

Kupili ste našu osobnu zaštitnu opremu (OZO) klase III za zaštitu od rizika ozbiljnih ozljeda i ozljeda sa smrtonosnim posljedicama i želimo vam zahvaliti na ukazanom povjerenju. Kako biste bili u potpunosti zadovoljni s ovim proizvodom, morate se **PRIJE SVAKE UPOTREBE** pridržavati uputa navedenih u ovom priručniku.

Ovaj se priručnik odnosi na napravu za RG500 automatskog/ručnog hvatača užeta za rad na visinama.

Rad na visinama opasan je i može dovesti do ozbiljnih nezgoda i ozljeda. Podsjećamo vas da je odgovornost isključivo na vama u slučaju osobne ili nezgode, ozljede ili smrtnog slučaja treće strane tijekom ili nakon upotrebe jednog od naših proizvoda.

⚠ **UPOZORENJE:**

preporučujemo da pročitate ove upute prije svake upotrebe. Nadalje, proizvođač ili zastupnik ne preuzima nikakvu odgovornost za upotrebu, skladištenje ili održavanje na način drugačiji od onog opisanog u ovim uputama.

Pokrivenost jamstvom koje obuhvaća jamstvo proizvoda podložno je i poštivanju uputa proizvođača. Ako se te upute ne poštuju, jamstvo će se poništiti. Ovo se jamstvo daje samo jednom kupcu proizvoda od proizvođača, osim ako nije drukčije određeno ugovornim odredbama koje je odobrio proizvođač.

AKO KUPAC NIJE KORISNIK, DUŽAN JE OVE UPUTE PROSLIJEDITI KRAJNJEM KORISNIKU. KAD GOD JE TO MOGUĆE, STROGO SE PREPORUČUJE DA SE OZO DODIJELI SAMO JEDNOM KORISNIKU ZA OSOBNU UPOTREBU.

AKO JE PROIZVOD PRODAN IZVAN PRVE ZEMLJE DESTINACIJE, RADI SIGURNOSTI KORISNIKA DOBAVLJAČ MORA OSIGURATI USKLAĐENOST PROIZVODA SA ZAKONIMA PRIMJENJIVIMA U TOJ ZEMLJI I PRUŽITI UPUTE ZA UPOTREBU PROIZVODA NA ODGOVARAJUĆEM JEZIKU, KOJE POKRIVAJU SVE ZAHTJEVE STANDARDA **EN 353-2:2002, EN 12481/B:2006 i EN 795/B:2012,** i **Uredbe o OZO-u (EU) 2016/425.**

KOMPATIBILNOST PROIZVODA S OSTALIM OZO-om (POJASI, SIDRA I NAPRAVE ZA POVEZIVANJE): POBRINITE SE DA JE OZO KOJI STE KUPILI KOMPATIBILAN S PREPORUKAMA ZA OSTALE DIJELOVE SUSTAVA ZA ZAUSTAVLJANJE PADA I DA NJIHOVE SIGURNOSNE FUNKCIJE NE OMETAJU MEĐUSOBAN RAD.

Sigurnosni **pojas za cijelo tijelo** mora biti jedina prikladna naprava za držanje tijela. Mora biti u skladu sa standardom **EN 361.**

1 – 1 POPIS OBUHVAĆENIH PROIZVODA (pogledajte I. dio – POPIS OBUHVAĆENIH PROIZVODA)

1 – 2 KONTAKT

Honeywell Fall Protection France SAS
35-37, rue de la Bidauderie 18100, VIERZON CEDEX – FRANCUSKA
Tel: (33) 02 48 52 40 40, faks: (33) 02 48 71 04 97
IS.PPE.TECHSUPPORT.EUROPE@honeywell.com
00 800 33 44 28 03
www.honeywellsafety.com

1 – 3 OPIS PROIZVODA (pogledajte sliku u II. dijelu)

1– Rupa za pričvršćivanje (za karabiner), 2– Indikator pada; 3– Poluga za kočenje; 4– Valjak; 5– Poluga za otvaranje– lijevo; 6– Poluga za otvaranje– desno; 7– Djelilac; 8– Utor za postavljanje užeta; 9– Torzijska opruga; 10– Poluga za zaključavanje s oznakom RFID; 11– Šarka; 12– Crna ploča; 13– Prednja ploča; 14– Zakovice od nehrđajućeg čelika; 15– RFID Oznaka* 16– Karabiner EN 362 klasa B; 17– Maillon Rapide Normal; 18– Ekstenzija za materijal za vezivanje L 0.17m/0.87m; 19– Ø 12mm PA/PES kernmantle uže ; 20– Protuteža;

2 - OBUKA

Upotreba naših proizvoda ograničena je na stručne osobe koje su prošle odgovarajuću obuku (koju je pružila ovlaštena osoba ili tvrtka) ili na upotrebu pod nadzorom stručnog nadglednika.

Dovršetak ove obuke mora se zabilježiti izdavanjem certifikata o polaganju tečaja, na kojem su navedeni datum, mjesto, naziv i tvrtka organizacije za obuku, puno ime korisnika itd.

Dobro proučite ovaj OZO i pobrinite se da dobro razumijete način na koji se upotrebljava (pogledajte 7. poglavlje – UPOTREBA).

Sve osobe koje rade na visinama moraju biti u dobrom fizičkom stanju. Određena zdravstvena stanja (lijekovi, stanje kardiovaskularnog sustava itd.) mogu narušiti sigurnost korisnika tijekom normalne upotrebe OZO-a. Ako imate dvojbe, obratite se svojem liječniku.

3 - USKLAĐENOST S EUROPSKIM STANDARDOM

RG500 Automatski/ručni hvatač užeta u skladu je sa sljedećim zakonima:

- EN 353-2:2002 Osobna zaštitna oprema protiv pada s visine – 2. dio: Naprave za zaustavljanje pada s vodilicom uključujući prilagodljivu sidrenu liniju. Uključuje i izbornu prilagodbu uvjetima prašine.

- EN 795/B:2012 - Osobna zaštitna oprema Sidreni uređaji
- EN 12841/A:2006 - Osobna zaštitna oprema - Sustavi pristupa užetu - Uređaji za podešavanje užeta
- Ispitano za rubove PPE-R/11.075 verzija 1
- Ispitano s težinom od 140 kg PPE-R/11.062 verzija 1

Proizvodi OZO-a prošli su standardno ispitivanje kod prijavljenog tijela, potvrđujući da sva oprema i odgovarajuće upute propisno udovoljavaju zahtjevima Uredbe (EU) 2016/425.

Ovaj proizvod ne smije biti onečišćen uljem niti se upotrebljavati u okruženju u kojem ima ulja.

4 - TRANSPORT I POHRANA

Pravilna pohrana vašeg OZO-a osigurat će veću dugotrajnost proizvoda, kao i vašu sigurnost.

Tijekom prijevoza i skladištenja pobrinite se da se OZO ne nalazi u blizini izvora topline, vlage, korozivne atmosfere, ultraljubičastih zraka i slično te spriječite bilo kakvu mogućnost udarca ili pretjerane vibracije.

5 - ČIŠĆENJE

Pravilna briga o OZO-u osigurat će veću dugotrajnost proizvoda, kao i vašu sigurnost. Obavezno se strogo pridržavajte sljedećih smjernica:

- Očistite vodom i blagim sapunom. Ni u kojim okolnostima nemojte upotrebljavati otapala ili sredstva za čišćenje koja sadrže kiseline/lužine.
- Ostavite da se osuši u dobro prozračenom prostoru, daleko od otvorenog plamena ili drugih izvora topline.

6 - PRIJE UPOTREBE

Prije svake upotrebe izvršite temeljitu vizualnu provjeru kako biste osigurali da je OZO, kao i sva druga povezana oprema (priključak, pojas...), potpuna. Izvršite sve potrebne mjere kako bi se hitne ili spasilačke radnje mogle u potpunosti sigurno izvršiti. U slučaju da je vaš proizvod oštećen, obratite se proizvođaču ili ovlaštenom zastupniku, Ako sumnjate u sigurnost proizvoda ili ako je proizvod upotrebljavan za zaustavljanje pada, od ključne je važnosti za vašu osobnu sigurnost da se OZO povuče iz upotrebe i pošalje proizvođaču ili ovlaštenom centru za popravke na provjeru ili odlaganje. Nakon pregleda centar će ili odobriti ili odbiti izdavanje pismenog odobrenja za ponovnu upotrebu OZO-a. Strogo je zabranjeno samostalno mijenjati ili popravljati OZO. Popravke smije izvoditi isključivo proizvođač ili centar za popravke. Ako se isporučuje kompletan sustav, zabranjeno je mijenjati dijelove.

Prije svake upotrebe provjerite stanje mobilnog zaustavljača pada i fleksibilne sidrene linije. Pažljivo provjerite sljedeće stavke:

- Slobodno pomicanje kočione poluge i opruge koja vraća polugu. Kočiona poluga RG500 dizajnirana je za zaustavljanje pada s ograničene udaljenosti, zadržavajući silu zaustavljanja ispod 6 kN.
- Provjerite funkciju blokiranja užeta (slika 2).
- Provjerite je li se aktivirao indikator pada (pogledajte sliku 3).
- Općeniti izgled fleksibilne sidrene linije, posebice razmjer istrošenosti.
- Provjerite općeniti izgled nosača sidrišta, posebice razmjer istrošenosti.
- Provjerite ima li oštećenja (pukotine, istrošenost, spaljenost itd.).
- Ispravan rad karabinera i kopče sa zapinjačem.
- Odsutnost znakova korozije ili deformacije.

AKO SE NA PRODUŽETKU UVLAČIVE TRAKE NALAZI OZNAKA UPOZORENJA, NEMOJTE UPOTREBLJAVATI NAPRAVU (pogledajte sliku 3).

7 - UPOTREBA

RG500 Automatski/ručni hvatač užeta je uređaj za zaustavljanje pada s funkcijom samozaključavanja i mogućnošću vođenja kako bi se sigurno pristupilo fasadama zgrada, okvirima zgrada, krovovima, kulama itd. U slučaju pada, zaključat će se trenutno na užetu. (Sl. 9, 10, 11).

- Težina, odjeća i oprema korisnika ne smiju prelaziti 140 kg (vidi oznaku proizvoda).
- Aktiviranje zaključavanja, koja sprječava kretanje prema dolje, opisana je na slici 6B.
- Ne dopustite nikakvo zagušenje u užadi i ne prelazite iznad fleksibilne točke sidrenja (Sl. 8).
- Temperaturna ograničenja za RG500 automatsko/ručno hvatanje užeta su od -30 ° C do +50 ° C.
- **Ne upotrebljavajte proizvod izvan njegovih ograničenja ili u bilo koju drugu svrhu osim one koju je proizvođač predvidio.**

7A – EN 353-2:2002

- RG500 Automatski/ručni hvatač užeta je uređaj za zaustavljanje pada s funkcijom samozaključavanja i mogućnošću vođenja kako bi se sigurno pristupilo fasadama zgrada, okvirima zgrada, krovovima, kulama itd.(Sl. 11)
- U slučaju pada, odmah će se zaključati na užetu.

7B – EN 12841/A:2006

- Za ispravnu uporabu RG500 automatskog/ručnog hvatača užeta kao uređaja za podešavanje sigurnosnog voda pogledajte Sl.9 i Sl. 10.
- Kada se podesivi vod sidra opterećuje punom težinom korisnika, to postaje radni vod, a za optimalnu sigurnost korisnika treba koristiti i sigurnosni vod.

- Svako preopterećenje ili dinamično opterećenje na uređaju za podešavanje konopa može oštetiti sidreni vod .
- Ako je podesivi vod sidra opterećena punom težinom korisnika, to postaje radni vod i mora se koristiti dodatni sigurnosni za optimalnu sigurnost korisnika.

7C – EN 795/B:2012

- RG500 automatski/ručni hvatač užeta može se koristiti i kao privremena fleksibilna točka sidrenja (vidi Sliku.14).
- Osigurajte dovoljnu čvrstoću konstrukcije sidra.
- Za učvršćivanje uređaja koristite čvor u obliku broja osam (vidi Sl. 13a) ispod užeta (vidi Sl. 14).
- Uvijek osigurajte uređaj; ne spajajte karabiner na slobodni konop i štitite ga od oštrih rubova (Sl.15).
- Sidreni uređaj koristi samo jedna osoba.
- Kad se sidreni uređaj koristi kao dio sustava za zaustavljanje pada, korisnik mora biti opremljen sredstvima ograničavanja maksimalnih dinamičkih sila koje djeluju na korisnika tijekom zaustavljanja pada na maksimalno 6 kN.
- Maksimalno korisno opterećenje prema slici 14 je 18kN.
- Maksimalna vrijednost otklona uređaja za sidrenje i pomaka točke sidra koja se može dogoditi u radu je 0,3 m.
- Uređaj za sidrenje treba koristiti samo kao osobnu opremu za zaštitu od pada, a ne za podizanje opreme

7D – SPAŠAVANJE

- RG500 Automatski/ručni hvatač užeta, **inačica 1035951 SAMO**, pogodan je i za operacije spašavanja (sl.12), **maksimalno ograničenje težine je 200kg - 2 osobe.**
- Sidrište koje se koristi za spašavanje mora biti kompatibilno za više korisnika (2 osobe) CEN / TS 16415: 2013.
- Maksimalna sila za zaustavljanje pada ne prelazi 6kN.
- Za minimalne zračne zazore vidi poglavlje 7-5 (stupac 200 kg).
- **SAMO ZA STRUČNE KORISNIKE!**

7 – 1 POVEZIVANJE

RG500 Automatski/ručni hvatač užeta mora se koristiti s sigurnosnim pojasom za zaštitu od pada (u skladu s EN 361). Nikada se ne smije upotrijebiti s pojasom za radno pozicioniranje. Mora biti povezan sa snopom užadi, ISKLJUČIVO koristeći karabiner (u skladu s EN 362 klase B) ovalnog oblika (vidi Sl.3 - stavka 16). Vanjska duljina ovog karabina mora biti 10,5 cm (vidi Sliku 3). Duljina dijela koji povezuje hvatač užeta sa snopom ne smije se mijenjati (primjerice nikad nemojte dodavati minijaturnu traku)

NIKAD NEMOJTE DODAVATI DODATNI ELEMENT ZA POVEZIVANJE IZMEĐU KOPČE SA ZATEZAČEM I POJASA.

7 – 2 INSTALACIJA

Pričvrstite kraj fleksibilnog voda za sidrenje s karabinerima kako biste učvrstili i uskladili podršku za sidrenje. RG500 Automatski/ručni hvatač užeta može se koristiti samo s isporučenom testiranom rubnom fleksibilnim sidrenom vodu promjera 12 mm. Nikada nemojte zamijeniti fleksibilni sidreni vod niti jednom drugom vrstom. Koristite uređaj u ispravnom smjeru - vidi označavanje (Sl. 16). Postupak kako instalirati fleksibilni sidreni vod na uređaj opisan je na Sl. 17. Za uklanjanje fleksibilnog sidrenog voda s uređaja koristite isti postupak.

7 – 3 TOČKA SIDRIŠTA

Za upotrebu s uređajima za sidrenje koji su u skladu sa standardom EN 795. Provjerite ispunjava li sustav točke sidrišta sljedeće uvjete:

- u skladu je sa standardom EN795 ili je njegova otpornost na lom veća od 12 kN ako se radi o konstrukcijskom sidru ili dijelu konstrukcije (npr. zid, stup, čelična ograda...)
- sidrište koje se koristi za spašavanje mora biti kompatibilno za više korisnika (2 osobe) CEN / TS 16415: 2013.
- nalazi se iznad rukovatelja
- najbolje odgovara sustavu sidrenja
- nema oštar rub.

7 – 4 HORIZONTALNA UPOTREBA

RG500 Automatski/ručni hvatač užeta uspješno je ispitana za horizontalnu upotrebu i mogući simulirani pad preko ruba. Tijekom tih ispitivanja upotrebljavala se čelična šipka polumjera 0,5 mm. Na temelju rezultata ispitivanja oprema je prikladna za upotrebu preko ivica, kao što su valjani čelični profili, drvene ili obložene grede i zaobljeni krovni parapeti.

Za horizontalnu ili kosu upotrebu na područjima s visokom opasnosti od pada preko ivice potrebno je uzeti u obzir sljedeće:

- Ako procjena rizika provedena prije početka rada pokaže da je polumjer padajućeg ruba manji od 0,5 mm i/ili je rub oštar, prije početka rada potrebno je izvršiti mjere opreza kako bi se uklonio rizik pada preko ruba ili je potrebno postaviti zaštitu na rub, a možete se i obratiti proizvođaču.
- Sidrena točka za fleksibilnu sidrenu liniju ne smije biti ispod razine nogu korisnika.
- Odstupanje pri rubu (izmjereno između dvije noge pričvršćivača / fleksibilne sidrene linije) mora biti najmanje 90°.
- Djelomični sustav mora se uvijek upotrebljavati na način da na užetu nema labavosti. Duljina se može podesiti samo ako se korisnik ne kreće u smjeru ruba pada.

- Kako bi se spriječio pad, odnosno njihanje pri padu, radno područje i bočni pokreti sa središnje osi na obje strane moraju biti ograničeni na najviše 1,50 m. U drugim se slučajevima ne smiju upotrebljavati pojedinačne sidrene točke, već sidreni uređaj klase C ili D u skladu sa standardom EN 795:2012.
- Napomena: ako se djelomični sustav upotrebljava sa sidrenim uređajem klase C, koji je u skladu sa standardom EN 795:2012, s horizontalnom fleksibilnom sidrenom linijom, prilikom određivanja potrebnog razmaka ispod korisnika potrebno je uzeti u obzir otklon sidrenog uređaja. Obratite pažnju na pojedinosti u uputama za upotrebu sidrenog uređaja.
- Napomena: nakon pada preko ruba postoji opasnost od ozljeda tijekom hvatanja, ako se osoba u padu sudari s dijelovima zgrade ili konstrukcije.
- Potrebno je odrediti posebne mjere spašavanja u slučaju pada preko ruba i provesti obuku za te mjere.

7 – 5 MINIMALNA RADNA VISINA

Prije uporabe RG500 Automatski/ručni hvatača užeta, provjerite minimalni klirens prostora ispod stopa korisnika kako je potrebno, kako bi se izbjegla kolizija sa strukturom tla (slika 18,19).

Za dopušteni minimalni razmak pogledajte tablicu u nastavku:

Oznaka EN	Kataloški broj	ZRAČNI RAZMAK						
		za vertikalnu upotrebu (m)				za horizontalnu upotrebu (m)		
		140 kg			200 kg	140 kg		
		1035951	1035950	1035949	1035951	1035951	1035950	1035949
RG500 sa sidrenom linijom od 5 m	1035948	2.1	3.2	4.8	3.5	5.1	6.2	7.8
RG500 sa sidrenom linijom od 10 m	1035947	2.3	3.4	5.0	3.7	5.3	5.4	8.0
RG500 sa sidrenom linijom od 15 m	1035946	2.4	3.5	5.1	3.9	5.4	5.5	8.1
RG500 sa sidrenom linijom od 20 m	1035945	2.5	3.6	5.2	4.1	5.5	6.6	8.2
RG500 sa sidrenom linijom od 25 m	1035944	2.6	3.7	5.3	4.3	5.6	6.7	8.3
RG500 sa sidrenom linijom od 30 m	1035943	2.7	3.8	5.4	4.5	5.7	6.8	8.4
RG500 sa sidrenom linijom od 40 m	1035942	2.9	4.0	5.6	5.0	5.9	7.0	8.6
RG500 sa sidrenom linijom od 50 m	1035941	3.1	4.2	5.8	5.5	6.1	7.2	8.8

MAKSIMALNA DOZVOLJENA DULJINA VODA ZA SIDRENJE JE 50 METARA.
Za duljine koje nisu prikazane u gornjoj tablici mora se koristiti najbliža veća vrijednost; npr 27m fleksibilni sidreni vod mora koristiti isti razmak zraka kao i sidreni vod 30m (1035943).

7 – 6 DOSTAVLJENI FLEKSIBILNI SIDRENI VOD

Za fleksibilni sidreni vod, gdje nedostaju petlja za sidrenje i karabiner (1035940 i 1035939), morate koristiti čvor u obliku broja osam (vidi Sl. 13a) i karabiner (u skladu s EN 362). Za donji kraj fleksibilni sidreni vod potrebno je koristiti jednostavan čvor s dovoljnom duljinom (min 0,1 m) konopa ispod ovog čvora (vidi Sl. 13, b). Ukupna duljina ove fleksibilni vod za sidrenje ne smije biti veća od 50 metara.

ISPORUČENA FLEKSIBILNA SIDRENI VOD			
Promjer:	12mm	**Materijal:**	Poliamid i poliester
Vrsta:	Kernmantle uže	**Istezanje:**	1.60%
Boja:	Crna sa zelenim uzorkom	**Otpornost na abraziju:**	98%
Broj jezgara:	10	**Snaga razbijanja:**	min 37kN
Broj valjaka namota:	32	**Tretman:**	Protiv UV
Broj namota:	12	**Testirani rubovi:**	DA

8 - REDOVITI PREGLEDI

Ovu je opremu potrebno pregledati barem jednom godišnje. Nadležna, pravilno osposobljena i kvalificirana osoba mora provjeriti opremu u skladu s ovim uputama i mora zabilježiti odgovarajuće pojedinosti o pregledu.

Prilikom svakog redovitog pregleda ispunite obrazac iz Dodatka V i priložite novu oznaku o inspekcijskom pregledu s datumom sljedeće inspekcije. Učestalost pregleda povećava se sukladno važećim propisima.

Ako redoviti pregledi nisu provedeni i zabilježeni kako je prethodno opisano, jamstvo postaje nevažeće.

Ako otkrijete bilo kakav kvar ili oštećenje proizvoda, ako oznake proizvoda nisu čitljive ili ako imate bilo kakve sumnje vezane za sigurnost proizvoda, osobna se zaštitna oprema mora odmah povući iz upotrebe i vratiti proizvođaču ili ovlaštenom servisnom centru na pregled ili odlaganje.

9 - VIJEK TRAJANJA

Procjenjuje se da OZO koji je izrađen od metala ima neograničen vijek trajanja, no taj se vijek trajanja smanjuje na 10 godina od datuma proizvodnje za neotvorene proizvode. Međutim, postoje faktori koji mogu značajno smanjiti izdržljivost proizvoda i skratiti mu vijek trajanja: nepravilno skladištenje, neispravna upotreba, zaustavljanje pada, mehanička deformacija, pad proizvoda s visine, istrošenost, električna vodljivost, kontakt s kemijskim proizvodima (kiseline i lužine) ili oštrim rubovima, izloženost jakim izvorima topline > 60 °C, ultraljubičaste zrake, abrazija itd.

10 - RFID OZNAKA

10 – 1 UVOD

Ova jedinica sadrži RFID (Radio frequency identification - Identifikacija radio frekvencije) oznaku koja se može koristiti za praćenje imovine. RFID omogućava brze preglede na terenu, te navodi informacije, uključujući broj modela, datum proizvodnje, broj pregleda/serije, duljinu i usklađene standarde. Ove informacije variraju od modela do modela Pored vrste čitača i RFID oznake, optimalna RFID distanca očitanja varira ovisno o čitaču, orijentaciji oznake i materijalu medija između njih.

10 – 2 RFID SPECIFIKACIJA

- Čitač RFID-a mora biti Ultra High Frequency (UHF - Ultra visoka frekvencija)
- RFID radna frekvencija u opsegu 860-960 MHz
- RF zračni protokol: EPC KLASA 1 GEN 2; ISO18000-6C

10 – 3 POPIS PROIZVODA I POLOŽAJ OZNAKE RFID (VIDI KARTICU 1)

Proizvodi koji se ne mogu označiti s RFID oznakom sadrže 2D bar kodove umjesto toga, u svrhu čitanja Jedinstvenog identifikacijskog broja (Unique Identification Number - UID).

10 – 4 UPORABA/RAD

Osobna zaštitna oprema (OZO) koju ste upravo primili opremljena je s RFID oznakom koja sadrži jedinstveni identifikacijski broj u obliku Elektronskog koda proizvoda (Electronic Product Code - EPC).

S ovim jedinstvenim brojem možete pronaći informacije koje se odnose na proizvod u softveru Safety Suite. Molimo pratite donju poveznicu za više informacija o Safety Suite

https://www.honeywellaidc.com/solutions/connected-worker/safety-suite

10 – 5 PREPORUKE

Nakon čišćenja svoje OZO molimo skenirate svoju RFID oznaku kako biste provjerili je li oštećena.

11 - ZAŠTITA OKOLIŠA

Upotreba znaka o električnom otpadu označava da ovaj proizvod ne smije biti tretiran kao kućni otpad. Provjeravanjem ispravnog odlaganja ovog proizvoda pomoći ćete u zaštiti okoliša. Za detaljnije informacije o recikliranju ovog proizvoda, obratite se lokalnoj upravi, prodavaču kućanstava / industrijskom odlagalištu otpada ili trgovini u kojoj ste kupili proizvod;

Opće informacije	
Standardi	EN 353-2:2002; EN 12841/A:2006; EN 795/B:2012
Maksimalni broj korisnika:	1 (maks. 2 osobe za spašavanje)
Maks. ograničenje opterećenja težine	140 kg
Granica maksimalne težine opterećenja za spašavanje	200 kg (2 osobe)
Dimenzije	112 mm x 90 mm x 30 mm (bez priključaka)
Težina uređaja	360 g (bez priključaka)
Radna temperatura	-30°C do +50°C

MOLIMO VAŠ DA JE KRAJ KORISNIKA ZABRANJEN IZ IZMJENE, POPRAVKE ILI PROMJENE BILO KOJEG DIJELA AUTOMATSKOG/RUČNOG HVATAČA RG500.

HU

HASZNÁLATI UTASÍTÁS

RG500 AUTOMATIKUS/MANUÁLIS KÖTÉLFOGÓ

Személyi zuhanásgátló berendezések
Megfelel az EN 353-2:2002, EN 12481/B:2006 és EN 795/B:2012 szabvány, és az (EU) 2016/425 PPE rendelet előírásainak

1 - ÁTTEKINTÉS

Ön megvásárolta III. osztályú egyéni védőeszközünket (PPE) a súlyos és halálos sérülések elleni védelem érdekében, és megköszönjük bizalmát. Annak érdekében, hogy teljes mértékben elégedett legyen ezzel a termékkel, Ön köteles **MINDEN HASZNÁLAT ELŐTT** követni a kézikönyv utasításait.
Ez a kézikönyv a magasban végzett munkához való RG500 automatikus/manuális kötélfogó eszközt írja le.
A magasban végzett munka veszélyes és súlyos baleseteket és sérüléseket okozhat. Emlékeztetjük, hogy valamely termékünk használata során és azt követően Ön személyesen felelős akár saját magának, akár harmadik félnek okozott baleset, személyi sérülés vagy halál esetén.

⚠ **FIGYELMEZTETÉS:**
Javasoljuk, hogy minden használat előtt olvassa el ezt az útmutatót. Továbbá a gyártó vagy annak képviselője nem vállal felelősséget az ebben az útmutatóban leírtaktól eltérő módon történő felhasználás, tárolás vagy karbantartás esetén.
A termékgarancia alatt biztosított jótállás a gyártó utasításainak betartását is megköveteli. A szabályok be nem tartása esetén a garancia érvényét veszti. Ezt a garanciát csak a termék egy vásárlója kapja a gyártótól, kivéve, ha a gyártó által jóváhagyott szerződéses rendelkezések másként rendelkeznek.
HA A VÁSÁRLÓ NEM A FELHASZNÁLÓ, AKKOR EZEKET AZ UTASÍTÁSOKAT ÁT KELL ADNIA A TÉNYLEGES VÉGFELHASZNÁLÓNAK! HA CSAK LEHETSÉGES, NYOMATÉKOSAN JAVASOLJUK, HOGY A SZEMÉLYI VÉDŐESZKÖZÖKET SZEMÉLYRE SZÓLÓAN ADJÁK KI A FELHASZNÁLÓKNAK!
HA A TERMÉKET ELADÓ AZ ELSŐ CÉLORSZÁGON KÍVÜL ÉRTÉKESÍTIK, A FELHASZNÁLÓ BIZTONSÁGA ÉRDEKÉBEN A KERESKEDŐNEK MEG KELL GYŐZŐDNIE ARRÓL, HOGY A TERMÉK MEGFELEL-E AZ ADOTT ORSZÁG TÖRVÉNYEINEK, ÉS A MEGFELELŐ NYELVEN BIZTOSÍTANIA KELL A TERMÉKRE VONATKOZÓ UTASÍTÁSOKAT, AMELYEK TARTALMAZZÁK AZ **EN 353-2:2002, EN 12481/B:2006 és EN 795/B:2012,** és **AZ (EU) 2016/425 PPE-RENDELET ELŐÍRÁSAIT IS.**
A TERMÉK KOMPATIBILITÁSA MÁS SZEMÉLYI VÉDŐFELSZERELÉSSEL (HÁMOKKAL, RÖGZÍTŐKKEL ÉS CSATLAKOZÓKKAL): GYŐZŐDJÖN MEG ARRÓL, HOGY A VÁSÁROLT SZEMÉLYI VÉDŐESZKÖZ KOMPATIBILIS-E A ZUHANÁSGÁTLÓ RENDSZER TÖBBI ALKATRÉSZÉNEK AJÁNLÁSAIVAL, ÉS HOGY AZOK BIZTONSÁGI FUNKCIÓI NEM ZAVARJÁK-E EGYMÁST.
A **teljes testhám** az egyetlen megfelelő eszköz a test tartásához. Ennek meg kell felelni az **EN 361** előírásainak.

1 – 1 AZ ÉRINTETT TERMÉKEK JEGYZÉKE (lásd az I. részt – AZ ÉRINTETT TERMÉKEK JEGYZÉKE)

1 – 2 KAPCSOLAT

Honeywell Fall Protection France SAS
35-37, rue de la Bidauderie 18100, VIERZON CEDEX – FRANCIAORSZÁG
Tel.: +33 02 48 52 40 40, Fax: (33) 02 48 71 04 97
IS.PPE.TECHSUPPORT.EUROPE@honeywell.com
00 800 33 44 28 03
www.honeywellsafety.com

1 – 3 TERMÉKLEÍRÁS (lásd a képet a II. részben)

1– Csatlakozófurat (karabinerhez); 2– Zuhanásjelző; 3– Fékezőkar; 4– Görgő; 5– Nyitókar– bal; 6– Nyitókar– jobb; 7– Elosztó; 8– Furat kötéltelepítéshez; 9– Tekercsrugó; 10– Záremeltyű RFID címkével; 11– Forgócsap; 12– Hátsó lemez; 13– Elülső lemez; 14– Szegecsek rozsdamentes acélból; 15– RFID címke* 16– Karabiner EN 362–B osztály; 17– Általános Maillon Rapide; 18– Hevederbővítés– hossza: 0,17m/0,87m; 19– Ø 12 mm PA/PES kernmantle kötél; 20– Ellensúly;

2 - OKTATÁS

Termékeink használata azokra az illetékes személyekre korlátozódik, akik megfelelő képzésben részesültek (amelyet egy arra felhatalmazott személy vagy szervezet nyújt), vagy egy illetékes vezető felügyelete alatt állnak.
A képzés befejezését tanfolyam bizonyítvány kiállításával kell rögzíteni, amelyen feltüntetik a dátumot, a helyet, a képzést végző nevét és cégnevét, a felhasználó teljes nevét stb.
Ismerkedjen meg ezzel a személyi védőeszközzel, és győződjön meg arról, hogy pontosan megértette, hogyan működik (lásd 7. fejezet – HASZNÁLAT).
Bárki, aki magasban végez munkát, legyen jó fizikai állapotban. Bizonyos egészségügyi állapotok (gyógyszeres kezelés, szív- és érrendszeri állapot stb.) ronthatják a felhasználó biztonságát a személyi védőeszköz normál használata során. Ha kétségei vannak, kérdezze meg orvosát.

3 - MEGFELELÉS AZ EURÓPAI SZABVÁNYOKNAK

Az RG500 automatikus/manuális kötélfogó megfelel a következő jogszabályoknak:
- EN 353-2:2002 Személyi védőfelszerelés magasból történő lezuhanás ellen – 2. rész: Vezetett típusú, rugalmas rögzítőkötelet tartalmazó zuhanásgátlók. Beleértve az opcionális porkezelést.
- EN 795/B:2012 - Személyes védőfelszerelés Rögzítőeszközök

- EN 12841/A:2006 - Személyes zuhanásvédő felszerelések - kötelekkel használható rendszerek - kötélszabályozó eszközök
- Vágásvizsgálaton átesett PPE-R / 11.075 változat 1
- 140 kg súllyal tesztelt PPE-R / 11.062 változat 1

Az egyéni védőeszközök a kijelölt szervezetnél szabványos vizsgálaton estek át, tanúsítva, hogy minden felszerelés és a vonatkozó utasítások megfelelnek az (EU) 2016/425 rendelet előírásainak.
Ez a termék nem szennyeződhet olajjal, és nem használható olajos környezetben.

4 - SZÁLLÍTÁS ÉS TÁROLÁS

Az egyéni védőeszközök megfelelő tárolása hosszabb termék élettartamot és biztonságot garantál.
Szállítás és tárolás során ügyeljen arra, hogy az egyéni védőeszközt tartsa távol hőforrásoktól, nedvességtől, korrozív atmoszférától, ultraibolya-sugaraktól stb., valamint védje az egyéni védőeszközöket ütésektől és erős rezgésektől.

5 - TISZTÍTÁS

Az egyéni védőeszköz megfelelő ápolása hosszabb élettartamot és biztonságot garantál. Ügyeljen arra, hogy szigorúan betartsa az alábbi irányelveket:
- Vízzel és kímélő szappannal tisztítsa. Semmilyen körülmények között ne használjon oldószert vagy savat/lúgot tartalmazó tisztítószert.
- Hagyja jól szellőző helyen, természetesen megszáradni, nyílt tűztől és egyéb hőforrásoktól távol.

6 - HASZNÁLAT ELŐTT

Minden használat előtt alapos szemrevételezéssel ellenőrizze, hogy az egyéni védőeszközök, valamint minden egyéb felszerelés, amelyhez hozzákapcsolhatók (csatlakozó, heveder...), hiánytalanok-e. Tegyen meg minden szükséges intézkedést a vészhelyzeti vagy mentési műveletek teljes biztonságban történő elvégzéséhez. Ha a termék megsérül, forduljon a gyártóhoz vagy annak meghatalmazott képviselőjéhez. Ha bármilyen kétsége merül fel a termék biztonságos állapotával kapcsolatban, vagy ha a terméket zuhanás megakadályozására használták, személyes biztonsága szempontjából elengedhetetlen, hogy az egyéni védőeszközt ne használják tovább, hanem küldjék a gyártóhoz vagy egy arra jogosult javítóközponthoz ellenőrzésre, illetve selejtezésre. A vizsgálatot követően a központ vagy írásbeli engedélyt ad a személyi védőeszköz újbóli használatára, vagy megtagadja azt. A felhasználóknak szigorúan tilos az egyéni védőeszköz módosítása vagy javítása. Csak a gyártó vagy a javítóközpont jogosult javítások elvégzésére. Komplett rendszer szállítása esetén tilos az alkatrészek cseréje.
Minden használat előtt ellenőrizze a mobil zuhanásgátló és a rugalmas kikötőkötelek állapotát. Alaposan ellenőrizze az alábbiakat:
- A fékkar és a kart visszatérítő rugó szabad mozgása. Az RG500 fékkarját úgy tervezték, hogy rövid távon lefékezze a zuhanást, hogy a visszatartó erő 6 kN alatt maradjon.
- Ellenőrizze a kötélfogó reteszelő funkcióját (2. ábra)
- Ellenőrizze, hogy a zuhanásjelző nem aktiválódott-e (lásd: 3. ábra).
- A rugalmas kikötőkötél általános állapota; különösen a kopás mértéke.
- Ellenőrizze a rögzítőtartó általános állapotát; különösen a kopás mértékét.
- Ellenőrizze az elhasználódást (repedések, kopás, égés stb.).
- A karabiner és a biztonsági horog helyes működése.
- Nincs-e jele korróziónak vagy alakváltozásnak.

NE HASZNÁLJA Az ESZKÖZT, HA A HEVEDERHOSSZABBÍTÓN LÁTJA A FIGYELMEZTETŐ CÍMKÉT (lásd: 3. ábra)!

7 - HASZNÁLAT

Az RG500 automatikus/manuális kötélfogó egy önzáró mechanizmussal rendelkező és szabályozható zuhanásgátló, mely támogatja a biztonságos hozzáférést az épületek homlokzatához, a szerkezetekhez, mennyezetekhez, a tornyokhoz, stb. Zuhanáskor azonnal blokkolja a kötelet (9, 10, 11 ábra).
- A felhasználó súlya, ruházata és felszerelése nem haladhatja meg összesen a 140 kg. súlyt (lásd. a termék jelöléseit).
- A zuhanást gátló zárolófunkció aktiválásának leírását a 6B. ábra részletezi.
- Bizonyosodjon meg arról, hogy a kötél nincs meglazulva és nem helyezkedik rugalmas rögzítő pontokra (8. ábra).
- Az RG500 automatikus/manuális kötélfogó -30°C - +50°C hőmérsékleten használható.
- **A terméket használja kizárólag rendeltetésszerűen, a gyártó előírásainak megfelelően.**

7A – EN 353-2:2002

- Az RG500 automatikus/manuális kötélfogó egy önzáró mechanizmussal rendelkező és szabályozható zuhanásgátló, mely támogatja a biztonságos hozzáférést az épületek homlokzatához, a szerkezetekhez, mennyezetekhez, a tornyokhoz, stb. (11. ábra).
- Zuhanáskor a mechanizmus azonnal blokkolja a kötelet.

7B – EN 12841/A:2006

- Az RG500 automatikus/manuális kötélfogó használatát biztonsági kötélként a 9. és a 10. ábra részletezi.
- Amennyiben a szabályozható rögzítőszíjat a felhasználó súlya maximálisan terheli, használja a rögzítőszíjat munkakötélként és további óvintézkedésként használjon biztonsági kötelet is.
- A kötélszabályozó eszköz túlterhelése vagy dinamikus megterhelése a rögzítőszíj rongálódását okozhatja.

7C – EN 795/B:2012

- Az RG500 automatikus/manuális kötélfogó ideiglenesen rugalmas rögzítő pontként is használható (lásd. 14. ábra).
- Bizonyosodjon meg a rögzítőszerkezet megfelelő ellenállóképességéről.
- Az eszköz rögzítéséhez (lásd. 14 ábra) használja a kötélfogó alatti nyolcas csomót (lásd 13a. alakú ábra).
- Bizonyosodjon meg mindig a készülék megfelelő rögzítéséről; ne csatlakoztassa a karabinert a szabad kötélhez és óvja az éles sarkoktól és élektől (15. ábra).
- A rögzítőeszközt egyszerre csak egy személy használhatja.
- Amennyiben a rögzítőeszközt zuhanásgátló rendszerrel használja, bizonyosodjon meg arról, hogy a felhasználó felszerelése legfeljebb 6 kN erővel korlátozza a keletkezett dinamikus erőket, az esés megelőzésének céljából.
- A 14. ábra értelmében a terhelés nem lehet nagyobb, mint18 kN.
- A használt rögzítőeszköz maximális eltérési értéke, illetve a használt rögzítő pont elmozdulása legfeljebb 0,3 méter lehet.
- A rögzítőeszközt használja kizárólag mint személyes védőfelszerelés, a rögzítőeszköz használata, mint emelőeszköz, tilos.

7D – MENTÉS

- Az RG500 automatikus/manuális kötélfogó **1035951 sz. modellje KIZÁRÓLAG**, mentési célokra is használható (12. ábra), **maximális súlykapacitása: 200 kg - 2 személy.**
- Bizonyosodjon meg arról, hogy a mentéshez használt rögzítő pont megfelel a CEN/TS 16415:2013 előírásainak és hogy több felhasználó (2 személy) által is használható..
- Bizonyosodjon meg arról, hogy a zuhanásgátló maximális ereje nem nagyobb, mint 6kN.
- A minimális léghézaggal kapcsolatos információkat lásd. a 7-5 fejezetet (200 kg oszlop).
- **KIZÁRÓLAG SZAKKÉPZETT SZEMÉLYEK HASZNÁLHATJÁK!**

7 – 1 KAPCSOLAT

Az RG500 automatikus/manuális kötélfogót használja zuhanásgátló hevederrel (az EN 361 sz. szabvány előírásainak megfelelően). A kötélfogó használata derékszíjjal tilos. A kötélfogót csatlakoztassa a hevederhez KIZÁRÓLAG az ovális karabiner segítségével (EN 326 sz. szabvány B osztály) (lásd. 3 ábra - 16. elem). Bizonyosodjon meg arról, hogy a karabiner hossza legalább 10,5 cm (lásd 3. ábra). A kötélfogót és a hevedert összekötő alkatrész módosítása tilos (pl. soha ne használjon rövid feszítőkötelet).

NE IKTASSON BE PÓTLÓLAGOS ÖSSZEKÖTŐ ELEMET A HOROG ÉS A HÁM KÖZÉ!

7 – 2 TELEPÍTÉS

Csatakoztassa a rugalmas rögzítőszíj végét a karabinerhez és rögzítse a rögzítési pont segítségével. Az RG500 automatikus/manuális kötélfogót használja kizárólag a csomagolásban foglalt és éleken tesztelt rugalmas rögzítőszíjjal, melynek átmérője 12 mm. Soha ne helyettesítse a rugalmas rögzítőszíjat más típusú szíjjal. Az eszközt helyezze a megfelelő irányba - lásd a jelölést (16. ábra). A 17. ábra tartalmazza a rugalmas rögzítőszíj telepítési utasításait. A rugalmas rögzítőszíj eltávolításának céljából kövesse a megfelelő utasításokat.

7 – 3 RÖGZÍTÉSI PONT

Az EN 795 szabványnak megfelelő rögzítőeszközökkel használható. Ellenőrizze, hogy a rögzítési pontrendszer:

- megfelel az EN795 szabványnak, vagy szakítószilárdsága meghaladja a 12 kN-t, ha szerkezeti rögzítő, vagy a szerkezet része (pl. fal, oszlop, acélgerenda stb.)
- bizonyosodjon meg arról, hogy a mentéshez használt rögzítő pont megfelel a CEN/TS 16415:2013 előírásainak és hogy több felhasználó (2 személy) által is használható.
- a kezelő felett helyezkedik el
- a legmegfelelőbb a rögzítőrendszerhez
- nincs éles széle

7 – 4 VÍZSZINTES HASZNÁLAT

A RG500 automatikus/manuális kötélfogót sikeresen tesztelték vízszintes használatra és az esetleges szimulált peremen való átesésre. Ezekben a tesztekben egy 0,5 mm sugarú, sorjamentes acélrudat használtak. A teszt alapján a berendezés peremek, például hengerelt acélprofilok, fagerendák vagy fémbevonatok, valamint lekerekített parapetek felett való használatra alkalmas.

Az alábbiakat kell figyelembe venni vízszintes vagy ferde használat esetén, ha fennáll a peremen való átesés veszélye:

- Ha a munka megkezdése előtt elvégzett kockázatértékelés azt mutatja, hogy az esési él sugara kisebb mint 0,5 mm és/vagy az él sorjás, akkor a munka megkezdése előtt óvintézkedéseket kell tenni, hogy kizárja a peremen történő átesést, illetve élvédelmet kell felszerelni a munka megkezdése előtt, vagy vegye fel kell venni a kapcsolatot a gyártóval.
- A rugalmas rögzítőkötél rögzítési pontja nem lehet a felhasználó tartózkodási szintje alatt.
- A peremen a kötél törési szöge (a rögzítő/rugalmas rögzítőkötél két ága között mérve) legalább 90° legyen.
- A részrendszert mindig úgy kell használni, hogy a kötél ne lazuljon meg. A hosszúság csak akkor állítható be, ha a felhasználó nem mozog az átesési perem irányában.
- A lezuhanás utáni lengés megakadályozása érdekében a munkaterületet és az oldalirányú mozgásokat a középső tengelytől mindkét oldalán max. 1,50 m-re kell korlátozni. Más esetekben nem szabad egyedi rögzítési pontokat használni, hanem inkább az EN 795: 2012 szerinti C vagy D osztályú rögzítőeszközt kell használni.
- Megjegyzés: Ha a részrendszert az EN 795: 2012 szabvány szerinti C típusú rögzítőeszközzel, vízszintes rugalmas

rögzítőkötéllel használják, akkor a rögzítőeszköz szögeltérését is figyelembe kell venni, amikor meghatározzák a szükséges távolságot a felhasználó alatt. Vegye figyelembe a rögzítőeszköz használati utasításában szereplő részleteket.

- Megjegyzés: Peremen történő átesés után a sérülés veszélye áll fenn a megállítás során, ha a lezuhanó személy beleütközik az épület vagy a szerkezet részeibe.
- Különleges mentési intézkedéseket kell meghatározni és begyakorolni peremen történő átesés esetére.

7 – 5 MINIMÁLIS MUNKAMAGASSÁG

Az RG500 automatikus/manuális kötélfogó használata előtt ellenőrizze a szükséges távolságot a felhasználó lába alatt, hogy semmiképp ne ütközzön a szerkezetbe (18.,19. ábra).
A megengedett minimális távolságot lásd az alábbi táblázatban:

Megnevezés EN	Hivatkozás	SZABAD						
		függőleges használathoz (m)				vízszintes használathoz (m)		
		140 kg			200 kg	140 kg		
		1035951	1035950	1035949	1035951	1035951	1035950	1035949
RG500 5 m rögzítőkötéllel	1035948	2.1	3.2	4.8	3.5	5.1	6.2	7.8
RG500 10 m rögzítőkötéllel	1035947	2.3	3.4	5.0	3.7	5.3	5.4	8.0
RG500 15 m rögzítőkötéllel	1035946	2.4	3.5	5.1	3.9	5.4	5.5	8.1
RG500 20 m rögzítőkötéllel	1035945	2.5	3.6	5.2	4.1	5.5	6.6	8.2
RG500 25 m rögzítőkötéllel	1035944	2.6	3.7	5.3	4.3	5.6	6.7	8.3
RG500 30 m rögzítőkötéllel	1035943	2.7	3.8	5.4	4.5	5.7	6.8	8.4
RG500 40 m rögzítőkötéllel	1035942	2.9	4.0	5.6	5.0	5.9	7.0	8.6
RG500 50 m rögzítőkötéllel	1035941	3.1	4.2	5.8	5.5	6.1	7.2	8.8

A RÖGZÍTŐ SZÍJ MEGENGEDETT MAXIMÁLIS HOSSZA 50 MÉTER.
Amennyiben a táblázat nem tartalmazza a keresett hosszakat, használja a legközelebbi magas értéket; pl. a 27 méter hosszú rögzítő szíj esetében biztosítsa ugyanazt a hézagot, mint a 30 méteres rögzítő szíj esetében (1035943).

7 – 6 A RUGALMAS RÖGZÍTŐ SZÍJ

Amennyiben a rugalmas rögzítő szíj nem rendelkezik kampóval és karabinerrel (1035940 és 1035939), használjon egy nyolcas csomót (13a. ábra) és egy karabinert (EN 362 sz. szabvány szerint). A rögzítő szíj alsó végénél használjon egy megfelelő hosszal rendelkező egyszerű kötélcsomót (legalább 0,01 m) a már meglévő csomó alatt (lásd. 13b. ábra). Bizonyosodjon meg arról, hogy a rögzítő szíj végső hossza nem haladja meg az 50 méter hosszat.

SZOLGÁLTATOTT RUGALMAS RÖGZÍTŐ SZÍJ			
Átmérő:	12 mm	**Anyag:**	poliamid és poliészter
Típus:	kernmantle kötél	**Megnyúlás:**	1,60%
Szín:	Fekete zöld mintákkal	**Kopásállás:**	98%
Erek száma:	10	**Szakítószilárdság:**	min 37kN
Szálak száma:	32	**Kezelés:**	UV álló
Fonalak száma:	12	**Vizsgált él:**	IGEN

8 - RENDSZERES ELLENŐRZÉS

A felszerelést legalább évente egyszer át kell vizsgálni. Megfelelő képzettséggel és képesítéssel rendelkező, hozzáértő személynek kell ellenőriznie a berendezést ezen utasításoknak megfelelően, és az ellenőrzés megfelelő részleteit fel kell jegyezni.
Minden időszakos ellenőrzésnél töltse ki az V. függelékben szereplő formanyomtatványt, és rögzítse az új ellenőrzési címkét a következő ellenőrzési dátummal. A vizsgálatok gyakoriságát a vonatkozó előírásoknak megfelelően meg kell növelni.
A garancia érvényét veszti, ha az időszakos ellenőrzéseket nem végzik el és azok nem követhetőek a fent leírtak szerint.

Ha bármilyen hibát észlel, a termék sérült vagy a termékjelölés nem olvasható, vagy ha bármilyen kétsége merül fel annak biztonságával kapcsolatban, az egyéni védőeszközt haladéktalanul ki kell vonni a használatból, és vissza kell küldeni a gyártóhoz vagy egy hivatalos szervizközpontba ellenőrzésre vagy selejtezésre.

9 - ÉLETTARTAM

A túlnyomórészt fémből készült PPE maximális élettartama korlátlannak tekinthető, ám ezt a maximális élettartamot a nem nyitható termékek gyártásától számított 10 évre csökkentik. Vannak azonban olyan tényezők, amelyek jelentősen csökkenthetik a termék szilárdságát, és megrövidíthetik annak élettartamát: helytelen tárolás, helytelen használat, zuhanás megállítása, mechanikai deformáció, a termék lezuhanása, kopás, elektromos vezetőképesség, vegyi anyagokkal (savakkal és lúgokkal) vagy éles szélekkel való érintkezés, erős hőforrásnak (>60 °C), illetve UV-fénynek való kitettség, koptatás stb.

10 - RFID CIMKE

10 – 1 BEVEZETÉS

Az egység RFID (rádió frekvenciás azonosítás) címkével rendelkezik, ami támogatja az egység követését. Az RFID támogatja a gyors terepszemlét és olyan információkat tartalmaz, mint a modell száma, a gyártás dátuma, az ellenőrzés/készlet szám, a hossz, és az alkalmazott szabványok. Az említett információk modellenként különböznek,. Továbbá, az olvasó és az RFID címke típusának függvényében, az RFID kód optimális olvasási távolsága függ az olvasógéptől, a címke elhelyezésétől és az olvasó és az RFID címke közötti tárgyak anyagától.

10 – 2 RFID JELLEMZŐK

- Bizonyosodjon meg arról, hogy az RFID olvasó ultramagas frekvencián működik.
- Az RFID olvasó működési frekvenciatartománya: 860-960 MHz
- RF Air Protocol: EPC CLASS 1 GEN 2; ISO18000-6C

10 – 3 TERMKLISTA ÉS AZ RFID CIMKE ELHELYEZÉSE (LÁSD 1. FÜL)

Az RFID címkékkel nem használható termékek 2D vonalkódokkal rendelkeznek, támogatva az egyedi azonosítószám (UID) olvasását.

10 – 4 HASZNÁLAT/MŰKÖDÉS

Személyes védőfelszerelése (PPE) RFID címkével rendelkezik, mely az egyedi azonosítószámot elektromos termékkód (EPC-kód) formájában tartalmazza.
Használja ezt az egyedi azonosítószámot és tudjon meg többet a Safety Suite szoftveréről. További információkért Safety Suite szoftveréről kérjük, kattintson az alábbi hivatkozásra.
https://www.honeywellaidc.com/solutions/connected-worker/safety-suite

10 – 5 JAVASLATOK:

Személyes védőfelszerelésének tisztítását követően szkennelje be és bizonyosodjon meg annak megfelelő állapotáról.

11 - KÖRNYEZETVÉDELEM

WEEE szimbólum azt jelzi, hogy ez a termék nem kezelhető háztartási hulladékként. A termék helyes eltávolításával Ön hozzájárulhat a környezet megóvásához. A termék újrahasznosításával kapcsolatos bővebb információkért kérjük, lépjen kapcsolatba az illetékes helyi hivatallal, hulladékkezelő / ipari hulladékkezelő vállalatával, illetve azzal az üzlettel, ahol a terméket vásárolta

Általános információk	
Felhasználók maximális száma	EN 353-2:2002; EN 12841/A:2006; EN 795/B:2012
Maximális súlyhatár	1 (max 2 személy mentéskor)
Maximális megterhelés mentéskor	140 kg
Méretek	200 kg (2 személy)
Eszköz súlya	112 mm x 90 mm x 30 mm (csatlakozók nélkül)
Üzemi hőmérséklet	360 g (csatlakozók nélkül)
Operating temperature	-30°C - +50°C

FIGYELEM, A VÉGSŐ FELHASZNÁLÓ TILOS A RG500 AUTOMATIKUS/MANUÁLIS KÖTÉLFOGÓ RÉSZÉNEK MÓDOSÍTÁSA, JAVÍTÁSA ÉS VÁLTOZÁSA

IT

ISTRUZIONI PER L'USO

PRESA AUTOMATICA/MANUALE DELLA FUNE RG500

Dispositivi di protezione individuale anticaduta
Conformità alle norme EN 353-2:2002, EN 12481/B:2006 e EN 795/B:2012,
e al regolamento sui DPI (EU) 2016/425

1 - PANORAMICA

È stata acquistata la nostra apparecchiatura di protezione individuale di classe III (DPI) per la protezione contro il rischio di lesioni gravi e fatalità e ringraziamo per la fiducia concordata. Al fine di garantire la completa soddisfazione di questo prodotto, è necessario, **PRIMA DI OGNI UTILIZZO**, seguire le istruzioni riportate nel presente manuale.
Il presente manuale copre il dispositivo di presa automatica/manuale della fune RG500 per i lavori in altezza.
Il lavoro in altezza è pericoloso e può causare gravi incidenti e lesioni. Ricordiamo all'utente che è personalmente responsabile in caso di incidente, infortunio o fatalità all'utente stesso o a terze parti durante o dopo l'utilizzo di uno dei nostri prodotti.

⚠ **AVVERTENZA:**
si consiglia di leggere queste istruzioni prima di ogni utilizzo. Inoltre, il produttore o il suo rappresentante non si assume alcuna responsabilità per l'utilizzo, la conservazione o la manutenzione eseguiti in modo diverso da quanto descritto nelle presenti istruzioni.
La copertura della garanzia fornita in base alla garanzia del prodotto è inoltre soggetta alla conformità alle istruzioni del produttore. La mancata osservanza comporterà l'annullamento della garanzia. La presente garanzia è assegnata a un solo acquirente del prodotto dal produttore, salvo stipulazione di accordi contrari in base a disposizioni contrattuali approvate dal produttore.
SE L'ACQUIRENTE NON È L'UTENTE, DEVE PASSARE QUESTE ISTRUZIONI ALL'UTENTE FINALE EFFETTIVO. OGNI VOLTA CHE È POSSIBILE, SI RACCOMANDA VIVAMENTE CHE I DPI SIANO ASSEGNATI PERSONALMENTE A UN SINGOLO UTENTE.
SE IL PRODOTTO È VENDUTO AL DI FUORI DEL PRIMO PAESE DI DESTINAZIONE, PER LA SICUREZZA DELL'UTENTE, IL RIVENDITORE DEVE ASSICURARSI CHE IL PRODOTTO SIA CONFORME ALLE LEGGI APPLICABILI IN TALE PAESE E FORNIRE ISTRUZIONI PER IL PRODOTTO NELLA LINGUA APPROPRIATA, CHE COPRA TUTTI I REQUISITI DELLE **NORME EN 353-2:2002, EN 12481/B:2006** e **EN 795/B:2012,** e **DPI (EU) 2016/425.**
COMPATIBILITÀ DEL PRODOTTO CON ALTRI DPI (IMBRACATURA, ANCORAGGI E DISPOSITIVI DI COLLEGAMENTO): ACCERTARSI CHE I DPI ACQUISTATI SIANO COMPATIBILI CON LE RACCOMANDAZIONI DEGLI ALTRI COMPONENTI DEL SISTEMA DI ARRESTO ANTICADUTA E CHE LE FUNZIONI DI SICUREZZA NON INTERFERISCANO TRA LORO.
L'**imbracatura** completa del corpo deve essere l'unico dispositivo appropriato per la tenuta del corpo. Deve essere conforme alla **normativa EN 361.**

1 — 1 ELENCO DEI PRODOTTI INTERESSATI (vedere parte I -ELENCO DEI PRODOTTI INTERESSATI)

1 — 2 CONTATTO

Honeywell Fall Protection France SAS
35-37, rue de la Bidauderie 18100, VIERZON CEDEX – FRANCIA
Tel.: (33) 02 48 52 40 40, Fax: (33) 02 48 71 04 97
IS.PPE.TECHSUPPORT.EUROPE@honeywell.com
00 800 33 44 28 03
www.honeywellsafety.com

1 — 3 DESCRIZIONE DEL PRODOTTO (vedere la figura nella parte II)

1– Foro di attacco (per moschettone); 2– Indicatore di caduta; 3– Leva di arresto; 4 –Rullo; 5 – Leva di apertura – sinistra; 6– Leva di apertura – destra; 7 –Divisore; 8– Ingresso per l'installazione della fune; 9– Molla di torsione; 10 – Leva di bloccaggio con tag RFID; 11 –Perno; 12– Piastra posteriore; 13– Piastra anteriore; 14– Rivetti in acciaio inossidabile; 15– Tag RFID* 16– Moschettone EN 362 classe B; 17 – Maillon Rapide Normal; 18 – Estensione della fettuccia L 0.17m/0.87m; 19 – Corda kernmantle Ø 12mm PA/PES; 20– Contrappeso;

2 - FORMAZIONE

L'utilizzo dei nostri prodotti è limitato alle persone competenti che hanno subito una formazione adeguata (fornita da una persona o un'organizzazione autorizzata) o sotto la supervisione di un supervisore competente.Il completamento di questa formazione deve essere registrato con l'emissione di un certificato di corso che indichi la data, la sede, il nome e la società dell'organizzazione di formazione, il nome completo dell'utente, ecc. Familiarizzare con questo DPI e assicurarsi di aver compreso appieno come funziona (vedere il capitolo 7- UTILIZZO).
Chiunque effettui lavori in altezza deve trovarsi in buone condizioni fisiche. Determinate condizioni mediche (medicinali, condizioni cardiovascolari, ecc.) possono compromettere la sicurezza dell'utente durante l'uso normale del DPI. In caso di dubbio, consultare il proprio medico.

3 - CONFORMITÀ ALLA NORMATIVA EUROPEA

La presa automatica/manuale della fune RG500 è conforme alla seguente normativa:
- EN 353-2:2002 dispositivi di protezione individuale contro le cadute da un'altezza - Parte 2: Anticaduta di tipo guidato, compresa una linea di ancoraggio flessibile. Compreso il condizionamento opzionale alla polvere.
- EN 795/B:2012 - Dispositivi di protezione individuale: dispositivi di ancoraggio

- EN 12841/A:2006 - Dispositivi di protezione individuale anticaduta – Sistemi di accesso alla fune
- DPI testato su spigolo R/11.075 versione 1
- DPI testato con peso da 140 kg R/11.062 versione 1

I prodotti DPI hanno subito un esame standard con un organismo notificato che certifica che tutte le apparecchiature e le istruzioni corrispondenti sono debitamente conformi al regolamento (UE) 2016/425.
Questo prodotto non deve essere contaminato con olio o usato in un ambiente con presenza di olio.

4 - TRASPORTO E CONSERVAZIONE

Una corretta conservazione del tuo DPI garantirà una migliore longevità del prodotto e la sicurezza dell'utente.
Durante il trasporto e la conservazione, assicurarsi che il dispositivo di sicurezza sia collocato lontano da fonti di calore, umidità, atmosfera corrosiva, raggi ultravioletti e così via ed evitare di collocare il DPI in luoghi in cui sia soggetto a impatti o vibrazioni eccessive.

5 - PULIZIA

Una cura adeguata del DPI garantirà una maggiore durata del prodotto e la sicurezza dell'utente. Accertarsi di attenersi strettamente alle seguenti linee guida:

- Pulire con acqua e sapone neutro. Non utilizzare solventi o sostanze acide/alcaline contenenti detergenti in nessun caso.
- Lasciare asciugare in modo naturale in un'area ben ventilata, lontano da fiamme libere o da altre fonti di calore.

6 - PRIMA DELL'UTILIZZO

Prima di ogni utilizzo, eseguire un esame visivo approfondito per assicurarsi che il DPI e qualsiasi altra apparecchiatura con cui possa essere associato (connettore, cablaggio...) siano completi. Effettuare tutte le disposizioni necessarie per le operazioni di emergenza o di salvataggio in modo che siano condotte in totale sicurezza. Nel caso in cui il prodotto sia danneggiato, rivolgersi al produttore o all'agente autorizzato. In caso di dubbi in merito alle condizioni di sicurezza del prodotto o se il prodotto è stato usato per arrestare una caduta, è essenziale per l'incolumità personale dell'utente che il DPI sia ritirato dal servizio e inviato al produttore o a un centro di assistenza qualificato per il controllo o lo smaltimento. In seguito all'esame, il centro fornirà o rifiuterà un'autorizzazione scritta per il riutilizzo del DPI. È severamente vietato modificare o riparare da soli il DPI. Solo il produttore o il centro di riparazione sono qualificati per eseguire le riparazioni. Se viene fornito un sistema completo, è vietato sostituire i componenti.
Prima di ogni utilizzo, controllare lo stato del dispositivo anticaduta mobile e della linea di ancoraggio flessibile. Controllare con attenzione i seguenti punti:

- Libera circolazione della leva del freno e della molla che restituisce la leva. La leva del freno RG500 è stata progettata per arrestare una caduta su una distanza limitata, mantenendo la forza di arresto inferiore a 6 kN.
- Controllare la funzione di bloccaggio della fune (Fig. 2).
- Verificare che l'indicatore di caduta non sia stato attivato (Vedere fig. 3).
- Aspetto generale della linea di ancoraggio flessibile; in particolare, l'entità dell'usura.
- Controllare l'aspetto generale del supporto di ancoraggio; in particolare, l'entità dell'usura.
- Controllare il deterioramento (crepe, usura, bruciature, ecc...).
- Il corretto funzionamento dei moschettoni e del gancio a scatto.
- Assenza di segni di corrosione o deformazione.

NON UTILIZZARE IL DISPOSITIVO SE SI VEDE L'ETICHETTA DI AVVERTIMENTO SULL'ESTENSIONE DEL TESSUTO (Vedere la fig. 3).

7 - UTILIZZO

Presa automatica/manuale della fune RG500 è un dispositivo anticaduta dotato di una funzione autobloccante e una struttura di guida per accedere in maniera sicura alle facciate degli edifici, strutture, tetti, torri ecc. Nell'eventualità di una caduta, bloccherà istantaneamente la fune (Fig. 9, 10, 11).

- Il peso dell'operatore, dell'abbigliamento e dell'attrezzatura non deve superare i 140 kg (consultare la marcatura del prodotto).
- L'attivazione della funzione di bloccaggio, che impedisce il movimento verso il basso, è illustrata nella Fig.6B.
- Non permettere che vi sia gioco nella fune e non muovere il punto di ancoraggio flessibile (Fig.8).
- I limiti della temperatura per Presa automatica/manuale della fune RG500 sono compresi tra -30 °C e +50 °C.
- **Non utilizzare il prodotto oltre i propri limiti o per scopi diversi da quelli per cui è stato progettato dal fabbricante.**

7A – EN 353-2:2002

- Presa automatica/manuale della fune RG500 è un dispositivo anticaduta dotato di una funzione autobloccante e una struttura di guida per accedere in maniera sicura alle facciate degli edifici, strutture, tetti, torri ecc. (Fig.11).
- Nell'eventualità di una caduta, si bloccherà immediatamente sulla fune.

7B – EN 12841/A:2006

- Per un utilizzo corretto del dispositivo anticaduta scorrevole su fune di tipo automatico/manuale RG500 come dispositivo di regolazione della linea di sicurezza, consultare Fig.9 a e Fig. 10.
- Quando la linea di ancoraggio regolabile è caricato dal peso massimo dell'operatore, questo diventa una linea di lavoro e in aggiunta dovrà essere utilizzata una linea di sicurezza, per una sicurezza ottimale dell'operatore.
- Qualsiasi sovraccarico o carico dinamico sul dispositivo di regolazione della fune potrebbe danneggiare la linea di ancoraggio.
- Quando la linea di ancoraggio regolabile è caricato dal peso massimo dell'operatore, questo diventa una linea di lavoro e in aggiunta dovrà essere utilizzata una linea di sicurezza, per una sicurezza ottimale dell'operatore.

7C – EN 795/B:2012

- Presa automatica/manuale della fune RG500 può essere utilizzato anche come punto di ancoraggio flessibile temporaneo (vedere Fig.14).
- Assicurare una resistenza sufficiente della struttura di costruzione dell'ancoraggio
- Utilizzare il nodo savoia (vedere Fig.13a) sotto il dispositivo anticaduta scorrevole su fune per fissare il dispositivo (vedere Fig.14).
- Fissare sempre il dispositivo; non collegare il moschettone alla fune libera ed evitare i bordi taglienti (Fig.15).
- Il dispositivo di ancoraggio è progettato per essere utilizzato da una sola persona.
- Quando il dispositivo di ancoraggio viene utilizzato come parte di un sistema di arresto caduta, l'operatore dovrà disporre di un mezzo per limitare le forze dinamiche massime esercitate sull'operatore durante l'arresto di una caduta fino a un massimo di 6kN.
- Il carico di utilizzo massimo secondo la Fig.14 è pari a 18kN.
- Il valore massimo di deflessione del dispositivo di ancoraggio e spostamento del punto di ancoraggio che può verificarsi in servizio è di 0.3m.
- Il dispositivo di ancoraggio deve essere utilizzato solo come dispositivo di protezione individuale anticaduta, e non per sollevare l'attrezzatura

7D – SALVATAGGIO

- Presa automatica/manuale della fune RG500, **SOLO la versione 103595**1, è utilizzabile anche per le operazioni di salvataggio (Fig.12), **il limite di peso massimo è 200kg – 2 persone**.
- Il punto di ancoraggio utilizzato per il salvataggio deve essere di tipo multi-utente (2 persone) CEN/TS 16415:2013.
- La forza massima per l'arresto della caduta non supererà i 6kN.
- Per informazioni sul tirante d'aria minimo consultare il capitolo 7-5 (colonna 200kg).
- **SOLO PER UTENTI ESPERTI!**

7 — 1 CONNESSIONE

Presa automatica/manuale della fune RG500 deve essere utilizzato con un'imbracatura anticaduta (conforme alla norma EN 361). Non deve mai essere utilizzato con una cintura addominale per il posizionamento del lavoro. Deve essere collegato all'imbracatura utilizzando ESCLUSIVAMENTE il moschettone (conformemente alla norma EN 362, classe B) di forma ovale (vedere Fig.3 – particolare nr. 16). La lunghezza esterna di questo moschettone deve essere pari a 10,5 cm (vedere Fig.3). La lunghezza della parte che collega il dispositivo scorrevole su fune all'imbracatura non deve essere modificata (ad es., non aggiungere mai un mini-cordino).

NON AGGIUNGERE MAI UN ULTERIORE ELEMENTO DI COLLEGAMENTO TRA IL GANCIO A SCATTO E L'IMBRACATURA.

7 — 2 INSTALLAZIONE

Collegare l'estremità della linea di ancoraggio flessibile al moschettone per fissare il supporto di ancoraggio. Presa automatica/manuale della fune RG500 può essere utilizzato solo con la linea di ancoraggio flessibile in dotazione testato su spigoli, dal diametro di 12mm. Non sostituire mai una linea di ancoraggio flessibile con una di qualsiasi altro tipo. Utilizzare il dispositivo nella corretta direzione – vedere la marcatura (Fig.16). La procedura per installare la linea di ancoraggio flessibile è descritta nella Fig.17. Per rimuovere la linea di ancoraggio flessibile dal dispositivo, utilizzare la medesima procedura.

7 — 3 PUNTO DI ANCORAGGIO

Da utilizzare con dispositivi di ancoraggio conformi allo standard EN 795. Controllare che il sistema dei punti di ancoraggio:

- sia conforme a EN795 o abbia una resistenza di rottura superiore a 12kN se è un ancoraggio strutturale o una parte della struttura (per esempio parete, palo, trave d'acciaio...)
- il punto di ancoraggio utilizzato per il salvataggio deve essere conforme all'uso per utenti multipli (2 persone) CEN/TS 16415:2013
- si trovi sopra l'operatore
- si adatti perfettamente al sistema di ancoraggio
- non presenti spigoli vivi

7 — 4 USO ORIZZONTALE

La presa automatica/manuale della fune RG500 è stata testata con successo per l'utilizzo orizzontale e la possibile caduta simulata su uno spigolo. In questi test è stata utilizzata una barra di acciaio con un raggio di 0,5 mm senza bavature. In base a questo test, l'apparecchiatura è idonea per l'utilizzo su spigoli, quali profili in acciaio laminato, travi in legno o parapetti del tetto rivestiti e arrotondati.
Per l'utilizzo orizzontale o obliquo è necessario considerare quanto segue in caso di rischio di caduta su uno spigolo:

- Se la valutazione del rischio effettuata prima dell'inizio del lavoro mostra che il raggio dello spigolo di caduta è inferiore a 0,5 mm e/o allo spigolo con bavature, devono essere prese delle precauzioni prima di iniziare il lavoro per escludere il rischio di cadere sopra lo spigolo o deve essere montata una protezione dello spigolo prima dell'inizio del lavoro o l'utente deve contattare il produttore.
- Il punto di ancoraggio per la linea di ancoraggio flessibile non può essere inferiore al livello dell'utente.
- La flessione sullo spigolo (misurata tra i due piedi del fissaggio/linea di ancoraggio flessibile) deve essere di almeno 90°.

- Il sistema parziale deve essere sempre usato in modo tale che non vi siano allentamenti nella fune. La lunghezza può essere regolata solo se l'utente non si sposta nella direzione dello spigolo di caduta.
- Per prevenire una caduta con effetto pendolo, l'area di lavoro e i movimenti laterali dell'asse mediano su entrambi i lati devono essere limitati in ogni caso a un massimo di 1,50 m. In altri casi, non devono essere utilizzati punti di ancoraggio individuali, bensì un dispositivo di ancoraggio di classe C o D ai sensi della normativa EN 795:2012.
- Nota: se si utilizza il sistema parziale con un dispositivo di ancoraggio di tipo C ai sensi della normativa EN 795:2012 con una linea di ancoraggio flessibile orizzontale, anche la flessione del dispositivo di ancoraggio deve essere considerata quando si determina la distanza necessaria al di sotto dell'utente. Prestare attenzione ai dettagli contenuti nelle istruzioni di utilizzo del dispositivo di ancoraggio.
- Nota: dopo una caduta sopra uno spigolo c'è rischio di lesioni durante il recupero se la persona che cade si scontra contro le parti dell'edificio o della costruzione.
- Le misure di salvataggio speciali devono essere implementate e diffuse in caso di caduta su uno spigolo.

7 — 5 ALTEZZA MINIMA DI LAVORO

Prima di utilizzare la presa automatica/manuale della fune RG500 controllare che ci sia una distanza minima al di sotto dei piedi dell'utente, in modo da prevenire eventuali collisioni con la struttura. (Fig. 18,19)
Per la distanza minima consentita vedere la tabella seguente:

Nome EN	Riferi-mento	ALTEZZA LIBERA						
		per uso verticale (m)				per uso orizzontale (m)		
		140 kg			200 kg	140 kg		
		1035951	1035950	1035949	1035951	1035951	1035950	1035949
RG500 con linea di ancoraggio 5 m	1035948	2.1	3.2	4.8	3.5	5.1	6.2	7.8
RG500 con linea di ancoraggio 10 m	1035947	2.3	3.4	5.0	3.7	5.3	5.4	8.0
RG500 con linea di ancoraggio 15 m	1035946	2.4	3.5	5.1	3.9	5.4	5.5	8.1
RG500 con linea di ancoraggio 20 m	1035945	2.5	3.6	5.2	4.1	5.5	6.6	8.2
RG500 con linea di ancoraggio 25 m	1035944	2.6	3.7	5.3	4.3	5.6	6.7	8.3
RG500 con linea di ancoraggio 30 m	1035943	2.7	3.8	5.4	4.5	5.7	6.8	8.4
RG500 con linea di ancoraggio 40 m	1035942	2.9	4.0	5.6	5.0	5.9	7.0	8.6
RG500 con linea di ancoraggio 50 m	1035941	3.1	4.2	5.8	5.5	6.1	7.2	8.8

L'ALTEZZA MASSIMA CONSENTITA DELLA LINEA DI ANCORAGGIO È PARI A 50 METRI
Per lunghezze non incluse nella tabella precedente, utilizzare il valore immediatamente superiore; ad es., nel caso di una linea di ancoraggio flessibile di 27 m, utilizzare lo stesso tirante d'aria che si utilizza per la linea di ancoraggio di 30m (1035943).

7 — 6 LINEA DI ANCORAGGIO FLESSIBILE

Per le linee di ancoraggio flessibili in cui mancano l'anello di ancoraggio e il moschettone (1035940 & 1035939), dovranno essere utilizzati il nodo savoia (vedere Fig.13a) e un moschettone (conforme alla norma EN 362). Per l'estremità inferiore di una linea di ancoraggio flessibile, dovrà essere utilizzato un nodo semplice con una lunghezza di fune sufficiente (min 0,1m) sotto tale nodo (vedere Fig.13b). La lunghezza totale di tale linea di ancoraggio flessibile non deve superare i 50 metri.

LINEA DI ANCORAGGIO FLESSIBILE IN DOTAZIONE			
Diametro:	12mm	**Materiale:**	Poliammide e poliestere
Tipo:	Corda kernmantle	**Allungamento:**	1.60%
Colore:	Nero con motivi verdi	**Resistenza all'abrasione:**	98%
Numero di nuclei:	10	**Resistenza alla rottura:**	min 37kN
Numero di trefoli:	32	**Trattamento:**	Anti UV
Numero di fili:	12	**Testato su spigoli:**	SÌ

8 - ISPEZIONE PERIODICA

L'apparecchiatura deve essere ispezionata almeno una volta l'anno. Una persona competente, adeguatamente addestrata e qualificata deve ispezionare questa apparecchiatura in conformità a queste istruzioni e i dettagli appropriati del controllo devono essere registrati.

A ogni ispezione periodica, completare l'appendice numero V del modulo e fissare una nuova etichetta di ispezione alla successiva data di ispezione. La frequenza dell'esame deve essere aumentata in base alle normative applicabili.
La garanzia non è valida se le ispezioni periodiche non vengono eseguite e tracciate come descritto in precedenza.
Se si rileva un guasto, se i danni al prodotto o alle marcature del prodotto non sono leggibili o se sorgono dubbi in merito alla sua sicurezza, il DPI deve essere immediatamente ritirato dal servizio e restituito al produttore o a un centro di assistenza autorizzato per l'ispezione o lo smaltimento.

9 - DURATA

La durata massima del DPI che è prevalentemente in metallo è valutata come illimitata ma, tuttavia, questa durata massima è ridotta a 10 anni dopo la data di fabbricazione per i prodotti non utilizzati. Tuttavia, ci sono fattori che possono ridurre notevolmente la forza del prodotto e accorciare la sua vita: stoccaggio errato, utilizzo scorretto, arresto anticaduta, deformazione meccanica, caduta del prodotto da un'altezza, usura, conduttività elettrica, contatto con prodotti chimici (acidi e alcali) o spigoli vivi, esposizione a fonti di calore > 60°C, UV, abrasione, ecc.

10 - TAG RFID

10 — 1 INTRODUZIONE

La presente unità è dotata di un tag RFID (identificazione a radiofrequenza) che può essere utilizzato per la tracciabilità delle risorse. L'RFID permette una rapida ispezione in loco e specifica informazioni come il numero del modello, la data di produzione, controllo/numero lotto, la lunghezza e gli standard rispettati. Tali informazioni variano da modello a modello. Oltre al tipo di lettore e al tag RFID, la distanza di lettura ottimale varia a seconda del lettore, dell'orientamento del tag e del materiale del mezzo tra gli stessi.

10 — 2 SPECIFICA RFID

- Il lettore RFID deve essere operante nella banda UHF
- La frequenza operativa RFID compresa nell'intervallo 860-960 MHz
- Protocollo Air RF: EPC CLASSE 1 GEN 2; ISO18000-6C

10 — 3 LISTA DEI PRODOTTI E POSIZIONE DEL TAG RFID (VEDERE SCHEDA 1)

I prodotti che non possono essere contrassegnati con un'etichetta RFID, contengono codici a barre 2D per la lettura del numero unico di identificazione (UID).

10 — 4 USO/OPERAZIONE

Il dispositivo di protezione individuale (DPI) appena ricevuto, è dotato di un tag RFID contenente un numero unico di identificazione sotto forma di codice prodotto elettronico (EPC).
Grazie a tale numero unico, è possibile trovare le informazioni relative al prodotto all'interno del software Safety Suite.
Per maggiori informazioni su Safety Suite, collegarsi al link sottostante.
https://www.honeywellaidc.com/solutions/connected-worker/safety-suite

10 — 5 RACCOMANDAZIONI

Dopo aver pulito il DPI, eseguire la scansione del tag RFID per verificare che non sia stato danneggiato.

11 - PROTEZIONE AMBIENTALE

L'uso del simbolo RAEE (WEEE) indica che questo prodotto non può essere trattato come rifiuto domestico. Lo smaltimento corretto di questo prodotto aiuta a proteggere l'ambiente. Per informazioni più dettagliate sul riciclo di questo prodotto, contattare le autorità locali, il fornitore dei servizi di smaltimento per i rifiuti domestici/industriali, o il negozio in cui è stato acquistato il prodotto.

Informazioni generali	
Norme	EN 353-2:2002; EN 12841/A:2006; EN 795/B:2012
Numero max. di utenti	1 (2 persone max. per salvataggio)
Limite max. peso del carico	140 kg
Limite max. peso del carico per salvataggio	200 kg (2 persone)
Dimensioni	112 mm x 90 mm x 30 mm (senza connettori)
Peso del dispositivo	360 g (senza connettori)
Temperatura di esecuzione	-30°C to +50°C

SI PREGA DI CONSIDERARE CHE L'UTENTE FINALE È VIETATO PER CAMBIARE, RIPARARE O MODIFICARE QUALSIASI PARTE DEL PRESA AUTOMATICA/MANUALE DELLA FUNE RG500.

LT

NAUDOJIMO INSTRUKCIJOS

RG500 AUTOMATINIS / RANKINIS KRITIMO STABDYMO BLOKAS

Asmeninė apsaugos nuo kritimo priemonė
Atitinka EN 353-2:2002, EN 12481/B:2006 ir EN 795/B:2012 standartą
ir AAP reglamentą (ES) 2016/425

1 - APŽVALGA

Įsigijote mūsų III klasės asmeninę apsaugos priemonę (AAP), apsaugančią nuo pavojų keliančių rimtų sužalojimų ir mirties atvejų. Dėkojame už jūsų pasitikėjimą! Kad būtumėte visiškai patenkinti šiuo gaminiu, **KASKART PRIEŠ NAUDODAMI** turite laikytis šiame vadove pateiktų instrukcijų.
Šis vadovas apima RG500 automatinį / rankinį kritimo stabdymo bloką priemonę norint dirbti dideliame aukštyje. Darbai dideliame aukštyje yra pavojingi ir gali sukelti rimtų avarijų bei sužalojimų. Primename, kad esate asmeniškai atsakingi dėl savo arba trečiojo asmens nelaimingo atsitikimo, susižalojimo ar žūties vieno iš mūsų gaminių naudojimo metu arba po to.

⚠ **ĮSPĖJIMAS.**
Kaskart prieš naudojant rekomenduojame perskaityti šias instrukcijas. Be to, gamintojas ar jo atstovas neprisiima atsakomybės už kitokį naudojimą, laikymą arba techninę priežiūrą, nei aprašyta šiose instrukcijose.
Garantija apima suteiktą gamintojo garantiją, kuri taip pat turi atitikti gamintojo instrukcijas. Nesilaikant reikalavimų, garantija nebegalios. Ši garantija suteikiama tik vienam gamintojo gaminio pirkėjui, nebent pagal gamintojo patvirtintas sutartines nuostatas numatyta kitaip.
JEI PIRKĖJAS NĖRA NAUDOTOJAS, ŠIAS INSTRUKCIJAS JIS TURI PERDUOTI FAKTINIAM GALUTINIAM NAUDOTOJUI. KAI ĮMANOMA, ITIN REKOMENDUOJAMA, KAD AAP BŪTŲ ASMENIŠKAI PASKIRTA VIENAM NAUDOTOJUI.
JEI GAMINYS PARDUODAMAS NE TOJE ŠALYJE, KURIOJE BUVO NUPIRKTAS, DĖL NAUDOTOJO SAUGUMO PARDAVĖJAS TURI UŽTIKRINTI, KAD GAMINYS ATITIKTŲ TOJE ŠALYJE GALIOJANČIUS ĮSTATYMUS, IR ATITINKAMA KALBA PATEIKTI GAMINIO INSTRUKCIJAS, APIMANČIAS VISUS **EN 353-2:2002, EN 12481/B:2006 ir EN 795/B:2012 standarto** bei **AAP reglamento (ES) 2016/425 REIKALAVIMUS.**
GAMINIO SUDERINAMUMAS SU KITOMIS AAP (SAUGOS DIRŽAIS, INKARAIS IR JUNGTUVAIS): UŽTIKRINKITE, KAD ĮSIGYTA AAP BŪTŲ SUDERINAMA SU KITAIS REKOMENDUOJAMAIS KRITIMO STABDYMO SISTEMOS KOMPONENTAIS IR KAD JŲ SAUGOS FUNKCIJOS NETRUKDYTŲ VIENA KITAI.
Viso korpuso saugos diržai turi būti vienintelis tinkamas įtaisas korpusui išlaikyti. Jie turi atitikti **EN 361 standartą.**

1 – 1 SUSIJUSIŲ GAMINIŲ SĄRAŠAS (žr. I dalį – SUSIJUSIŲ GAMINIŲ SĄRAŠAS)

1 – 2 KONTAKTINIAI DUOMENYS

Honeywell Fall Protection France SAS
35-37, rue de la Bidauderie 18100, VIERZON CEDEX – PRANCŪZIJA
Tel. (33) 02 48 52 40 40, faks. (33) 02 48 71 04 97
IS.PPE.TECHSUPPORT.EUROPE@honeywell.com
00 800 33 44 28 03
www.honeywellsafety.com

1 – 3 GAMINIO APRAŠAS (žr. II dalies pav.)

1– Prikabinimo anga (karabinui); 2– Kritimo indikatorius; 3– Stabdymo svirtis; 4– Ratukas; 5– Atidarymo svirtis– kairioji; 6– Atidarymo svirtis– dešinioji; 7– Skiriamoji detalė; 8– Anga lynui; 9– Spyruoklė; 10– Fiksavimo svirtis su RDA žyma; 11– Ašis; 12– Galinė plokštelė; 13– Priekinė plokštelė; 14– Nerūdijančio plieno kniedės; 15– RDA žyma; 16– Karabinas, EN 362, B klasė; 17– „Maillon Rapide“ įprasta; 18– Diržo pratęsimas, 0,17 m / 0,87 m ilgio; 19– Ø 12 mm PA/PES lynas; 20– Atsvara;

2 - MOKYMAS

Mūsų gaminius gali naudoti tik kompetentingi asmenys, kurie yra tinkamai išmokyti (mokymo paslaugas teikia įgaliotas asmuo arba organizacija) arba kuriuos prižiūri kompetentingas vadovas.
Šio mokymo baigimas turi būti užregistruotas išduodant kurso pažymėjimą, kuriame nurodoma data, vieta, mokymo organizacijos pavadinimas ir įmonė, naudotojo vardas ir pavardė ir kt.
Susipažinkite su šia AAP ir įsitikinkite, kad visiškai supratote, kaip ji veikia (žr. 7 skyrių – NAUDOJIMAS).
Kiekvienas, atliekantis darbus dideliame aukštyje, turi būti geros fizinės būklės. Tam tikros medicininės sąlygos (gydymas vaistais, širdies ir kraujagyslių būklė ir kt.) gali pakenkti naudotojo saugumui įprastai naudojant AAP. Jei abejojate, kreipkitės į gydytoją.

3 - EUROPOS STANDARTO ATITIKTIS

RG500 automatinis / rankinis kritimo stabdymo blokas atitinka šiuos teisės aktus:

- EN 353-2:2002. Asmeninė apsaugos priemonė nuo kritimo iš aukščio. 2 dalis: kreipiamojo tipo kritimo stabdytuvai, įskaitant lankstųjį tvirtinimo trosą. Įskaitant pasirinktinį kondicionavimą nuo dulkių.
- EN 795/B:2012. Asmeninės apsaugos priemonės. Inkaravimo įtaisai
- EN 12841/A:2006. Asmeninė apsaugos nuo kritimo iš aukščio įranga. Lyninės prieigos sistemos. Lyno reguliavimo įtaisai.

- Ant briaunų išbandyta PPE-R/11.075, versija 1.
- Išbandyta naudojant 140 kg svorio PPE-R/11.062, versija 1.

AAP gaminiai buvo standartiškai patikrinti su notifikuotąja įstaiga ir patvirtinta, kad visa įranga ir atitinkamos instrukcijos deramai atitinka Reglamentą (ES) 2016/425.
Šis gaminys neturi būti užterštas alyva ar naudojamas aplinkoje, kur yra alyvos.

4 - GABENIMAS IR LAIKYMAS

Tinkamai laikant AAP užtikrinamas geresnis gaminio patvarumas ir jūsų saugumas.
Transportuodami ir laikydami AAP pasirūpinkite, kad ji būtų atokiau nuo šilumos šaltinių, drėgmės, koroziją sukeliančios aplinkos, ultravioletinių spindulių arba kito kenksmingo poveikio šaltinio, ir saugokite ją nuo sutrenkimų ar per didelės vibracijos.

5 - VALYMAS

Tinkamai prižiūrint AAP užtikrinama ilgesnė gaminio naudojimo trukmė ir jūsų saugumas. Būtinai laikykitės šių rekomendacijų:

- Plaukite vandeniu ir švelniu muilu. Jokiomis aplinkybėmis nenaudokite tirpiklių, rūgščių arba šarmų turinčių valymo priemonių.
- Leiskite natūraliai išdžiūti gerai vėdinamoje vietoje, atokiau nuo atviros ugnies ar kitų šilumos šaltinių.

6 - PRIEŠ PRADEDANT NAUDOTI

Kaskart prieš naudodami kruopščiai apžiūrėkite, kad įsitikintumėte, jog AAP ir visa kita įranga, su kuria ji gali būti susijusi (jungtis, saugos diržai ir kt.) yra pritvirtinta. Imkitės visų būtinų priemonių, kad avarinės ar bet kokios gelbėjimo operacijos būtų vykdomos visiškai saugiai. Jei gaminys pažeistas, kreipkitės į gamintoją arba įgaliotąjį atstovą. Jei turite abejonių, ar gaminys tinkamas saugiai naudoti, arba jei gaminys buvo naudojamas kritimui sustabdyti, dėl jūsų asmeninio saugumo svarbu nustoti eksploatuoti AAP ir išsiųsti gamintojui ar reikalavimus atitinkančiam remonto centrui, kad ją patikrintų arba sunaikintų. Atlikęs patikrinimą, centras pateiks arba atsisakys išduoti rašytinį leidimą pakartotinai naudoti AAP. Griežtai draudžiama patiems modifikuoti ar remontuoti AAP. Remontuoti gali tik gamintojas arba reikalavimus atitinkantis remonto centras. Jei tiekiama visa sistema, komponentus keisti draudžiama.
Kaskart prieš naudodami patikrinkite paslankaus kritimo stabdytuvo ir lanksčiojo tvirtinimo troso būklę. Atidžiai patikrinkite šias vietas:

- Laisvas stabdžio svirties ir svirtį grąžinančios spyruoklės judėjimas. RG500 stabdžio svirtis skirta kritimui ribotu atstumu sustabdyti išlaikant mažesnę nei 6 kN stabdymo jėgą.
- Patikrinkite lyno griebtuvo blokavimo funkciją (2 pav.).
- Patikrinkite, ar nebuvo suaktyvintas kritimo indikatorius (žr. 3 pav.).
- Bendra lanksčiojo tvirtinimo troso išvaizda, visų pirma, nusidėvėjimo laipsnis.
- Patikrinkite bendrą tvirtinimo įtaiso atramos išvaizdą, visų pirma, nusidėvėjimo laipsnį.
- Patikrinkite, ar nėra apgadinimo požymių (aštrių įtrūkių, nusidėvėjimo, degimo ir kt.).
- Tinkamai veikia karabinai ir karabininis kablys.
- Nėra korozijos ar deformacijos požymių.

NENAUDOKITE ĮRENGINIO, JEI ANT SAUGOS DIRŽO JUOSTOS PAILGINTUVO MATOTE ĮSPĖJAMĄJĄ ETIKETĘ (žr. 3 pav.).

7 - NAUDOJIMAS

RG500 automatinis / rankinis kritimo stabdymo blokas yra nuo kritimo apsaugantis įrenginys su savaiminio fiksavimo ir nukreipimo funkcija, leidžiantis saugiai pasiekti pastatų fasadus, karkasus, stogus, bokštus ir pan. Kritimo atveju, jis akimirksniu užsifiksuotų ant lyno (9, 10, 11 pav.).

- Naudotojo svoris, apranga ir įranga negali viršyti 140 kg (žr. gaminio ženklus).
- Fiksavimo funkcijos, kuri neleidžia kristi žemyn, aktyvavimas pavaizduotas 6B pav.
- Įsitikinkite, kad virvė nėra laisva, ir nekilkite virš lankstaus inkarinio taško (8 pav.).
- RG500 automatinio / rankinio kritimo stabdymo bloko temperatūros limitai yra nuo -30 °C iki +50 °C.
- **Nenaudokite gaminio ne pagal jo apribojimus ar bet kokiam kitam tikslui nei tas, kurį numatė gamintojas**

7A – EN 353-2:2002

- RG500 automatinis / rankinis kritimo stabdymo blokas yra nuo kritimo apsaugantis įrenginys su savaiminio fiksavimo ir nukreipimo funkcija, leidžiantis saugiai pasiekti pastatų fasadus, karkasus, stogus, bokštus ir pan. (11 pav.).
- Kritimo atveju, jis akimirksniu užsifiksuotų ant lyno.

7B – EN 12841/A:2006

- Kaip tinkamai naudoti RG500 automatinį / rankinį kritimo stabdymo bloką kaip saugos lyno reguliavimo įrenginį žr. 9a ir 10 pav.
- Kai reguliuojamas laikantis lynas yra apkraunamas visu naudotojo svoriu, jis tampa darbiniu lynu, su kuriuo naudotojo saugumo sumetimais reikia naudoti ir papildomą saugos lyną.
- Bet kokia per didelė ar dinaminė lyno reguliavimo įrenginio apkrova gali pažeisti laikantį lyną.

- Jei reguliuojamas laikantis lynas yra apkraunamas visu naudotojo svoriu, jis tampa darbiniu lynu, su kuriuo naudotojo saugumo sumetimais privaloma naudoti ir papildomą saugos lyną.

7C – EN 795/B:2012

- RG500 automatinį / rankinį kritimo stabdymo bloką galima naudoti ir kaip laikiną lankstų tvirtinimo tašką (žr. 14 pav.).
- Įsitikinkite, kad laikančioji konstrukcija yra pakankamai stipri.
- Po kritimo stabdymo bloku suriškite aštuoniukės formos mazgą (žr. 13a pav.) įrenginiui pritvirtinti (14 pav.).
- Įrenginys turi būti visuomet pritvirtintas. Neprisekite karabino prie laisvojo lyno ir saugokite nuo aštrių kraštų (15 pav.).
- Tvirtinimo įrenginys skirtas naudoti tik vienam asmeniui.
- Kai tvirtinimo įrenginys naudojamas kaip kritimą stabdančios sistemos dalis, naudotojas privalo turėti priemones, kurios apribotų jį kritimo stabdymo metu veikiančias maksimalias dinamines jėgas iki 6 kN.
- Maksimali apkrova naudojant įrenginį pagal 14 pav. yra 18 kN.
- Maksimalus tvirtinimo įrenginio nuokrypis ir tvirtinimo taško poslinkis įrenginio naudojimo metu yra 0,3 m.
- Tvirtinimo įrenginys turėtų būti naudojamas tik kaip asmeninė apsaugos nuo kritimo priemonė ir negali būti naudojamas įrangai kelti.

7D – GELBĖJIMAS

- RG500 automatinis / rankinis kritimo stabdymo blokas **(TIK 1035951 versija)** taip pat yra tinkamas gelbėjimo operacijoms (12 pav.). **Maksimalus svorio limitas yra 200 kg – 2 asmenys.**
- Gelbėjimui naudojamas tvirtinimo taškas turi atitikti daugiau nei vienam naudotojui (2 asmenims) skirtiems įrenginiams taikomus standartus pagal CEN/TS 16415:2013.
- Maksimali kritimo stabdymo jėga neviršys 6 kN.
- Mažiausi atstumai nuo žemės nurodyti skyriuje 7-5 (stulpelyje 200 kg).
- **TIK PATYRUSIEMS NAUDOTOJAMS!**

7 – 1 PRIJUNGIMAS

RG500 automatinis / rankinis kritimo stabdymo blokas turi būti naudojamas su nuo kritimo apsaugančia diržų sistema (atitinkančia EN 361). Jo niekada negalima naudoti su ant juosmens dėvimu diržu darbo padėčiai keisti. Jis privalo būti prijungtas prie diržų sistemos TIK SU karabinu (atitinkančiu EN 362, B klasę), kuris yra ovalo formos (žr. 3 pav., 16 elementą). Šio karabino išorinis ilgis turi būti 10,5 cm (žr. 3 pav.). Kritimo stabdymo bloką su diržų sistema jungiančios dalies ilgį keisti yra draudžiama (pvz., niekada neprikabinkite papildomo mažo dirželio).

NIEKADA NEPRIDĖKITE PAPILDOMO JUNGIAMOJO ELEMENTO TARP KARABININIO KABLIO IR SAUGOS DIRŽŲ.

7 – 2 MONTAVIMAS

Prikabinkite lankstaus laikančio lyno galą prie įrenginio. Patikrinkite, ar yra tvirta atrama. RG500 automatinį / rankinį kritimo stabdymo bloką galima naudoti tik su komplekte esančiu lanksčiu išbandytu 12 mm skersmens laikančiu lynu. Niekada nepakeiskite lankstaus laikančio lyno jokio kito tipo lynu. Prikabinkite įrenginį teisinga kryptimi – žr. žymėjimą (16 pav.). Kaip prikabinti lankstų laikantį lyną prie įrenginio parodyta 17 pav. Išimti lankstų laikantį lyną iš įrenginio galima atliekant tą pačią procedūrą.

7 – 3 TVIRTINIMO ĮTAISŲ VIETA

Reikia naudoti su tvirtinimo įtaisais, atitinkančiais EN 795 standartą. Patikrinkite, ar tvirtinimo įtaisų vietos sistema:

- atitinka EN795 standartą arba pasižymi didesniu kaip 12 kN atsparumu trūkiui, jei tai konstrukcinis inkaras ar statinio dalis (pvz., siena, statramstis, plieninė sija ir kt.);
- gelbėjimui naudojamas tvirtinimo taškas turi atitikti daugiau nei vienam naudotojui (2 asmenims) skirtiems įrenginiams taikomus standartus pagal CEN/TS 16415:2013.
- yra virš operatoriaus;
- geriausiai tinka inkaravimo sistemai;
- neturi aštrios briaunos.

7 – 4 HORIZONTALUSIS NAUDOJIMAS

RG500 automatinis / rankinis kritimo stabdymo blokas sėkmingai išbandytas horizontaliojo naudojimo ir galimo imituojamo kritimo ant briaunos sąlygomis. Atliekant šiuos bandymus buvo naudojamas 0,5 mm spindulio plieninis strypas be šerpetų. Remiantis šiuo bandymu, įranga tinkama naudoti ant briaunų, pvz., valcuotų plieninių profiliuočių, medinių sijų arba stogo parapetų (su apkala ir suapvalintų).
Horizontaliojo arba pasvirojo naudojimo sąlygomis, kai kyla kritimo ant briaunos pavojus, reikia atsižvelgti į toliau nurodytus dalykus.

- Jeigu prieš darbo pradžią atliktas rizikos vertinimas rodo, kad kritimo briaunos spindulys yra mažesnis nei 0,5 mm ir (arba) briauna šerpetota, prieš pradedant darbą būtina imtis atsargumo priemonių siekiant išvengti kritimo ant briaunos pavojaus arba reikia sumontuoti apsaugą nuo kritimo ant briaunos, arba turėtumėte kreiptis į gamintoją.
- Lanksčiojo tvirtinimo įtaiso troso tvirtinimo vieta negali būti žemesnė nei naudotojo stovėjimo lygis.
- Nuokrypis ties kraštu (matuojama tarp dviejų fiksatoriaus arba lanksčiojo tvirtinimo įtaiso troso atramų) turi būti mažiausiai 90°.

- Dalinė sistema visada turi būti naudojama taip, kad lynas nebūtų atsileidęs. Ilgį galima reguliuoti tik tada, kai naudotojas nejuda kritimo briaunos kryptimi.
- Siekiant išvengti švytuoklės kritimo, darbinė sritis ir šoninis judėjimas nuo vidurinės ašies iš abiejų pusių kiekvienu atveju turi būti ne didesnis nei 1,50 m. Kitais atvejais neturėtų būti naudojamos atskiros tvirtinimo vietos – geriau naudoti C arba D klasės tvirtinimo įtaisą pagal EN 795:2012 standartą.
- Pastaba. Jeigu dalinė sistema naudojama su C tipo tvirtinimo įtaisu pagal EN 795:2012 standartą naudojant horizontalųjį lankstųjį tvirtinimo įtaiso trosą, nustatant reikiamą tarpą po naudotoju reikia atsižvelgti ir į tvirtinimo įtaiso nuokrypį. Atkreipkite dėmesį į detales, nurodytas tvirtinimo įtaiso naudojimo instrukcijose.
- Pastaba. Nukritus ant briaunos tvirtinimo metu gali kilti sužalojimų pavojus, jei krintantis asmuo susidurs su pastato ar jo konstrukcijos dalimis.
- Turi būti nustatytos ir parengtos specialiosios gelbėjimo priemonės, taikomos nukritus ant briaunos.

7 – 5 MINIMALUS DARBINIS AUKŠTIS

Jei reikia, prieš naudodami RG500 automatinis / rankinis kritimo stabdymo blokas patikrinkite, ar vietos tarpas žemiau naudotojo pėdų pakankamas, kad būtų išvengta susidūrimo su statiniu (18,19 pav.).
Koks leistinas minimalus tarpas, žr. toliau esančioje lentelėje.

EN žymėjimas	Nuoroda	ORO TARPAS						
		vertikaliojo naudojimo sąlygomis (m)				horizontaliojo naudojimo sąlygomis (m)		
		140 kg			200 kg	140 kg		
		1035951	1035950	1035949	1035951	1035951	1035950	1035949
RG500 su 5 m tvirtinimo įtaiso trosu	1035948	2.1	3.2	4.8	3.5	5.1	6.2	7.8
RG500 su 10 m tvirtinimo įtaiso trosu	1035947	2.3	3.4	5.0	3.7	5.3	5.4	8.0
RG500 su 15 m tvirtinimo įtaiso trosu	1035946	2.4	3.5	5.1	3.9	5.4	5.5	8.1
RG500 su 20 m tvirtinimo įtaiso trosu	1035945	2.5	3.6	5.2	4.1	5.5	6.6	8.2
RG500 su 25 m tvirtinimo įtaiso trosu	1035944	2.6	3.7	5.3	4.3	5.6	6.7	8.3
RG500 su 30 m tvirtinimo įtaiso trosu	1035943	2.7	3.8	5.4	4.5	5.7	6.8	8.4
RG500 su 40 m tvirtinimo įtaiso trosu	1035942	2.9	4.0	5.6	5.0	5.9	7.0	8.6
RG500 su 50 m tvirtinimo įtaiso trosu	1035941	3.1	4.2	5.8	5.5	6.1	7.2	8.8

MAKSIMALUS LEIDŽIAMAS LAIKANČIO LYNO ILGIS YRA 50 METRŲ.
Jeigu jūsų lyno ilgis nėra nurodytas pateiktoje lentelėje, naudokite artimiausią aukštesnę vertę; pvz., jei faktinis lyno ilgis yra 27 m, naudokite tokį patį tarpą, kuris taikomas 30 m lynui (gaminys 1035943).

7 – 6 KOMPLEKTE ESANTIS LANKSTUS LAIKANTIS LYNAS

Jeigu lankstus laikantis lynas neturi tvirtinimo kilpos su karabinu (gaminiai 1035940 ir 1035939), turi būti naudojamas aštuoniukės formos mazgas (žr. 13a pav.) su karabinu (atitinkančiu EN 362). Lankstaus laikančio lyno apatiniame gale turi būti užrišamas paprastas mazgas, po juo paliekant pakankamą virvės ilgį (bent 0,1 m) (žr. 13b). Visas šio lankstaus laikančio lyno ilgis turi neviršyti 50 metrų.

KOMPLEKTE ESANTIS LANKSTUS LAIKANTIS LYNAS			
Skersmuo:	12 mm	**Medžiaga:**	Poliamidas ir poliesteris
Tipas:	Kernmantle lynas	**Pailgėjimas**	1,60 %
Spalva:	Juoda su žaliu raštu	**Atsparumas trinčiai:**	98 %
Šerdies gijų skaičius:	10	**Atsparūmas trūkimui:**	min. 37 kN
Išorinių gijų skaičius:	32	**Apdorojimas:**	Apsauga nuo UV
Pynių skaičius:	12	**Atliktas kraštų bandymas:**	TAIP

8 - REGULIARI PATIKRA

Šią įrangą būtina tikrinti bent kartą per metus. Kompetentingas (tinkamai išmokytas ir kvalifikuotas) asmuo šią įrangą turi tikrinti laikydamasis šių instrukcijų; turi būti užregistruota atitinkama patikros informacija. **Kaskart atlikdami reguliarią patikrą užpildykite priedo Nr. V formą ir pritvirtinkite naują patikros etiketę su kita patikros data.** Didesnis tikrinimo dažnumas priklauso nuo galiojančių reglamentų.

Garantija negalioja, jei reguliarios patikros neatliekamos ir nestebimos taip, kaip aprašyta pirmiau.
Jei aptinkate kokių nors gedimų ar gaminio apgadinimo požymių, jei gaminio žymės nėra įskaitomos arba kyla abejonių dėl jo saugos, AAP reikia nedelsiant nustoti eksploatuoti ir grąžinti gamintojui arba įgaliotajam paslaugų centrui, kad ją patikrintų arba sunaikintų.

9 - VEIKIMO TRUKMĖ

Maksimali daugiausia iš metalo pagamintos AAP eksploatavimo trukmė vertinama kaip neribota, tačiau ši maksimali trukmė sumažinama iki 10 metų nuo neatidaromų gaminių pagaminimo datos. Tačiau yra veiksnių, kurie gali gerokai sumažinti gaminio patvarumą ir sutrumpinti jo eksploatavimo trukmę: netinkamas laikymas, netaisyklingas naudojimas, kritimo stabdymas, mechaninė deformacija, gaminio kritimas iš aukščio, nusidėvėjimas, elektros laidumas, sąlytis su cheminiais produktais (rūgštimis ir šarmais) ar aštriomis briaunomis, stiprių šilumos šaltinių poveikis esant daugiau kaip 60 °C, ultravioletinė spinduliuotė, dilimas ir kt.

10 - RDA ŽYMA

10 – 1 ĮVADAS

Šiame įrenginyje yra integruota RDA (radijo dažnių atpažinimo) žyma, kurią galima naudoti daiktams sekti. RDA leidžia greitai patikrinti darbo vietose naudojamą įrangą, joje nurodyta tokia informacija kaip modelio numeris, gamybos data, tikrinimo / partijos numeris, ilgis ir atitiktis standartams. Ši informacija priklauso nuo konkretaus modelio. Be skaitytuvo ir RDA žymos tipo, optimalus RDA nuskaitymo atstumas taip pat priklauso nuo žymos padėties bei tarp žymos ir skaitytuvo esančios terpės medžiagos.

10 – 2 RDA SPECIFIKACIJA

- RDA skaitytuvas turi būti labai aukšto dažnio (angl. „Ultra High Frequency“, UHF).
- RDA darbinis dažnis intervale 860–960 MHz.
- RD transliavimo protokolas: EPC, 1 KLASĖ, 2 KARTA; ISO18000-6C

10 – 3 GAMINIŲ SĄRAŠAS IR RDA ŽYMOS PADĖTIS (ŽR. 1 LENTELĘ)

Gaminiai, prie kurių negalima prikabinti RDA žymos, vietoje jos turi 2D brūkšninius kodus su unikaliu atpažinimo numeriu (UID).

10 – 4 PASKIRTIS / VEIKIMAS

Asmeninės apsaugos priemonėse (AAP), kurias ką tik gavote, yra įrengta RDA žyma su unikaliu atpažinimo numeriu, pateiktu kaip elektroninis gaminio kodas.
Su šiuo unikaliu numeriu galite rasti su gaminiu susijusią informaciją „Safety Suite“ programoje. Daugiau informacijos apie „Safety Suite“ galite rasti paspaudę žemiau pateiktą nuorodą.
https://www.honeywellaidc.com/solutions/connected-worker/safety-suite

10 – 5 REKOMENDACIJOS

Išvalę AAP, nuskaitykite RDA žymą – taip patvirtinsite, kad AAP nėra pažeista.

11 - VIDES AIZSARDZĪBA

WEEE simbolis nurodo, kad šis produktas negali būti išmetamas kaip buitinė atlieka. Turite užtikrinti, kad šis panaudotas produktas būtų tinkamai išmestas ir taip būtų apsaugota aplinka. Daugiau informacijos apie išmetimą kreipkitės į vietinę įmonę, savo buitinių atliekų tvarkytoją arba parduotuvę, kur įsigijote šį produktą.

Bendroji informacija	
Standartai	EN 353-2:2002; EN 12841/A:2006; EN 795/B:2012
Maks. naudotojų skaičius	1 (maks. 2 asmenys gelbėjimui)
Maks. svorio apkrovos limitas	140 kg
Maks. svorio apkrovos limitas gelbėjimui	200 kg (2 asmenys)
Matmenys	112 mm x 90 mm x 30 mm (be jungčių)
Įrenginio svoris	360 g (be jungčių)
Darbinė temperatūra	nuo -30 °C iki +50 °C

BRĪDINĀJUMS, LIETOTĀJAM IR AIZLIEGTS MAINĪT, REMONTĒT VAI PĀRVEIDOT RG500 AUTOMATINĮ / RANKINĮ KRITIMO STABDYMO BLOKĄ.

LV

LIETOŠANAS INSTRUKCIJAS

AUTOMĀTISKA/MANUĀLĀ DROŠĪBAS ARMATŪRA “RG500”

Individuālais aizsargaprīkojums pret kritieniem
Atbilst standartam EN 353-2:2002, EN 12481/B:2006 un EN 795/B:2012,
un IAL regulai (ES) 2016/425

1 - PĀRSKATS

Jūs iegādājāties mūsu III klases individuālo aizsardzības līdzekli (IAL) aizsardzībai pret nopietnu traumu un nāves risku, un mēs pateicamies, ka uzticaties mums. Lai nodrošinātu pilnīgu apmierinātību ar šo izstrādājumu, **PIRMS KATRAS LIETOŠANAS REIZES** ievērojiet šajā rokasgrāmatā sniegtās instrukcijas.
Šī rokasgrāmata attiecas uz Automātisko/manuālo drošības armatūru “RG500” darbam augstumā.
Darbs augstumā ir bīstams un var izraisīt smagus negadījumus un traumas. Atgādinām, ka jūs personīgi atbildat par nelaimes gadījumiem, traumām vai nāves iestāšanos attiecībā pret sevi vai trešo pusi mūsu izstrādājumu lietošanas laikā vai pēc tam.

⚠ **BRĪDINĀJUMS.**
Mēs iesakām izlasīt šīs instrukcijas pirms katras lietošanas reizes. Turklāt ražotājs vai tā pārstāvis neuzņemas atbildību par lietošanu, glabāšanu vai apkopi, kas veikta citādi, nekā aprakstīts šajās instrukcijās.
Uz garantijas segumu, kas paredzēts izstrādājuma garantijā, attiecas arī ražotāja instrukciju ievērošana. Ja tās netiek ievērotas, garantija tiek anulēta. Šī garantija tiek piešķirta tikai vienam izstrādājuma pircējam no ražotāja, ja vien ražotāja apstiprinātos līguma noteikumos nav noteikts citādi.
JA PIRCĒJS NAV LIETOTĀJS, PIRCĒJAM JĀNODOD ŠĪS INSTRUKCIJAS FAKTISKAJAM LIETOTĀJAM. KAD IESPĒJAMS, TIEK STINGRI IETEIKTS PIEŠĶIRT IAL PERSONĪGI VIENAM LIETOTĀJAM.
JA IZSTRĀDĀJUMS TIEK PĀRDOTS ĀRPUS PIRMĀS GALAMĒRĶA VALSTS, LIETOTĀJA DROŠĪBAS NOLŪKOS IZPLATĪTĀJAM IR JĀPĀRLIECINĀS, KA IZSTRĀDĀJUMS ATBILST ŠAJĀ VALSTĪ SPĒKĀ ESOŠAJIEM TIESĪBU AKTIEM, UN JĀNODROŠINA IZSTRĀDĀJUMA INSTRUKCIJAS ATBILSTOŠAJĀ VALODĀ, IEVĒROJOT VISAS PRASĪBAS, KAS NOTEIKTAS **EN 353-2:2002, EN 12481/B:2006 un EN 795/B:2012,** un **IAL regulā (ES) 2016/425.**
IZSTRĀDĀJUMA SADERĪBA AR CITIEM IAL PRIEKŠMETIEM (SIKSNĀM, ENKURIEM UN SAVIENOTĀJIEM):
PĀRLIECINIETIES, KA IEGĀDĀTAIS IAL ATBILST CITU KRITIENU APTURĒŠANAS SISTĒMAS KOMPONENTU IETEIKUMIEM UN KA TO DROŠĪBAS FUNKCIJAS SAVSTARPĒJI NEKONFLIKTĒ.
Pilnai **ķermeņa iekarei** jābūt vienīgajai atbilstošajai ķermeņa turēšanas ierīcei. Tai ir jāatbilst standartam **EN 361.**

1 – 1 SAISTĪTO IZSTRĀDĀJUMU SARAKSTS (skatīt I daļu – SAISTĪTO IZSTRĀDĀJUMU SARAKSTS)

1 – 2 KONTAKTINFORMĀCIJA

Honeywell Fall Protection France SAS
35-37, rue de la Bidauderie 18100, VIERZON CEDEX – FRANCIJA
Tālrunis: (33) 02 48 52 40 40, fakss: (33) 02 48 71 04 97
IS.PPE.TECHSUPPORT.EUROPE@honeywell.com
00 800 33 44 28 03
www.honeywellsafety.com

1 – 3 IZSTRĀDĀJUMA APRAKSTS (skatiet attēlu II daļā)

1– Stiprinājuma atvere (karabīne); 2– Krišanas indikators; 3– Bremzēšanas svira; 4– Skriemelis; 5– Atvēršanas svira– kreisā; 6– Atvēršanas svira– labā; 7– Dalītājs; 8– Atvere virves uzstādīšanai; 9– Vērpes atspere; 10– Bloķēšanas svira ar radiosignāla (RFID) birku; 11– Šarnīrs; 12– Aizmugurējā plate; 13– Priekšdaļas plate; 14– Nerūsējošā tērauda kniedes; 15– Radiosignāla (RFID) birka* 16– Kategorijas EN 362 (klase B) karabīne; 17– Ātrā skrūves savienojuma skava; 18– Siksnu pagarinājums L 0,17m/0,87m; 19– Ø12mm PA/PES kodola virve; 20– Pretsvars;

2 - APMĀCĪBA

Mūsu izstrādājumus drīkst lietot tikai kompetentas personas, kas saņēmušas atbilstošu apmācību (ko sniegusi pilnvarota persona vai organizācija) vai kuras atrodas kompetenta vadītāja uzraudzībā.
Šīs apmācības pabeigšana jāreģistrē, izsniedzot kursa sertifikātu, kurā norādīts datums, atrašanās vieta, apmācības organizācijas nosaukums un uzņēmums, lietotāja pilns vārds utt.
Iepazīstiet šo IAL un pārliecinieties, ka pilnībā izprotat, kā tas darbojas (skatiet 7. nodaļu – LIETOŠANA).
Ikvienam, kurš veic darbu augstumā, jābūt labā fiziskā stāvoklī. Atsevišķi medicīniskie stāvokļi (medikamenti, sirds un asinsvadu slimības utt.) var samazināt lietotāja drošību normālas IAL lietošanas laikā. Ja rodas šaubas, sazinieties ar ārstu.

3 - ATBILSTĪBA EIROPAS STANDARTAM

Automātiska/manuālā drošības armatūra “RG500” atbilst tālāk norādītajiem tiesību aktiem.

- EN 353-2:2002 Individuālie aizsarglīdzekļi pret kritieniem no augstuma – 2. daļa: Pamattipi kritiena apturēšanai kustīgā balsta līnijā. Ieskaitot kondicionēšanu pret putekļiem pēc izvēles.
- EN 795/B:2012 - Individuālie aizsarglīdzekļi; Enkurošanas ierīces;
- EN 12841/A:2006 - Personīgais krišanas aizsardzības aprīkojums - Virvju piekļuves sistēmas - Virvju regulēšanas ierīces

- Pārbaudīts uz malām PPE-R/11.075 versija 1
- Pārbaudīts ar svaru 140 kg PPE-R/11.062 versija 1

Pilnvarotā iestāde IAL izstrādājumiem ir veikusi standarta pārbaudes, apliecinot, ka viss aprīkojums un atbilstošās instrukcijas pilnībā atbilst Regulai (ES) 2016/425.
Šo izstrādājumu nedrīkst piesārņot ar naftas produktiem vai izmantot vidē, kur tas var nonākt saskarē ar naftas produktiem.

4 - TRANSPORTĒŠANA UN GLABĀŠANA

Glabājot IAL pareizi, tiek efektīvāk nodrošināta izstrādājuma ilgmūžība un jūsu drošība.
Pārliecinieties, ka transportēšanas un uzglabāšanas laikā IAL neatrodas siltuma avotu tuvumā, mitrumā, korozīvā atmosfērā, ultravioleto staru ietekmē utt., kā arī nepakļaujiet savu IAL triecieniem vai pārmērīgai vibrācijai.

5 - TĪRĪŠANA

Pareizi kopjot IAL, tiek nodrošināts ilgāks izstrādājuma kalpošanas laiks un jūsu drošība. Noteikti stingri ievērojiet tālāk sniegtās vadlīnijas.

- Tīriet ar ūdeni un maigām ziepēm. Nekādā gadījumā nelietojiet šķīdinātājus vai skābes/sārmus saturošus tīrīšanas līdzekļus.
- Ļaujiet nožūt labi vēdinātā vietā, kur izstrādājums neatrodas atklātas uguns vai citu siltuma avotu tuvumā.

6 - PIRMS LIETOŠANAS

Pirms katras lietošanas veiciet rūpīgu vizuālu pārbaudi, lai pārliecinātos, ka IAL, kā arī jebkurš cits aprīkojums, ar kuru to var saistīt (savienotājs, iekare utt.), ir pilnīgs. Veiciet visus pasākumus, kas nepieciešami, lai ārkārtas vai glābšanas operācijas varētu veikt pilnīgi droši. Ja jūsu izstrādājums ir bojāts, sazinieties ar ražotāju vai pilnvaroto pārstāvi. Ja jums ir šaubas par izstrādājuma drošu stāvokli vai ja izstrādājums ir ticis izmantots kritiena apturēšanai, jūsu individuālās drošības dēļ ir svarīgi, lai IAL tiktu izņemts no ekspluatācijas un nosūtīts ražotājam vai kvalificētam remonta centram pārbaudes veikšanai vai utilizācijai. Pēc pārbaudes centrs izsniegs rakstisku atļauju atkārtoti izmantot IAL vai atteiks tās izsniegšanu. Ir stingri aizliegts modificēt vai labot IAL saviem spēkiem. Tikai ražotājs vai remonta centrs ir kvalificēts remonta veikšanai. Ja tiek piegādāta pilnīga sistēma, komponentu nomaiņa ir aizliegta.
Pirms katras lietošanas reizes pārbaudiet mobilā kritienu apturētāja un elastīgās enkurlīnijas stāvokli. Rūpīgi pārbaudiet tālāk minētos punktus.

- Bremžu sviras un atsperes, kas atgriež sviru sākumpozīcijā, brīva kustība. RG500 bremžu svira ir paredzēta, lai apturētu kritienu ierobežotā attālumā, apturēšanas spēkam nepārsniedzot 6 kN.
- Pārbaudiet virves satvērēja bloķēšanas funkciju (2. att.)
- Pārbaudiet, vai nav ticis aktivizēts kritiena indikators (skatiet 3. att.).
- Vispārējais elastīgās enkurlīnijas izskats; it īpaši nodiluma pakāpe.
- Pārbaudiet enkuratbalsta vispārējo izskatu; it īpaši nodiluma pakāpi.
- Pārbaudiet, vai nav bojājumu (plīsumu un plaisu, nodiluma, apdegumu utt.).
- Pareiza karabīņu un sakabes āķu darbība.
- Nav korozijas vai deformācijas pazīmju.

NELIETOJIET IERĪCI, JA REDZAT BRĪDINĀJUMA ETIĶETI UZ LENTES PAGARINĀJUMA (skatiet 3. att.).

7 - IZMANTOŠANA

Automātiskā/manuālā drošības armatūra “RG500” ir virvju satvērējs un kritiena apstādinātājs ar pašfiksējošu funkciju un vadotni, lai nodrošinātu drošu piekļuvi ēku fasādēm, karkasiem, jumtiem, torņiem utt. Kritiena gadījumā tas nekavējoties nofiksē virvi. (9., 10., 11. att.).

- Lietotāja svars, apģērbs un aprīkojums nedrīkst pārsniegt 140 kg (skat. Produkta marķējumu).
- Bloķēšanas funkcijas aktivizēšana, kas novērš kustību virzienā uz leju, ir aprakstīta attēlā 6.B.
- Nepieļaujiet nekādu brīvu, vaļīgu apjomu virvē un nepārvietojieties līmenī virs elastīgā enkurpunkta (8. attēls).
- Automātiskās/manuālās drošības armatūras “RG500” ekspluatācijas vides temperatūra ir no -30°C līdz +50°C.

- **Nelietojiet izstrādājumu ārpus tā noteiktajām robežvērtībām vai citiem mērķiem, kā to nav paredzējis ražotājs**

7A – EN 353-2:2002

- Automātiskā/manuālā drošības armatūra “RG500” ir virvju satvērējs un kritiena apstādinātājs ar pašfiksējošu funkciju un vadotni, lai nodrošinātu drošu piekļuvi ēku fasādēm, karkasiem, jumtiem, torņiem utt.
- Kritiena gadījumā tas nekavējoties nofiksē virvi.

7B – EN 12841/A:2006

- Lai pareizi izmantotu automātisko/manuālo drošības armatūru “RG500” kā drošības virves regulēšanas ierīci, skatīt attēlus 9a un 10.
- Ja regulējamā enkurojuma virve tiek noslogota ar pilnu lietotāja svaru, tā kļūst par darba virvi un lietotāja optimālai drošībai jāizmanto papildu drošības virve.
- Jebkura pārslodze vai dinamiskā slodze, kas tiek uzlikta virvju regulēšanas ierīcei, var bojāt enkurojuma virvi.

- Ja regulējamā enkurojuma virve tiek noslogota ar pilnu lietotāja svaru, tā kļūst par darba virvi un lietotāja optimālai drošībai jāizmanto papildu drošības virve.

7C – EN 795/B:2012

- Automātisko/manuālo drošības armatūru "RG500" drīkst lietot arī kā pagaidu elastīgo enkurpunktu (skat. 14. att.).
- Nodrošiniet enkurojuma konstrukcijas pietiekamu stiprību.
- Ierīces nostiprināšanai izmantojiet astotnieka mezglu (skat. att. 13.a) zem drošības armatūras (skat. 14. attēlu).
- Vienmēr nostipriniet ierīci; nepievienojiet karabīni pie brīvās virves un sargājiet elementus no asām malām (15. att.).
- Enkurojuma ierīce paredzēta tikai vienai personai.
- Gadījumos, kad enkura ierīci izmanto kā kritiena apstādināšanas sistēmas daļu, lietotājam jābūt aprīkotam ar līdzekļiem, kas ierobežo maksimālo dinamisko spēku, kas tiek uzlikti lietotājam kritiena apturēšanas laikā (maksimāli 6 kN).
- Maksimālā pieļaujamā slodze saskaņā ar 14. attēlu ir 18 kN.
- Enkura ierīces izliekšanās maksimālā vērtība un enkura punkta pārvietojums, kas var rasties ekspluatācijā, ir 0,3 m.
- Enkurojuma ierīce jāizmanto tikai kā personīgais kritiena aizsardzības līdzeklis, nevis kā celšanas aprīkojums.

7D – GLĀBŠANAS DARBI

- Automātiska/manuālā drošības armatūra "RG500" **(TIKAI versijā 1035951)** ir piemērota arī glābšanas operācijām (12. att.), ņemot vērā, **ka maksimālais svara ierobežojums ir 200 kg - 2 personām.**
- Enkurojuma punktam, ko izmanto glābšanai, jāatbilst izmantošanas prasībām vairākiem lietotājiem (2 personām) pēc CEN/TS 16415:2013.
- Maksimālais kritiena apturēšanas spēks nepārsniegs 6kN.
- Attiecībā uz minimālajām gaisa atstarpēm skat. nodaļu 7-5 (200 kg kolonna).
- **TIKAI KVALIFICĒTU LIETOTĀJU LIETOŠANAI**

7 – 1 SAVIENOŠANA

Automātiska/manuālā drošības armatūra "RG500" obligāti lietojama apvienojumā ar krišanas apturēšanas drošības siksnām (kuras atbilst EN 361). To nekādā gadījumā darba vietas pozicionēšanai nedrīkst izmantot ar vidukļa jostu. Pie drošības siksnām tā pievienojama TIKAI, izmantojot karabīni (kura atbilst EN 362 klasei B) ar ovālu formu (skat. 3. att. 16. punktu). Šīs karabīnes ārējam garumam jābūt 10,5 cm (skat. 3. att.). Detaļu garumu, kas savieno automātisko/manuālo drošības armatūru ar siksnām, nedrīkst mainīt (piemēram, nekādā gadījumā nepievienojiet miniatūru auklas posmu).

NEKAD NEPIEVIENOJIET PAPILDU SAVIENOJOŠO ELEMENTU STARP SAKABES ĀĶI UN IEKARI.

7 – 2 UZSTĀDĪŠANA

Izmantojot karabīni, pievienojiet elastīgās enkurojuma virves galu pie droša un piemērota enkurojuma balsta. Automātisko/manuālo drošības armatūru "RG500" drīkst izmantot tikai un vienīgi ar komplektā iekļauto, uz asām malām testēto, elastīgo enkurojuma virvi (diametrs 12 mm). Nekādā gadījumā neaizstājiet elastīgo enkurojuma virvi ar jebkādu citu savienojumu. Izmantojiet ierīci pareizā virzienā - skat. marķējumu (16. att.). Kārtība, kādā elastīgā enkurojuma virve uzstādāma iekārtā, aprakstīta 17. attēlā. Lai noņemtu elastīgo enkurojuma virvi no iekārtas, pielietojama tāda pati kārtība.

7 – 3 ENKURPUNKTS

Izmantojams kopā ar stiprinājuma ierīcēm, kas atbilst standartam EN 795. Pārbaudiet, vai enkurpunkta sistēma:

- atbilst EN 795 vai tās pārrāvuma slodze ir lielāka par 12 kN, ja tas ir strukturāls enkurs vai konstrukcijas daļa (piemēram, sienas, statņa, tērauda sijas utt.);
- enkurojuma punktam, ko izmanto glābšanai, jāatbilst izmantošanas prasībām vairākiem lietotājiem (2 personām) pēc CEN/TS 16415:2013.
- atrodas virs operatora;
- vislabāk atbilst stiprinājuma sistēmai;
- neietver asas malas.

7 – 4 HORIZONTĀLS LIETOJUMS

Automātiska/manuālā drošības armatūra "RG500" ir sekmīgi pārbaudīts horizontālam lietojumam un iespējamam simulētam kritienam pāri malai. Šajos testos tika izmantots tērauda stienis ar rādiusu 0,5 mm bez urbumiem. Šis tests apliecina, ka aprīkojums ir piemērots lietošanai virs malām, piemēram, velmētiem tērauda profiliem, koka sijām vai apšuvuma, kā arī noapaļotām margsienām.
Horizontāla vai slīpa lietojuma gadījumā, kur pastāv risks nokrist pāri malai, jāņem vērā tālāk minētie apstākļi.

- Ja riska novērtējumā, kas veikts pirms darbu sākšanas, konstatēts, ka kritiena malas rādiuss ir mazāks par 0,5 mm un/vai mala ir nelīdzena, tad pirms darbu sākšanas jāveic piesardzības pasākumi, lai izslēgtu kritiena pāri malai risku, vai pirms darbu sākšanas jāuzstāda malu aizsardzība, vai jāsazinās ar ražotāju.
- Elastīgās enkurlīnijas enkurpunkts nedrīkst atrasties zem lietotāja platformas līmeņa.
- Novirzei malā (mērot starp divām stiprinājuma / elastīgās enkurlīnijas kājām) jābūt vismaz 90°.
- Daļējā sistēma vienmēr jālieto tā, lai virve nebūtu vaļīga. Garumu var pielāgot tikai tad, ja lietotājs nepārvietojas kritiena malas virzienā.
- Lai nepieļautu svārstveida kritienu, darba zona un sānu kustības no vidus ass uz abām pusēm abos gadījumos

jāierobežo līdz maks. 1,50 m. Pārējos gadījumos nevajadzētu izmantot atsevišķus enkurpunktus, bet gan C vai D klases enkurierīci saskaņā ar EN 795:2012.

- Piezīme. Ja daļējā sistēma tiek lietota kopā ar C tipa enkurierīci saskaņā ar EN 795:2012 ar horizontālu elastīgo enkurlīniju, tad, nosakot nepieciešamo attālumu zem lietotāja, jāņem vērā arī enkurierīces novirze. Pievērsiet uzmanību detalizētajai informācijai enkurierīces lietošanas instrukcijās.
- Piezīme. Pēc kritiena pāri malai pastāv traumu risks kritiena apturēšanas laikā, ja krītošā persona atsitas pret ēkas vai konstrukcijas daļām.
- Ir jānosaka un jāizpilda īpaši glābšanas pasākumi kritiena gadījumā.

7 – 5 MINIMĀLAIS DARBA AUGSTUMS

Pirms Automātiska/manuālā drošības armatūra "RG500" lietošanas nepieciešamības gadījumā pārbaudiet minimālo atstarpi zem lietotāja kājām, lai nepieļautu sadursmes ar konstrukciju (18,19. att.).
Pieļaujamās minimālās atstarpes vērtības skatiet tabulā tālāk.

Apzīmējums EN	Atsauce	ATSTARPE GAISĀ						
		vertikālam lietojumam (m)				horizontālam lietojumam (m)		
		140 kg			200 kg	140 kg		
		1035951	1035950	1035949	1035951	1035951	1035950	1035949
RG500 ar enkurlīniju 5 m	1035948	2.1	3.2	4.8	3.5	5.1	6.2	7.8
RG500 ar enkurlīniju 10 m	1035947	2.3	3.4	5.0	3.7	5.3	5.4	8.0
RG500 ar enkurlīniju 15 m	1035946	2.4	3.5	5.1	3.9	5.4	5.5	8.1
RG500 ar enkurlīniju 20 m	1035945	2.5	3.6	5.2	4.1	5.5	6.6	8.2
RG500 ar enkurlīniju 25 m	1035944	2.6	3.7	5.3	4.3	5.6	6.7	8.3
RG500 ar enkurlīniju 30 m	1035943	2.7	3.8	5.4	4.5	5.7	6.8	8.4
RG500 ar enkurlīniju 40 m	1035942	2.9	4.0	5.6	5.0	5.9	7.0	8.6
RG500 ar enkurlīniju 50 m	1035941	3.1	4.2	5.8	5.5	6.1	7.2	8.8

MAKSIMĀLAIS PIEĻAUJAMAIS ENKUROJUMA VIRVES GARUMS IR 50 METRI.
Garumiem, kas nav uzrādītas tabulā augstāk, izmantojamas tuvākās augstākās vērtības, piemēram, 27 metru elastīgajai enkurojuma virvei izmantojama tāds pats minimālais attālums, kā 30 metrus garai enkurojuma virvei (1035943).

7 – 6 KOMPLEKTĀ IEKĻAUTĀ ELASTĪGĀ ENKUROJUMA VIRVE

Elastīgajām enkurojuma virvēm, kurām trūkst enkurojuma cilpas un karabīnes (1035940 un 1035939) izmantojams astotnieka mezgls (skat. att. 13a) un karabīne (kas atbilst EN 362). Zemākajam elastīgās enkurojuma virves galam izmantojams vienkāršs mezgls ar pietiekošu virves garumu (vismaz 0,1 m) zem šī mezgla (skat. att. Fig.13b). Kopējais šīs elastīgās enkurojuma virves garums nedrīkst pārsniegt 50 metrus.

KOMPLEKTĀ IEKĻAUTĀ ELASTĪGĀ ENKUROJUMA VIRVE			
Diametrs:	12 mm	**Materiāls:**	Poliamīds un poliesteris
Tips:	Kodola virve	**Stiepšanās:**	1,60%
Krāsa:	Melna ar zaļu rakstu	**Nodilumizturība:**	98%
Kodolu skaits:	10	**Plīšanas stiprība:**	min. 37 kN
Dzīslu skaits:	32	**Apstrāde:**	Pret UV starojumu
Pavedienu skaits:	12	**Testēta uz asām malām:**	JĀ

8 - PERIODISKĀ PĀRBAUDE

Šis aprīkojums ir jāpārbauda vismaz reizi gadā. Kompetentai, atbilstoši apmācītai un kvalificētai personai ir jāpārbauda šis aprīkojums saskaņā ar šīm instrukcijām, un ir jāreģistrē atbilstošā informācija par pārbaudi. **Katras periodiskās pārbaudes laikā aizpildiet veidlapas pielikumu Nr. V un pievienojiet jaunu pārbaudes etiķeti ar nākamās pārbaudes datumu.** Pārbaužu biežums tiek palielināts saskaņā ar piemērojamajiem noteikumiem.
Ja pārbaudes netiek veiktas un reģistrētas, kā aprakstīts iepriekš, garantija tiek anulēta.

Ja konstatējat jebkādas kļūmes, izstrādājuma bojājumus vai nesalasāmus izstrādājuma marķējumus vai ja jums ir šaubas par tā drošību, IAL ir nekavējoties jāizņem no ekspluatācijas un jānosūta ražotājam vai pilnvarotam apkopes centram, lai veiktu pārbaudi vai utilizāciju.

9 - KALPOŠANAS LAIKS

Galvenokārt no metāla sastāvošu IAL maksimālais kalpošanas laiks ir neierobežots, tomēr neatveramiem izstrādājumiem šis maksimālais kalpošanas laiks ir samazināts līdz 10 gadiem no izgatavošanas datuma. Tomēr pastāv faktori, kas var ievērojami samazināt izstrādājuma izturību un saīsināt tā kalpošanas laiku: nepareiza glabāšana, nepareiza lietošana, kritiena apturēšana, mehāniskas deformācijas, izstrādājuma krišana no augstuma, nodilums, elektrovadītspēja, saskare ar ķīmiskiem izstrādājumiem (skābēm un sārmiem) vai asām malām, pakļaušana spēcīgiem siltuma avotiem >60 °C, UV starojumam, berzei utt.

10 - ETIĶETE

10 – 1 IEVADS

Šajā ierīcē ir iestrādāta RFID (radiofrekvences identifikācijas) etiķete, ko var izmantot inventāra izsekošanai. RFID ļauj ātri pārbaudīt inventāru darba vietā un norāda tādu informāciju, kā modeļa numurs, ražošanas datums, inspekcijas/laidiena numurs, garums un atbilstošie standarti. Informācija mēdz atšķirties atkarībā no modeļa. Optimālais RFID nolasīšanas attālums var atšķirties atkarībā no lasītāja un RFID etiķetes tipa, no katra individuālā lasītāja, etiķetes novietojuma un materiāla starp lasītāju un etiķeti.

10 – 2 RFID SPECIFIKĀCIJA

- RFID lasītājam ir jābūt sevišķi augstas frekvences (UHF)
- RFID darba frekvencei jābūt diapazonā 860–960 MHz
- RF gaisa pārraides protokols: EPC CLASS 1 GEN 2; ISO18000-6C

10 – 3 IZSTRĀDĀJUMU SARAKSTS UN RFID ETIĶETES NOVIETOJUMS (SKATĪT 1. CILNI)

Uz izstrādājumiem, kuriem nevar pierīkot RFID etiķeti, tās vietā ir atrodams 2D svītrkods unikālā identifikācijas koda (UID) nolasīšanai.

10 – 4 LIETOŠANA/DARBĪBA

Jūsu saņemtais individuālais aizsardzības līdzeklis (IAL) ir aprīkots ar RFID etiķeti, kas satur unikālu identifikatoru elektroniskā produkta koda (EPC) formā.
Ar šo unikālo kodu varat atrast informāciju par konkrēto izstrādājumu Safety Suite programmatūrā. Lai uzzinātu vairāk par Safety Suite, lūdzu, atveriet turpmāk norādīto saiti.
https://www.honeywellaidc.com/solutions/connected-worker/safety-suite

10 – 5 IETEICAMA RĪCĪBA

Pēc IAL tīrīšanas ir ieteicams noskenēt RFID etiķeti, lai pārliecinātos, vai tā nav bojāta.

11 - APLINKOS APSAUGA

WEEE simbols norāda, ka ar šo izstrādājumu nedrīkst apieties kā ar sadzīves atkritumiem. Nodrošinot to, ka no šī izstrādājuma atbrīvojas pienācīgā veidā, Jūs palīdzēsiet aizsargāt vidi. Lai iegūtu vairāk detalizētas informācijas par šī izstrādājuma pārstrādi, lūdzu, sazinieties ar vietējām varasiestādēm, sadzīves/rūpniecības atkritumu pārstrādes pakalpojumu sniedzējiem vai veikalu, kurā iegādājāties šo produktu.

Vispārēji dati	
Standarti	EN 353-2:2002; EN 12841/A:2006; EN 795/B:2012
Maksimālais lietotāju skaits	1 (maksimums 2 personas glābšanas darbu ietvaros)
Neto svara slodzes limits	140 kg
Maksimālais slodzes limits glābšanai	200 kg (2 personas)
Izmēri	112 mm x 90 mm x 30 mm (bez savienojumiem)
Ierīces svars	360 g (bez savienojumiem)
Darba temperatūra	-30°C līdz +50°C

ĮSPĖJIMAS, GALUTINIAM VARTOTOJUI DRAUDŽIAMA KEISTI, TAISYTI AR MODIFIKUOTI BET KURIĄ AUTOMĀTISKO/MANUĀLO DROŠĪBAS ARMATŪRU “RG500”.

NL

GEBRUIKSAANWIJZING
RG500 AUTO/HANDMATIGE LIJNKLEM

Persoonlijke valbeschermingsuitrusting
Is conform de norm EN 353-2:2002, EN 12481/B:2006 en EN 795/B:2012,
en PBM-verordening (EU) 2016/425

1 - OVERZICHT
U hebt ons persoonlijke beschermingsmiddel (PBM) van klasse III gekocht ter bescherming tegen risico op ernstig letsel en overlijden. We danken u dat u erop vertrouwt. Ter verzekering van complete tevredenheid over dit product moet u **VÓÓR ELK GEBRUIK** de instructies in deze handleiding volgen.
Deze handleiding behandelt het RG500 Auto/Handmatige lijnklemtoestel voor werken op hoogte.
Werken op hoogte is gevaarlijk en kan ernstige ongevallen en letsels veroorzaken. We herinneren u eraan dat u persoonlijk aansprakelijk bent in het geval dat u zelf of een derde een ongeval hebt of heeft, letsel oploopt of overlijdt tijdens of na gebruik van een van onze producten.

⚠ **WAARSCHUWING:**
We bevelen u aan om deze instructies vóór elk gebruik te lezen. De fabrikant of diens vertegenwoordiger aanvaardt geen aansprakelijkheid voor gebruik, opberging of onderhoud dat of die is uitgevoerd op een andere wijze dan beschreven in deze instructies.
Garantiedekking die wordt verstrekt onder de productgarantie, is onder voorbehoud van naleving van de instructies van de fabrikant. Niet-naleving resulteert in nietigverklaring van de garantie. Deze garantie wordt gegeven aan slechts één koper van het product van de fabrikant, tenzij anderszins bepaald door contractuele bepalingen die zijn goedgekeurd door de fabrikant.
ALS DE KOPER NIET DE GEBRUIKER IS, MOET HIJ DEZE INSTRUCTIES DOORGEVEN AAN DE WERKELIJKE EINDGEBRUIKER. WANNEER MOGELIJK WORDT STERK AANBEVOLEN DAT HET PBM PERSOONLIJK WORDT TOEGEWEZEN AAN ÉÉN GEBRUIKER.
ALS HET PRODUCT BUITEN HET EERSTE LAND VAN BESTEMMING WORDT VERKOCHT, MOET DE DEALER VOOR DE VEILIGHEID VAN DE GEBRUIKER VERZEKEREN DAT HET PRODUCT CONFORM DE TOEPASSELIJKE WETGEVING IN HET DESBETREFFENDE LAND IS EN INSTRUCTIES VOOR HET PRODUCT VERSTREKKEN IN DE GEPASTE TAAL, WAARBIJ ALLE VEREISTEN VAN **EN 353-2:2002, EN 12481/B:2006** en **EN 795/B:2012,** en **PBM-VERORDENING (EU) 2016/425** WORDEN BEHANDELD.
VERENIGBAARHEID VAN HET PRODUCT MET ANDERE PBM'S (HARNASSEN, VERANKERINGEN EN KOPPELINGSTOESTELLEN): CONTROLEER OF HET PBM DAT U HEBT GEKOCHT, VERENIGBAAR IS MET DE AANBEVELINGEN VOOR ANDERE COMPONENTEN VAN HET VALBEVEILIGINGSSYSTEEM EN DAT DE VEILIGHEIDSFUNCTIES ERVAN ELKAAR NIET HINDEREN.
Een **integraalharnas** moet het enige, gepaste toestel zijn voor het vasthouden van het lichaam. Dit product moet voldoen aan **EN 361**.

1 – 1 LIJST MET BETROKKEN PRODUCTEN (zie deel I - LIJST MET BETROKKEN PRODUCTEN)

1 – 2 CONTACT

Honeywell Fall Protection France SAS
35-37, rue de la Bidauderie, 18100 VIERZON CEDEX – FRANKRIJK
Tel.: (33) 02 48 52 40 40, Fax: (33) 02 48 71 04 97
IS.PPE.TECHSUPPORT.EUROPE@honeywell.com
00 800 33 44 28 03
www.honeywellsafety.com

1 – 3 PRODUCTBESCHRIJVING (zie foto in deel II)
1– Montagegat (voor karabijnhaak); 2– Valindicator; 3– Remhendel; 4– Roller; 5– Openingshendel– links; 6– Openingshendel– rechts; 7– Verdeler; 8– Gat voor het touw; 9– Torsieveer; 10– Vergrendelingshendel met RFID-tag; 11– Spil; 12– Achterplaat; 13– Voorplaat; 14– Roestvrij stalen klinknagels; 15– RFID-tag; 16– Karabijnhaak EN 362 klasse B; 17– Maillon Rapide normaal; 18– Bandverlenging L 0,17m/0,87m; 19– Ø 12mm PA/PES kernmanteltouw; 20– Contragewicht;

2 - TRAINING
Het gebruik van onze producten is beperkt tot deskundige personen die een gepaste training hebben gevolgd (verzorgd door een erkende persoon of organisatie), of tot gebruik onder toezicht van een deskundige supervisor. De voltooiing van deze training moet zijn geregistreerd door afgifte van een cursuscertificaat met vermelding van datum, locatie, naam en bedrijf van de trainingsorganisatie, volledige naam van de gebruiker enz. Maak uzelf vertrouwd met dit PBM en wees er zeker van dat u volledig begrijpt hoe het werkt (zie hoofdstuk 7 - GEBRUIK).
Iedereen die op hoogte werkt, moet in een goede lichamelijke conditie verkeren. Bepaalde medische aandoeningen (medicatie, cardiovasculaire aandoening enz.) kunnen de veiligheid van de gebruiker aantasten tijdens normaal gebruik van het PBM. Raadpleeg bij twijfel uw arts.

3 - OVEREENSTEMMING MET DE EUROPESE NORM
De RG500 Auto/Handmatige Lijnklem is in overeenstemming met de volgende wetgeving:
- EN 353-2:2002 Persoonlijke beschermingsmiddelen tegen vallen – Deel 2: Meelopende valbeveiliger met flexibele ankerlijn. Inclusief optionele stofconditionering.

- EN 795/B:2012 - Persoonlijke beschermingsmiddelen: Verankeringssystemen
- EN 12841/A:2006 - Persoonlijke beschermingsmiddelen tegen vallen - Systemen ten behoeve van werkzaamheden met een geborgde lijn - Instelapparaten voor lijnen
- Randgetest PBM-R/11.075 versione 1
- Getest met 140 kg gewicht PBM-R/11.062 versione 1

PBM-producten hebben standaardonderzoek ondergaan bij een aangemelde instantie, waarbij is gecertificeerd dat alle uitrusting en bijbehorende instructies naar behoren voldoen aan Verordening (EU) 2016/425.
Dit product mag niet worden gecontamineerd met olie of worden gebruikt in een olieomgeving.

4 - TRANSPORT EN OPBERGING

Met een goede opberging van uw PBM bent u verzekerd van een betere levensduur van het product en verzekert u uw veiligheid.
Zorg ervoor dat uw PBM tijdens transport en opberging uit de buurt van warmtebronnen, vocht, corrosieve atmosferen, ultraviolette stralen enz. wordt geplaatst en voorkom dat uw PBM wordt blootgesteld aan stoten of overmatige trillingen.

5 - REINIGING

Met een goede zorg voor uw PBM bent u verzekerd van een langere levensduur van het product en verzekert u uw veiligheid. Zorg ervoor dat u zich strikt aan deze richtlijnen houdt:
- Reinig met water en milde zeep. Gebruik onder geen enkele omstandigheden oplosmiddelen of reinigingsmiddelen die zuren/alkaliën bevatten.
- Laat op natuurlijke wijze drogen in een goed geventileerde ruimte uit de buurt van open vuur of andere warmtebronnen.

6 - VÓÓR GEBRUIK

Voer vóór elk gebruik een grondig visueel onderzoek uit om er zeker van te zijn dat het PBM en ook alle andere uitrusting waaraan het zou kunnen worden gekoppeld (koppeling, harnas...), compleet zijn. Tref alle noodzakelijke regelingen om nood- of reddingsoperaties in alle veiligheid uit te voeren. In het geval dat uw product beschadigd is, raadpleegt u de fabrikant of de erkende agent. Als u twijfels hebt over de veilige staat van het product of als het product is gebruikt om een val te stoppen, is het voor uw persoonlijke veiligheid essentieel dat het PBM buiten dienst wordt gesteld en naar de fabrikant of een gekwalificeerd reparatiecentrum wordt gestuurd ter controle of verwijdering. Na onderzoek zal het centrum een schriftelijke autorisatie voor verder gebruik van het PBM geven of weigeren. Het is strikt verboden om een PBM zelf te wijzigen of te repareren. Alleen de fabrikant of het reparatiecentrum is gekwalificeerd om reparaties uit te voeren. Als een compleet systeem is geleverd, is het verboden om de componenten te vervangen.
Controleer vóór elk gebruik de staat van de mobiele valbeveiliging en de flexibele ankerlijn. Controleer de volgende punten zorgvuldig:
- Vrije beweging van de remhendel en de veer die de hendel terughaalt. De RG500-remhendel is ontworpen om een val over een beperkte afstand te stoppen en houdt de valkracht onder 6 kN.
- Controleer de vergrendelingsfunctie van de lijnklem (Afb. 2)
- Controleer of de valindicator niet is geactiveerd (zie Afb. 3).
- Algemeen uiterlijk van de flexibele ankerlijn; met name de mate van slijtage.
- Controleer het algemene uiterlijk van de verankeringssteun; met name de mate van slijtage.
- Controleer op achteruitgang (scheuren, barsten, slijtage, verbranding enz.).
- Juiste werking van de musketon(s) en karabijnhaak.
- Geen tekenen van corrosie of vervorming.

GEBRUIK HET TOESTEL NIET ALS U HET WAARSCHUWINGSLABEL ZIET OP HET BANDVERLENGSTUK (zie Afb. 3).

7 - GEBRUIK

De RG500 Auto/Handmatige Lijnklem is een valbeveiliger met een zelfvergrendelingsfunctie en een meeloopmechanisme voor veilig toegang tot de gevels, raamwerken, daken of torens van gebouwen, etc. In het geval van een val zal deze direct op het touw vergrendelen (Fig. 9, 10, 11).
- Het gewicht van de gebruiker, inclusief kleding en uitrusting, mag niet meer zijn dan 140 kg (zie productmarkering).
- Het activeren van de vergrendelingsfunctie, welke neerwaartse beweging voorkomt, wordt beschreven in Fig.6B.
- Zorg dat er geen speling in het touw komt en klim niet tot boven het flexibele verankeringspunt (Fig.8).
- De temperatuurlimieten voor de RG500 Auto/Handmatige Lijnklem zijn van -30 °C tot +50 °C.
- **Gebruik het product niet buiten zijn beperkingen of voor enig ander doeleinde dan bedoeld door de fabrikant.**

7A – EN 353-2:2002

- De RG500 Auto/Handmatige Lijnklem is een valbeveiliger met een zelfvergrendelingsfunctie en een meeloopmechanisme voor veilig toegang tot de gevels, raamwerken, daken of torens van gebouwen, etc. (Fig. 11).
- In het geval van een val zal deze direct op het touw vergrendelen.

7B – EN 12841/A:2006

- Zie Fig. 9 en Fig. 10 voor het correcte gebruik van de RG500 Auto/Handmatige Lijnklem als instelapparaat voor de veiligheidslijn.

- Wanneer de verstelbare ankerlijn belast wordt door het volledige gewicht van de gebruiker wordt dit een werklijn en dient er daarnaast een veiligheidslijn gebruikt te worden voor optimale veiligheid van de gebruiker.
- Enige overbelasting of dynamische belasting op het instelapparaat van het touw kan de ankerlijn beschadigen.
- Indien de verstelbare ankerlijn belast wordt door het volledige gewicht van de gebruiker wordt dit een werklijn en dient er daarnaast een veiligheidslijn gebruikt te worden voor optimale veiligheid van de gebruiker.

7C – EN 795/B:2012

- De RG500 Auto/Handmatige Lijnklem kan ook gebruikt worden als tijdelijk flexibel verankeringspunt (zie Fig. 14).
- Zorg dat het gebouw waarin verankerd wordt sterk genoeg is.
- Gebruik een achtknoop (zie Fig.13a) onder de lijnklem om het apparaat vast te zetten (zie Fig.14).
- Zet het apparaat altijd vast; verbindt geen karabijnhaak aan de vrije lijn en bescherm deze van scherpe randen (Fig.15).
- Het verankeringssysteem dient door slechts één persoon gebruikt te worden.
- Wanneer het verankeringssysteem gebruikt wordt als onderdeel van een valbeveiligingssysteem dient de gebruiker uitgerust te zijn met een middel om de maximale dynamische krachten die op de gebruiker uitgeoefend worden tijdens het stoppen van een val te beperken tot een maximaal 6 kN.
- De maximale belasting conform Fig.14 is 18kN.
- De maximale deflectiewaarde van het verankeringssysteem en de verplaatsing van het verankeringspunt dat tijdens bedrijf kan plaatsvinden is 0,3m.
- Het verankeringssysteem dient alleen als persoonlijk beschermingsmiddel tegen vallen en niet voor het hijsen van apparatuur gebruikt te worden.

7D – REDDING

- De RG500 Auto/Handmatige Lijnklem, **UITSLUITEND versie 1035951**, is ook geschikt voor reddingswerkzaamheden (Fig.12), **maximaal gewichtslimiet is 200kg - 2 personen.**
- Het verankeringspunt dat voor een redding gebruikt wordt moet voor meerdere gebruikers (2 personen) in overeenstemming zijn met CEN/TS 16415:2013.
- De maximale kracht voor het stoppen van vallen mag niet meer zijn dan 6kN.
- Voor minimale vrije valhoogtes zie hoofdstuk 7-5 (kolom 200kg).
- **ALLEEN VOOR ERVAREN GEBRUIKERS**

7 – 1 KOPPELING

De RG500 Auto/Handmatige Lijnklem moet met een valbeveiligingsgordel gebruikt worden (conform EN 361). Hij dient nooit gebruikt te worden met een heupriem voor het positioneren van het werk. Hij moet UITSLUITEND middels de ovale (zie Fig.3 - item 16) karabijnhaak (conform EN 362 klasse B) aan de gordel verbonden worden. De externe lengte van deze karabijnhaak moet 10,5 cm zijn (zie Fig.3). De lengte van het onderdeel dat de lijnklem met de gordel verbindt mag niet aangepast worden (voeg bijv. nooit een miniatuurlijn toe).

VOEG NOOIT EEN EXTRA KOPPELINGSELEMENT TOE TUSSEN DE KARABIJNHAAK EN HET HARNAS.

7 – 2 INSTALLATIE

Bevestig het uiteinde van de flexibele ankerlijn met karabijnhaak aan een veilig en conformerend verankeringspunt. De RG500 Auto/Handmatige Lijnklem kan alleen gebruikt worden met de bijgeleverde flexibele ankerlijn met een diameter van 12 mm en waarvan de randen getest zijn. Vervang de flexibele ankerlijn nooit met een ander type. Gebruik het apparaat in de juiste richting - zie markering (Fig.16). De procedure om de flexibele ankerlijn te installeren op het apparaat wordt beschreven in Fig.17. Gebruik dezelfde procedure om de flexibele ankerlijn uit het apparaat te verwijderen.

7 – 3 VERANKERINGSPUNT

Te gebruiken met verankeringtoestellen conform de norm EN 795. Controleer of het verankeringspuntsysteem:

- voldoet aan EN 795 of een breeksterkte hoger dan 12 kN heeft als het een structureel anker of deel van de constructie is (bijv. muur, paal, stalen balk...)
- Het verankeringspunt dat voor een redding gebruikt wordt moet voor meerdere gebruikers (2 personen) in overeenstemming zijn met CEN/TS 16415:2013
- zich boven de gebruiker bevindt
- het beste bij het verankeringssysteem past
- geen scherpe rand vertoont

7 – 4 HORIZONTAAL GEBRUIK

De RG500 Auto/Handmatige Lijnklem is met succes getest voor horizontaal gebruik en met een gesimuleerde val over een rand. In deze tests werd een stalen stang met een radius van 0,5 mm zonder bramen gebruikt. Op basis van deze test is de uitrusting geschikt bevonden voor gebruik over randen zoals gewalste stalen profielen, houten balken of een beklede en afgeronde borstwering.
Er moet rekening worden gehouden met het volgende voor horizontaal of schuin gebruik waarbij een risico op vallen over een rand bestaat:

- Als uit de risicobeoordeling die vóór aanvang van de werkzaamheden is uitgevoerd, blijkt dat de radius van de valrand kleiner is dan 0,5 mm en/of de rand braamvorming vertoont, moeten voorzorgsmaatregelen worden genomen voordat met de werkzaamheden wordt begonnen om het risico op vallen over de rand uit te sluiten of moet vóór aanvang van de werkzaamheden een beschermstuk op de rand worden gemonteerd of moet u contact opnemen met de fabrikant.

- Het ankerpunt voor de flexibele ankerlijn mag zich niet onder het staniveau van de gebruiker bevinden.
- De deflectie aan de rand (gemeten tussen de twee benen van de hoek die wordt gevormd door de bevestiging/ flexibele ankerlijn) moet minimaal 90° zijn.
- Het gedeeltelijke systeem moet altijd zo worden gebruikt dat het touw niet slap staat. De lengte mag alleen worden versteld als de gebruiker niet in de richting van de valrand beweegt.
- Om een val met een pendeleffect te voorkomen, moeten het werkgebied en zijwaartse bewegingen vanaf de middenas worden beperkt tot max. 1,50 m aan beide kanten. In andere gevallen mogen geen individuele ankerpunten worden gebruikt en moet eerder een verankeringtoestel van klasse C of D conform EN 795:2012 worden gebruikt.
- Opmerking: Als het gedeeltelijke systeem wordt gebruikt met een verankeringtoestel van type C conform EN 795:2012 met een horizontale flexibele ankerlijn, moet ook rekening worden gehouden met de deflectie van het verankeringtoestel bij het bepalen van de noodzakelijke vrije ruimte onder de gebruiker. Let op de details in de gebruiksaanwijzing voor het verankeringtoestel.
- Opmerking: Na een val over een rand bestaat er een risico op letsels tijdens het klemmen als de vallende persoon botst tegen delen van het gebouw of de constructie.
- Speciale reddingsmaatregelen moeten worden bepaald en getraind voor het geval van een val over een rand.

7 – 5 MINIMALE WERKHOOGTE

Voordat u de RG500 Auto/Handmatige Lijnklem automatische lijnklem gebruikt, controleert u op de noodzakelijke minimale vrije ruimte onder de voeten van de gebruiker om een botsing met de constructie te voorkomen. (Afb. 18,19) Zie de onderstaande tabel voor de toegestane minimale vrije ruimte:

Benaming	Referentie	VRIJE RUIMTE						
		voor verticaal gebruik (m)				voor horizontal gebruik (m)		
		140 kg			200 kg	140 kg		
		1035951	1035950	1035949	1035951	1035951	1035950	1035949
RG500 Anchor Line 5m	1035948	2.1	3.2	4.8	3.5	5.1	6.2	7.8
RG500 Anchor Line 10m	1035947	2.3	3.4	5.0	3.7	5.3	5.4	8.0
RG500 Anchor Line 15m	1035946	2.4	3.5	5.1	3.9	5.4	5.5	8.1
RG500 Anchor Line 20m	1035945	2.5	3.6	5.2	4.1	5.5	6.6	8.2
RG500 Anchor Line 25m	1035944	2.6	3.7	5.3	4.3	5.6	6.7	8.3
RG500 Anchor Line 30m	1035943	2.7	3.8	5.4	4.5	5.7	6.8	8.4
RG500 Anchor Line 40m	1035942	2.9	4.0	5.6	5.0	5.9	7.0	8.6
RG500 Anchor Line 50m	1035941	3.1	4.2	5.8	5.5	6.1	7.2	8.8

MAXIMAAL TOEGESTANE LENGTE VAN DE ANKERLIJN IS 50 METER.
Voor lengtes die niet in de tabel hierboven worden weergegeven dient de dichtste hogere waarde gebruikt te worden; bijv. een flexibele ankerlijn van 27m moet dezelfde vrije valhoogte gebruiken als de ankerlijn van 30m (1035932).

7 – 6 GELEVERDE FLEXIBELE ANKERLIJN

Flexibele ankerlijnen waarvan de ankerlus en karabijnhaak (1035940 & 1035939) ontbreken moet de achtknoop (zie Fig.13a) en karabijnhaak gebruikt worden (conform 362). Voor het lagere uiteinde van de flexibele ankerlijn moet een simpele knoop gebruikt worden met genoeg lijn (min 0,1m) onder deze knoop (zie Fig.13b). De totale lengte van deze flexibele ankerlijn mag niet meer zijn dan 50 meter.

GELEVERDE FLEXIBELE ANKERLIJN			
Diameter:	12mm	**Materiaal:**	Polyamide en polyester
Type:	Kernmanteltouw	**Rek**	1,60%.
Kleur:	Zwart met groen patroon	**Schuurweerstand:**	98%.
Aantal kernen:	10	**Breuksterkte:**	min 37kN
Aantal strengen:	32	**Behandeling:**	Anti-UV
Aantal draden:	12	**Rand getest:**	JA

8 - PERIODIEKE INSPECTIE

Deze uitrusting moet minimaal eenmaal per jaar worden geïnspecteerd. Een deskundige, goed getrainde en gekwalificeerde persoon moet deze uitrusting inspecteren in overeenstemming met deze instructies. De gepaste details van de inspectie moeten worden geregistreerd.

Vul bij elke periodieke inspectie het formulier in bijlage V in en bevestig een nieuw inspectielabel met de volgende inspectiedatum. De onderzoeksfrequentie moet worden verhoogd volgens de toepasselijke regelgeving. Garantie vervalt als periodieke inspecties niet worden uitgevoerd en bijgehouden zoals hierboven beschreven.
Als u een falen van of schade aan uw product detecteert of de productmarkeringen niet leesbaar zijn of als u twijfels hebt over de veiligheid ervan, moet het PBM onmiddellijk buiten dienst worden gesteld en aan de fabrikant of een erkend servicecentrum worden geretourneerd ter inspectie of verwijdering.

9 - LEVENSDUUR

De maximale levensduur van een PBM dat voornamelijk uit metaal bestaat, wordt geëvalueerd als zijnde onbeperkt, maar deze maximale levensduur wordt teruggebracht tot 10 jaar vanaf de productiedatum voor niet te openen producten. Er zijn echter factoren die aanzienlijk de sterkte van het product kunnen reduceren en de levensduur ervan kunnen verkorten: onjuiste opberging, onjuist gebruik, valstop, mechanische vervorming, val van het product van hoogte, slijtage, elektrische geleidbaarheid, contact met chemische producten (zuren en alkaliën) of scherpe randen, blootstelling aan sterke warmtebronnen >60 °C, UV-stralen, schuring enz.

10 - RFID TAG

10 – 1 INTRODUCTIE

Deze eenheid omvat een RFID-tag (Radio Frequency Identification) die ter opsporing gebruikt kan worden. De RFID zorgt voor snelle inspecties in het veld en specificeert informatie, inclusief modelnummer, productiedatum, inspectie-/partijnummer, lengte, en de normen waaraan voldaan wordt. Deze informatie verschilt van model tot model. Naast het type lezer van de RFID-tag is de optimale leesafstand van RFID afhankelijk van de lezer, de plaatsing van de tag en het materiaal van het medium tussen de twee in.

10 – 2 RFID-SPECIFICATIE

- de RFID-lezer moet Ultra High Frequency (UHF) zijn
- de operationele RFID-frequentie moet binnen het bereik 860-960 MHz vallen
- RF Air Protocol: EPC KLASSE 1 GEN 2: ISO18000-6C ISO18000-6C

10 – 3 LIJST MET PRODUCTEN EN POSITIE VAN DE RFID-TAG (ZIE TABBLAD 1)

Producten die niet getagd kunnen worden met een RFID-label bevatten in plaats daarvan 2D barcodes om het Unique Identification Number (UID) (uniek identificatienummer) uit te lezen.

10 – 4 GEBRUIK/WERKING

De Persoonlijke Beschermingsmiddelen (PBM) die u zojuist ontvangen heeft zijn uitgerust met een RFID-tag die een uniek identificatienummer bevatten in de vorm van een Electronic Product Code (EPC) (elektronische productcode). Met dit unieke nummer kunt u productgerelateerde informatie vinden in de Satety Suite-software. Volg de link hieronder voor meer informatie over Safety Suite.
https://www.honeywellaidc.com/solutions/connected-worker/safety-suite

10 – 5 AANBEVELINGEN

Scan uw RFID-tag na het reinigen van uw PBM om te verifiëren dat deze niet beschadigd is.

11 - MILIEUBESCHERMING

Het gebruik van het WEEE-symbool geeft aan dat dit product niet behandeld mag worden als huishoudelijk afval. Door te garanderen dat dit product correct zal worden verwerkt, helpt u het milieu te beschermen. Voor meer gedetailleerde informatie over het recyclen van dit product, kunt u contact opnemen met de plaatselijke autoriteiten, uw huishoudelijke/industriële afvaldienstenaanbieder of de winkel waar u het product heeft gekocht.

Algemene informatie	
Normen	EN 353-2:2002; EN 12841/A:2006; EN 795/B:2012
Max. aantal gebruikers	1 (max 2 personen voor redding)
Max. gewicht van de belasting	140 kg
Max. gewicht van de belasting voor redding	200 kg (2 personen)
Afmetingen	112 mm x 90 mm x 30 mm (zonder verbindingsstukken)
Gewicht van het apparaat	360 g (zonder verbindingsstukken)
Bedrijfstemperatuur	-30°C tot +50°C

WEES ERVAN BEWUST DAT DE EINDGEBRUIKER VERBODEN IS ELK ONDERDEEL TE VERANDEREN, TE REPAREREN OF TE WIJZIGEN DE RG500 AUTO/HANDMATIGE LIJNKLEM

NO

BRUKANVISNING

RG500 AUTOMATISK/MANUELL LØPEBREMS

Personlig fallsikringsutstyr
I samsvar med EN 353-2:2002, EN 12481/B:2006 og EN 795/B:2012-standarden, og PVU-forordningen (EU) 2016/425

1 - OVERSIKT

Du har kjøpt personlig verneutstyr (PVU) i klasse III til beskyttelse mot risiko for alvorlige skader og dødsfall, og vi takker for tilliten du har vist oss. For å sikre full tilfredshet med dette produktet, må du **FØR HVER GANGS BRUK** følge instruksjonene i denne håndboken.
Denne håndboken omhandler RG500 Automatisk/Manuell løpebrems for arbeid i høyden.
Arbeid i høyden er farlig og kan føre til alvorlige ulykker og personskader. Vi minner om at du er personlig ansvarlig i tilfelle en ulykke, personskade eller død enten for deg selv eller tredjepart under eller etter bruk av et av våre produkter.

⚠ **ADVARSEL**

Vi anbefaler deg å lese disse instruksjonene før hver gangs bruk. Dessuten påtar ikke produsenten eller dennes representant seg ansvar for bruk, oppbevaring eller vedlikehold som er utført på en annen måte enn det som er beskrevet i denne bruksanvisningen.
Garantidekningen som gis av produktgarantien er derfor avhengig av at produsentens anvisninger er fulgt. Unnlatelse av å etterkomme dette vil resultere i at garantien blir annullert. Denne garantien gis kun til én kjøper av produktet fra produsenten, med mindre annet følger av kontraktsbestemmelser om det motsatte, godkjent av produsenten.
DERSOM KJØPEREN IKKE ER BRUKEREN, MÅ VEDKOMMENDE LEVERE DISSE ANVISNINGENE VIDERE TIL DEN FAKTISKE SLUTTBRUKEREN. DER DET ER MULIG, ANBEFALES DET STERKT AT PVU TILDELES PERSONLIG TIL HVER ENKELT BRUKER.
HVIS PRODUKTET SELGES UTENFOR DET FØRSTE BESTEMMELSESLANDET, MÅ FORHANDLER, AV HENSYN TIL BRUKERENS SIKKERHET. SØRGE FOR AT PRODUKTET ER I SAMSVAR MED LOVENE SOM GJELDER I LANDET OG TILVEIEBRINGE INSTRUKSJONER FOR PRODUKTET PÅ DET AKTUELLE SPRÅKET SOM DEKKER ALLE KRAVENE I **EN 353-2:2002, EN 12481/B:2006** og **EN 795/B:2012-STANDARDEN,** og **PVU-forordning (EU) 2016/425.**
PRODUKTKOMPATIBILITET MED ANNET PVU (SELE, FESTEPUNKTER OG KOBLINGSENHETER): SØRG FOR AT DET PERSONLIGE VERNEUTSTYRET DU HAR KJØPT ER KOMPATIBELT MED ANBEFALINGENE FOR ANDRE FALLSIKRINGSKOMPONENTER OG AT SIKKERHETSFUNKSJONENE IKKE FORSTYRRER HVERANDRE.
En **helkroppssele** er det eneste egnede utstyret for å holde kroppen. Den må være i samsvar med **EN 361.**

1 – 1 LISTE OVER BERØRTE PRODUKTER (se del I - LISTE OVER BERØRTE PRODUKTER)

1 – 2 KONTAKT

Honeywell Fall Protection France SAS
35-37, rue de la Bidauderie 18100, VIERZON CEDEX – FRANKRIKE
Tlf.: (33) 02 48 52 40 40, faks: (33) 02 48 71 04 97
IS.PPE.TECHSUPPORT.EUROPE@honeywell.com
00 800 33 44 28 03
www.honeywellsafety.com

1 – 3 PRODUKTBESKRIVELSE (se bilde i del II)

1- Festeøye (for karabinkrok); 2- Fallindikator; 3- Bremsehåndtak; 4- Rulle; 5- Åpningshåndtak- venstre; 6- Åpningshåndtak- høyre; 7- Skiller; 8- Spor for reipinstallasjon; 9- Torsjonsfjær; 10- Låsehåndtak med RFID-merke; 11- Spindel; 12- Akterplate; 13- Frontplate; 14- Rustfrie stålnagler; 15- RFID-merke* 16- Karabinkrok EN 362 klasse B; 17- Maillon Rapide Normal; 18- Vevstroppforlenger L 0.17m/0.87m; 19- Ø 12mm PA/PES kjernemantelreip; 20- otvekt;

2 - OPPLÆRING

Bruken av våre produkter er begrenset til kompetente personer som har gjennomgått hensiktsmessig opplæring (utført av en autorisert person eller organisasjon) eller under tilsyn av en kompetent overordnet.
Gjennomføringen av denne opplæringen må registreres ved utstedelse av kursbevis som viser dato, sted, navn på opplæringsorganisasjon, fullt navn på brukeren osv.
Gjør deg kjent med dette PVU og kontroller at du har forstått hvordan det fungerer (se punkt 7 - BRUK).
Alle som utfører arbeid i høyden skal være i god fysisk form. Visse medisinske tilstander (medisinering, hjertelidelser osv.) kan svekke sikkerheten for brukeren ved normal bruk av PVU. Hvis du er i tvil, rådfør deg med lege.

3 - SAMSVAR MED EUROPEISK STANDARD

RG500 Automatisk/Manuell løpebrems er i samsvar med følgende lovverk:

- EN 353-2:2002 Personlig verneutstyr mot fall fra høyden - del 2: Fallstopp av føringstypen inneholder fleksibel forankringslinje. Inkludert valgfri behandling av støv.
- EN 795/B:2012 - Personlig Verneutstyr: Forankringsenheter
- EN 12841/A:2006 - Personlig Fallbeskytterutstyr - Tilgangssystem for reip - Justeringsutstyr for reip
- Kanttestet PPE-R/11.075 versjon 1
- Testet med 140 kg vekt PPE-R/11.062 versjon 1

PVU-produkter har gjennomgått en standardundersøkelse hos et teknisk kontrollorgan som bekrefter at alt utstyr og tilhørende instruksjoner overholder forordning (EU) 2016/425.
Dette produktet må ikke forurenses med olje eller brukes i et oljemiljø.

4 - TRANSPORT OG LAGRING

Riktig oppbevaring av personlig verneutstyr sørger for lengre levetid for produktet og ivaretar samtidig din sikkerhet.
Under transport og lagring må det personlige verneutstyret plasseres på trygg avstand fra varmekilder, fuktighet, korrosiv atmosfære, ultrafiolette stråler osv. og det må forhindres at det personlige verneutstyret blir utsatt for støt eller kraftige vibrasjoner.

5 - RENGJØRING

Riktig pleie av det personlige verneutstyret vil sikre lengre levetid for produktet og høyne din sikkerhet. Pass på å følge disse retningslinjene nøye:

- Rengjør med vann og mild såpe. Ikke bruk løsemidler eller syre-/baseholdige rensemidler under noen omstendigheter.
- La det tørke naturlig i et godt ventilert område unna åpen ild eller annen varmekilde.

6 - FØR BRUK

Før hver bruk foretar du en grundig visuell undersøkelse for å påse at det personlige verneutstyret, samt ethvert annet utstyr som skal festes til det (koblingsstykke, støtteline, osv), er komplett. Treff alle nødvendige forholdsregler for at nødhjelp eller redningsaksjoner kan utføres i full sikkerhet. Dersom produktet er skadet, bør du kontakte produsenten eller den autoriserte agenten. Dersom du er i tvil om utstyret er i forsvarlig stand eller dersom det har blitt brukt til å stoppe et fall, må det ikke brukes videre. Av sikkerhetsgrunner skal det da sendes til fabrikanten eller en godkjent reparatør for kontroll eller kassering. Etter undersøkelsen vil så verkstedet sende deg en skriftlig tillatelse til å bruke utstyret på nytt. Du må ikke selv utføre endringer eller reparasjoner på det personlige verneutstyret. Bare fabrikanten eller et reparasjonssenter er kvalifisert til å foreta reparasjoner. Hvis det er levert et komplett system, er det ikke tillatt å skifte ut komponentene.
Før bruk skal du sjekke tilstanden til den mobile fallsikringen og den fleksible forankringslinen. Sjekk nøye følgende punkter:

- Fri bevegelse for bremsespaken og fjæren som returnerer spaken. RG500-bremsespaken er konstruert for å stoppe et fall over en begrenset avstand og holde stoppkraften under 6 kN.
- Kontroller låsefunksjonen til løpebremsen (fig.2)
- Kontroller at fallindikatoren ikke var aktivert (se fig.3).
- Generelt utseende på den fleksible forankringslinen; spesielt graden av slitasje.
- Kontroller det generelle utseendet til forankringsstøtten; spesielt graden av slitasje.
- Kontroller med henblikk på forringelse (sprekker, slitasje, sviskader osv.).
- Riktig betjening av karabinkroker.
- Manglende tegn på korrosjon eller deformasjon.

BRUK IKKE UTSTYRET HVIS DU SER ADVARSELSETIKETTEN PÅ VEVBÅNDSSTROPPEN (se fig.3).

7 - BRUK

RG500 Automatisk/Manuell løpebrems er et fallbeskytterutstyr med selvlåsende funksjon og en ledeenhet for å sikre adgang til byggefasader, rammeverk, tak, tårn, etc. I tilfelle fall, låser den seg øyeblikkelig på reipet. (Fig. 9, 10, 11).

- Brukerens vekt, påkledning og utstyr må ikke overstige 140 kg (se produktmerkingen).
- Aktivering av låsefunksjon, som forhindrer bevegelse nedover, beskrives i Figur 6B.
- Ikke tillatt slakk i reipet og klatre ikke høyere enn det fleksible forankringspunktet (Fig 8).
- Temperaturgrensene for RG500 Auto/Manual Rope Grab er fra -30 °C to +50 °C.
- **Produktet skal ikke brukes utenfor begrensningene eller til noe annet formål enn det det er tiltenkt fra produsentens side.**

7A – EN 353-2:2002

- RG500 Auto/Manual Rope Grab er et fallbeskytterutstyr med selvlåsende funksjon og en ledeenhet som bistår i tilgang til byggefasader, rammeverk, tak, tårn etc. (Fig. 11).
- Dersom et fall skulle forekommer, låser klemmen seg straks til repet.

7B – EN 12841/A:2006

- For korrekt bruk av RG500 Auto/Manual Rope Grab som justerbar sikringsline-enhet se Fig 9a Fig 10.
- Når den justerbare forankringslinen blir belastet med hele brukerens vekt, fungerer denne som arbeidsline og man trenger en sikringsline i tillegg til optimal sikring for brukeren.
- Enhver overbelastning eller dynamisk belastning på reipenheten kan skade forankringslinen.
- Dersom den justerbare forankringslinen blir belastet med hele brukerens vekt blir dette en arbeidsline og man trenger en ekstra sikringsline for optimal sikring for brukeren.

7C – EN 795/B:2012

- The RG500 Automatisk/Manuell løpebrems kan også brukes som midlertidig fleksibelt forankringspunkt (Se Fig. 4)
- Først må du forsikre deg om styrken i selve forankrings-/byggstrukturen.
- Bruk åttetallsknop (Se Fig 13a) under enheten for å sikre denne (Se Fig 14).
- Enheten må alltid sikres. Kople aldri karabinkroken til det ledige reipet - og beskytt det mot skarpe kanter (Fig. 5).

- Forankringsenheten er kun tiltenkt én person.
- Når forankringsenheten blir brukt som en del av et fallbeskytterutstyr, skal brukeren være utstyrt med hjelpemidler som skal begrense de maksimale dynamiske krefter brukeren blir utsatt for i et fall med maksimalt 6 kN.
- Maksimal bruksbelastning ihht til Fig 14 er 18 kN.
- Maksimal avbøyningsgrense for forankringsenheten og forskyvning av forankringspunktet som tillates under bruk er 0,3 m.
- Forankringsenheten skal kun brukes som personlig Fallbeskytterutstyr og ikke som løfteutstyr

7D – REDNING

- Kun RG500 Automatisk/Manuell løpebrems, **versjon 103595**1, kan også brukes i redningsoperasjoner (Fig 12), **maksimal vektbegrensning er 200kg - 2 personer.**
- Forankringspunktet som brukes i en redningssituasjon må være i samsvar for flere brukere (2 personer) CEN/TS 16415:2013.
- Maksimal belastning for fallbrems skal ikke overstige 6 kN.
- For minimal luftklaring se kapitel 7-4 (søyle 200 kg).
- **KUN FOR EKSPERTBRUKERE!**

7 – 1 TILKOBLING:

RG500 Automatisk/Manuell løpebrems må brukes sammen med fallbrems-sele (ihht EN 361). Den må aldri brukes med hoftebelte for posisjonering under arbeid. Den må være koplet til eksklusivt til selen ved bruk av karabinkrok (ihht EN 362 klasse B) den ovale formen (Se Fig 3 - del 16). Ekstern lengde på denne karabinkroken må være 10,5 cm (Se Fig 3). Lengden på delen som lenker reipgrepet til seletøyet må ikke modifiseres (dvs. det må aldri kobles til et minitaljereip).

BRUK ALDRI ET EKSTRA KOBLINGSELEMENT MELLOM KARABINKROKEN OG SELEN.

7 – 2 INSTALLASJON

Fest enden av den fleksible forankringslinen med karabinkrok for å sikre og opprettholde støtte til forankringen. RG500 Automatisk/Manuell løpebrems kan kun brukes med medfølgende kanttestet fleksibel forankringsline med 12 mm diameter. Bytt aldri ut den fleksible forankringslinen med en annen type. Bruk enheten i riktig retning-se merkingen (fig. 16). Fremgangsmåte for hvordan du installerer den fleksible forankringslinen til enheten, er beskrevet i fig. 17. Bruk samme prosedyre for fjerning av fleksible forankringsliner fra enheten.

7 – 3 FORANKRINGSPUNKT

Brukes med forankringsenheter i samsvar med EN 795-standarden. Sjekk at forankringspunktet:

- er i samsvar med EN795 eller har en bruddstyrke over 12 kN hvis det er en del av bygingsstrukturen (f.eks. vegg, stolpe, stålbjelke ...)
- forankringspunktet som brukes i en redningssituasjon må være i samsvar for flere brukere (2 personer) CEN/TS 16415:2013.
- befinner seg over brukeren
- passer best mulig til forankringssystemet
- ikke har skarp kant

7 – 4 VANNRETT BRUK

RG500 Automatisk/Manuell løpebrems er testet for horisontal bruk og mulig simulert fall over en kant. En stålstang med en radius på 0,5 mm uten grater ble brukt i disse testene. Basert på denne testen er utstyret egnet for bruk over kanter som valsede stålprofiler, trebjelker eller innkledde og avrundede brystninger.
Følgende må vurderes for horisontal eller skråstilt bruk der det er fare for å falle over en kant:

- Hvis risikovurderingen som utføres før arbeidsstart viser at fallkantradiusen er mindre enn 0,5 mm og/eller kanten har grater, må det tas forholdsregler før arbeidet påbegynnes for å utelukke risiko for å falle over kanten, eller det må monteres kantbeskyttelse før arbeidsstart, eller ta kontakt med produsenten.
- Forankringspunktet for den fleksible forankringslinen kan ikke være lavere enn brukerens standhøyde.
- Nedbøyningen ved kanten (målt mellom de to bena på festet / den fleksible forankringslinjen) må være minst 90°.
- Delsystemet må alltid brukes på en slik måte at det ikke er slakk i tauet. Lengden kan bare justeres hvis brukeren ikke beveger seg i retning av fallkanten.
- For å forhindre at en pendel faller, skal arbeidsområdet og sidebevegelser fra medianaksen på begge sider i hvert tilfelle begrenses til maks. 1,50 m. I andre tilfeller skal det ikke brukes enkeltpunkter til forankring, men snarere en forankringsinnretning av klasse C eller D i henhold til EN 795:2012.
- Merk: Hvis delsystemet brukes med en forankringsinnretning av type C i henhold til EN 795:2012 med en horisontal, fleksibel forankringsline, må også nedbøyningen til forankringsinnretningen tas i betraktning når nødvendig avstand under brukeren skal bestemmes. Vær oppmerksom på opplysningene i bruksanvisningen til forankringsinnretningen.
- Merk: Etter fall over en kant er det fare for personskader under låsing hvis den fallende kolliderer mot deler av bygningen eller konstruksjonen.
- Spesielle redningstiltak må fastsettes og trenes på i tilfelle fall over en kant.

7 – 5 MINIMUM ARBEIDSHØYDE

Før du bruker RG500 Automatisk/Manuell løpebrems må du kontrollere at det finnes en minsteavstand under brukerens føtter slik det er nødvendig for å forhindre kollisjon med bygningen (Fig. 18,19) For tillatt minimum klaring, se tabellen nedenfor:

Betengnelse EN	Referanse	LUFTAVSTAND						
		for vertikal bruk (m)				for horisontal bruk (m)		
		140 kg			200 kg	140 kg		
		1035951	1035950	1035949	1035951	1035951	1035950	1035949
RG500 med forankringslinje 5m	1035948	2.1	3.2	4.8	3.5	5.1	6.2	7.8
RG500 med forankringslinje 10m	1035947	2.3	3.4	5.0	3.7	5.3	5.4	8.0
RG500 med forankringslinje 15m	1035946	2.4	3.5	5.1	3.9	5.4	5.5	8.1
RG500 med forankringslinje 20m	1035945	2.5	3.6	5.2	4.1	5.5	6.6	8.2
RG500 med forankringslinje 25m	1035944	2.6	3.7	5.3	4.3	5.6	6.7	8.3
RG500 med forankringslinje 30m	1035943	2.7	3.8	5.4	4.5	5.7	6.8	8.4
RG500 med forankringslinje 40m	1035942	2.9	4.0	5.6	5.0	5.9	7.0	8.6
RG500 med forankringslinje 50m	1035941	3.1	4.2	5.8	5.5	6.1	7.2	8.8

MAKSIMAL TILLATT LENGDE PÅ FORANKRINGSLINEN ER 50 METER.
For lengder som ikke er angitt i tabellen ovenfor må man brukes nærmeste verdi over; dvs. 27 meter fleksibel forankringsline må brukes samme luftklaring som forankringslinen på 30 meter (1035943).

7 – 6 LEVERT FLEKSIBEL FORANKRINGSLINE

For fleksible forankringsliner, hvor det mangler forankringsløkke og karabinkrok (1035940 og 1035939) må man bruke åttetallsknop (Se Fig 13a) og karabinkrok (i samsvar med EN 362) For nedre ende av den fleksible forankringslinen må man bruke kjerringknop med tilstrekkelig lengde (minst 0,1 m) reip under knopen (Se Fig. 13b) Total lengde på denne fleksible forankringslinen må ikke overstige 50 meter.

LEVERT FLEKSIBEL FORANKRINGSLINE			
Diameter:	12mm	**Material:**	Polyamid og Polyester
Type:	Kjernemantelreip	**Strekklengde:**	1.60%
Farge:	Svart med grønt mønster	**Slitasjemotstand**	98%
Antall kjerner	10	**Bruddstyrke:**	min 37 kN
Antall spolinger:	32	**Behandling:**	Anti UV
Antall tråder:	12	**Testet mot kantside:**	JA

8 - PERIODISK INSPEKSJON

Dette utstyret må inspiseres minst en gang i året. En kompetent person, med passende opplæring, skal inspisere dette utstyret i samsvar med disse instruksjonene, og passende detaljer om inspeksjonen må registreres.
Ved hver periodiske inspeksjon skal skjemaet Vedlegg V fylles ut og ny inspeksjonsetikett med neste inspeksjonsdato settes på. Hyppigheten av undersøkelsene skal økes i henhold til gjeldende regelverk. Garantien er ugyldig hvis periodiske inspeksjoner ikke utføres og registreres som beskrevet ovenfor.
Hvis du oppdager feil, skade på produktet eller hvis produktmerkingen ikke er leselig, eller hvis du er i tvil om sikkerheten, må PVU øyeblikkelig tas ut av drift og returneres til produsenten eller et autorisert servicesenter for inspeksjon eller avhending.

9 - LEVETID

Maksimal levetid for PVU, som hovedsakelig er metall, vurderes å være ubegrenset, men denne maksimale levetiden reduseres til 10 år etter produksjonsdato for produkter som ikke åpnes. Imidlertid finnes det faktorer som kan redusere produktets styrke betydelig og forkorte levetiden: feil lagring, feil bruk, fallstopp, mekanisk deformasjon, fall av produktet fra høyden, slitasje, elektrisk ledningsevne, kontakt med kjemiske produkter (syrer og baser) eller skarpe kanter, eksponering for sterke varmekilder >60 °C, UV, slitasje osv.

10 - RFID-BRIKKER

10 – 1 INTRODUKSJON

Denne enheten følges av en RFID (Radio Frequency Identification)-brikke som kan brukes for sporing av eiendeler. RFID-brikken tillater hurtige inspeksjoner i felten og spesifiserer informasjon som modellnummer, produksjonsdato, inspeksjons/partinummer, lengde og standardiseringsopplysninger. Denne informasjonen varierer fra modell til modell. I tillegg til lesertype og RFID-brikken, er optimal leseavstand for RFID-brikker avhengig av avleseren, brikkens posisjonering og materialene rundt selve brikken.

10 – 2 RFID-SPESIFIKASJON

- RFID-leseren må være ultrahøy frekvens (UHF)
- RFID-operasjonsfrekvens må være innenfor rekkevidden 860-960 MHz
- RF Airprotokoll: EPC-KLASSIFISERING 1 GEN 2; ISO18000-6C

10 – 3 LISTE OVER PRODUKTER OG POSISJONERING AV RFID-BRIKKEN (SE TAB 1)

Produkter som ikke kan merkes med RFID-merke inneholder 2D-strekkoder i stedet for lesing av UID (Unik Identfikasjonskode).

10 – 4 BRUK/OPERASJON

Det Personlige Verneutstyret du nettopp har mottatt, er utstyrt med RFID-brikke som inneholder unik identifikasjonskode i form av Elektronisk Produktkode (EPC).
Med dette unike nummeret kan du finne produktrelatert informasjon i Safety Suite-programvaren. Vennligst følge lenken nedenfor for ytterligere informasjon om Safety Suite.
https://www.honeywellaidc.com/solutions/connected-worker/safety-suite

10 – 5 ANBEFALINGER

Etter rengjøring av ditt PVU, ber vi deg scanne RFID-brikken for å bekrefte at denne ikke har blitt skadd.

11 - MILJØVERN

Bruken av WEEE-symbolet indikerer at dette produktet ikke kan behandles som husholdningsavfall. Du vil bidra til å beskytte miljøet ved å sørge for at dette produktet blir avhended på en forsvarlig måte. Ta kontakt med kommunale myndigheter, renovasjonsselskapet der du bor eller forretningen hvor du kjøpte produktet for å få mer informasjon om resirkulering av dette produktet.

Generell informasjon	
Standarder	EN 353-2:2002; EN 12841/A:2006; EN 795/B:2012
Maksimalt antall brukere	1 (maks 2 personer i redningsoperasjoner)
Maksimal vektbelastning	140 kg
Maksimal vektbelastning for redningsoperasjoner	200 kg (2 personer)
Dimensjoner	112 mm x 90 mm x 30 mm (uten koplinger)
Enhetsvekt	360 g (uten koplinger)
Brukstemperatur	-30°C til +50°C

VÆR OPPMERKSOM PÅ AT SLUTTBRUKEREN ER FORBUDT FRA Å ENDRE, REPARERE ELLER ENDRE NOEN DEL AV SYSTEMET RG500 AUTOMATISK/MANUELL LØPEBREMS.

PL

INSTRUKCJA OBSŁUGI

AUTOMATYCZNY/MANUALNY CHWYTAK LINOWY RG500

Środek ochrony indywidualnej zabezpieczający przed upadkiem
Zgodny z normą EN 353-2:2002, EN 12481/B:2006 i EN 795/B:2012,
i przepisami o ŚOI (UE) 2016/425

1 - PRZEGLĄD

Dziękujemy za zaufanie i zakup naszego środka ochronny indywidualnej (ŚOI) klasy III, który chroni przed poważnymi obrażeniami i utratą życia w razie upadku z wysokości. W celu zapewnienia pełnej satysfakcji z tego produktu należy **PRZED KAŻDYM UŻYCIEM** stosować się do instrukcji zawartych w tym podręczniku.
Niniejsza instrukcja dotyczy automatycznego/manualnego chwytaka linowego RG500 do pracy na wysokościach.
Praca na wysokościach jest niebezpieczna i może prowadzić do poważnych wypadków i urazów. Przypominamy, że użytkownik naszego produktu zawsze ponosi indywidualną odpowiedzialność za wypadek, obrażenia lub śmierć własne lub osób trzecich.

⚠ **OSTRZEŻENIE:**

Zalecamy przeczytanie tych instrukcji przed każdym użyciem. Ponadto producent lub jego przedstawiciel nie ponoszą odpowiedzialności za użytkowanie, przechowywanie ani konserwację wykonywaną w sposób inny niż opisany w niniejszej instrukcji.
Zakres gwarancji produktu jest również uzależniony od zachowania zgodności z instrukcjami producenta. Niespełnienie tego warunku spowoduje unieważnienie gwarancji. Gwarancja udzielana jest tylko jednemu nabywcy produktu od producenta, o ile nie postanowiono inaczej w zapisach umowy zatwierdzonych przez producenta.
JEŻELI NABYWCA NIE JEST UŻYTKOWNIKIEM, MUSI PRZEKAZAĆ TE INSTRUKCJE RZECZYWISTEMU UŻYTKOWNIKOWI KOŃCOWEMU. JEŚLI TO MOŻLIWE, ZDECYDOWANIE ZALECAMY PRZYPISANIE ŚOI DO JEDNEGO UŻYTKOWNIKA.
JEŚLI PRODUKT JEST SPRZEDAWANY POZA PIERWSZYM KRAJEM PRZEZNACZENIA, DLA BEZPIECZEŃSTWA UŻYTKOWNIKA, SPRZEDAWCA MUSI UPEWNIĆ SIĘ, ŻE PRODUKT JEST ZGODNY Z PRZEPISAMI OBOWIĄZUJĄCYMI W TYM KRAJU ORAZ DOSTARCZAĆ INSTRUKCJE DOTYCZĄCE PRODUKTU W ODPOWIEDNIM JĘZYKU ZGODNIE Z WSZYSTKIMI WYMAGANIAMI NORMY **EN 353-2:2002, EN 12481/B:2006 i EN 795/B:2012** oraz **przepisami dotyczącymi ŚOI (UE) 2016/425.**
ZGODNOŚĆ PRODUKTU Z INNYMI ŚOI (UPRZĘŻAMI, ZAKOTWIENIAMI I ŁĄCZNIKAMI): NALEŻY UPEWNIĆ SIĘ, ŻE ZAKUPIONY PRODUKT ŚOI JEST ZGODNY Z ZALECENIAMI DOTYCZĄCYMI INNYCH ELEMENTÓW SYSTEMU OCHRONY PRZED UPADKIEM I ŻE ICH FUNKCJE BEZPIECZEŃSTWA NIE KOLIDUJĄ ZE SOBĄ.
Uprząż pełna musi być jedynym właściwym urządzeniem podtrzymującym ciało użytkownika. Musi ona spełniać wymogi normy **EN 361.**

1 – 1 LISTA PRODUKTÓW, KTÓRYCH DOTYCZĄ INSTRUKCJE (zob. część I – LISTA PRODUKTÓW, KTÓRYCH DOTYCZĄ INSTRUKCJE)

1 – 2 KONTAKT

Honeywell Fall Protection France SAS
35-37, rue de la Bidauderie 18100, VIERZON CEDEX – FRANCJA
Tel.: (33) 02 48 52 40 40, Faks: (33) 02 48 71 04 97
IS.PPE.TECHSUPPORT.EUROPE@honeywell.com
00 800 33 44 28 03
www.honeywellsafety.com

1 – 3 OPIS PRODUKTU (zob. rysunek, cz. II)

1– Otwór mocowania (do karabińczyka); 2– Wskaźnik upadku; 3– Dźwignia hamowania; 4– Rolka; 5– Dźwignia otwierająca– lewa; 6– Dźwignia otwierająca– prawa; 7– Rozdzielacz; 8– Gniazdo do montażu liny; 9– Waga skręceń; 10– Dźwignia blokująca z etykietą RFID; 11– Oś; 12– Płyta tylna; 13– Płyta przednia; 14– Nity ze stali nierdzewnej; 15– Etykieta RFID; 16– Karabińczyk EN 362 klasa B; 17– Łącznik Maillon Rapide Normal; 18– Przedłużenie taśmowe L 0,17 m/0,87 m; 19– Lina wspinaczkowa Ø 12 mm PA/PES; 20– Przeciwwaga.

2 - SZKOLENIE

Z naszych produktów mogą korzystać tylko osoby kompetentne, które przeszły odpowiednie szkolenie (przeprowadzone przez upoważnioną osobę lub organizację), lub pod odpowiednim nadzorem.
Ukończenie tego szkolenia musi być udokumentowane certyfikatem z datą, miejscem, nazwą organizatora szkolenia oraz, imieniem i nazwiskiem użytkownika itp.
Należy zapoznać się z tym produktem ŚOI i w zrozumieć, jak działa (zob. rozdział 7 – UŻYTKOWANIE).
Osoby pracujące na wysokości powinny być w dobrej kondycji fizycznej. Niektóre schorzenia (przyjmowane leki, choroby układu krążenia itp.) mogą negatywnie wpływać na bezpieczeństwo użytkownika podczas typowej eksploatacji ŚOI. W razie wątpliwości należy skonsultować się z lekarzem.

3 - ZGODNOŚĆ Z NORMĄ EUROPEJSKĄ

Automatyczny/manualny chwytak linowy RG500 jest zgodne z następującymi przepisami:

- EN 353-2:2002 Środki ochrony indywidualnej chroniące przed upadkiem z wysokości – Część 2: Urządzenia samozaciskowe z giętką prowadnicą (w tym opcjonalne dostosowanie do eksploatacji w warunkach zapylenia).
- PN-EN 795/B:2012 - Środki ochrony osobistej: Urządzenia kotwiące

- PN-EN 12841/A:2006 - Osobisty sprzęt zabezpieczający przed upadkiem - Systemy dostępu linowego - Regulatory dla lin
- Testowane krawędziowo PPE-R/11.075 wersja 1
- Testowane z obciążeniem 140 kg PPE-R/11.062 wersja 1

Produkty ŚOI zostały poddane standardowej kontroli przez jednostkę notyfikowaną, która zaświadcza, że cały osprzęt i związane z nim instrukcje są w pełni zgodne z przepisami (UE) 2016/425.
Ten produkt nie może być zanieczyszczony olejem ani nie nadaje się do eksploatacji w przemyśle naftowym.

4 - PRZECHOWYWANIE I TRANSPORT

Odpowiednie przechowywanie ŚOI zapewni wyższą trwałość produktów oraz wyższy poziom bezpieczeństwa.
Podczas transportu i przechowywania należy upewnić się, że ŚOI znajdują się z dala od źródeł ciepła, wilgoci, otoczenia korozyjnego, promieni UV itp. Należy również zadbać o to, by ŚOI nie były poddawane uderzeniom ani nadmiernym wibracjom.

5 - CZYSZCZENIE

Właściwa konserwacja ŚOI zapewni dłuższą żywotność produktów oraz bezpieczeństwo. Należy pamiętać o ścisłym przestrzeganiu tych wytycznych:

- Czyścić wodą i łagodnym mydłem. W żadnym wypadku nie stosować żadnych rozpuszczalników ani środków czyszczących zawierających kwasy/zasady.
- Pozostawić do wyschnięcia w dobrze wentylowanym miejscu z dala od otwartego ognia i innych źródeł ciepła.

6 - PRZED UŻYCIEM

Przed każdym użyciem należy przeprowadzić dokładne badanie wzrokowe w celu upewnienia się, że ŚOI, jak również wszelkie inne urządzenia, z którymi mogą być połączone (złącza, uprzęże...), są kompletne. Należy opracować szczegółowy plan działania w nagłych wypadkach i podczas akcji ratunkowych, aby zapewnić całkowite bezpieczeństwo. W przypadku uszkodzenia produktu należy skonsultować się z producentem lub autoryzowanym przedstawicielem. W razie jakichkolwiek wątpliwości dotyczących bezpieczeństwa produktu lub jeśli produkt został użyty do zatrzymania upadku, niezbędne jest wycofanie ŚOI z eksploatacji i wysłanie go do producenta lub autoryzowanego serwisu w celu sprawdzenia lub utylizacji. W przeciwnym razie bezpieczeństwo użytkowników nie jest zagwarantowane. Po sprawdzeniu sprzętu pracownik punktu serwisowego wystawi pisemne zezwolenie na dalsze używanie ŚOI lub zabroni dalszej eksploatacji produktu. Samodzielne modyfikowanie lub naprawianie ŚOI jest surowo zabronione. Tylko producent i punkty serwisowe mają uprawnienia do dokonywania napraw. Jeśli dostarczany jest kompletny system, nie wolno wymieniać jego elementów.
Przed każdym użyciem należy sprawdzić stan ruchomego urządzenia zabezpieczającego przed upadkiem i elastycznej liny kotwiącej. Należy starannie sprawdzić następujące punkty:

- Dźwignia hamulca i sprężyna przywodząca dźwignię poruszają się bez oporów. Dźwignia hamulca RG500 została zaprojektowana w taki sposób, aby powstrzymać upadek ograniczonej odległości, utrzymując siłę zatrzymania poniżej 6 kN.
- Sprawdzić funkcję samozaciskową (rys. 2).
- Czy wskaźnik upadku nie został aktywowany (rys. 3).
- Ogólny wygląd elastycznej linii kotwiącej; w szczególności stopień zużycia.
- Ogólny wygląd wsparcia zakotwienia; w szczególności stopień zużycia.
- Stan zużycia (rozdarcia, pęknięcia, zużycie, spalanie itp...).
- Działanie karabinków i karabińczyków hakowych.
- Brak oznak korozji lub deformacji.

NIE NALEŻY UŻYWAĆ URZĄDZENIA, JEŻELI NA PRZEDŁUŻENIU TAŚMY WIDOCZNA JEST ETYKIETA OSTRZEGAWCZA (rys. 3).

7 - UŻYTKOWANIE

Automatyczny/manualny chwytak linowy RG500 jest ogranicznikiem upadku z funkcją samohamowania, jest także obiektem prowadzącym w celu możliwości prowadzenia bezpiecznego dostępu do elewacji budynków, struktur budowlanych, dachów, wieży, itp. W przypadku z wysokości upadku natychmiast zablokuje się na linie (Rys. 9, 10, 11).

- Ciężar, ubiór i sprzęt użytkownika nie mogą przekraczać 140 kg (patrz oznaczenie produktu).
- Aktywacja funkcji blokowania, która zapobiega ruchowi w dół, została opisana na Rys. 6B.
- Nie należy pozwalać na jakiekolwiek poluzowanie liny, ani nie przesuwać jej ponad ruchomy punkt kotwienia (Rys. 8).
- Limity temperatury dla automatycznego/manualnego chwytaka linowego RG500 wynoszą od -30 °C do +50 °C.
- **Produktu nie należy używać w warunkach poza jego limitami ani w żadnym innym celu, niż zamierzony przez producenta.**

7A – PN-EN 353-2:2002

- Automatyczny/manualny chwytak linowy RG500 jest ogranicznikiem upadku z funkcją samohamowania, jest także obiektem prowadzącym w celu możliwości prowadzenia bezpiecznego dostępu do elewacji budynków, struktur budowlanych, dachów, wieży, itp. (Rys. 11).
- W razie upadku z wysokości, natychmiast zablokuje się na linie.

7B – PN-EN 12841/A:2006

- Aby prawidłowo używać automatyczny/manualny chwytak linowy RG500 w funkcji regulatora zabezpieczającego dla lin, patrz Rys.9 i Rys. 10.
- Jeżeli regulowana lina kotwiąca jest obciążona całkowitym ciężarem użytkownika, staje się liną roboczą, wtedy trzeba dodatkowo użyć linę zabezpieczającą w celu optymalnego zabezpieczenia użytkownika.
- Jakiekolwiek przeciążenie lub obciążenie dynamiczne regulatora zabezpieczającego linę może uszkodzić linę kotwiącą.

- Jeśli regulowana lina kotwiąca jest obciążona całkowitym ciężarem użytkownika, staje się liną roboczą, wtedy konieczne jest dodatkowe użycie liny zabezpieczającej w celu optymalnego zabezpieczenia użytkownika.

7C – PN-EN 795/B:2012

- Automatyczny/manualny chwytak linowy RG500 może być również używany w funkcji tymczasowego ruchomego punktu kotwienia (patrz Rys.14).
- Należy zapewnić odpowiednią wytrzymałość konstrukcji punktu kotwienia.
- Pod chwytakiem linowym zastosować węzeł ósemkowy (patrz Rys.13a) w celu przymocowania urządzenia (patrz Rys.14).
- Należy zawsze zabezpieczyć urządzenie; nie zakładać karabińczyka na luźną linę i chronić przed ostrymi krawędziami (Rys. 15).
- Urządzenie kotwiące służy wyłącznie dla jednej osoby.
- Jeżeli urządzenie kotwiące jest używane jako element systemu zapobiegania upadkom, użytkownik powinien być wyposażony w środki ograniczające maksymalne siły dynamiczne wywierane na użytkownika podczas zatrzymania upadku maksymalnie do 6 kN.
- Maksymalne obciążenie zgodnie z Rys. 14 wynosi 18 kN.
- Maksymalna wartość odchylenia urządzenia kotwiącego i przemieszczenia punktu kotwienia, jaka może się pojawić w trakcie użytkowania wynosi 0,3 m.
- Urządzenie kotwiące powinno być wykorzystywane jako osobisty sprzęt zabezpieczający przed upadkiem a nie sprzęt do podnoszenia.

7D – CZYNNOŚCI RATUNKOWE

- Automatyczny/manualny chwytak linowy RG500, **TYLKO wersja 103595**1, może również służyć do przeprowadzania operacji ratunkowych (Rys.12), **maksymalny dopuszczalny limit ciężaru wynosi 200 kg - 2 osoby.**
- Punkt kotwienia wykorzystywany do czynności ratunkowych musi być przeznaczony dla wielu użytkowników (2 osoby) CEN/TS 16415:2013.
- Maksymalna siła podczas samohamowania nie powinna przekraczać wartości 6 kN.
- Jeśli chodzi o minimalną drogę spadania w powietrzu, patrz rozdział 7-5 (kolumna 200 kg).
- **DOTYCZY WYŁACZNIE EKSPERTÓW!**

7 – 1 ŁĄCZENIE

Automatyczny/manualny chwytak linowy RG500 musi być używany wraz z uprzężą zapobiegającą przed upadkiem z wysokości (zgodną z normą PN-EN 361). Nigdy nie może być używany z pasem biodrowym w celu pozycjonowania miejsca pracy. Musi być podłączony do uprzęży WYŁĄCZNIE przy użyciu karabińczyka (zgodnego z normą PN-EN 362 klasa B) w kształcie owalnym (patrz Rys.3 - pozycja 16). Zewnętrzna długość tego karabińczyka musi wynosić do 10,5 cm (patrz Rys.3). Długość części łączącej chwytak linowy z uprzężą nie może być modyfikowana (np. nigdy nie należy dodawać miniaturowej linki).

NIGDY NIE WOLNO UŻYWAĆ DODATKOWYCH ELEMENTÓW ŁĄCZĄCYCH KARABIŃCZYK HAKOWY Z UPRZĘŻĄ.

7 – 2 INSTALACJA

Przyłączyć koniec giętkiej liny kotwiącej do karabińczyka w celu zabezpieczenia i dostosowania podparcia kotwienia. Automatyczny/manualny chwytak linowy RG500 może być wykorzystywany wyłącznie wraz z dołączoną testowaną na krawędziach giętką liną kotwiącą o średnicy 12 mm. Nigdy nie zamieniać giętkiej liny kotwiącej na linę innego typu. Urządzenia używać w poprawnym kierunku - patrz oznaczenie (Rys.16). Procedurę opisującą w jaki sposób zainstalować giętką linę kotwiącą w urządzeniu przedstawiono na Rys.17. W celu wymontowania giętkiej liny kotwiącej z urządzenia, należy zastosować tę samą procedurę..

7 – 3 PUNKT ZAKOTWIENIA

Produkt jest przeznaczony do użytku z urządzeniami kotwiącymi zgodnymi z normą EN 795. Sprawdzić, czy system punktów zakotwienia,

- jest zgodny z normą EN 795 lub ma wytrzymałość na zerwanie wyższą niż 12 kN, jeżeli jest to kotwica strukturalna lub część konstrukcji (np. ściana, słup, belka stalowa...),
- punkt kotwienia wykorzystywany do czynności ratunkowych jest przeznaczony dla wielu użytkowników (2 osoby) CEN/TS 16415:2013
- znajduje się nad użytkownikiem,
- jest najlepiej dopasowany do systemu kotwienia,
- nie ma ostrej krawędzi.

7 – 4 UŻYTKOWANIE W TRYBIE POZIOMYM

Automatyczny/manualny chwytak linowy RG500 zostało pomyślnie przetestowane pod kątem użytkowania w trybie poziomym i symulowanego wypadnięcia poza krawędź. Testy przeprowadzono z użyciem stalowego pręta o promieniu 0,5 mm bez naddatków. Wyniki tego testu pozwalają określić, czy sprzęt może być używany na krawędziach, takich jak profile ze stali walcowanej, drewniane belki czy okładziny i zaokrąglone parapety dachowe.
Podczas użytkowania w trybie poziomym lub ukośnym, gdy występuje ryzyko wypadnięcia poza krawędź, należy wziąć pod uwagę następujące elementy:

- Jeżeli ocena ryzyka przeprowadzona przed rozpoczęciem prac wskazuje, że promień krawędzi upadku jest mniejszy niż 0,5 mm i/lub występują na niej naddatki, wówczas należy podjąć środki zapobiegawcze przed rozpoczęciem prac, by wyeliminować ryzyko wypadnięcia poza krawędź, lub należy zainstalować ochronę krawędzi albo skontaktować się z producentem.
- Punkt zakotwienia elastycznej liny kotwiącej nie może znajdować się poniżej płaszczyzny, na której stoi użytkownik.

- Ugięcie na krawędzi (mierzone pomiędzy dwiema nogami łącznika/elastycznej liny kotwiącej) musi wynosić co najmniej 90º.
- System częściowy musi być zawsze stosowany w taki sposób, aby lina nie była luźna. Długość może być regulowana tylko wtedy, gdy użytkownik nie porusza się w stronę krawędzi, z której można spaść.
- Aby nie dopuścić do upadku wahadłowego, obszar roboczy i odchylenia liny od osi środkowej w obie strony nie powinny przekraczać 1,50 m. W innych przypadkach nie należy stosować pojedynczych punktów kontrolnych, lecz urządzenia kotwiące klasy C lub D zgodnie z normą EN 795:2012.
- Uwaga: jeśli system częściowy jest używany z urządzeniem kotwiącym typu C zgodnie z normą EN 795:2012 i w połączeniu z poziomą elastyczną liną kotwiącą, to przy określaniu koniecznego prześwitu pod użytkownikiem musi również być brane pod uwagę ugięcie urządzeń kotwiącego. Należy dokładnie przestrzegać wszystkich instrukcji użytkowania urządzeń kotwiczących.
- Uwaga: w przypadku wypadnięcia poza krawędź występuje ryzyko obrażeń w momencie zatrzymania upadku, jeśli osoba spadająca zderzy się z elementem budynku lub konstrukcji.
- Powinny być określone specjalne środki ratunkowe na wypadek wypadnięcia poza krawędź i powinno być przeprowadzone szkolenie z zakresu ich stosowania.

7 – 5 MINIMALNA WYSOKOŚĆ ROBOCZA

Przed wykorzystaniem automatycznego/manualnego chwytaka linowego RG500, należy sprawdzić minimalną przestrzeń na drogę spadania, pod stopami użytkownika, która jest niezbędna, by zapobiec zderzeniu z konstrukcją czy gruntem. (rys. 18,19). Minimalny dozwolony prześwit został określony w tabeli poniżej:

Oznaczenie EN	Numer odniesienia	PRZEŚWIT						
		do użytku pionowego (m)				do użytku poziomego (m)		
		140 kg			200 kg	140 kg		
		1035951	1035950	1035949	1035951	1035951	1035950	1035949
RG500 z liną kotwiącą 5 m	1035948	2.1	3.2	4.8	3.5	5.1	6.2	7.8
RG500 z liną kotwiącą 10 m	1035947	2.3	3.4	5.0	3.7	5.3	5.4	8.0
RG500 z liną kotwiącą 15 m	1035946	2.4	3.5	5.1	3.9	5.4	5.5	8.1
RG500 z liną kotwiącą 20 m	1035945	2.5	3.6	5.2	4.1	5.5	6.6	8.2
RG500 z liną kotwiącą 25 m	1035944	2.6	3.7	5.3	4.3	5.6	6.7	8.3
RG500 z liną kotwiącą 30 m	1035943	2.7	3.8	5.4	4.5	5.7	6.8	8.4
RG500 z liną kotwiącą 40 m	1035942	2.9	4.0	5.6	5.0	5.9	7.0	8.6
RG500 z liną kotwiącą 50 m	1035941	3.1	4.2	5.8	5.5	6.1	7.2	8.8

MAKSYMALNA DOPUSZCZALNA DŁUGOŚĆ LINY KOTWIĄCEJ WYNOSI 50 METRÓW.
Dla długości niepodanych w powyższej tabeli, należy zastosować wartość najbardziej zbliżoną; np. dla 27 m giętkiej liny kotwiącej należy przyjąć tę samą drogę spadania w powietrzu jak dla liny kotwiącej 30 m (1035943).

7 – 6 DOŁACZONA GIĘTKA LINA KOTWIĄCA

Dla giętkich lin kotwiących, jeśli brak jest pętli kotwienia i karabińczyka (1035940 & 1035939) należy zastosować węzeł ósemkowy (patrz Rys. 13a) i karabińczyk (zgodny z normą PN-EN 362). Jeśli chodzi o dolny koniec giętkiej liny kotwiącej, należy zastosować prosty węzeł na odpowiedniej długości (min. 0,1 m) liny pod tym węzłem (patrz Rys.13b). Całkowita długość tej giętkiej liny kotwiącej nie może przekraczać 50 metrów.

DOŁĄCZONA GIĘTKA LINA KOTWIĄCA			
Średnica:	12 mm	**Materiał:**	Poliamid i poliester
Typ:	Lina wspinaczkowa	**Wydłużenie:**	1,60%.
Kolor:	Czarny z zielonym wzorem	**Odporność na ścieranie:**	98%
Liczba rdzeni:	10	**Siła zrywająca:**	min. 37 kN
Liczba nici:	32	**Obróbka:**	Anty UV
Liczba wątków:	12	**Testowana na krawędziach:**	TAK

8 - OKRESOWE INSPEKCJE

Inspekcje sprzętu należy wykonywać co najmniej raz w roku. Kompetentna osoba, odpowiednio przeszkolona i wykwalifikowana, musi przeprowadzić inspekcję sprzętu zgodnie z niniejszą instrukcją. Odpowiednie szczegóły inspekcji powinny zostać odnotowane.

Podczas każdej okresowej inspekcji należy wypełnić dodatek formularza numer V i dołączyć nową etykietę inspekcji z datą następnej inspekcji. Częstotliwość inspekcji będzie zwiększana zgodnie z obowiązującymi przepisami.
Gwarancja traci ważność, jeśli okresowe inspekcje nie są przeprowadzane i monitorowane w sposób opisany powyżej.
W przypadku wykrycia awarii, uszkodzenia produktu, nieczytelnych oznakowań produktu lub jeśli pojawią się jakiekolwiek wątpliwości dotyczące jego bezpieczeństwa, ŚOI należy natychmiast wycofać z eksploatacji i zwrócić do producenta lub autoryzowanego centrum serwisowego w celu kontroli lub utylizacji.

9 - ŻYWOTNOŚĆ

Maksymalną żywotność ŚOI, które są wykonane głównie z metalu, ocenia się jako nieograniczoną, niemniej obowiązuje maksymalne ograniczenie 10 lat eksploatacji od daty produkcji w przypadku produktów nieotwierających się. Występują jednak czynniki, które mogą znacznie ograniczyć wytrzymałość produktu i skrócić jego żywotność: nieprawidłowe składowanie, niewłaściwe użytkowanie, zatrzymanie upadku, deformacja mechaniczna, upadek produktu z wysokości, zużycie, przewodnictwo elektryczne, kontakt z substancjami chemicznymi (kwasy i zasady) lub ostrymi krawędziami, narażenie na silne źródła ciepła powyżej 60°C, promieniowanie UV, ścieranie itp.

10 - ETYKIETA RFID

10 – 1 WPROWADZENIE

To urządzenie zawiera w sobie etykietę RFID (Identyfikacja częstotliwości radiowej), która może być wykorzystywana do śledzenia zasobów. Etykieta RFID pozwala na przeprowadzanie szybkich kontroli w terenie, oraz określa informacje, włączając numer modelu, datę produkcji, numer kontroli / partii, długość i spełniane normy. Te informacje różnią się pomiędzy modelami. Oprócz typu czytnika i etykiety RFID, optymalna odległość odczytu RFID jest różna w zależności od czytnika, orientacji etykiety i materiału ośrodka pomiędzy nimi.

10 – 2 SPECYFIKACJA RFID

- czytnik RFID musi być czytnikiem ultra wysokiej częstotliwości (UHF)
- częstotliwość robocza RFID z zakresu 860-960 MHz
- Protokół RF: EPC CLASS 1 GEN 2; ISO18000-6C

10 – 3 LISTA PRODUKTÓW I UMIEJSCOWIENIE ETYKIETY RFID (PATRZ TAB. 1)

Produkty, których nie można oznaczyć etykietą RFID posiadają kody paskowe 2D zamiast unikalnego numeru identyfikacyjnego (UID).

10 – 4 UŻYWANIE/DZIAŁANIE

Sprzęt ochrony osobistej (PPE), który właśnie Państwo otrzymali, jest wyposażony w etykietę RFID zawierającą unikalny numer identyfikacyjny w formie Elektronicznego Kodu Produktu (EPC).
Dzięki temu unikalnemu numerowi można znaleźć informacje dotyczące produktu, korzystając z oprogramowania Safety Suite. W celu uzyskania dalszych informacji o Safety Suite, proszę skorzystać z poniższego łącza. https://www.honeywellaidc.com/solutions/connected-worker/safety-suite

10 – 5 ZALECENIA

Po oczyszczeniu swojego sprzętu PPE, proszę zeskanować etykietę RFID, by zweryfikować, czy sprzęt nie został uszkodzony.

11 - OCHRONA ŚRODOWISKA

Symbol WEEE oznacza, że produkt nie może być rraktowany tak samo, jak odpady domowe. Pozbywając się produktu w sposób prawidłowy, dbasz o ochronę środowiska. Aby uzyskać więcej informacji dotyczących utylizacji tego urządzenia, skontaktuj się z lokalnymi władzami, firmą zajmującą się utylizacją odpadów lub sklepem, w którym urządzenie zostało kupione.

Informacje ogólne	
Normy	EN 353-2:2002; EN 12841/A:2006; EN 795/B:2012
Maks. liczba użytkowników	1 (maks. 2 osoby ratunkowo)
Maks. limit ciężaru obciążenia	140 kg
Maks. limit ciężaru obciążenia podczas sytuacji ratunkowej	200 kg (2 osoby)
Wymiary	112 mm x 90 mm x 30 mm (bez złączy)
Ciężar urządzenia	360 g (bez złączy)
Temperatura robocza	-30°C to +50°C

PROSIMY O ŚWIADOMOŚĆ, ŻE UŻYTKOWNIK KOŃCOWY JEST ZABRONIONY OD ZMIANY, NAPRAWY LUB MODYFIKACJI JAKIEJKOLWIEK CZĘŚCI AUTOMATYCZNY/MANUALNY CHWYTAK LINOWY RG500.

PT

INSTRUÇÕES DE UTILIZAÇÃO
A GARRA DE CORDA AUTOMÁTICA/ MANUAL RG500
Equipamento de proteção individual contra quedas
Em conformidade com a norma EN 353-2:2002, EN 12481/A:2006 & EN 795/B:2012
e com o Regulamento de EPI (UE) 2016/425

1 - DESCRIÇÃO GERAL
Adquiriu o nosso equipamento de proteção individual (EPI) de classe III para proteção contra riscos de ferimento grave e fatalidade e agradecemos a sua confiança. Para garantir a sua total satisfação com este produto, deve seguir as instruções deste manual **ANTES DE CADA UTILIZAÇÃO**. Este manual aplica-se a garra de corda automática/ manual RG500 para trabalhos em altura. Trabalhar em altura é perigoso e pode causar acidentes e ferimentos graves. Lembramos que o utilizador é pessoalmente responsável em caso de acidente, ferimento ou fatalidade envolvendo o próprio ou terceiros durante ou após a utilização de um de nossos produtos.

⚠ **AVISO:**
Recomendamos a leitura destas instruções antes de cada utilização. Além disso, o fabricante ou o respetivo representante não assume qualquer responsabilidade em caso de utilização, armazenamento ou manutenção que não cumpram estas instruções.
A cobertura de garantia fornecida nos termos da garantia do produto também está sujeita ao cumprimento das instruções do fabricante. Qualquer incumprimento resultará na anulação da garantia. Esta garantia é concedida a apenas um comprador do produto que o adquira ao fabricante, exceto se tiver sido estipulado o contrário nas cláusulas contratuais aprovadas pelo fabricante.
SE O COMPRADOR NÃO FOR O UTILIZADOR, O COMPRADOR DEVE PASSAR ESTAS INSTRUÇÕES AO UTILIZADOR FINAL REAL. SEMPRE QUE POSSÍVEL, RECOMENDA-SE FORTEMENTE QUE CADA EPI SEJA ATRIBUÍDO PESSOALMENTE A UM ÚNICO UTILIZADOR.
SE O PRODUTO FOR VENDIDO PARA FORA DO PRIMEIRO PAÍS DE DESTINO, PARA GARANTIR A SEGURANÇA DO UTILIZADOR, O REVENDEDOR TEM DE GARANTIR QUE O PRODUTO ESTÁ EM CONFORMIDADE COM AS LEIS APLICÁVEIS EM TAL PAÍS E FORNECER AS INSTRUÇÕES DO PRODUTO NO IDIOMA CORRETO, ABRANGENDO TODOS OS REQUISITOS DA NORMA **EN 353-2:2002, EN 12481/A:2006 & EN 795/B:2012** e **do Regulamento de EPI (UE) 2016/425.**
COMPATIBILIDADE DO PRODUTO COM OUTROS ARTIGOS DE EPI (ARNESES, FIXADORES E DISPOSITIVOS DE LIGAÇÃO): CERTIFIQUE-SE DE QUE O EPI QUE ADQUIRIU É COMPATÍVEL COM AS RECOMENDAÇÕES DE OUTROS COMPONENTES DO SISTEMA ANTIQUEDA E QUE AS RESPETIVAS FUNÇÕES DE SEGURANÇA NÃO INTERFEREM ENTRE SI. Um **arnês de corpo inteiro** é o único dispositivo adequado para segurar o corpo de uma pessoa. Tem de cumprir a norma **EN 361.**

1 – 1 LISTA DE PRODUTOS EM CAUSA (ver parte I - LISTA DE PRODUTOS EM CAUSA)

1 – 2 CONTACTO

Honeywell Fall Protection France SAS
35-37, rue de la Bidauderie 18100, VIERZON CEDEX – FRANÇA
Tel.: (33) 02 48 52 40 40. Fax: (33) 02 48 71 04 97
IS.PPE.TECHSUPPORT.EUROPE@honeywell.com
00 800 33 44 28 03
www.honeywellsafety.com

1 – 3 DESCRIÇÃO DO PRODUTO (ver figura na parte II)
1--Orifício de fixação (para mosquetão); 2--indicador de queda; 3--alavanca de travagem; 4--rolo; 5--Alavanca de abertura--esquerda; 6--Alavanca de abertura--direita; 7--Divisor; 8--Ranhura para instalação de corda; 9--Mola de torção; 10--Alavanca de bloqueio com etiqueta RFID; 11--Pivô; 12--Placa traseira; 13 – placa dianteira; 14--Rebites de aço inoxidável; 15--Etiqueta RFID * 16--Mosquetão EN 362 classe B; 17--Ligação rápida Normal; 18--Extensão de correia L 0,17m / 0,87m; 19--corda Kernmantle de Ø 12mm PA / PES; 20--Contrapeso;

2 - FORMAÇÃO
A utilização dos nossos produtos está restringida a pessoas competentes submetidas a formação adequada (fornecida por uma pessoa ou organização autorizada) ou a quem os utilizar sob a supervisão de um supervisor competente.
A conclusão desta formação deve ser registada através da emissão de um certificado de curso que inclua a data, o local, a identificação da organização responsável pela formação, o nome completo do formando, etc. Familiarize-se com este EPI e certifique-se de que compreendeu completamente como ele funciona (ver capítulo 7 - UTILIZAÇÃO).
Qualquer pessoa que realize trabalho em altura deve estar em boas condições físicas. Algumas condições médicas (medicação, condição cardiovascular, etc.) podem colocar a segurança do utilizador em causa durante o uso normal do EPI. Em caso de dúvida, consulte o seu médico.

3 - CONFORMIDADE COM A NORMA EUROPEIA
A garra de corda automática/ manual RG500 está em conformidade com a seguinte legislação:
- EN 353-2:2002 Equipamento de proteção individual contra quedas de altura – Parte 2: Dispositivos antiqueda do tipo guiado com uma linha de fixação flexível. Incluindo condicionamento opcional para pó.
- EN 795 / B: 2012 - Equipamento de proteção individual: dispositivos de ancoragem
- EN 12841 / A: 2006 - Equipamento individual de proteção anti-queda - Sistemas de acesso por corda - Dispositivos de ajuste de corda

- EPI testado em borda-R/11.075 versão 1
- EPI testado com um peso de 140 kg-R/11.062 versão 1

Os produtos de EPI foram submetidos a uma avaliação normalizada com um organismo notificado, que certifica que todos os equipamentos e instruções correspondentes cumprem devidamente o Regulamento (UE) 2016/425.
Este produto não pode ser contaminado com óleo ou usado num ambiente com óleo.

4 - TRANSPORTE E ARMAZENAMENTO

O armazenamento adequado do seu EPI garantirá uma maior longevidade do produto e a sua segurança.
Durante o transporte e o armazenamento, certifique-se de que o EPI é mantido afastado de fontes de calor, humidade, atmosfera corrosiva, raios ultravioleta etc., e evite que o EPI sofra impactos ou vibrações em excesso.

5 - LIMPEZA

Tratar corretamente o seu EPI garantirá uma vida útil do produto mais longa e a sua segurança. Certifique-se de que segue rigorosamente estas diretrizes:

- Limpe com água e sabão suave. Não utilize solventes ou agentes de limpeza que contenham substâncias ácidas/ alcalinas em nenhuma circunstância.
- Deixe secar naturalmente numa área bem ventilada, longe de fogo e outras fontes de calor.

6 - ANTES DE UTILIZAR

Antes de cada utilização, inspecione visualmente para garantir que o EPI e qualquer outro equipamento ao qual possa estar associado (ligação, arnês, etc.) estão completos. Providencie tudo o que for necessário para que eventuais operações de emergência ou resgate sejam conduzidas com total segurança. Se o seu produto estiver danificado, consulte o fabricante ou o agente autorizado. Se tiver alguma dúvida sobre o estado de segurança do produto ou se o produto já tiver sido usado para impedir uma queda, é essencial para sua segurança pessoal que o EPI seja retirado de serviço e enviado ao fabricante ou a um centro de reparação qualificado para verificação ou eliminação. Após a inspeção, o centro entregará ou recusará uma autorização por escrito para reutilizar o EPI. O utilizador está proibido de modificar ou reparar um EPI. Apenas o fabricante e o centro de reparação estão qualificados para efetuar reparações. Se for fornecido um sistema completo, é proibido substituir componentes do mesmo.
Antes de cada utilização, verifique o estado do dispositivo móvel antiqueda e da linha de fixação flexível. Verifique os seguintes pontos com cuidado:

- Movimento livre da alavanca do travão e da mola de retorno da alavanca. A alavanca do travão do RG500 foi concebida para interromper uma queda durante uma distância limitada, mantendo a força de retenção abaixo de 6 kN.
- Verifique a função de bloqueio do bloqueador de cabo (Fig. 2).
- Verifique se o indicador de queda não foi ativado (ver Fig. 3).
- Aparência geral da linha de fixação flexível, especialmente a extensão do desgaste.
- Verifique a aparência geral do suporte de fixação, especialmente a extensão do desgaste.
- Verifique se há deterioração (cortes, quebras, desgaste, queimadura, etc.).
- Funcionamento correto dos mosquetões e do gancho de encaixe.
- Ausência de sinais de corrosão ou deformação.

NÃO UTILIZE O DISPOSITIVO SE VIR A ETIQUETA DE AVISO NA CORREIA DE EXTENSÃO (ver Fig. 3).

7 - UTILIZAÇÃO

A garra para corda automática / manual RG500 é um anti-queda com uma função de bloqueio automático e um recurso de guia para ter acesso com segurança a fachadas, estruturas, telhados, torres, etc. Em caso de queda, ele trava instantaneamente na corda (Fig. 9, 10, 11).

- O peso, vestuário e equipamento do usuário não devem exceder 140 kg (consulte a marcação do produto).
- A ativação da função de travamento, que impede o movimento descendente, é descrita na Fig.6B.
- Não permita folga na corda e não se mova acima do ponto de ancoragem flexível (Fig.8).
- Os limites de temperatura para a garra para a corda automática / manual RG500 são de -30 ° C a +50 ° C.
- **Não use o produto fora das suas limitações ou para qualquer outro fim que não o pretendido pelo fabricante.**

7A – EN 353-2:2002

- A garra de corda automática/ manual RG500 é um anti-queda com uma função de bloqueio automático e um recurso de guia para ter acesso com segurança a fachadas, estruturas, telhados, torres, etc. (Fig. 11).
- Em caso de queda, ele travará instantaneamente na corda.

7B – EN 12841/A:2006

- Para o uso correto da garra de corda automática / manual RG500 como dispositivo de ajuste da linha de segurança, consulte a Fig.9 a Fig. 10.
- Quando a linha de ancoragem ajustável é carregada pelo peso total do usuário, ela torna-se uma linha de trabalho e uma linha de segurança deve ser usada além disso, para otimizar a segurança do usuário.
- Qualquer sobrecarga ou carga dinâmica no dispositivo de ajuste do cabo pode danificar a linha de ancoragem.
- Se a linha de ancoragem ajustável é carregada com o peso total do usuário, ela torna-se uma linha de trabalho e deve ser usada uma linha de segurança adicional para otimizar a segurança do usuário.

7C – EN 795/B:2012

- A garra de corda automática / manual RG500 pode também ser usada como um ponto de ancorage flexível temporário (ver Fig.14).
- Garanta resistência suficiente da estrutura de construção da âncora.

- Use o nó da figura oito (ver Fig.13a) sob a garra do cabo para prender o dispositivo (ver Fig.14).
- Prenda sempre o dispositivo; não conecte o mosquetão à corda livre e proteja-o de bordas afiadas (Fig.15).
- O dispositivo de ancoragem deve ser usado apenas por uma pessoa.
- Quando o dispositivo de ancoragem é usado como parte de um sistema de bloqueio de queda, o usuário deve estar equipado com um meio de limitar as forças dinâmicas máximas exercidas no usuário durante o bloqueio de uma queda para um máximo de 6 kN.
- A carga máxima de uso de acordo com a Fig.14 é de 18kN.
- O valor máximo de deflexão do dispositivo de ancoragem e deslocamento do ponto de ancoragem que pode ocorrer em serviço é de 0.3m.
- O dispositivo de ancoragem deve ser usado apenas como um equipamento de proteção individual contra quedas e não para o equipamento de elevação

7D – SALVAMENTO

- A garra de corda automática / manual RG500, **versão 1035951 SOMENTE,** também é adequado para operações de resgate (Fig.12), **limite de peso máximo é de 200 kg - 2 pessoas.**
- O ponto de ancoragem usado para resgate deve ser compatível com vários usuários (2 pessoas) CEN/TS 16415:2013.
- A força máxima para anti-queda não excederá 6kN.
- Para folgas mínimas de ar, consulte o capítulo 7-5 (pilar 200kg).
- **APENAS PARA USUÁRIOS PERITOS!**

7 – 1 LIGAÇÃO

A garra de corda automática / manual do RG500 deve ser usada com um arnês de proteção contra quedas (em conformidade com a EN 361). Nunca deve ser usada com um cinto para o posicionamento no trabalho. Ela deve ser conetada ao arnês EXCLUSIVAMENTE usando a forma oval do mosquetão (conforme EN 362 classe B) (ver Fig.3 - item 16). O comprimento externo deste mosquetão deve ser de 10,5 cm (ver Fig.3). O comprimento da peça que liga a garra do cabo ao arnês não deve ser modificado (por exemplo, nunca adicione um cordão em miniatura).

NUNCA ADICIONE UM ELEMENTO DE LIGAÇÃO ADICIONAL ENTRE O GANCHO DE ENCAIXE E O ARNÊS.

7 – 2 INSTALAÇÃO

Prenda o final da linha de ancoragem flexível com o mosquetão para fixar e adaptar o suporte de ancoragem. A garra para corda automática / manual RG500 pode ser usada apenas com a linha de ancoragem flexível testada pela borda fornecida com diâmetro de 12 mm. Nunca substitua a linha de ancoragem flexível por qualquer outro tipo. Use o dispositivo na direção correta - veja a marcação (Fig.16). O procedimento para instalar a linha de ancoragem flexível no dispositivo é descrito na Fig.17. Para remover a linha de ancoragem flexível do dispositivo, use o mesmo procedimento.

7 – 3 PONTO DE FIXAÇÃO

Para utilização com dispositivos de fixação em conformidade com a norma EN 795. Verifique se o sistema de ponto de fixação:

- cumpre a norma EN795 ou tem uma resistência à rutura superior a 12 kN se for uma fixação estrutural ou parte de uma estrutura (por exemplo, parede, poste, viga de aço, etc.)
- O ponto de ancoragem usado para resgate deve ser compatível com vários usuários (2 pessoas) CEN/TS 16415:2013.
- está situado acima do utilizador
- é o melhor possível para o sistema de fixação
- não apresenta uma borda cortante

7 – 4 UTILIZAÇÃO HORIZONTAL

A garra para corda automática / manual RG500 foi testado com sucesso para utilização horizontal e possível queda simulada de uma borda. Neste teste, foi utilizada uma barra de aço com um raio de 0,5 mm e sem rebarbas. Com base neste teste, o equipamento é adequado para uso em bordas como perfis de aço redondos, revestimentos ou vigas de madeira e parapeitos arredondados.

Deve-se considerar o seguinte para utilização horizontal ou oblíqua quando houver risco de queda de uma borda:

- Se a avaliação de risco realizada antes do início do trabalho mostrar que o raio da borda de queda é inferior a 0,5 mm e/ou a borda possui rebarbas, então deve-se tomar precauções antes de iniciar o trabalho para eliminar o risco de queda a partir da borda, instalar uma proteção de borda antes do início do trabalho ou contactar o fabricante.
- O ponto de fixação da linha de fixação flexível não pode estar abaixo do nível onde o utilizador se encontrará.
- A deflexão na borda (medida entre os dois segmentos do fixador / linha de fixação flexível) tem de ser de 90º ou mais.
- O sistema parcial tem de ser utilizado de forma que não haja folga no cabo. O comprimento pode ser ajustado apenas se o utilizador não se mover na direção da borda de queda.
- Para evitar uma queda em pêndulo, a área de trabalho e os movimentos laterais de ambos os lados em relação ao eixo central devem ser limitados em cada caso ao máximo de 1,50 m. Se tal limitação não for possível, não é permitido utilizar pontos de fixação únicos e é necessário utilizar dispositivos de fixação de classe C ou D em conformidade com a norma EN 795:2012.
- Nota: Se o sistema parcial for utilizado com um dispositivo de fixação do tipo C, em conformidade com a norma EN 795:2012, com uma linha de fixação flexível horizontal, é necessário considerar também a deflexão do dispositivo de fixação ao determinar a distância necessária abaixo do utilizador. Preste atenção aos detalhes nas instruções de utilização do dispositivo de fixação.

- Nota: Após uma queda de uma borda, existe o risco de ferimentos durante a captura se a pessoa em queda colidir com partes do edifício ou da construção.
- Devem ser estipuladas e treinadas medidas especiais de salvamento para a eventualidade de uma queda a partir de uma borda.

7 – 5 ALTURA MÍNIMA DE TRABALHO

Antes de utilizar a garra para corda automática / manual RG500, verifique a existência da distância mínima abaixo dos pés do utilizador, conforme necessário, para evitar colisões com a estrutura. (Fig. 18 & 19)
Consulte a distância mínima permitida na tabela seguinte:

Designação EN	Refe-rência	DISTÂNCIA LIVRE						
		utilização vertical (m)				utilização horizontal (m)		
		140 kg			200 kg	140 kg		
		1035951	1035950	1035949	1035951	1035951	1035950	1035949
RG500 com linha de fixação de 5 m	1035948	2.1	3.2	4.8	3.5	5.1	6.2	7.8
RG500 com linha de fixação de 10 m	1035947	2.3	3.4	5.0	3.7	5.3	5.4	8.0
RG500 com linha de fixação de 15 m	1035946	2.4	3.5	5.1	3.9	5.4	5.5	8.1
RG500 com linha de fixação de 20 m	1035945	2.5	3.6	5.2	4.1	5.5	6.6	8.2
RG500 com linha de fixação de 25 m	1035944	2.6	3.7	5.3	4.3	5.6	6.7	8.3
RG500 com linha de fixação de 30 m	1035943	2.7	3.8	5.4	4.5	5.7	6.8	8.4
RG500 com linha de fixação de 40 m	1035942	2.9	4.0	5.6	5.0	5.9	7.0	8.6
RG500 com linha de fixação de 50 m	1035941	3.1	4.2	5.8	5.5	6.1	7.2	8.8

O COMPRIMENTO MÁXIMO PERMITIDO DA LINHA DE ANCORAGEM É DE 50 METROS.
Para comprimentos não mostrados na tabela acima, deve ser utilizado o valor mais alto mais próximo; por exemplo. a linha de ancoragem flexível de 27m deve usar a mesma folga de ar que a linha de ancoragem 30m (1035943).

7 – 6 LINHA DE ANCORAGEM FLEXÍVEL FORNECIDA

- Para linhas de ancoragem flexíveis, onde falta o laço de ancoragem e o mosquetão (1035940 e 1035939) deve ser usado o nó da figura oito (veja Fig.13a) e o mosquetão (em conformidade com a EN 362). Para a extremidade inferior da linha de ancoragem flexível, deve-se usar um nó simples com comprimento suficiente (min 0,1 m) de corda sob esse nó (ver Fig.13b). O comprimento total desta linha de ancoragem flexível não deve exceder 50 metros.

LINHA DE ANCORAGEM FLEXÍVEL FORNECIDA			
Diàmetro:	12mm	**Material:**	Poliamida e poliéster
Tipo:	Corda Kernmantle	**Alongamento:**	1.60%
Cor:	Preto com padrão verde	**Resistência á abrasão:**	98%
Número de núcleos:	10	**Resistência à ruptura:**	min 37kN
Número de tiras:	32	**Tratamento:**	Anti UV
Número de roscas:	12	**Borda testada:**	SIM

8 - INSPEÇÃO PERIÓDICA

Este equipamento tem de ser inspecionado, pelo menos, uma vez por ano. Uma pessoa competente, devidamente treinada e qualificada deve inspecionar este equipamento em conformidade com estas instruções e os detalhes apropriados da inspeção devem ser registados.
Em cada inspeção periódica, preencha o formulário do Anexo V e aplique uma nova etiqueta de inspeção com a data da próxima inspeção. A frequência da inspeção deve ser aumentada se os regulamentos aplicáveis o exigirem.
A garantia será anulada se as inspeções periódicas não forem executadas e registadas conforme descrito acima.
Se for detetada alguma falha ou algum dano no produto, se as marcações no produto não forem legíveis ou se existir alguma dúvida acerca da segurança do produto, o EPI deverá ser imediatamente retirado de serviço e devolvido ao fabricante ou a um centro de assistência autorizado para inspeção ou eliminação.

9 - VIDA ÚTIL

A vida útil máxima de um EPI que seja composto essencialmente por metal é avaliada como sendo ilimitada, mas essa vida útil máxima é de apenas 10 anos após a data de fabrico no caso dos produtos sem abertura. No entanto, existem fatores que podem reduzir consideravelmente a resistência do produto e reduzir a sua vida útil: armazenamento incorreto, utilização incorreta, retenção de uma queda, deformação mecânica, queda do produto a partir de uma altura considerável, desgaste, condutividade elétrica, contacto com produtos químicos (ácidos e alcalinos) ou bordas cortantes, exposição a fontes de calor fortes > 60 °C, raios UV, abrasão, etc.

10 - ETIQUETA RFID

10 – 1 INTRODUÇÃO

Esta unidade incorpora uma etiqueta RFID (identificação por radiofrequência) que pode ser usada para rastreamento de ativos. O RFID permite inspeções de campo rápidas e especifica informações, incluindo número do modelo, data de fabrico, número de inspeção / lote, comprimento e padrões atendidos. Esta informação varia de modelo para modelo. Além do tipo de leitor e da etiqueta RFID, a distância ótima de leitura do RFID varia de acordo com o leitor, a orientação da etiqueta e o material do meio entre eles.

10 – 2 ESPECIFICAÇÃO RFID

- o leitor RFID deve ser Ultra High Frequency (UHF)
- FreqUência de operação RFID na faixa de 860-960 MHz
- Protocolo RF Air: EPC CLASS 1 GEN 2; ISO18000-6C

10 – 3 LISTA DE PRODUTOS E POSIÇÃO DO TAG RFID (VER TAB TAB 1)

Os produtos que não podem ser marcados com a etiqueta RFID contêm códigos de barras 2D, em vez de ler o Número de identificação exclusivo (UID).

10 – 4 USI/OPERAÇÃO

O Equipamento de Proteção Individual (EPI) que acaba de receber está equipado com uma etiqueta RFID contendo um número de identificação exclusivo na forma de Código Eletrónico do Produto (EPC).
Com esse número exclusivo, pode encontrar informações relacionadas ao produto no software Safety Suite. Por favor, siga o link abaixo para obter mais informações sobre o Safety Suite.
https://www.honeywellaidc.com/solutions/connected-worker/safety-suite

10 – 5 RECOMENDAÇÕES

Depois de limpar seu EPI, rastreie a sua etiqueta RFID para verificar se ela não foi danificada.

11 - PROTEÇÃO AMBIENTAL

A utilização do símbolo WEEE indica que este produto não pode ser eliminado como lixo doméstico. Certificando-se que este produto é eliminado devidamente, contribui no protecção do mein-ambiente. Para obter informações mais detalhadas sobre a reciclagem deste produto, contacte as entidades competentes locais, o fornecedor de serviços de reciclagem de liso doméstico ou o local onde adquiriu o produto.

Informação geral	
Padrões	EN 353-2:2002; EN 12841/A:2006; EN 795/B:2012
Número máx. de usuários	1 (max 2 pessoas por resgate)
Limite de carga máx. de peso	140 kg
Limite máx. de carga de peso para resgate	200 kg (2 pessoas)
Dimensões	112 mm x 90 mm x 30 mm (sem conetores)
Peso do aparelho	360 g (sem conetores)
Temperatura de operação	-30°C to +50°C
Número máx. de usuários	1 (max 2 pessoas por resgate)

LEMBRE-SE DE QUE O USUÁRIO FINAL ESTÁ PROIBIDO DE ALTERAR, REPARAR OU MODIFICAR QUALQUER PARTE A GARRA PARA CORDA AUTOMÁTICA / MANUAL RG500.

RO

INSTRUCȚIUNI DE UTILIZARE

COARDĂ DE PRINDERE AUTOMATĂ/MANUALĂ RG500

Echipament personal de protecție împotriva căderii
Respectă standardul EN 353-2:2002, EN 12481/B:2006 și EN 795/B:2012,
și Regulamentul EIP (UE) 2016/425

1 — PREZENTARE GENERALĂ

Ați achiziționat echipamentul nostru individual de protecție (EIP) din clasa a III-a de protecție împotriva riscului de vătămare corporală gravă și deces și vă mulțumim pentru încrederea acordată. Pentru o satisfacție garantată cu privire la acest produs, trebuie să respectați instrucțiunile din acest manual **ÎNAINTE DE FIECARE UTILIZARE**.
Acest manual se referă la dispozitivul reprezentat de coarda automată/manuală de prindere RG500 pentru activități desfășurate la înălțime. Lucrul la înălțime este periculos și poate provoca accidente și vătămări corporale grave. Vă reamintim că sunteți direct responsabil în caz de accident, vătămare sau deces, fie cu privire la dvs., fie față de un terț, în timpul sau după utilizarea unuia dintre produsele noastre.

⚠ **AVERTISMENT:**
Vă recomandăm să parcurgeți aceste instrucțiuni înainte de fiecare utilizare. În plus, producătorul sau reprezentantul său nu își asumă nicio răspundere pentru utilizarea, depozitarea sau întreținerea efectuate în alt mod decât cel descris de aceste instrucțiuni.
Acoperirea de garanție oferită în baza certificatului de garanție a produsului este, de asemenea, supusă respectării instrucțiunilor producătorului. Nerespectarea acestora va duce la anularea garanției. Această garanție se acordă unui singur cumpărător al produsului direct de la producător, cu excepția cazului în care se prevede altfel, prin dispoziții contractuale aprobate de producător.
DACĂ CUMPĂRĂTORUL NU ESTE UTILIZATOR, TREBUIE SĂ PUNĂ ACESTE INSTRUCȚIUNI LA DISPOZIȚIA UTILIZATORULUI FINAL PROPRIU-ZIS. CÂND EXISTĂ POSIBILITATEA, SE RECOMANDĂ CA EIP SĂ I SE ATRIBUIE UNUI SINGUR UTILIZATOR.
DACĂ PRODUSUL ESTE VÂNDUT ÎN AFARA PRIMEI ȚĂRI DE DESTINAȚIE, PENTRU SIGURANȚA UTILIZATORULUI, VÂNZĂTORUL TREBUIE SĂ SE ASIGURE CĂ PRODUSUL ESTE CONFORM LEGILOR APLICABILE ÎN ACEA ȚARĂ ȘI CĂ OFERĂ INSTRUCȚIUNI PRIVIND PRODUSUL ÎN LIMBA ȚĂRII RESPECTIVE, ACOPERIND TOATE REGLEMENTĂRILE SPECIFICE **EN 353-2:2002, EN 12481/B:2006** și **EN 795/B:2012** și **Regulamentului EIP (UE) 2016/425.**
COMPATIBILITATEA PRODUSULUI CU ALTE COMPONENTE ALE ECHIPAMENTULUI INDIVIDUAL DE PROTECȚIE (HAM, PUNCTE DE ANCORARE ȘI CONECTORI): VERIFICAȚI DACĂ ECHIPAMENTUL INDIVIDUAL DE PROTECȚIE PE CARE L-AȚI ACHIZIȚIONAT ESTE COMPATIBIL CU RECOMANDĂRILE PENTRU CELELALTE COMPONENTE ALE SISTEMULUI DE PROTECȚIE LA CĂDERE ȘI CĂ FUNCȚIILE DE SIGURANȚĂ ALE ACESTORA NU SE ÎMPIEDICĂ RECIPROC.
Un **ham de susținere corporală completă** trebuie să fie singurul dispozitiv adecvat pentru asigurarea corpului. Trebuie să respecte standardul **EN 361.**

1 — 1 LISTA DE PRODUSE VIZATE (vezi partea I – LISTA DE PRODUSE VIZATE)

1 — 2 CONTACT

Honeywell Fall Protection France SAS
35-37, rue de la Bidauderie 18100, VIERZON CEDEX – FRANȚA
Tel.: (33) 02 48 52 40 40, fax : (33) 02 48 71 04 97
IS.PPE.TECHSUPPORT.EUROPE@honeywell.com
00 800 33 44 28 03
www.honeywellsafety.com

1 — 3 DESCRIEREA PRODUSULUI (consultați imaginea din partea a II-a)

1– Orificiu de atașare (pentru carabinieră); 2– Indicator de cădere; 3– Manetă de frânare; 4– Rolă; 5– Manetă de deschidere– stânga; 6– Manetă de deschidere– dreapta; 7– Divizor; 8– Fantă pentru instalarea corzii; 9– Arc solicitat la torsiune; 10– Manetă de blocare cu etichetă RFID; 11– Ax; 12– Placă dorsală; 13– Placă frontală; 14– Nituri din oțel inoxidabil; 15– Etichetă RFID* 16– Carabinieră EN 362 clasa B; 17– Legătură rapidă normală; 18– Extensie chingă L 0,17 m/0,87 m; 19– Coardă cu miez și manta PA/PES Ø 12 mm; 20– Contragreutate;

2 — INSTRUIRE

Utilizarea produselor noastre este limitată la persoanele competente care au urmat o instruire corespunzătoare (asigurată de o persoană sau de organizație autorizată) sau care se află sub supravegherea unui supervizor competent. Finalizarea acestei instruiri trebuie să fie susținută prin eliberarea unui certificat de curs care să indice data, locația, numele și compania organizației de instruire, numele complet al utilizatorului etc. Familiarizați-vă cu acest EIP și asigurați-vă că ați înțeles pe deplin cum funcționează (consultați capitolul 7 – UTILIZARE).Orice persoană care efectuează activități la înălțime ar trebui să se afle într-o stare fizică bună. Anumite afecțiuni medicale (medicamente administrate, afecțiuni cardiovasculare etc.) pot afecta siguranța utilizatorului în timpul utilizării curente a EIP. Dacă aveți îndoieli, consultați-vă medicul.

3 — CONFORMITATE CU STANDARDUL EUROPEAN

Coardă de prindere automată/manuală RG500 este în conformitate cu legislația următoare:

- EN 353-2:2002 Echipament individual de protecție împotriva căderilor de la înălțime – Partea a 2-a: Tipuri de blocări la cădere omologate, inclusiv o linie flexibilă de ancorare. Inclusiv adaptarea opțională la praf.

- EN 795/B:2012 - Echipament individual de protecție: Dispozitive de ancorare
- EN 12841/A:2006 - Echipament individual de protecție împotriva căderii - Sisteme de acces pe coardă - Dispozitive de reglare a corzii
- Dispozitiv testat de blocare a căderii peste margine PPE-R/11.075 versiune 1
- Testat cu greutate de 140 kg PPE-R/11.062 versiune 1

Produsele EIP au fost supuse unei examinări standard de către un organism notificat, care confirmă faptul că toate echipamentele și instrucțiunile de utilizare respectă în mod corespunzător Regulamentul (UE) 2016/425.
Acest produs nu trebuie să fie impregnat cu ulei sau utilizat într-un mediu petrolier.

4 — TRANSPORT ȘI DEPOZITARE

Depozitarea corespunzătoare a EIP va asigura o durată de viață mai mare a produsului și vă va garanta siguranța.
În timpul transportului și depozitării, asigurați-vă că echipamentul individual de protecție este amplasat departe de surse de căldură, umiditate, atmosferă corozivă, raze ultraviolete etc. și împiedicați expunerea acestuia la orice tip de impact sau la vibrații excesive.

5 — CURĂȚAREA

Întreținerea corectă a EIP va asigura o durată de viață mai mare a produsului și vă va garanta siguranța. Asigurațivă că respectați cu strictețe aceste recomandări:

- Curățați cu apă și săpun delicat. Nu folosiți sub nicio formă solvenți sau agenți de curățare acizi/alcalini.
- Permiteți uscarea echipamentului în mod natural într-o zonă bine ventilată, departe de orice sursă deschisă de foc sau de alte surse de căldură.

6 — ÎNAINTE DE UTILIZARE

Înainte de fiecare utilizare, efectuați o examinare vizuală amănunțită pentru a vă asigura că EIP, precum și orice alte echipamente cu care acestea ar putea fi asociate (conector, ham...) sunt în număr complet. Luați toate măsurile necesare pentru ca operațiunile de urgență sau orice alte operațiuni de salvare să fie efectuate în totală siguranță. În cazul în care produsul dvs. este deteriorat, consultați producătorul sau reprezentantul autorizat. Dacă aveți îndoieli cu privire la starea de siguranță a produsului sau dacă produsul a fost utilizat pentru a opri o cădere, este esențial pentru siguranța personală ca EIP să fie retras din utilizare și trimis producătorului sau unui centru de reparații calificat pentru verificarea sau eliminarea acestuia. În urma examinării, centrul respectiv fie va emite, fie va refuza autorizarea scrisă de reutilizare a EIP. Este strict interzis să modificați sau să reparați singur EIP. Doar producătorul sau centrul de reparații este calificat pentru a efectua reparații. Dacă este furnizat un sistem complet, este interzisă înlocuirea componentelor acestuia.
Înainte de fiecare utilizare, verificați starea dispozitivului mobil de blocare a căderii și a liniei flexibile de ancorare. Verificați cu atenție următoarele puncte:

- Mișcarea liberă a pârghiei de frânare și a arcului care asigură sistemul de pârghie. Pârghia de frânare RG500 este concepută pentru a opri căderea pe o distanță limitată, menținând forța de blocare sub 6 kN.
- Verificați funcția de blocare a corzii (Fig. 2).
- Verificați dacă indicatorul de cădere nu a fost activat (Consultați Fig. 3).
- Aspectul general al liniei flexibile de ancorare; în special, gradul de uzură.
- Verificați aspectul general al suportului de ancorare; în special, gradul de uzură.
- Verificați gradul de deteriorare (puncte de fisură, uzură, arsură etc.).
- Funcționarea corectă a carabinierelor și a cârligului de prindere.
- Absența semnelor de coroziune sau deformare.

NU UTILIZAȚI DISPOZITIVUL DACĂ ESTE ATAȘATĂ ETICHETA DE AVERTIZARE PE EXTENSIA DE CONECTARE (Consultați Fig. 3).

7 — UTILIZARE

Coardă de prindere automată/manuală RG500 este un dispozitiv de oprire a căderii cu funcție auto-blocantă și ghidaj pentru accesul în siguranță la fațadele clădirilor, structuri, acoperișuri, turnuri etc. În cazul unei căderi, acesta se va bloca instantaneu pe coardă (Fig. 9, 10, 11).

- Greutatea, îmbrăcămintea și echipamentul utilizatorului nu trebuie să depășească 140 kg (a se vedea marcajul produsului).
- Activarea funcției de blocare, care împiedică deplasarea în jos, este descrisă în Fig. 6B.
- Nu permiteți prezența niciunui joc al corzii și nu vă deplasați deasupra punctului flexibil de ancorare (Fig. 8).
- Limitele de temperatură pentru Coardă de prindere automată/manuală RG500 sunt cuprinse între -30 °C și +50 °C.

- **Nu utilizați produsul în afara limitelor sale sau în alt scop decât cel prevăzut de producător.**

7A – EN 353-2:2002

- Coardă de prindere automată/manuală RG500 este un dispozitiv de oprire a căderii cu funcție auto-blocantă și ghidaj pentru accesul în siguranță la fațadele clădirilor, structuri, acoperișuri, turnuri etc. (Fig. 11)
- În cazul unei căderi, acesta se va bloca instantaneu pe coardă.

7B – EN 12841/A:2006

- Pentru utilizarea corectă a blocatorului RG500 automat/manual ca dispozitiv de reglare a corzii de siguranță, vedeți Fig. 9 a Fig. 10.
- Atunci când coarda de ancorare reglabilă este încărcată cu greutatea completă a utilizatorului, aceasta devine coardă de lucru și ar trebui utilizată o coardă de siguranță suplimentară pentru siguranța optimă a utilizatorului.
- Orice suprasarcină sau sarcină dinamică pe dispozitivul de reglare a corzii poate avaria coarda de ancorare.

- În cazul în care coarda de ancorare reglabilă este încărcată cu greutatea completă a utilizatorului, aceasta devine coardă de lucru și trebuie utilizată o coardă de siguranță suplimentară pentru siguranța optimă a utilizatorului.

7C – EN 795/B:2012

- Coardă de prindere automată/manuală RG500 poate fi utilizat și ca punct flexibil temporar de ancorare (a se vedea Fig.14).
- Asigurați o rezistență suficientă a structurii construcției ancorei.
- Utilizați nodul opt (a se vedea Fig.13a) sub blocator pentru asigurarea dispozitivului (a se vedea Fig.14).
- Asigurați întotdeauna dispozitivul; nu conectați carabiniera la coarda liberă și protejați de marginile ascuțite (Fig.15).
- Dispozitivul de ancorare poate fi utilizat de o singură persoană.
- Atunci când dispozitivul de ancorare este utilizat ca parte a sistemului de oprire a căderii, utilizatorul va fi echipat cu un mijloc de limitare a forțelor dinamice maxime exercitate asupra utilizatorului în timpul opririi unei căderi la maximum 6 kN.
- Sarcina maximă de utilizare conform Fig.14 este 18 kN.
- Valoarea maximă de deviație a dispozitivului de ancorare și de deplasare a punctului de ancorare care se poate produce este 0,3 m.
- Dispozitivul de ancorare ar trebui utilizat doar ca echipament individual de protecție împotriva căderii, nu ca echipament de ridicare

7D – SALVARE

- Coardă de prindere automată/manuală RG500, **DOAR versiunea 103595**1, este adecvat și pentru operațiuni de salvare (Fig.12), **limita maximă de greutate este 200 kg - 2 persoane.**
- Punctul de ancorare utilizat pentru salvare trebuie să fie conform cu CEN/TS 16415:2013 pentru utilizatori multipli (2 persoane).
- Forța maximă de oprire a căderii nu va depăși 6 kN.
- Pentru spațiile libere minime, consultați capitolul 7-5 (coloană 200 kg).
- **DOAR PENTRU UTILIZATORI EXPERȚI!**

7 – 1 CONECTARE

Coardă de prindere automată/manuală RG500 trebuie utilizat cu un ham pentru oprirea căderii (conform cu EN 361). Acesta nu trebuie utilizat niciodată cu o centură pentru poziționarea în timpul lucrului. Trebuie să fie conectat la ham folosind EXCLUSIV carabiniera (conformă cu EN 362 clasa B) de formă ovală (a se vedea Fig.3 - art. 16). Lungimea externă a acestei carabiniere trebuie să fie de 10,5 cm (a se vedea Fig.3). Lungimea părții care leagă blocatorul de ham nu trebuie să fie modificată (de ex., nu adăugați niciodată un mijloc de poziționare de mici dimensiuni).

NU ADĂUGAȚI NICIODATĂ UN ELEMENT SUPLIMENTAR DE CONECTARE ÎNTRE CÂRLIGUL DE PRINDERE ȘI HAM.

7 – 2 INSTALARE

Atașați capătul corzii dinamice de ancorare cu carabiniera pentru a asigura corespunzător suportul de ancorare. Coardă de prindere automată/manuală RG500 poate fi utilizat doar cu coarda dinamică de ancorare furnizată testată la căderi peste margini, cu diametrul de 12 mm. Nu înlocuiți niciodată coarda dinamică de ancorare cu alt tip. Utilizați dispozitivul în direcția corectă - a se vedea marcajul (Fig.16). Procedura de instalare a corzii dinamice de ancorare la dispozitiv este descrisă în Fig.17. Pentru dezinstalarea corzii dinamice de ancorare de la dispozitiv utilizați aceeași procedură..

7 – 3 PUNCT DE ANCORARE

A se utiliza cu dispozitive de ancorare conform standardului EN 795. Verificați dacă sistemul punctului de ancorare:

- este conform cu EN795 sau are o rezistență la rupere mai mare de 12 kN dacă este ancoră structurală sau o componentă a structurii (de exemplu, perete, stâlp, structură de oțel...)
- punctul de ancorare utilizat pentru salvare trebuie să fie conform cu CEN/TS 16415:2013 pentru utilizatori multipli (2 persoane).
- este amplasat deasupra operatorului
- se potrivește cel mai bine cu sistemul de ancorare
- nu are margini ascuțite

7 – 4 UTILIZARE PE ORIZONTALĂ

Coardă de prindere automată/manuală RG500 a fost testată cu succes pentru utilizarea sa pe orizontală și pentru căderea simulată posibilă peste o margine. În cadrul acestor teste a fost utilizată o bară de oțel cu o rază de 0,5 mm fără asperități. Pe baza acestui test, echipamentul este potrivit pentru utilizarea la marginea unor structuri, cum ar fi profiluri de oțel laminate, grinzi de lemn sau placate și parapeți cu margini rotunjite.
Următoarele aspecte trebuie luate în considerare pentru utilizarea pe orizontală sau oblică, în cazul în care există riscul de a cădea peste o margine:

- Dacă evaluarea riscului efectuată înainte de începerea lucrărilor arată că raza marginii de cădere și/sau de alunecare este mai mică de 0,5 mm, atunci trebuie luate măsuri de precauție înainte de începerea lucrărilor pentru a exclude riscul de cădere peste margine sau trebuie montată o protecție la margine înainte de începerea lucrării sau trebuie să contactați producătorul.
- Punctul de ancorare pentru linia flexibilă de ancorare nu poate fi sub nivelul suportului utilizatorului.
- Devierea la margine (măsurată între cele două picioare ale liniei flexibile de ancorare/fixare) trebuie să fie de cel puțin 90°.

- Sistemul parțial trebuie utilizat întotdeauna astfel încât să nu existe nicio detensionare a corzii. Lungimea poate fi ajustată numai dacă utilizatorul nu se deplasează în direcția marginii de cădere.
- Pentru a preveni căderea de tip pendul, zona de lucru și mișcările laterale de pe axa mediană de pe ambele părți trebuie limitate în fiecare caz la distanța maximă de 1,50 m. În alte cazuri, nu trebuie utilizate puncte individuale de ancorare, ci mai degrabă un dispozitiv de ancorare de clasă C sau D în conformitate cu EN 795: 2012.
- Notă: Dacă sistemul parțial este utilizat cu un dispozitiv de ancorare de tip C în conformitate cu EN 795: 2012, cu o linie de ancorare flexibilă pe orizontală, devierea trebuie să fie luată în considerare, de asemenea, atunci când se determină spațiul necesar care trebuie să rămână sub utilizator. Acordați atenție la detaliile incluse în instrucțiunile de utilizare a dispozitivului de ancorare.
- Notă: După căderea peste o margine există riscul de rănire în timpul blocării dacă persoana care cade se ciocnește de unele părți ale clădirii sau ale construcției.
- Trebuie documentate și predate măsurile speciale de salvare în cazul căderii peste o margine.

7 – 5 ÎNĂLȚIME MINIMĂ DE LUCRU

Înainte de utilizarea corzii de prindere automată/manuală RG500, verificați dacă există un spațiu minim necesar sub picioarele utilizatorului, pentru a preveni coliziunea cu structura (Fig. 18,19) Pentru spațiul minim permis, consultați tabelul de mai jos:

Desemnare EN	Referință	DISTANȚĂ ÎN AER						
		pentru utilizare pe verticală (m)				pentru utilizare pe orizontală (m)		
		140 kg			200 kg	140 kg		
		1035951	1035950	1035949	1035951	1035951	1035950	1035949
RG500 cu linie de ancorare de 5 m	1035948	2.1	3.2	4.8	3.5	5.1	6.2	7.8
RG500 cu linie de ancorare de 10 m	1035947	2.3	3.4	5.0	3.7	5.3	5.4	8.0
RG500 cu linie de ancorare de 15 m	1035946	2.4	3.5	5.1	3.9	5.4	5.5	8.1
RG500 cu linie de ancorare de 20 m	1035945	2.5	3.6	5.2	4.1	5.5	6.6	8.2
RG500 cu linie de ancorare de 25 m	1035944	2.6	3.7	5.3	4.3	5.6	6.7	8.3
RG500 cu linie de ancorare de 30 m	1035943	2.7	3.8	5.4	4.5	5.7	6.8	8.4
RG500 cu linie de ancorare de 40 m	1035942	2.9	4.0	5.6	5.0	5.9	7.0	8.6
RG500 cu linie de ancorare de 50 m	1035941	3.1	4.2	5.8	5.5	6.1	7.2	8.8

LUNGIMEA MAXIMĂ PERMISĂ A CORZII DE ANCORARE ESTE DE 50 DE METRI.
Pentru lungimile care nu sunt afișate în tabelul de mai sus se va utiliza valoarea mai mare cea mai apropiată; de ex., pentru coardă dinamică de ancorare de 27 m trebuie să existe un spațiu liber identic cu cel prevăzut pentru coarda de ancorare de 30 m (1035943).

7 – 6 COARDA DINAMICĂ DE ANCORARE FURNIZATĂ

Pentru corzi dinamice de ancorare, atunci când lipsește bucla de ancorare și carabiniera (1035940 & 1035939) trebuie folosit nodul opt (a se vedea Fig.13a) și carabiniera (conformă cu EN 362). Pentru capătul inferior al corzii dinamice de ancorare se va folosi un nod simplu cu o lungime suficientă (min 0,1 m) de coardă sub acest nod (a se vedea Fig.13b). Lungimea totală a acestei corzi dinamice de ancorare nu trebuie să depășească 50 de metri.

COARDA DINAMICĂ DE ANCORARE FURNIZATĂ			
Diametru:	12 mm	**Material:**	Poliamidă și poliester
Tip:	Coardă cu miez și manta	**Elongație:**	1,60%
Culoare:	Negru cu model verde	**Rezistență la abraziune:**	98%
Număr de toroane:	10	**Rezistență la rupere:**	min 37 kN
Număr de fire:	32	**Tratament:**	Anti UV
Număr de filamente:	12	**Testată la căderi peste margini:**	DA

8 – INSPECȚIA PERIODICĂ

Acest echipament trebuie verificat cel puțin o dată pe an. O persoană competentă, instruită și calificată corespunzător trebuie să inspecteze acest echipament în conformitate cu aceste instrucțiuni și trebuie să înregistreze detaliile corespunzătoare inspecției.

La fiecare inspecție periodică, completați formularul reprezentat de Anexa numărul V și atașați o nouă etichetă de inspecție cu data următoarei inspecții. Frecvența examinării va crește în conformitate cu reglementările aplicabile.
Garanția este nulă dacă inspecțiile periodice nu sunt efectuate și înregistrate conform instrucțiunilor de mai sus.
Dacă detectați orice defecțiune, daune aduse produsului dvs. sau dacă etichetele produsului nu sunt lizibile sau dacă aveți îndoieli cu privire la siguranța acestuia, EIP trebuie retras imediat din serviciu și returnat fabricantului sau unui centru de service autorizat pentru inspecție sau eliminare corespunzătoare a sa.

9 — DURATA DE VIAȚĂ

Durata de viață maximă a EIP, echipament predominant metalic, este evaluată ca fiind nelimitată, însă această durată maximă de viață se reduce cu 10 ani de la data fabricației pentru produsele care nu sunt deschise. Cu toate acestea, există factori care pot reduce considerabil rezistența produsului și pot scurta durata de viață a acestuia: depozitare incorectă, utilizare incorectă, oprire la cădere, deformare mecanică, căderea produsului de la înălțime, uzură, conductivitate electrică, contact cu produse chimice (acide și alcaline) sau prezența unor margini ascuțite, expunere la surse puternice de căldură > 60 °C, la raze UV, abraziune etc.

10 — PLĂCUȚĂ RFID

10 – 1 INTRODUCERE

Această unitate încorporează o plăcuță RFID (Identificare prin Radiofrecvență) care poate fi folosită pentru urmărirea bunurilor. RFID permite efectuarea inspecțiilor pe teren rapide și specifică informații precum numărul de model, data fabricației, numărul de inspecție/lot, lungimea și standardele respectate. Aceste informații variază de la un model la altul. Pe lângă tipul de cititor și plăcuța RFID, distanța optimă de citire a RFID variază în funcție de cititor, de orientarea plăcuței și de materialul aflat între acestea.

10 – 2 SPECIFICAȚIE RFID

- cititorul RFID trebuie să utilizeze banda UHF (frecvență ultra înaltă)
- Frecvență de operare RFID în intervalul 860-960 MHz
- Protocol RF Air: EPC CLASA 1 GEN 2; ISO18000-6C

10 – 3 LISTA DE PRODUSE ȘI POZIȚIA PLĂCUȚEI RFID (A SE VEDEA TAB 1)

Produsele care nu pot fi marcate cu eticheta RFID conțin coduri de bare 2D în locul acesteia, pentru citirea Codului Unic de Identificare (IUD).

10 – 4 UTILIZARE/FUNCȚIONARE

Echipamentul individual de protecție (EIP) pe care tocmai l-ați primit este prevăzut cu o plăcuță RFID care conține codul unic de identificare sub forma Codului electronic de produs (EPC).
Cu acest cod unic, puteți găsi informații referitoare la produs în software-ul Safety Suite. Accesați linkul de mai jos pentru mai multe informații despre Safety Suite.
https://www.honeywellaidc.com/solutions/connected-worker/safety-suite

10 – 5 RECOMANDĂRI

După curățarea EIP, scanați plăcuța RFID pentru a confirma că acesta nu a fost avariat.

11 — PROTECTIA MEDIULUI

Utilizarea simbolului WEEE indică faptul că acest produs nu poate fi tratat ca și deșeu menajer. Asigurând eliminarea corectă la deșeuri a acestui produs, ajutați la protejarea mediului înconjurător. Pentru informații detaliate despre reciclarea acestui produs, vă rugăm să luați legătura cu autoritățile locale, cu furnizorul dvs. de servicii de colectare a deșeurilor menajere/industriale sau cu magazinul de unde ați cumpărat produsul.

Informații generale	
Standarde	EN 353-2:2002; EN 12841/A:2006; EN 795/B:2012
Număr max. de utilizatori	1 (max 2 persoane pentru salvare)
Limită max. de greutate	140 kg
Limită max. de greutate pentru salvare	200 kg (2 persoane)
Dimensiuni	112 mm x 90 mm x 30 mm (fără conectori)
Greutatea dispozitivului	360 g (fără conectori)
Temperatura de funcționare	-30 °C – +50 °C

VĂ RUGĂM SĂ AVEȚI GRIJĂ CĂ UTILIZATORUL FINAL ESTE PERMIS DE SCHIMBAREA, REPARAREA SAU MODIFICAREA ORICĂREI PĂRȚI DIN A UTILIZA COARDĂ DE PRINDERE AUTOMATĂ/MANUALĂ RG500.

RU

ИНСТРУКЦИИ ПО ЭКСПЛУАТАЦИИ

АВТОМАТИЧЕСКИЙ/РУЧНОЙ СТРАХОВОЧНЫЙ ЗАЖИМ RG500

Устройство индивидуальной защиты от падения
Соответствует стандарту EN 353-2:2002, EN 12481/B:2006 и EN 795/B:2012,
и регламенту по СИЗ (ЕС) 2016/425

1 - ОБЗОР

Вы приобрели наше средство индивидуальной защиты (СИЗ) класса III для защиты от тяжелых и смертельных травм. Спасибо вам за доверие! Чтобы максимально эффективно использовать это изделие, необходимо **ПЕРЕД КАЖДЫМ ИСПОЛЬЗОВАНИЕМ** выполнять действия, описанные в настоящем руководстве.

Настоящее руководство относится к автоматическому/ручнму страховочному зажиму RG500, предназначенному для высотных работ.

Высотные работы относятся к опасным работам, которые могут привести к инцидентам с серьезными последствиями и травмами. Напоминаем вам, что вы лично несете ответственность за несчастные случаи, травмы или происшествия со смертельным исходом в отношении вас или третьих лиц как во время, так и после применения одного из наших изделий.

⚠ **ПРЕДУПРЕЖДЕНИЕ.**

Рекомендуем вам перечитывать настоящие инструкции перед каждым применением изделия. Кроме того, производитель или его представитель не несет какой-либо ответственности за использование, хранение и обслуживание изделия, проведенные не в соответствии с настоящими инструкциями.

Действие гарантии на изделие также зависит от соблюдения инструкций производителя. Несоблюдение этих требований приведет к прекращению действия гарантии. Настоящая гарантия предоставляется только одному покупателю изделия у производителя, если иного не указано в договорных положениях, подтвержденных производителем.

ЕСЛИ ПОКУПАТЕЛЬ НЕ ЯВЛЯЕТСЯ ПОЛЬЗОВАТЕЛЕМ, ОН ДОЛЖЕН ПРЕДОСТАВИТЬ ЭТИ ИНСТРУКЦИИ ФАКТИЧЕСКОМУ ПОЛЬЗОВАТЕЛЮ. НАСТОЯТЕЛЬНО РЕКОМЕНДУЕТСЯ ПО ВОЗМОЖНОСТИ ВЫДАВАТЬ СИЗ В ПОЛЬЗОВАНИЕ ОДНОМУ РАБОТНИКУ.

ЕСЛИ ИЗДЕЛИЕ ПРОДАЕТСЯ ЗА ПРЕДЕЛАМИ ПЕРВОЙ СТРАНЫ НАЗНАЧЕНИЯ, ТО ДЛЯ БЕЗОПАСНОСТИ ПОЛЬЗОВАТЕЛЯ ДИЛЕР ДОЛЖЕН УБЕДИТЬСЯ, ЧТО ИЗДЕЛИЕ СООТВЕТСТВУЕТ ЗАКОНАМ, ПРИМЕНИМЫМ В ЭТОЙ СТРАНЕ, А ТАКЖЕ ПРЕДОСТАВИТЬ ИНСТРУКЦИИ ПО ИСПОЛЬЗОВАНИЮ ЭТОГО ИЗДЕЛИЯ НА СООТВЕТСТВУЮЩЕМ ЯЗЫКЕ, ВЫПОЛНИВ ВСЕ ПРЕДПИСАНИЯ **EN 353-2:2002, EN 12481/B:2006** и **EN 795/B:2012** и **РЕГЛАМЕНТА ПО СИЗ (ЕС) 2016/425.**

СОВМЕСТИМОСТЬ ИЗДЕЛИЯ С ДРУГИМИ СИЗ (СТРАХОВОЧНЫЕ ПОЯСА, АНКЕРНЫЕ КРЕПЛЕНИЯ И СОЕДИНИТЕЛЬНЫЕ ПРИСПОСОБЛЕНИЯ): УБЕДИТЕСЬ, ЧТО ПРИОБРЕТЕННОЕ СИЗ СОВМЕСТИМО С ДРУГИМИ КОМПОНЕНТАМИ СТРАХОВОЧНОЙ СИСТЕМЫ И ЧТО ИХ ФУНКЦИИ БЕЗОПАСНОСТИ НЕ ПРОТИВОРЕЧАТ ДРУГ ДРУГУ.

Единственным устройством, подходящим для удержания всего тела, является **полная страховочная система**. Эта система должна соответствовать **EN 361.**

1 – 1 СПИСОК СООТВЕТСТВУЮЩИХ ИЗДЕЛИЙ (см. ч. I «СПИСОК СООТВЕТСТВУЮЩИХ ИЗДЕЛИЙ»)

1 – 2 КОНТАКТНЫЕ ДАННЫЕ

Honeywell Fall Protection France SAS
35-37, rue de la Bidauderie 18100, VIERZON CEDEX – ФРАНЦИЯ
Тел.: (33) 02 48 52 40 40, факс: (33) 02 48 71 04 97
IS.PPE.TECHSUPPORT.EUROPE@honeywell.com
00 800 33 44 28 03
www.honeywellsafety.com

1 – 3 ОПИСАНИЕ ИЗДЕЛИЯ (см. рис. в ч. II)

1 - крепёжное отверстие (для карабина); 2 - индикатор падения; 3 - тормозной рычаг; 4 - ролик; 5 - открывающий рычаг - левый; 6 - открывающий рычаг - правый; 7 - делитель; 8 - паз для установки троса; 9 - пружина кручения; 10 - фиксирующий рычаг с RFID - меткой; 11 - шарнир; 12 - задняя пластина; 13 - передняя пластина; 14 - заклёпки из нержавеющей стали; 15 - RFID - метка* 16 - карабин EN 362 класса Б; 17 - обычный карабин-рапид; 18 - удлинитель ремня длиной 0,17 м/0,87 м; 19 - Ø альпинистский трос 12 мм PA/PES (полиамид/полиэстер); 20 - противовес;

2 - ОБУЧЕНИЕ

Нашими изделиями могут пользоваться только компетентные специалисты, прошедшие надлежащее обучения (у уполномоченных лиц и организаций) или находящиеся под надзором компетентного руководителя.

Прохождение этого обучения должно быть подтверждено выдачей сертификата о прохождении курса с указанием даты, местоположения и названия организации, проводившей обучения, полного имени пользователя и т. д.

Ознакомьтесь с настоящим СИЗ и убедитесь, что вы полностью понимаете принцип его работы (см. главу 7 – ИСПОЛЬЗОВАНИЕ).

Лица, выполняющие высотные работы, должны быть в хорошей физической форме. Определенные медицинские условия (прием лекарственных препаратов, заболевания сердечно-сосудистой системы и т. д.) могут подвергнуть пользователя дополнительным рискам при обычном использовании СИЗ. При наличии сомнений следует обратиться к врачу.

3 - СООТВЕТСТВИЕ ЕВРОПЕЙСКОМУ СТАНДАРТУ

Автоматический/ручной страховочный зажим RG500 соответствует следующему законодательным актам.

- EN 353-2:2002 Средства индивидуальной защиты от падения с высоты, часть 2 — Страховочные стопоры направляемого типа с гибкой оттяжкой. С дополнительной обработкой от пыли.
- EN 795/B: 2012 - Средства индивидуальной защиты: Анкерные устройства
- EN 12841/A: 2006 - Средства индивидуальной защиты от падения - Системы канатного доступа - Устройства регулировки верёвки

- СИЗ , прошедшие испытания на падение через край — PPE-R/11.075, версия 1.
- СИЗ, прошедшие испытания с весом 140 кг — PPE-R/11.062, версия 1.

Производимые СИЗ прошли стандартную проверку нотифицированным органом, удостоверяющую, что все оборудование и соответствующие инструкции отвечают требованиям регламента (ЕС) 2016/425.
Это изделие не должно быть загрязнено маслом или использоваться в масляной среде.

4 - ТРАНСПОРТИРОВКА И ХРАНЕНИЕ

Правильное хранение ваших СИЗ обеспечит их долговечность и вашу безопасность.
Убедитесь, что во время транспортировки и хранения ваши СИЗ размещены вдали от источников тепла, влаги, агрессивной атмосферы, ультрафиолетовых лучей и т. д., и не допускайте воздействия на них чрезмерной вибрации и ударов.

5 - ОЧИСТКА

Правильный уход за вашими СИЗ обеспечит их долговечность и вашу безопасность. Следует строго придерживаться следующих правил.

- Производите очистку с использованием воды и жидкого мыла. Ни при каких обстоятельствах не используйте растворители или кислотные/щелочные чистящие средства.
- Дайте изделию высохнуть естественным образом в хорошо проветриваемом помещении вдали от открытого огня или других источников тепла.

6 - ПЕРЕД ИСПОЛЬЗОВАНИЕМ

Перед каждым использованием проводите тщательный визуальный осмотр, чтобы убедиться в исправности СИЗ, а также любого другого оборудования, с которым оно может быть использовано (разъемы, страховочная привязь). Примите все необходимые меры для проведения аварийных или любых спасательных работ в условиях полной безопасности. В случае повреждения изделия обратитесь к производителю или его уполномоченному представителю. Если у вас есть какие-либо сомнения относительно безопасного состояния изделия или если оно было использовано для предотвращения падения, для вашей личной безопасности важно, чтобы СИЗ были сняты с эксплуатации и отправлены производителю или в аккредитованный ремонтный центр для проверки или утилизации. После осмотра центр либо предоставит письменное разрешение на повторное использование СИЗ, либо откажет в подобном разрешении. Строго запрещено самостоятельно модифицировать или ремонтировать СИЗ. Только изготовитель или ремонтный центр могут проводить ремонтные работы. Если система поставляется в полном комплекте, запрещается заменять ее компоненты.
Перед каждым использованием необходимо проверять мобильный страховочный стопор и гибкую оттяжку. Внимательно проверьте следующие элементы.

- Свободное движение тормозной рукоятки и пружины, возвращающей на место эту рукоятку. Тормозная рукоятка RG500 предназначена для остановки падения на ограниченном расстоянии за счет силы торможения ниже 6 кН.
- Проверьте функцию блокировки страховочного зажима (рис. 2).
- Убедитесь, что индикатор падения не включен (см. рис. 3).
- Проверьте внешний вид гибкой оттяжки, особенно степень ее износа.
- Проверьте общий внешний вид анкерного укрепления, особенно степень износа.
- Проверьте на наличие повреждений (изломы, трещины, износ, опалины и т. д.).
- Убедитесь в правильном функционировании карабинов.
- Убедитесь в отсутствии признаков коррозии или деформации.

ЗАПРЕЩАЕТСЯ ПОЛЬЗОВАТЬСЯ УСТРОЙСТВОМ ПРИ НАЛИЧИИ МЕТКИ ПРЕДУПРЕЖДЕНИЯ НА РАСШИРЕНИИ ЛЯМКИ (см. рис. 3).

7 - ИСПОЛЬЗОВАНИЕ

Автоматический/ручной страховочный зажим RG500 является самоблокирующимся страховочным стопором со средством направляющего выступа для безопасного доступа к фасадам зданий, каркасам, крышам, башням, и т.д. В случае падения он мгновенно зафиксируется на верёвке. (Рис. 9, 10, 11).

- Вес пользователя, его одежды и оборудования не должен превышать 140 кг (см. маркировку продукта).
- Активация функции блокировки, препятствующей движению вниз, описана на Рис.6Б.
- Не допускайте провисания верёвки и не перемещайтесь выше регулирующийся точки крепления (рис.8).
- Температурные ограничения для автоматического/ручного страхового зажима RG500 от -30 ºC до +50 ºC.
- **Не используйте продукт не по назначению или для любых других целей, кроме тех, которые предусмотрены производителем.**

7A – EH 353-2:2002

- Автоматический/ручной страховочный зажим RG500 является самоблокирующимся страховочным стопором со средством направляющего выступа для безопасного доступа к фасадам зданий, каркасам, крышам, башням, и т.д. (Рис. 11).
- В случае падения, он мгновенно фиксируется на верёвке.

7B-EN 12841/A: 2006

- Правильное использование автоматического/ручного страховочного зажима RG500 в качестве регулирующего устройства страховочного троса см. на Рис.9 и Рис.10.
- Когда регулируемый анкерный трос нагружен полным весом пользователя, он будет использоваться в качестве рабочего троса. Также, необходимо использовать трос безопасности дополнительно для оптимальной безопасности пользователя.
- Любая перегрузка или динамическая нагрузка на канатное регулировочное устройство может привести к повреждению якорного троса.
- Если регулируемый анкерный трос нагружен полным весом пользователя, он становится рабочим тросом и должен использоваться с дополнительным страховочным тросом для оптимальной безопасности пользователя.

7C - EN 795/B: 2012

- Автоматический/ручной страховочный зажим RG500 можно использовать также как вспомогательное регулируемое якорное крепление (см. Рис.14).
- Обеспечивайте достаточную прочность крепления анкерной конструкции.
- Используйте узел-восьмёрку (см. Рис.13а) под страховочным зажимом для безопасности устройства (см. Рис.14).
- Всегда закрепляйте устройство; не подсоединяйте карабин к свободной верёвке и избегайте контакта с острыми краями (рис.15).
- Анкерное устройство предназначено для использования только одним человеком.
- Если анкерное устройство используется как часть системы ограничения падения, то пользователь должен быть оснащён средством ограничения максимальных динамических усилий, оказываемых на пользователя во время прекращения падения, до максимума в 6 кН.
- Максимальная нагрузка использования согласно Рис.14 -18 кН.
- Максимальное значение отклонения анкерного устройства и смещения точки крепления, которое может произойти в процессе эксплуатации, составляет 0,3 м.
- Анкерное устройство должно использоваться только в качестве средства индивидуальной защиты от падения, а не для подъёмного оборудования

7Д – СПАСАТЕЛЬНЫЕ ОПЕРАЦИИ

- Автоматический/ручной страховочный зажим RG500, **только в версии 1035951**, также пригоден для спасательных операций (Рис.12), **максимальный предел веса 200 кг - 2 человека.**
- Точка крепления, используемая для спасательных операций, должна соответствовать требованиям для нескольких пользователей (2 человека) CEN/TS 16415:2013.
- Максимальная сила для защиты от падения не должна превышать 6 кН.
- По минимальным воздушным зазорам см. главу 7-5 (колонка значения 200 кг).
- **ТОЛЬКО ДЛЯ ОПЫТНЫХ ПОЛЬЗОВАТЕЛЕЙ!**

7 – 1 СОЕДИНЕНИЕ

Автоматический/ручной страховочный зажим RG500 необходимо использовать со страховочной привязью (соответствующей EN 361). Запрещено использовать зажим с поясным ремнём для фиксации местоположения. Он подсоединяется к поясу для страховки ИСКЛЮЧИТЕЛЬНО с помощью карабина (соответствующего EN 362 класса Б) овальной формы (см. Рис.3 - пункт 16). Внешняя длина карабина должна составлять 10,5 см (см. Рис.3). Запрещается изменять длину части троса, соединяющей страховочный зажим с ремнём безопасности (например, никогда не добавляйте миниатюрный трос (талреп).

ЗАПРЕЩАЕТСЯ ДОБАВЛЯТЬ ДОПОЛНИТЕЛЬНЫЙ СВЯЗУЮЩИЙ ЭЛЕМЕНТ МЕЖДУ КАРАБИНОМ И СТРАХОВОЧНОЙ ПРИВЯЗЬЮ.

7 – 2 УСТАНОВКА

Прикрепите конец гибкого анкерного крепления к карабину, чтобы обеспечить надёжную фиксацию анкерной опоры. Автоматический/ручной страховочный зажим RG500 можно использовать только с гибким анкерным тросом диаметром 12 мм, прошедшим краевое испытание. Запрещено заменять гибкий анкерный трос на трос другого типа. Используйте устройство в правильном направлении - см. маркировку (Рис.16). Процедура установки гибкого анкерного троса на устройство описана на Рис.17. Для снятия гибкого анкерного троса с устройства используют ту же процедуру.

7 – 3 ТОЧКА КРЕПЛЕНИЯ

Используется с анкерными устройствами, соответствующими стандарту EN 795. Убедитесь, что система точки крепления:

- соответствует EN795 или ее прочность при разрыве выше 12 кН, если это конструкционная анкерная опора или часть конструкции (например, стена, мачта, стальная балка и т. д.);
- точка крепления, используемая для спасительных операций соответствует требованиям использования для нескольких пользователей (2 человека) CEN/TS 16415: 2013
- располагается над оператором;
- оптимально соответствует анкерной системе;
- не имеет острых краев.

7 – 4 ГОРИЗОНТАЛЬНОЕ ПРИМЕНЕНИЕ

Автоматический/ручной страховочный зажим RG500 был успешно протестирован для горизонтального применения и на возможное падение через край. Для этих испытаний был использован стальной прут радиусом 0,5 мм без заусенцев. На основе этого тестирования данное оборудование подходит для использовании при перекидывании через край, например через стальные прокатные профили, деревянные балки или облицовку, а также скругленные парапетные ограждения.

При горизонтальном или наклонном применении с риском падения через край необходимо учитывать следующие факторы.

- Если проведенная до начала работ оценка рисков показывает, что радиус падения через край меньше 0,5 мм или край имеет заусенцы, следует перед началом работ принять меры по устранению риска падения через край, установить защитное ограждение или связаться с производителем.
- Точка крепления гибкой анкерной линии не должна находиться ниже пользователя.
- Отклонение на краю (по замерам между двумя концами крепления / гибкой анкерной линии) должно быть не менее 90°.
- Данная некомплектная система всегда должна использоваться таким образом, чтобы веревка не провисала. Длину можно регулировать, только если пользователь не перемещается в направлении края падения.
- Во избежание маятникового эффекта рабочая область и горизонтальные движения относительно срединной оси в обе стороны должны ограничиваться 1,50 м. Во всех остальных случаях следует использовать не отдельные точки крепления, а анкерные устройства класса C или D в соответствии с EN 795:2012.

- Примечание. Если данная некомплектная система используется с анкерным устройством типа C в соответствии с EN 795:2012 с горизонтальной гибкой анкерной линией, то при определении надлежащего зазора под пользователем следует учитывать отклонение анкерного устройства. Обращайте внимание на сведения, приведенные в инструкциях по использованию анкерного устройства.
- Примечание. После падения через край имеется риск получения травм при срабатывании устройства, если падающий человек сталкивается со зданием или конструкцией.
- На случай падения через край должны быть предусмотрены и отработаны специальные спасательные действия.

7 – 5 МИНИМАЛЬНАЯ РАБОЧАЯ ВЫСОТА

Перед использованием автоматического/ручного страховочного зажима RG500 проверьте минимально допустимый зазор под стопой пользователя во избежание любых столкновений с конструкцией (рис. 18,19).
Допустимый минимальный зазор приведен в таблице ниже.

Обозначение EN	Справочные данные	Воздушный зазор						
		при вертикальном использовании (м)				при горизонтальном использовании (м)		
		140 кг			200 кг	140 кг		
		1035951	1035950	1035949	1035951	1035951	1035950	1035949
RG500 с анкерной линией 5 м	1035948	2.1	3.2	4.8	3.5	5.1	6.2	7.8
RG500 с анкерной линией 10 м	1035947	2.3	3.4	5.0	3.7	5.3	5.4	8.0
RG500 с анкерной линией 15 м	1035946	2.4	3.5	5.1	3.9	5.4	5.5	8.1
RG500 с анкерной линией 20 м	1035945	2.5	3.6	5.2	4.1	5.5	6.6	8.2
RG500 с анкерной линией 25 м	1035944	2.6	3.7	5.3	4.3	5.6	6.7	8.3
RG500 с анкерной линией 30 м	1035943	2.7	3.8	5.4	4.5	5.7	6.8	8.4
RG500 с анкерной линией 40 м	1035942	2.9	4.0	5.6	5.0	5.9	7.0	8.6
RG500 с анкерной линией 50 м	1035941	3.1	4.2	5.8	5.5	6.1	7.2	8.8

МАКСИМАЛЬНО ДОПУСТИМАЯ ДЛИНА АНКЕРНОГО ТРОСА СОСТАВЛЯЕТ 50 МЕТРОВ.
Для длин, не показанных в таблице выше, должно использоваться самое близкое значение; например, гибкий анкерный трос 27 м должен использовать тот же воздушный зазор, что и анкерный трос 30 м (1035943).

7 – 6 ПОДВОДИМЫЙ ГИБКИЙ АНКЕРНЫЙ ТРОС

Для гибких анкерных тросов, где отсутствует анкерная петля и карабин (1035940 и 1035939), необходимо использовать узел-восьмёрку (см. Рис.13а) и карабин (соответствующий стандарту EN 362). Для нижнего конца гибкого анкерного троса необходимо использовать простой узел с достаточной длиной (не менее 0,1 м) троса под этим узлом (см. Рис.13б). Общая длина этого гибкого анкерного троса не должна превышать 50 метров.

ПОСТАВЛЯЕМЫЙ ГИБКИЙ АНКЕРНЫЙ ТРОС			
Диаметр:	12 мм	**Материал:**	Полиамид и полиэстер
Тип:	Альпинистский трос	**Растяжение:**	1.60%
Цвет:	Черный с зелёным рисунком	**Стойкость к истиранию:**	98%
Количество жил:	10	**Разрывное усиление:**	Минимум 37 кН
Количество нитей:	32	**Обработка:**	Антиультрафиолетовая
Количество прядей:	12	**Краевое испытание:**	Проведено

8 - ПЕРИОДИЧЕСКАЯ ПРОВЕРКА

Это оборудование должно проверяться как минимум раз в год. Компетентный специалист, прошедший соответствующее обучение и имеющий необходимую квалификацию, должен проверять это оборудование согласно приведенным в данном документе инструкциям с регистрацией необходимых результатов.
При каждой периодической проверке заполняйте форму Приложение № V и прикрепляйте новую этикетку с указанием даты следующей проверки. Частота осмотра должна быть увеличена в соответствии с действующими правилами.
Гарантия снимается, если периодические проверки не выполняются и не регистрируются в соответствии с приведенными выше инструкциями.
Если вы обнаружите какие-либо проблемы, повреждения или недопустимую маркировку изделия, а также в случае каких-либо сомнений о безопасности оборудования, СИЗ необходимо незамедлительно снять с эксплуатации и вернуть производителю или в авторизованный сервисный центр для осмотра или утилизации.

9 - СРОК СЛУЖБЫ

Срок службы СИЗ, изготовленных преимущественно из металла, считается неограниченным, за исключением неоткрываемых изделий, для которых он ограничен 10 годами с даты изготовления. Однако существуют факторы, которые значительно снижают прочность изделия и сокращают срок его эксплуатации: неправильное использование, срабатывание при падении, механическое повреждение, падение изделия с высоты, износ, электрическая проводимость, контакт с химическими веществами (кислотами и щелочами) или острыми краями, воздействие источников температур > 60 °C и ультрафиолета, истирание и т. д.

10 - БИРКА С МЕТКОЙ РЧИ

10 – 1 ВВЕДЕНИЕ

Эта бирка содержит метку радиочастотной идентификации (РЧИ), с помощью которой можно отслеживать материальные активы. Использование метки РЧИ дает возможность оперативно проводить контроль материальных активов непосредственно на месте эксплуатации, проверяя в т.ч. номер модели, дату изготовления, код партии, данные, относящиеся к контролю, длину изделия и номера стандартов, которым оно соответствует. Структура этих данных зависит от конкретной модели изделия. Оптимальное расстояние считывания данных может быть различным в зависимости от вида и ориентации используемой метки РЧИ, типа считывающего устройства, а также характеристик среды между ними.

10 – 2 ТЕХНИЧЕСКИЕ ХАРАКТЕРИСТИКИ МЕТКИ РЧИ

- Для считывания данных из метки РЧИ необходимо устройство, работающее в СВЧ диапазоне
- Рабочая частота метки РЧИ находится в диапазоне 860 - 960 МГц
- Используемый протокол обмена данными: EPC КЛАСС 1, ПОКОЛЕНИЕ 2; ISO18000-6C

10 – 3 ПЕРЕЧЕНЬ ИЗДЕЛИЙ И РАСПОЛОЖЕНИЕ МЕТКИ РЧИ НА НИХ (СМ. ТАБЛИЦУ 1)

Изделия, которые невозможно снабдить меткой РЧИ, помечены двумерным штрих-кодом, обеспечивающим считывание уникального идентификационного номера (УИН).

10 – 4 ИСПОЛЬЗОВАНИЕ / ЭКСПЛУАТАЦИЯ

Полученное вами индивидуальное средство защиты (ИСЗ) снабжено меткой РЧИ, в которой записан его уникальный идентификационный номер в форме электронного кода изделия (ЭКИ).
Используя этот уникальный идентификационный номер, можно найти сведения об изделии в программе Safety Suite. Подробные сведения о программе Safety Suite можно получить, перейдя на интернет-сайт по ссылке https://www.honeywellaidc.com/solutions/connected-worker/safety-suite

10 – 5 РЕКОМЕНДАЦИИ

После выполнения очистки средства индивидуальной защиты необходимо проверить работоспособность метки РЧИ путем считывания данных.

11 - ЗАЩИТА ОКРУЖАЮЩЕЙ СРЕДЫ

Символ WEEE (Директива ЕС об отходах электрического и электронного оборудования) означает, что утилизация данного устройства в качестве бытовых отходов не допускается. Надлежащая утилизация данного устройства станет Вашим вкладом в защиту окружающей среды. Для получения более подробной информации по утилизации необходимо обратиться к местным органам управления, местной организации, предоставляющей услуги по утилизации бытовых / промышленных отходов, или в магазин, в котором было приобретено данное устройство

Основная информация	
Стандарты	EN 353-2:2002; EN 12841/A:2006; EN 795/B:2012
Максимальное количество пользователей	1 (максимум 2 человека при спасательных операциях)
Максимальная предельная нагрузка	140 кг
Максимальная предельная нагрузка для спасения	200 кг (2 человека)
Размеры	112 мм x 90 мм x 30 мм (без коннекторов)
Вес устройства	360 г (без коннекторов)
Рабочая температура	-30 °C to +50 °C

ПОЖАЛУЙСТА, ВНИМАТЬ, ЧТО КОНЕЧНОМУ ПОЛЬЗОВАТЕЛЮ ЗАПРЕЩАЕТСЯ ИЗМЕНИТЬ, РЕМОНТИРОВАТЬ ИЛИ ИЗМЕНИТЬ ЛЮБУЮ ЧАСТЬ СИСТЕМЫ АВТОМАТИЧЕСКИЙ/РУЧНОЙ СТРАХОВОЧНЫЙ ЗАЖИМ RG500

SK

NÁVOD NA POUŽITIE

AUTOMATICKÝ/MANUÁLNY ZACHYTÁVAČ LANA RG500

Osobné prostriedky ochrany pred pádom
Vyhovuje norme EN 353-2:2002, EN 12481/B:2006 a EN 795/B:2012,
a nariadeniu o osobných ochranných prostriedkoch (EÚ) 2016/425

1 - PREHĽAD

Kúpili ste si náš osobný ochranný prostriedok (OOP) triedy III na ochranu proti riziku vážneho zranenia a smrti. Ďakujeme vám za vašu dôveru. V záujme zabezpečenia úplnej spokojnosti s týmto produktom musíte **PRED KAŽDÝM POUŽITÍM** dodržať pokyny uvedené v tomto návode.
Tento návod sa zaoberá automatickým/manuálnym zachytávačom lana RG500 pre prácu vo výškach.
Práca vo výškach je nebezpečná a môže spôsobiť vážne nehody a zranenia. Pripomíname vám, že počas alebo po použití jedného z našich produktov ste v prípade nehody, zranenia alebo smrti osobne zodpovedný/-á voči sebe alebo tretej strane.

⚠ **VAROVANIE:**
Odporúčame, aby ste si tento návod prečítali pred každým použitím. Výrobca ani jeho zástupca navyše nenesie žiadnu zodpovednosť za používanie, skladovanie alebo údržbu vykonávanú iným spôsobom, ako je opísané v tomto návode.
Záručné krytie poskytované v rámci záruky na produkt podlieha aj dodržiavaniu pokynov výrobcu. Ich nedodržanie bude mať za následok stratu záruky. Táto záruka sa poskytuje iba jednému kupujúcemu produktu od výrobcu, pokiaľ zmluvné ustanovenia schválené výrobcom nestanovujú inak.
AK KUPUJÚCI NIE JE POUŽÍVATEĽOM, MUSÍ PREDAŤ TENTO NÁVOD SKUTOČNÉMU KONCOVÉMU POUŽÍVATEĽOVI. VŽDY, KEĎ JE TO MOŽNÉ, DÔRAZNE SA ODPORÚČA PRIDELIŤ OOP JEDINÉMU POUŽÍVATEĽOVI. V PRÍPADE PREDAJA PRODUKTU MIMO KRAJINY PRVÉHO URČENIA MUSÍ PREDAJCA Z DÔVODU BEZPEČNOSTI POUŽÍVATEĽA SKONTROLOVAŤ, ČI JE PRODUKT V SÚLADE SO ZÁKONMI PLATNÝMI V DANEJ KRAJINE, A POSKYTNÚŤ NÁVOD PRE PRODUKT V PRÍSLUŠNOM JAZYKU, KTORÝ SPĽŇA VŠETKY POŽIADAVKY NORMY **EN 353-2:2002, EN 12481/B:2006 a EN 795/B:2012,** A NARIADENIA O OSOBNÝCH OCHRANNÝCH PROSTRIEDKOCH **(EÚ) 2016/425.**
KOMPATIBILITA PRODUKTU S OSTATNÝMI OOP (POSTROJE, KOTVY A SPOJOVACIE ZARIADENIA): ZAISTITE, ABY BOL ZAKÚPENÝ OOP KOMPATIBILNÝ S ODPORÚČANIAMI PRE OSTATNÉ KOMPONENTY SYSTÉMU NA ZACHYTENIE PÁDU A ABY SI ICH BEZPEČNOSTNÉ PRVKY NAVZÁJOM NEPREKÁŽALI.
Celotelový postroj musí byť jediným zariadením na držanie tela. Musí byť v súlade s normou **EN 361.**

1 – 1 ZOZNAM ZAHRNUTÝCH PRODUKTOV (pozrite časť I – ZOZNAM ZAHRNUTÝCH PRODUKTOV)

1 – 2 KONTAKT

Honeywell Fall Protection France SAS
35-37, rue de la Bidauderie 18100, VIERZON CEDEX – FRANCÚZSKO
Tel.: (33) 02 48 52 40 40, Fax: (33) 02 48 71 04 97
IS.PPE.TECHSUPPORT.EUROPE@honeywell.com
00 800 33 44 28 03
www.honeywellsafety.com

1 – 3 OPIS PRODUKTU (pozrite obrázok v časti II)

1– Pripájací otvor (pre karabínu); 2– Indikátor pádu; 3– Brzdiaca páčka, 4– Valček, 5– Otváracia páčka– ľavá; 6– Otváracia páčka– pravá; 7– Delič; 8– Slot pre vedenie lana; 9– Torzná pružina; 10– Zaisťovacia páčka s RFID štítkom; 11– Čap; 12– Zadný plát; 13– Predný plát; 14– Nity z nehrdzavejúcej ocele; 15– RFID štítok* 16– Karabína triedy B EN 362; 17– Maillon Rapide Normal; 18– Predĺženie popruhu L 0,17 m / 0,87 m; 19– Ø 12 mm PA/PES kernmantle lano; 20– Protizávažie.

2 - ZAŠKOLENIE

Používanie našich produktov je obmedzené na kompetentné osoby s náležitým zaškolením (poskytnutým oprávnenou osobou alebo organizáciou) alebo pod dohľadom kompetentného nadriadeného.
Ukončenie tohto zaškolenia sa musí zaznamenať vydaním osvedčenia o kurze, v ktorom sú uvedené dátum, miesto a názov zaškolenia, školiaca organizácia, celé meno používateľa atď.
Oboznámte sa s týmto OOP a uistite sa, že ste úplne pochopili, ako funguje (pozrite kapitolu 7 – POUŽÍVANIE).
Každý, kto vykonáva prácu vo výškach, by mal byť v dobrom fyzickom stave. Niektoré zdravotné stavy (lieky, kardiovaskulárny stav atď.) môžu zhoršiť bezpečnosť používateľa pri bežnom používaní OOP. Ak máte pochybnosti, obráťte sa na svojho lekára.

3 - SÚLAD S EURÓPSKOU NORMOU

Automatický/manuálny zachytávač lana RG500 je v súlade s nasledujúcou legislatívou:

- EN 353-2:2002 Osobné ochranné prostriedky proti pádu z výšky – časť 2: Záchytné zariadenia vedeného typu vrátane pružného kotviaceho vedenia. Vrátane voliteľného vystavenia prachu.
- EN 795/B:2012 - Osobné ochranné prostriedky: Kotviace zariadenia
- EN 12841/A:2006 - Osobné ochranné prostriedky proti pádu - Systémy lanového prístupu - Zariadenia na nastavenie dĺžky lana

- Testované pre hrany podľa PPE-R/11.075 verzia 1
- Testované so 140 kg závažím podľa PPE-R/11.062 verzia 1

Osobné ochranné prostriedky (OOP) boli podrobené štandardným skúškam notifikovaného orgánu, ktorý osvedčuje, že všetky prostriedky a príslušné pokyny riadne spĺňajú nariadenie (EÚ) 2016/425.
Tento produkt nesmie byť znečistený olejom a nesmie sa používať v prostredí s olejom.

4 - PREPRAVA A SKLADOVANIE

Správne skladovanie vašich OOP zabezpečí dlhšiu životnosť produktov a zaručí vašu bezpečnosť.
Pri preprave a skladovaní sa uistite, že vaše OOP sú umiestnené mimo zdrojov tepla, vlhkosti, korozívnej atmosféry, ultrafialového žiarenia atď. Takisto ich chráňte pred akýmikoľvek nárazmi či nadmernými vibráciami.

5 - ČISTENIE

Správna starostlivosť o vaše OOP zabezpečí dlhšiu životnosť produktov a vašu bezpečnosť. Striktne dodržiavajte tieto pokyny:

- Čistite vodou a jemným mydlom. Za žiadnych okolností nepoužívajte žiadne rozpúšťadlá ani čistiace prostriedky s obsahom kyselín či zásad.
- Nechajte prirodzene vyschnúť v dobre odvetrávanom priestore mimo otvoreného ohňa alebo iného zdroja tepla.

6 - PRED POUŽITÍM

Pred každým použitím vykonajte dôkladnú vizuálnu kontrolu, aby ste sa uistili, že OOP a všetky ostatné prostriedky, ku ktorým môžu byť pripevnené (konektor, postroj...), sú kompletné. Prijmite všetky opatrenia potrebné na to, aby sa núdzové alebo akékoľvek záchranné operácie mohli vykonávať v úplnom bezpečí. V prípade poškodenia produktu sa obráťte na výrobcu alebo oprávneného zástupcu. Ak máte akékoľvek pochybnosti o bezpečnom stave produktu alebo ak bol produkt použitý na zastavenie pádu, v záujme vašej osobnej bezpečnosti je nevyhnutné, aby sa OOP prestal používať a zaslal výrobcovi alebo kvalifikovanému servisnému stredisku na kontrolu alebo likvidáciu. Po kontrole stredisko vydá alebo odmietne písomné povolenie na opätovné používanie OOP. Prísne sa zakazuje, aby ste OOP upravovali alebo svojpomocne opravovali. Kvalifikáciu na vykonávanie opráv má iba výrobca alebo servisné stredisko. Ak je dodaný kompletný systém, je zakázané vymieňať komponenty.
Pred každým použitím skontrolujte stav mobilného zachytávača pádu a pružného kotviaceho vedenia. Starostlivo skontrolujte nasledujúce body:

- Voľný pohyb brzdovej páky a pružiny vracajúcej páku. Zachytávač lana RG500 je určená na zastavenie pádu na obmedzenú vzdialenosť, pričom zadržiavacia sila je nižšia ako 6 kN.
- Skontrolujte uzamykaciu funkciu zachytávača lana (obr. 2).
- Skontrolujte, či nebol aktivovaný indikátor pádu (pozrite obr. 3).
- Celkový vzhľad pružného kotviaceho vedenia, najmä rozsah opotrebovania.
- Skontrolujte celkový vzhľad kotviacej úchytky, najmä rozsah opotrebovania.
- Skontrolujte, či nedošlo k poškodeniu (trhliny, opotrebovanie, spálenie atď.).
- Správna činnosť karabín.
- Absencia známok korózie alebo deformácie.

ZARIADENIE NEPOUŽÍVAJTE, AK VIDNO VÝSTRAŽNÝ ŠTÍTOK NA PREDLŽOVACOM BEZPEČNOSTNOM PÁSE (pozrite obr. 3).

7 - POUŽÍVANIE

Automatický/manuálny zachytávač lana RG500 je zachytávač pádu so samozaisťovacou funkciou a prostriedkom na bezpečný prístup na fasády budov, rámové konštrukcie, strechy, veže atď. V prípade pádu sa okamžite zachytí na lane (Obr. 9, 10, 11).

- Hmotnosť používateľa, oblečenia a zariadenia nesmie prekročiť 140 kg (pozri označenie produktu).
- Aktivácia zaisťovacej funkcie, ktorá zabraňuje pohybu smerom nadol, je popísaná na Obr. 6B.
- Nenechajte lano prevísať a nepohybujte sa nad flexibilným kotviacim bodom (Obr. 8).
- Teplotné limity pre automatický/manuálny zachytávač lana RG500 sú od -30 °C do +50 °C.
- **Pri používaní neprekračujte obmedzenia produktu a nepoužívajte ho pre iné účely, ako je určené výrobcom.**

7A – EN 353-2:2002

- Automatický/manuálny zachytávač lana RG500 je zachytávač pádu so samozaisťovacou funkciou a vodiacim prostriedkom na bezpečný prístup na fasády budov, strechy, veže atď. (Obr. 11)
- V prípade pádu sa okamžite zachytí na lane.

7B – EN 12841/A:2006

- Pre správne používanie automatického/manuálneho zachytávača lana RG500 ako doplnkového zariadenia k bezpečnostnému lanu pozri Obr. 9 a Obr. 10.
- Ak je nastaviteľné kotviace lano zaťažené plnou váhou používateľa, stáva sa pracovným lanom a pre optimálnu bezpečnosť používateľa by malo byť navyše použité bezpečnostné lano.
- Akékoľvek preťaženie alebo dynamické zaťaženie zariadenia na nastavovanie dĺžky lana môže spôsobiť poškodenie kotviaceho lana.
- Ak je nastaviteľné kotviace lano zaťažené plnou váhou používateľa, stáva sa pracovným lanom a pre optimálnu bezpečnosť používateľa musí byť navyše použité bezpečnostné lano.

7C – EN 795/B:2012

- Automatický/manuálný zachytávač lana RG500 je možné dočasne použiť aj ako flexibilný kotviaci bod (pozri Obr. 14).
- Ubezpečte sa, že štruktúra kotviacej konštrukcie má dostatočnú pevnosť.
- Použite osmičkový uzol (pozri Obr. 13a) pod zachytávačom pádu, aby ste zariadenie zabezpečili (pozri Obr. 14).
- Zariadenie vždy zabezpečte, nepripájajte karabínu k voľnému lanu a chráňte ho pred ostrými hranami (Obr. 15).
- Kotviace zariadenie môže používať len jedna osoba.
- Keď je kotviace zariadenie používané ako súčasť systému pre zachytenie pádu, užívateľ musí byť vybavený prostriedkami obmedzujúcimi maximálne dynamické sily pôsobiace na užívateľa počas zadržania pádu maximálne do 6 kN.
- Maximálne zaťaženie podľa Obr. 14 je 18 kN.
- Maximálna hodnota priehybu kotviaceho zariadenia a posun kotviaceho bodu, ku ktorému môže dôjsť počas prevádzky je 0,3 m.
- Kotviace zariadenie by sa malo používať iba ako osobný ochranný prostriedok proti pádu a nie pre zdvíhacie zariadenie

7D – ZÁCHRANA

- Automatický/manuálný zachytávač lana RG500, **len verzia 1035951**, je tiež vhodný pre záchranné práce (Obr. 12), **maximálny hmotnostný limit je 200 kg - 2 osoby.**
- Kotviaci bod použitý na záchranu musí byť vhodný pre viacerých používateľov (2 osoby) CEN/TS 16415:2013.
- Maximálna sila pre zastavenie pádu nesmie prekročiť 6 kN.
- Pre minimálne rezervy od terénu pozri kapitol 7-5 (stĺpec 200 kg).
- **IBA PRE EXPERTNÝCH POUŽÍVATEĽOV!**

7 – 1 PRIPOJENIE

Automatický/manuálný zachytávač lana RG500 sa musí používať s postrojom pre zachytenie pádu (podľa EN 361). Nesmie sa používať s opaskom pre pracovné polohovanie. Musí byť pripojený k postroju VÝLUČNE karabínou (podľa EN 362 trieda B) oválneho tvaru (pozri Obr. 3 - prvok 16). Vonkajšia dĺžka tejto karabíny musí byť 10,5 cm (pozri Obr. 3). Dĺžka časti spájajúcej zachytávač pádu s postrojom nesmie byť upravovaná (napr. nikdy nepridávajte krátke poistné lano).

MEDZI KARABÍNU A POSTROJ NIKDY NEPRIDÁVAJTE ĎALŠÍ SPOJOVACÍ PRVOK.

7 – 2 INŠTALÁCIA

Pripojte koniec flexibilného kotviaceho lana ku karabíne pre zabezpečenie a vhodné ukotvenie. RG500 Auto/Manual Rope Grab je možné používať iba s dodávaným flexibilným kotviacim lanom o priemere 12 mm testovaným na hranách. Nikdy nevymieňajte flexibilné kotviace lano za akýkoľvek iný typ. Zariadenie používajte v správnej orientácii - pozri označenie (Obr. 16). Postup ako pripojiť flexibilné kotviace lano k zariadeniu je opísaný na Obr. 17. Pri odpájaní flexibilného kotviaceho lana od zariadenia použite rovnaký postup.

7 – 3 KOTVIACI BOD

Určené na používanie s kotviacimi zariadeniami vyhovujúcimi norme EN 795. Skontrolujte, či systém kotviacich bodov:

- je v súlade s normou EN795 alebo má medzu pevnosti vyššiu ako 12 kN, ak ide o konštrukčný kotviaci bod alebo súčasť konštrukcie (napr. stena, stĺp, oceľový nosník...);
- kotviaci bod použitý na záchranu musí byť vhodný pre viacerých používateľov (2 osoby) CEN/TS 16415:2013
- sa nachádza nad používateľom;
- najlepšie vyhovuje kotviacemu systému;
- nepredstavuje ostrú hranu.

7 – 4 VODOROVNÉ POUŽÍVANIE

Automatický/manuálný zachytávač lana RG500 bol úspešne testovaný na vodorovné používanie a možný simulovaný pád cez hranu. Pri týchto testoch sa použila oceľová tyč s polomerom 0,5 mm bez ostrých okrajov. Na základe tohto testu je zariadenie vhodné na používanie na hranách, ako sú valcované oceľové profily, drevené trámy alebo krytý zaoblený strešný parapet.

Ak pri vodorovnom alebo šikmom používaní existuje riziko pádu cez hranu, musia sa zvážiť nasledujúce skutočnosti:

- Ak posúdenie rizík vykonané pred začiatkom práce preukáže, že polomer hrany pri páde je menší ako 0,5 mm alebo je hrana ostrá, pred začatím práce je potrebné prijať bezpečnostné opatrenia na vylúčenie rizika pádu cez hranu alebo namontovať ochranu hrany, prípadne kontaktovať výrobcu.
- Kotviaci bod pre pružné kotviace vedenie nesmie byť pod úrovňou, na ktorej používateľ stojí.
- Ohyb na okraji (meraný medzi dvoma ramenami upevňovacieho prvku alebo pružného kotviaceho vedenia) musí byť najmenej 90°.
- Čiastočný systém sa musí vždy používať tak, aby na lane nebolo žiadne uvoľnenie. Dĺžku je možné upraviť iba v prípade, že sa používateľ nepohybuje v smere hrany pri páde.
- Aby sa znížil kyvadlový efekt pri páde, pracovná oblasť a bočné pohyby do oboch strán od stredovej osi musia byť obmedzené na maximálne 1,50 m. V ostatných prípadoch by sa nemali používať žiadne jednotlivé kotviace body, ale radšej kotviace zariadenie triedy C alebo D podľa normy EN 795:2012.
- Poznámka: Ak sa používa čiastočný systém s kotviacim zariadením typu C podľa normy EN 795:2012 s vodorovným pružným kotviacim vedením, pri určovaní potrebného voľného priestoru pod používateľom sa musí vziať do úvahy aj vychýlenie kotviaceho zariadenia. Venujte pozornosť podrobnostiam v návode na použitie kotviaceho zariadenia.

- Poznámka: Po páde cez hranu existuje riziko zranenia počas zachytenia, ak padajúca osoba narazí na časti budovy alebo konštrukcie.
- Pre prípad pádu cez hranu musia byť stanovené a natrénované špeciálne záchranné opatrenia.

7 – 5 MINIMÁLNA PRACOVNÁ VÝŠKA

Pred použitím Automatický/manuálny zachytávač lana RG500 skontrolujte minimálny voľný priestor pod nohami používateľa podľa potreby, aby ste predišli kolízii s konštrukciou alebo terénom (Obr. 18,19).

Označenie EN	Referenčné číslo	VOĽNÝ PRIESTOR						
		pre zvislé používanie (m)				pre vodorovné používanie (m)		
		140 kg			200 kg	140 kg		
		1035951	1035950	1035949	1035951	1035951	1035950	1035949
RG500 s 5 m kotv. vedením	1035948	2.1	3.2	4.8	3.5	5.1	6.2	7.8
RG500 s 10 m kotv. vedením	1035947	2.3	3.4	5.0	3.7	5.3	5.4	8.0
RG500 s 15 m kotv. vedením	1035946	2.4	3.5	5.1	3.9	5.4	5.5	8.1
RG500 s 20 m kotv. vedením	1035945	2.5	3.6	5.2	4.1	5.5	6.6	8.2
RG500 s 25 m kotv. vedením	1035944	2.6	3.7	5.3	4.3	5.6	6.7	8.3
RG500 s 30 m kotv. vedením	1035943	2.7	3.8	5.4	4.5	5.7	6.8	8.4
RG500 so 40 m kotv. vedením	1035942	2.9	4.0	5.6	5.0	5.9	7.0	8.6
RG500 s 50 m kotv. vedením	1035941	3.1	4.2	5.8	5.5	6.1	7.2	8.8

MAXIMÁLNA DOVOLENÁ DĹŽKA KOTVIACEHO LANA JE 50 METROV.
Pre dĺžky neuvedené v tabuľke musí byť použitá najbližšia vyššia hodnota, napr. pre 27 m flexibilné lano musí používať rovnakú rezervu, ako 30 m kotviace lano (1035943).

7 – 6 DODÁVANÉ FLEXIBILNÉ KOTVIACE LANO

Pre flexibilné kotviace laná, kde chýba kotviaca slučka a karabína (1035940 a 1035939) je potrebné použiť osmičkový uzol (pozri Obr. 13a) a karabínu (podľa EN 362). Na dolnom konci flexibilného kotviaceho lana musí byť použitý jednoduchý uzol s dostatočnou dĺžkou (min. 0,1 m) lana pod uzlom (pozri Obr. 13b). Celková dĺžka tohto flexibilného kotviaceho lana nesmie presiahnuť 50 metrov.

DODÁVANÉ FLEXIBILNÉ KOTVIACE LANO			
Priemer:	12 mm	**Materiál:**	Polyamid a Polyester
Typ:	Kernmantle lano	**Predĺženie:**	1,60 %
Farba:	Čierne so zeleným vzorom	**Odolnosť voči oderu:**	98 %
Počet jadier:	10	**Pevnosť v ťahu:**	min 37 kN
Počet vlákien opletenia:	32	**Úprava:**	Ochrana proti UV žiareniu
Počet vlákien:	12	**Testované na hranách:**	ÁNO

8 - PRAVIDELNÁ KONTROLA

Toto zariadenie musí byť skontrolované aspoň jedenkrát za rok. Kompetentná osoba, riadne vyškolená a kvalifikovaná, musí skontrolovať toto zariadenie v súlade s týmto návodom a musia sa zaznamenať príslušné podrobnosti o kontrole.
Pri každej pravidelnej kontrole vyplňte formulár Príloha V a pripojte štítok novej kontroly s dátumom nasledujúcej kontroly. Frekvencia kontrol sa bude zvyšovať podľa platných predpisov.
Záruka sa ruší, ak sa nevykonávajú a nezaznamenávajú pravidelné kontroly, ako je opísané vyššie.
Ak zistíte akúkoľvek poruchu alebo poškodenie produktu, označenia produktu nie sú čitateľné alebo máte akékoľvek pochybnosti o jeho bezpečnosti, OOP sa musí okamžite prestať používať a vrátiť výrobcovi alebo autorizovanému servisnému stredisku na kontrolu alebo likvidáciu.

9 - ŽIVOTNOSŤ

Maximálna životnosť OOP, ktorý je prevažne kovový, sa hodnotí ako neobmedzená, no táto maximálna životnosť sa v prípade neotváracích produktov skracuje na 10 rokov od dátumu výroby. Existujú však faktory, ktoré môžu výrazne znížiť pevnosť produktu a skrátiť jeho životnosť: nesprávne skladovanie, nesprávne používanie, zastavenie pádu, mechanická deformácia, pád produktu z výšky, opotrebovanie, elektrická vodivosť, kontakt s chemikáliami (kyselinami alebo zásadami) alebo ostrými hranami, vystavenie silným zdrojom tepla > 60 °C, ultrafialové žiarenie, oder atď.

10 - ŠTÍTOK RFID

10 – 1 ÚVOD

Táto jednotka obsahuje etiketu RFID (Radio Frequency Identification), ktorú je možné použiť na sledovanie majetku. RFID umožňuje rýchle prehliadky v teréne a špecifikuje informácie vrátane čísla modelu, dátumu výroby, kontroly/čísla šarže, dĺžky a vyhovujúcich noriem. Tieto informácie sa líšia v závislosti od modelu. Okrem typu čítačky a RFID etikety sa optimálna RFID čítacia vzdialenosť mení v závislosti od čítačky, orientácie etikety a materiálu média medzi nimi.

10 – 2 ŠPECIFIKÁCIA RFID

- čítačka RFID musí byť ultra vysoko frekvenčná (UHF)
- Prevádzková frekvencia RFID je v rozsahu 860-960 MHz
- rádiofrekvenčný atmosférický protokol EPC CLASS 1 GEN 2; ISO18000-6C

10 – 3 ZOZNAM PRODUKTOV A UMIESTNENIE RFID ETIKETY (POZRITE SI TABUĽKU 1)

Výrobky, ktoré nie je možné označiť etiketou RFID, obsahujú namiesto čiarových kódov 2D čiarové kódy na čítanie UID (Unique Identification Number).

10 – 4 POUŽITIE/PREVÁDZKA

Osobné ochranné prostriedky (PPE), ktoré ste práve dostali, sú vybavené RFID etiketou obsahujúcou jedinečné identifikačné číslo vo forme Elektronického produktového kódu (EPC).
Pomocou tohto jedinečného čísla môžete nájsť informácie o produkte v softvéri Safety Suite. Ďalšie informácie o Safety Suite nájdete na nasledujúcom odkaze.
https://www.honeywellaidc.com/solutions/connected-worker/safety-suite

10 – 5 ODPORÚČANIA

Po vyčistení vášho PPE, prosím, naskenujte svoju RFID etiketu, aby ste si overili, že nebola poškodená.

11 - OCHRANA ŽIVOTNÉHO PROSTREDIA

Použitie symbolu WEEE označuje, že tento produkt sa nesmie likvidovať ako komunálny odpad. Správnou likvidáciou produktu prispejete k ochrane životného prostredia. Podrobnejšie informácie o recyklácii produktu získate od miestnych úradov alebo od komunálnej spoločnosti, príp. v predajni, v ktorej ste produkt zakúpili.

Všeobecné informácie	
Štandardy	EN 353-2:2002; EN 12841/A:2006; EN 795/B:2012
Max. počet používateľov	1 (max. 2 osoby pri záchrane)
Max. hmotnosť zaťaženia	140 kg
Max. hmotnosť zaťaženia pre záchranu	200 kg (2 osoby)
Rozmery	112 mm x 90 mm x 30 mm (bez spojovacích prvkov)
Hmotnosť zariadenia	360 g (bez spojovacích prvkov)
Prevádzková teplota	-30 °C až +50 °C

KONCOVÉMU UŽÍVATEĽOVI JE ZAKÁZANA ZMENA, OPRAVA ALEBO ÚPRAVA AKEJKOĽVEK ČASTI AUTOMATICKÉHO / RUČNÉHO ZACHYTÁVAČA LANA RG500.

SL

NAVODILA ZA UPORABO

SAMODEJNO/ROČNO VRVNO PRIJEMALO RG500

Osebna oprema za zaščito pred padcem
V skladu s standardom EN 353-2:2002, EN 12481/B:2006 in EN 795/B:2012, in Uredbo o osebni varovalni opremi (EU) 2016/425

1 - PREGLED

Kupili ste osebno varovalno opremo razreda III (OZO) za zaščito pred hudimi telesnimi poškodbami in smrtjo. Zahvaljujemo se vam za zaupanje. Da bi bili v celoti zadovoljni s tem izdelkom, morate **PRED VSAKO UPORABO** upoštevati navodila v tem priročniku.

Ta priročnik se nanaša na napravo za samodejno/ročno zadrževanje vrvi RG500 za delo na višini.

Delo na višini je nevarno in lahko pride do hudih nesreč in poškodb. Opozarjamo vas, da ste osebno odgovorni v primeru nesreče, poškodbe ali smrti, ki se pripeti vam ali tretji osebi med uporabo enega od naših izdelkov ali po njej.

⚠ **OPOZORILO:**

Priporočamo, da pred vsako uporabo preberete ta navodila. Poleg tega proizvajalec ali njegov zastopnik ne prevzema odgovornosti za uporabo, shranjevanje ali vzdrževanje, ki se izvaja na drugačen način, kot je opisan v teh navodilih.

Kritje odgovornosti, ki je zagotovljeno v okviru garancije izdelka, mora biti prav tako v skladu z navodili proizvajalca. Če teh navodil ne upoštevate, garancija ni več v veljavi. Ta garancija se zagotovi le enemu kupcu izdelka proizvajalca, razen če je v pogodbenih določbah, ki jih je odobril proizvajalec, drugače določeno.

ČE KUPEC NI UPORABNIK, MORA TA NAVODILA POSREDOVATI DEJANSKEMU KONČNEMU UPORABNIKU. PRIPOROČAMO, DA SE OSEBNA VAROVALNA OPREMA DODELI ENEMU UPORABNIKU, KADAR KOLI JE TO MOGOČE. ČE SE IZDELEK PRODA ZUNAJ PRVOTNE NAMEMBNE DRŽAVE, MORA TRGOVEC ZA ZAGOTAVLJANJE VARNOSTI UPORABNIKA ZAGOTOVITI, DA JE IZDELEK V SKLADU Z VELJAVNO ZAKONODAJO V TEJ DRŽAVI, IN POSREDOVATI NAVODILA ZA IZDELEK V USTREZNEM JEZIKU, PRI ČEMER MORA UPOŠTEVATI VSE ZAHTEVE STANDARDA **EN 353-2:2002, EN 12481/B:2006 in EN 795/B:2012,** in **Uredbe o osebni varovalni opremi (EU) 2016/425.**

ZDRUŽLJIVOST IZDELKA Z DRUGO OSEBNO VAROVALNO OPREMO (VAROVALNI PASOVI, SPONKE IN POVEZOVALNE NAPRAVE): PREPRIČAJTE SE, DA JE OSEBNA VAROVALNA OPREMA, KI STE JO KUPILI, ZDRUŽLJIVA S PRIPOROČILI DRUGIH KOMPONENT SISTEMA ZA ZAUSTAVLJANJE PADCA IN DA SE NJIHOVE VARNOSTNE FUNKCIJE MED SEBOJ NE OVIRAJO.

Varovalni pas **za celotno telo** mora biti edina ustrezna naprava za držanje telesa. Ustrezati mora standardu **EN 361.**

1 – 1 SEZNAM ZADEVNIH IZDELKOV (glej del I – SEZNAM ZADEVNIH IZDELKOV)

1 – 2 STIK

Honeywell Fall Protection France SAS
35-37, rue de la Bidauderie 18100, VIERZON CEDEX – FRANCIJA
Tel.: (33) 02 48 52 40 40, faks: (33) 02 48 71 04 97
IS.PPE.TECHSUPPORT.EUROPE@honeywell.com
00 800 33 44 28 03
www.honeywellsafety.com

1 – 3 OPIS IZDELKA (glej sliko v delu II)

1– Odprtina za pritrditev (za karabin); 2– Indikator padca; 3– Zavorni vzvod; 4– Valj; 5– Vzvod za odpiranje–levo; 6– Vzvod za odpiranje–desno; 7– Ločevalnik; 8– Reža za namestitev vrvi; 9– Vzvojna vzmet; 10– Zaklepni vzvod z oznako RFID; 11– Vrtišče; 12– Zadnja plošča; 13– Sprednja plošča; 14– Zakovice iz nerjavnega jekla; 15– Oznaka RFID* 16– Karabin EN 362 razred B; 17– Maillon Rapide Normal; 18– Podaljševalni jermen L 0,17 m/0,87 m; 19– Ø 12 mm PA/PES plezalna vrv; 20– protiutež;

2 - USPOSABLJANJE

Naše izdelke smejo uporabljati samo pristojne osebe, ki so bile ustrezno usposobljene (zagotovi jih pooblaščena oseba ali organizacija), ali osebe pod nadzorom pristojnega nadzornika.

Zaključek tega usposabljanja je treba zabeležiti z izdajo potrdila o tečaju, na katerem so navedeni datum, lokacija, ime in podjetje organizacije za usposabljanje, polno ime uporabnika itd.

Seznanite se s to osebno varovalno opremo in se prepričajte, da v celoti razumete njeno delovanje (glejte poglavje 7 – UPORABA).

Kdor koli opravlja delo na višini, mora biti v dobri fizični kondiciji. Nekatera zdravstvena stanja (zdravljenje, srčno-žilna bolezen itd.) lahko ogrozijo varnost uporabnika med običajno uporabo osebne varovalne opreme. Če ste v dvomih, se posvetujte z zdravnikom.

3 - SKLADNOST Z EVROPSKIM STANDARDOM

Naprava za samodejnega/ročnega vrvnega prijemala RG500 je v skladu z naslednjo zakonodajo:

- EN 353-2:2002, Osebna varovalna oprema za zaščito pred padci z višine – 2. del: Drseče naprave za zaustavljanje na gibljivem vodilu Vključuje tudi izbirno prilagajanje prašnim razmeram.

- EN 795/B:2012 - Osebna varovalna oprema Sidrne naprave
- EN 12841/A:2006 - Oprema za zaščito pred padcem - Vrvni dostopni sistemi – Naprave za nastavitev vrvi
- Preskušeno za robove PPE-R/11.075 različico 1
- Preskušeno s težo 140 kg PPE-R/11.062 različico 1

Na osebni varovalni opremi je bil opravljen standardni pregled pri priglašenem organu, pri katerem je bilo potrjeno, da so vsa oprema in ustrezna navodila v skladu z Uredbo (EU) 2016/425.
Ta izdelek ne sme biti onesnažen z oljem ali se uporabljati v okolju, v katerem je prisotno olje.

4 - PREVOZ IN SHRANJEVANJE

S pravilnim shranjevanjem osebne varovalne opreme boste zagotovili daljšo življenjsko dobo izdelka in svojo varnost.
Med prevozom in shranjevanjem se prepričajte, da osebna varovalna oprema ni v bližini virov toplote, vlage, jedkih hlapov, ultravijoličnih žarkov itd., ter jo zaščitite pred udarci in močnimi tresljaji.

5 - ČIŠČENJE

S pravilno nego osebne varovalne opreme boste zagotovili daljšo življenjsko dobo izdelka in svojo varnost. Strogo upoštevajte naslednje smernice:

- Za čiščenje uporabljajte vodo in blag detergent. V nobenem primeru ne uporabljajte topil ali čistilnih sredstev, ki vsebujejo kisline/alkalije.
- Izdelek naj se osuši v dobro prezračevanem prostoru, proč od odprtega ognja ali drugih virov toplote.

6 - PRED UPORABO

Pred vsako uporabo natančno vizualno preglejte osebno varovalno opremo in vso drugo opremo, s katero bi lahko povezali osebno varovalno opremo (konektor, varnostni pas ...), da zagotovite, da je popolna. Izvedite vse potrebne ukrepe, da se lahko izredne ali kakršne koli reševalne akcije izvedejo na popolnoma varen način. Če je izdelek poškodovan, se posvetujte s proizvajalcem ali pooblaščenim zastopnikom. Če imate kakršne koli dvome glede varnosti izdelka ali če se izdelek uporablja za zaustavljanje padca, je za vašo osebno varnost nujno potrebno, da prenehate z uporabo osebne varovalne opreme in jo pošljete proizvajalcu ali usposobljenemu servisnemu centru v pregled ali odstranjevanje. Po pregledu bo center izdal pisno dovoljenje za ponovno uporabo osebne varovalne opreme ali pa bo ponovno uporabo zavrnil. Lastnoročno spreminjanje ali popravilo osebne varovalne opreme je najstrožje prepovedano. Za popravila je usposobljen samo proizvajalec ali servisni center. Če je dobavljen celoten sistem, je menjanje komponent prepovedano.
Pred vsako uporabo preverite stanje mobilne naprave za zaustavljanje padca in stanje gibljivega vodila. Previdno preverite naslednje točke:

- Prosto premikanje zavorne ročice in vzmeti, ki vrača ročico. Zavorna ročica RG500 je zasnovana za zaustavljanje padca z omejene razdalje, pri čemer silo zaustavitve zadrži pod 6 kN.
- Preverite funkcijo blokiranja vrvi (sl. 2).
- Prepričajte se, da indikator padca ni bil aktiviran (glej sl. 3).
- Splošni videz gibljivega vodila; zlasti obseg obrabe.
- Preverite splošni videz nosilca pritrdišča; zlasti obseg obrabe.
- Preverite nepravilnosti (razpoke, obraba, ožganine itd.).
- Pravilno delovanje vponk in zaskočnega kavlja.
- Odsotnost znakov korozije ali deformacije.

NAPRAVE NE UPORABLJAJTE, ČE JE NA PODALJŠKU PASU NALEPKA Z OPOZORILOM (glej sl. 3).

7 - UPORABA

Samodejno/ročno vrvno prijemalo RG500 je omejevalnik padca s samodejno zaskočno funkcijo in vodenjem za varen dostop do fasad stavb, konstrukcij, streh, stolpov ipd. V primeru padca uporabnika takoj zaklene na vrvi (sl. 9, 10, 11).

- Teža uporabnika, njegovih oblačil in opreme ne sme presegati 140 kg (glej oznako izdelka).
- Aktivacija funkcije zaklepanja, ki preprečuje premike navzdol, je opisana v sl. 6B.
- Ne dopustite ohlapnosti vrvi in ne premikajte se nad prilagodljivo sidrno točko (sl.8).
- Temperaturne meje za samodejno/ročno vrvno prijemalo RG500 so od -30 °C do +50 °C.
- **Izdelka ne uporabljajte izven omejitev ali v kakršen koli drug namen, razen določenega s strani proizvajalca.**

7A – EN 353-2:2002

- Samodejno/ročno vrvno prijemalo RG500 je omejevalnik padca s samodejno zaskočno funkcijo in vodenjem za varen dostop do fasad stavb, konstrukcij, streh, stolpov ipd.
- V primeru padca uporabnika takoj zaklene na vrvi

7B – EN 12841/A:2006

- Za pravilno uporabo samodejnega/ročnega vrvnega prijemala RG500 kot varovalno prilagojevalno napravo glejte sl.9 a sl. 10.
- Ko je prilagodljivo sidrno vodilo obremenjeno s polno težo uporabnika, postane delovno vodilo, zato dodatno uporabljajte varovalno vodilo za optimalno varnost uporabnika.
- Vsaka preobremenitev ali dinamična obremenitev na prilagojevalni napravi lahko poškoduje sidrno vodilo.
- Če je prilagodljivo sidrno vodilo obremenjeno s polno težo uporabnika, postane delovno vodilo, zato dodatno uporabljajte varovalno vodilo za optimalno varnost uporabnika.

7C – EN 795/B:2012

- Samodejno/ročno vrvno prijemalo RG500 lahko uporabljate tudi kot začasno prilagodljivo sidrno točko (glej sl.14).
- Zagotovite zadostno nosilno zmogljivost sidrne konstrukcije.
- Za zavarovanje naprave uporabite vozel osmice (glej sl. 13a) pod vrvnim prijemalom (glej sl.14).
- Vedno zavarujte napravo; ne priključite karabina na prosto vrv in jo zaščitite pred ostrimi robovi (sl.15).
- Sidrno napravo lahko uporablja samo ena oseba.
- Če sidrno napravo uporabljate kot del sistema za zaščito pred padcem, mora biti uporabnik opremljen s sredstvi za omejevanje maksimalnih dinamičnih sil, ki delujejo na uporabnika med zaustavitvijo padca na največ 6 kN.
- Maksimalna uporabna obremenitev v skladu s sl. 14 je 18 kN.
- Maksimalna vrednost odboja sidrne naprave in premikanje sidrne točke, do katerega lahko pride med uporabo, je 0,3 m.
- Sidrno napravo lahko uporabljate samo kot opremo za zaščito pred padcem in ne za dvigovanje opreme

7D – REŠEVANJE

- Samodejno/ročno vrvno prijemalo RG500, **SAMO različica 1035951**, je primerno tudi za reševalne postopke (sl. 12), **maksimalna omejitev teže je 200 kg - 2 osebi.**
- Sidrna točka, uporabljena za reševanje, mora biti primerna za več uporabnikov (2 osebi) CEN/TS 16415:2013.
- Največja sila za preprečevanje padca ne sme preseči 6 kN.
- Za najmanjšo zračno prostorsko razdaljo glejte poglavje 7-5 (stolpec 200 kg).
- **SAMO ZA IZKUŠENE UPORABNIKE!**

7 – 1 PRITRJEVANJE

Samodejno/ročno vrvno prijemalo RG500 morate uporabljati s pasom za preprečevanje padca (skladno z EN 361). Nikoli ga ne smete uporabljati s pasom za delovno pozicioniranje. Na pas ga lahko priključite IZKLJUČNO s karabinom (skladno z EN 362 razred B) ovalne oblike (glej sl.3 - el. 16). Zunanja dolžina tega karabina mora biti 10,5 cm (glej sl.3). Dolžine povezovalnega dela prijemala vrvi s pasom ne smete prilagajati (npr. nikoli ne dodajajte mini-zanke).

MED ZASKOČNI KAVELJ IN VAROVALNI PAS NIKOLI NE DODAJTE DODATNEGA POVEZOVALNEGA ELEMENTA.

7 – 2 NAMESTITEV

Pritrdite konec prilagodljivega sidrnega vodila s karabinom in skladno zavarujte sidrno podporo. Samodejno/ročno vrvno prijemalo RG500 lahko uporabljate samo s priloženim prilagodljivim sidrnim vodilom, preskušenim za odpornost na robove, premera 12 mm. Tega vodila nikoli ne zamenjujte z drugo vrsto. Naprava mora biti pri uporabi pravilno usmerjena - glej oznako (sl.16). Postopek za namestitev prilagodljivega sidrnega vodila na napravo je opisan na sl. 17. Pri odstranjevanju prilagodljivega sidrnega vodila z naprave upoštevajte enak postopek.

7 – 3 PRITRDILNA TOČKA

Uporabljati se sme s pritrdilnimi napravami, ki ustrezajo standardu EN 795. Pri sistemu pritrdilnih točk preverite naslednje:

- ali je v skladu s standardom EN 795 oziroma ali je njegova zlomna trdnost večja od 12 kN, če gre za konstrukcijsko pritrdišče ali del strukture (npr. stena, steber, jekleni tram ...),
- uporabljen za reševanje, primeren za več uporabnikov (2 osebi) CEN/TS 16415:2013.
- ali je nameščen nad upravljavcem,
- ali najbolj ustreza sistemu pritrdišč,
- ali ima oster rob.

7 – 4 VODORAVNA UPORABA

Naprava za samodejnega/ročnega vrvnega prijemala RG500 je bila uspešno preizkušena za vodoravno uporabo in za morebiten simulirani padec čez rob. Pri teh preskusih je bila uporabljena jeklena palica s polmerom 0,5 mm brez zarez. Na podlagi tega preskusa je oprema primerna za uporabo na robovih, kot so valjani jekleni profili, leseni tramovi ali obloženi in zaobljeni strešni nosilci.
Če obstaja nevarnost padca čez rob, je za vodoravno ali poševno uporabo treba upoštevati naslednje:

- Če se pri oceni tveganja, ki je bila izvedena pred začetkom dela, izkaže, da je polmer roba, čez katerega bi oseba lahko padla, manjši od 0,5 mm in/ali je rob posebej oster, je treba pred začetkom dela izvesti previdnostne ukrepe, da se prepreči nevarnost padca čez rob, ali na rob namestiti zaščito, lahko pa se obrnete na proizvajalca.
- Pritrditvena točka gibljivega vodila ne sme biti pod stojno površino uporabnika.
- Odklon pri robu (izmerjen med dvema krakoma pritrdilnega elementa/gibkega vodila) mora biti vsaj 90°.
- Delni sistem se mora vedno uporabljati tako, da vrv ni ohlapna. Dolžina se lahko prilagodi le, če se uporabnik ne premika v smeri roba, čez katerega bi lahko padel.
- Da bi preprečili nihanje ob padcu, morate delovno območje in stranske premike od sredinske osi do obeh strani omejiti na največ 1,50 m. V drugih primerih ne smete uporabljati posameznih pritrdilnih točk, temveč pritrdilne naprave razreda C ali D v skladu z EN 795:2012.

- Opomba: če delni sistem uporabljate s pritrdilno napravo vrste C v skladu s standardom EN 795:2012 z vodoravnim gibljivim vodilom, morate pri določanju potrebne razdalje pod uporabnikom upoštevati tudi odmik pritrdilne naprave. Bodite pozorni na podrobnosti v navodilih za uporabo pritrdilne naprave.
- Opomba: po padcu čez rob se lahko oseba, ki jo naprava zadrži pred padcem, poškoduje zaradi udarca ob dele zgradbe ali konstrukcije.
- Za primer padca čez rob je treba določiti in vaditi posebne reševalne ukrepe.

7 – 5 NAJMANJŠA DELOVNA VIŠINA

Pred uporabo samodejnega/ročnega vrvnega prijemala RG500 preverite najmanjšo potrebno prostorsko razdaljo pod stopali uporabnika, da preprečiterke z zgradbo ali tlemi. (sl. 18,19).
Za dovoljeno najmanjšo razdaljo glejte spodnjo tabelo:

Oznaka EN	Referenčna štěvilka	RAZDALJA						
		za navpično uporabo (m)				za vodoravno uporabo (m)		
		140 kg			200 kg	140 kg		
		1035951	1035950	1035949	1035951	1035951	1035950	1035949
RG500 z vodilom 5 m	1035948	2.1	3.2	4.8	3.5	5.1	6.2	7.8
RG500 z vodilom 10 m	1035947	2.3	3.4	5.0	3.7	5.3	5.4	8.0
RG500 z vodilom 15 m	1035946	2.4	3.5	5.1	3.9	5.4	5.5	8.1
RG500 z vodilom 20 m	1035945	2.5	3.6	5.2	4.1	5.5	6.6	8.2
RG500 z vodilom 25 m	1035944	2.6	3.7	5.3	4.3	5.6	6.7	8.3
RG500 z vodilom 30 m	1035943	2.7	3.8	5.4	4.5	5.7	6.8	8.4
RG500 z vodilom 40 m	1035942	2.9	4.0	5.6	5.0	5.9	7.0	8.6
RG500 z vodilom 50 m	1035941	3.1	4.2	5.8	5.5	6.1	7.2	8.8

MAKSIMALNA DOVOLJENA DOLŽINA SIDRNEGA VODILA JE 50 METROV.
Pri dolžinah, ki niso prikazane v zgornji tabeli, je treba uporabiti najbližjo višjo vrednost; npr. 27 m prilagodljivo sidrno vodilo mora imeti enako zračno prostorsko razdaljo kot 30 m sidrno vodilo (1035943).

7 – 6 PRILOŽENO PRILAGODLJIVO SIDRNO VODILO

Pri prilagodljiva sidrna vodila, kjer manjkata sidrna zanka in karabin (1035940 in 1035939), je treba uporabiti vozel osmice (glej sl. 13a) in karabin (skladno z EN 362). Pri spodnjem koncu prilagodljivega sidrnega vodila je treba uporabiti enostaven vozel zadostne dolžine (min 0,1 m) vrvi pod tem vozlom (glej sl. 13b). Skupna dolžina tega prilagodljivega sidrnega vodila ne sme presegati 50 metrov.

PRILOŽENO PRILAGODLJIVO SIDRNO VODILO			
Premer:	12 mm	**Material:**	Poliamid in poliester
Tip:	Plezalna vrv	**Raztezanje:**	1,60 %
Barva:	Črna z zelenim vzorcem	**Odpornost proti drgnjenju:**	98 %
Število sredic:	10	**Pretržna trdnost:**	min. 37 kN
Število vlaken:	32	**Obdelava:**	Anti-UV
Število niti:	12	**Preskus na robovih:**	DA

8 - REDNI PREGLEDI

To opremo je treba pregledati najmanj enkrat letno. Pristojna oseba, ki je ustrezno izobražena in usposobljena, mora pregledati to opremo v skladu s temi navodili in zabeležiti ustrezne podrobnosti pregleda.

Ob vsakem rednem pregledu izpolnite obrazec Priloga št. V in priložite novo oznako pregleda z naslednjim datumom pregleda. Pogostost pregledov se poveča v skladu z veljavnimi predpisi.

Garancija je nična, če se redni pregledi ne izvajajo in spremljajo, kot je opisano zgoraj.

Če odkrijete napake ali poškodbe izdelka ali če so oznake izdelka neberljive oziroma če imate kakršne koli dvome glede varnosti izdelka, morate takoj prenehati z uporabo osebne varovalne opreme in jo vrniti proizvajalcu ali pooblaščenemu servisnemu centru v pregled ali odstranjevanje.

9 - ŽIVLJENJSKA DOBA

Ocenjuje se, da ima osebna varovalna oprema, ki je pretežno izdelana iz kovine, neomejeno življenjsko dobo, vendar pa se ta življenjska doba zmanjša na 10 let po datumu izdelave neodprtih izdelkov. Obstajajo dejavniki, ki lahko znatno zmanjšajo trdnost izdelka in skrajšajo njegovo življenjsko dobo: nepravilno shranjevanje, nepravilna uporaba, zaustavitev padca, mehanska deformacija, padec izdelka z višine, obraba, električna prevodnost, stik s kemičnimi proizvodi (kisline in alkalije) ali ostrimi robovi, izpostavljenost močnim virom toplote > 60 °C, UV-žarki, abrazija itd.

10 - OZNAKA RFID

10 – 1 UVOD

Ta enota ima oznako RFID (radiofrekvenčna identifikacija), ki jo lahko uporabljate za sledenje sredstvom. RFID omogoča hitre poljske preglede in navaja informacije, vključno s številko modela, datumom proizvodnje, inšpekcijsko/lot številko, dolžino in izpolnjenimi standardi. Te informacije so odvisne od modela do modela. Poleg vrste bralnika in oznake RFID je optimalna razdalja za branje RFID odvisna od bralnika, usmeritve oznake in materiala vmesnega medija.

10 – 2 SPECIFIKACIJE RFID

- Bralnik RFID mora biti ultra visokofrekvenčni (UHF)
- Delovna frekvenca RFID v razponu 860–960 MHz
- RF zračni protokol: EPC CLASS 1 GEN 2; ISO18000-6C

10 – 3 SEZNAM IZDELKOV IN MESTO OZNAKE RFID (GLEJ ZAVIHEK 1)

Izdelki, ki jih ni mogoče označiti z oznako RFID, vsebujejo 2D črtne kode za branje enotne identifikacijske številke (UID).

10 – 4 UPORABA/DELOVANJE

Osebna varovalna oprema (OVO), ki ste jo pravkar prejeli, je opremljena z oznako RFID, lki vsebuje enotno identifikacijsko številko v obliki elektronske kode izdelka (EPC).
Ta edinstvena številka omogoča, da najdete informacije glede izdelka v programski opremi Safety Suite. Odprite spodnjo povezavo za več informacij o Safety Suite.
https://www.honeywellaidc.com/solutions/connected-worker/safety-suite

10 – 5 PRIPOROČILA

Ko ste očistili OVO, skenirajte svojo oznako RFID in preverite, da se ni poškodovala.

11 - VARSTVO OKOLJA

Uporaba oznake WEEE pomeni, da se ta izdelek ne sme obravnavati kot gospodinjski odpadek. Z zagotavljanjem, da je ta izdelek odstranjen pravilno, boste pomagali varovati okolje. Za podrobnejše informacije o recikliranju tega izdelka se obrnite na lokalnega organa, ponudnika storitev odstranjevanja gospodinjskih / industrijskih odpadkov ali v trgovino, kjer ste kupili izdelek.

Splošne informacije	
Standardi	EN 353-2:2002; EN 12841/A:2006; EN 795/B:2012
Maks. število uporabnikov	1 (maks. 2 osebi za reševanje)
Maks. omejitev obremenitve teže	140 kg
Maks. omejitev obremenitve teže za reševanje	200 kg (2 osebi)
Dimenzije	112 mm x 90 mm x 30 mm (brez priključkov)
Teža naprave	360 g (brez priključkov)
Temperatura delovanja	od -30 °C do +50 °C

PROSIMO, BODITE POZORNI, DA JE KONČNI UPORABNIK PREPOVEDAN S SPREMEMBO, POPRAVILOM ALI SPREMEMBO KATEREGA KOLI DELA SAMODEJNEGA/ROČNEGA VRVNEGA PRIJEMALA RG500.

SV

INSTRUKTIONER FÖR ANVÄNDNING

RG500 AUTOMATISKT/MANUELLT REPLÅS

Personlig fallskyddsutrustning

Uppfyller EN 353-2:2002, EN 12481/B:2006 och EN 795/B:2012-standarden, och förordningen (EU) 2016/425 om personlig skyddsutrustning

1 - ÖVERSIKT

Du har köpt vår personliga skyddsutrustning av klass III för skydd mot risk för allvarlig personskada och dödsfall, och vi tackar dig för din tillit. För att du ska bli helt nöjd med denna produkt måste du, **INFÖR VARJE ANVÄNDNINGSTILLFÄLLE**, följa instruktionerna i denna manual.

Manualen omfattar enheten RG500 Automatiskt/manuellt replås för arbete på hög höjd.

Arbete på hög höjd är farligt och kan orsaka allvarliga olyckor och skador. Vi vill påminna dig om att du ansvarar personligen i händelse av olycka, personskada eller dödsfall som drabbar dig eller tredje part under eller efter användning av någon av våra produkter.

⚠ **VARNING:**

Vi rekommenderar att du läser dessa instruktioner inför varje användningstillfälle. Tillverkaren eller dess representant ansvarar inte för användning, förvaring eller underhåll som går till på annat sätt än som beskrivs i dessa instruktioner.

Produktgarantins täckning förutsätter också att tillverkarens instruktioner följs. Underlåtenhet att följa dessa medför att garantin upphävs. Denna garanti lämnas endast till en köpare av produkten från tillverkaren, såvida inte annat anges i avtalsvillkor som godkänts av tillverkaren.

OM KÖPAREN INTE ÄR ANVÄNDAREN MÅSTE DENNA VIDAREBEFORDRA DESSA INSTRUKTIONER TILL DEN FAKTISKA SLUTANVÄNDAREN. DET REKOMMENDERAS STARKT ATT DEN PERSONLIGA SKYDDSUTRUSTNINGEN OM MÖJLIGT TILLDELAS ENDAST EN ANVÄNDARE PERSONLIGEN.

OM PRODUKTEN SÄLJS TILL ETT ANNAT LAND ÄN FÖRSTA DESTINATIONSLANDET MÅSTE HANDLAREN, FÖR ANVÄNDARENS SÄKERHET, FÖRSÄKRA SIG OM ATT PRODUKTEN UPPFYLLER TILLÄMPLIGA LAGAR I DETTA LAND OCH TILLHANDAHÅLLA INSTRUKTIONER FÖR PRODUKTEN PÅ DET TILLÄMPLIGA SPRÅKET FÖR TÄCKNING AV SAMTLIGA KRAV ENLIGT **EN 353-2:2002, EN 12481/B:2006** och **EN 795/B:2012** och **förordningen (EU) 2016/425 om personlig skyddsutrustning.**

PRODUKTENS KOMPATIBILITET MED ANNAN PERSONLIG SKYDDSUTRUSTNING (SELAR, FÖRANKRINGAR OCH KOPPLINGAR): FÖRSÄKRA DIG OM ATT DEN PERSONLIGA SKYDDSUTRUSTNING DU HAR KÖPT ÄR KOMPATIBEL MED REKOMMENDATIONERNA FÖR KOMPONENTER I ANDRA FALLSTOPPSSYSTEM, OCH ATT DERAS SÄKERHETSFUNKTIONER INTE INVERKAR PÅ VARANDRA.

En **helkroppssele** är den enda lämpliga utrustningen för att hålla kroppen. Denna måste uppfylla **EN 361.**

1 – 1 LISTA ÖVER BERÖRDA PRODUKTER (se del I – LISTA ÖVER BERÖRDA PRODUKTER)

1 – 2 KONTAKT

Honeywell Fall Protection France SAS
35-37, rue de la Bidauderie 18100, VIERZON CEDEX – FRANKRIKE
Tel: (33) 02 48 52 40 40, Fax: (33) 02 48 71 04 97
IS.PPE.TECHSUPPORT.EUROPE@honeywell.com
00 800 33 44 28 03
www.honeywellsafety.com

1 – 3 PRODUKTBESKRIVNING (se bild i del II)

1– Fästhål (för karbinhake), 2– Fallindikator, 3– Bromsspak, 4– Rulle, 5– Öppningsspak– vänster, 6– Öppningsspak– höger, 7– Avdelare, 8– Spår för repinstallation, 9– Torsionsfjäder; 10– Låsspak med RFID-tagg, 11– Led, 12– Bakre plåt, 13– Främre plåt, 14– Nitar i rostfritt stål, 15– RFID-tagg* 16,– Karbinhake SS-EN 362 klass B, 17– Snabblänk normal, 18– Remförlängning L 0,17 m/0,87 m, 19– Ø 12 mm PA/PES kernmantelrep, 20– Motvikt.

2 - UTBILDNING

Användningen av våra produkter begränsas till kompetenta personer som har genomgått lämplig utbildning (av en behörig person eller organisation) eller under överinseende av en kompetent arbetsledare.

Genomgången utbildning måste dokumenteras genom utfärdande av ett kursintyg som anger datum, plats, utbildningsorganisationens namn och företag, användarens fullständiga namn osv.

Bekanta dig med denna personliga skyddsutrustning och försäkra dig om att du har förstått hur den fungerar (se kapitel 7 – ANVÄNDNING).

Alla som utför arbete på hög höjd bör vara i gott fysiskt skick. Vissa hälsotillstånd (medicinering, hjärt-kärlsjukdomar osv.) kan försämra användarens säkerhet vid normal användning av den personliga skyddsutrustningen. Fråga din läkare om du är osäker.

3 - ÖVERENSSTÄMMELSE MED DEN EUROPEISKA STANDARDEN

RG500 Automatiskt/manuellt replås uppfyller följande lagstiftning:

- SS-EN 353-2:2002 Personlig fallskyddsutrustning – Del 2: Styrt glidlås på flexibel förankringslina. Inklusive tillvalsbehandling mot damm.
- SS-EN 795/B:2012 – Personlig skyddsutrustning: Förankringsutrustning
- SS-EN 12841/A:2006 – Personlig fallskyddsutrustning – System för reparbete – Anordning för repinställning

- Kanttestat PPE-R/11.075 version 1
- Testat med 140 kg vikt PPE-R/11.062 version 1

Produkter som är personlig skyddsutrustning har genomgått standardundersökning av ett anmält organ som intygar att all utrustning och tillhörande instruktioner vederbörligen uppfyller förordningen (EU) 2016/425. Denna produkt får inte vara förorenad av olja eller användas i en oljig miljö.

4 - TRANSPORT OCH FÖRVARING

Korrekt förvaring av din personliga skyddsutrustning ger bättre produktlivslängd och säkerställer din säkerhet. Se till att din personliga skyddsutrustning inte placeras i närheten av värmekällor, fukt, frätande atmosfär, ultravioletta strålar osv. under transport och förvaring, och förhindra att den utsätts för stötar eller kraftiga vibrationer.

5 - RENGÖRING

Korrekt vård av din personliga skyddsutrustning ger längre livslängd för produkten och säkerställer din säkerhet. Se till att följa dessa riktlinjer noga:

- Rengör med vatten och milt rengöringsmedel. Använd aldrig lösningsmedel eller rengöringsmedel som innehåller syra/alkalier.
- Lufttorka i ett väl ventilerat utrymme och inte närheten av öppen eld eller andra värmekällor.

6 - FÖRE ANVÄNDNING

Före varje användning ska du göra en grundlig visuell undersökning för att säkerställa att den personliga skyddsutrustningen och all annan kringutrustning (koppling, sele osv.) är komplett. Vidta alla nödvändiga åtgärder för att brådskande eller andra räddningsinsatser ska kunna genomföras i total säkerhet. Om din produkt skadas, kontakta tillverkaren eller auktoriserat ombud. Om du är tveksam angående produktens säkerhetsskick, eller om produkten har använts för att stoppa ett fall, är det viktigt för din personliga säkerhet att den personliga skyddsutrustningen tas ur bruk och skickas till tillverkaren eller ett behörigt reparationscenter för kontroll eller kassering. Efter undersökning kommer centret antingen att utfärda eller neka ett skriftligt tillstånd att återanvända den personliga skyddsutrustningen. Ändringar i eller reparation av den personliga skyddsutrustningen får absolut inte utföras på egen hand. Endast tillverkaren eller reparationscentret är behöriga att utföra reparationer. Om ett komplett system levereras får komponenterna absolut inte bytas ut.

Före varje användning ska du kontrollera skicket på det mobila fallstoppet och den flexibla förankringslinan. Kontrollera följande punkter noga:

- Fri rörlighet för bromsspaken och fjädern som returnerar spaken. RG500-bromsspaken är konstruerad för att stoppa ett fall inom ett begränsat avstånd med en stoppkraft under 6 kN.
- Kontrollera glidlåsets låsfunktion (Fig. 2).
- Kontrollera att fallindikatorn inte har aktiverats (se Fig. 3).
- Den flexibla förankringslinans allmänna utseende, särskilt omfattningen av slitage.
- Kontrollera förankringsstödets allmänna utseende, särskilt omfattningen av slitage.
- Sök efter tecken på förslitning (revor, sprickor, nötning, brännmärken osv.).
- Att karbinhaken och snäppkroken fungerar som de ska.
- Frånvaro av tecken på korrosion eller deformering.

ANVÄND INTE ENHETEN OM DU KAN SE VARNINGSETIKETTEN PÅ VÄVBANDSFÖRLÄNGNINGEN (se Fig. 3).

7 - ANVÄNDNING

RG500 Automatiskt/manuellt replåsär ett fallskydd med en självlåsande funktion och en uppstyrningsanordning som möjliggör säkert tillträde till byggnadsfasader, ramverk, tak, torn osv. I händelse av fall låses repet omedelbart (Fig. 9, 10, 11).

- Användarens vikt, klädsel och utrustning får inte överstiga 140 kg (se produktmärkning).
- Aktivering av låsfunktionen som förhindrar nedåtrörelse beskrivs i Fig. 6B.
- Repet får inte ha något slack och replåset får inte flyttas ovanför den flexibla förankringspunkten (Fig. 8).
- Temperaturgränsvärden för RG500 automatiskt/manuellt replås är -30 °C till +50 °C.
- **Använd inte produkten utanför dess gränsvärden eller i något annat syfte det av tillverkaren avsedda.**

7A – SS-EN 353-2:2002

- RG500 Automatiskt/manuellt replås är ett fallskydd med en självlåsande funktion och en uppstyrningsanordning som möjliggör säkert tillträde till byggnadsfasader, ramverk, tak, torn osv. (Fig. 11)
- I händelse av fall låses repet omedelbart.

7B – SS-EN 12841/A:2006

- Korrekt användning av RG500 automatiskt/manuellt replås som justeringsanordning för säkerhetslina visas i Fig. 9 och Fig. 10.
- När den justerbara förankringslinan är fullastad med användarens hela vikt blir den en arbetslina, och ytterligare en säkerhetslina ska användas för optimal säkerhet.
- All överbelastning eller dynamisk belastning på justeringsanordningen kan skada förankringslinan.
- Om den justerbara förankringslinan är fullastad av användarens hela vikt blir den en arbetslina och ytterligare en säkerhetslina måste användas för optimal säkerhet.

7C – SS-EN 795/B:2012

- RG500 Automatiskt/manuellt replås kan också användas som en tillfällig flexibel förankringspunkt (se Fig. 14).
- Kontrollera att förankringen har tillräcklig hållfasthet.
- Använd en knut enligt bilden (se Fig. 13a) under replåset för att förankra enheten (se Fig. 14).

- Förankra alltid enheten säkert och koppla inte karbinhaken till något fritt hängande rep, och skydda mot vassa kanter (Fig. 15).
- Förankringen är endast avsett att användas av en enda person.
- När förankringsenheten används som del i ett fallskyddssystem måste användaren ha tillgång till en anordning som begränsar de maximala dynamiska krafter som uppstår när ett fall stoppas. Maximivärdet är 6 kN.
- Maximal last under användning enligt Fig. 14 är 18 kN.
- Maximalt värde på nedböjning hos förankringsenheten och förskjutning av förankringspunkten under användning är 0,3 m.
- Förankringsenheten får endast användas som personlig fallskyddsutrustning och den får aldrig användas som lyftutrustning

7D – RÄDDNINGSÅTGÄRDER

- RG500 Automatiskt/manuellt replås, **ENDAST version 103595**1, lämpar sig även för räddningsaktioner (Fig. 12). **Maximal viktgräns är 200 kg – 2 personer.**
- Förankringspunkten som används vid räddning måste uppfylla kraven på flera användare (2 personer) enligt CEN/TS 16415:2013.
- Maximal kraft vid fallskydd får inte överstiga 6 kN.
- Minsta fria luftutrymmen anges i kapitel 7-5 (kolumn 200 kg).
- **ENDAST FÖR EXPERTANVÄNDARE!**

7 – 1 KOPPLING

RG500 Automatiskt/manuellt replås måste användas med en fallskyddssele (som uppfyller SS-EN 361). Det får aldrig användas med midjebälte under arbete och positionering. Det måste ENDAST kopplas med karbinhake (som uppfyller SS-EN 362 klass B) som har oval form (se Fig. 3 – punkt 16). Karbinhakens externa längd måste vara 10,5 cm (se Fig. 3). Längden på den del som kopplar replåset vid selen får inte ändras (du får t.ex. aldrig lägga till en minisnodd).

TILLFÖR ALDRIG NÅGON YTTERLIGARE LÄNK MELLAN SNÄPPKROKEN OCH SELEN.

7 – 2 MONTERING

Fäst änden av den flexibla förankringslinan med karbinhake för att få säker och överensstämmande förankring. RG500 Automatiskt/manuellt replås får endast användas med den medföljande kanttestade förankringslinan som har en diameter på 12 mm. Byt aldrig ut den flexibla förankringslinan mot någon annan typ. Använd utrustningen i rätt riktning – se märkning (Fig. 16). Rutin för installation av den flexibla förankringslinan vid enheten beskrivs i Fig. 17. Samma rutin används vid avmontering av den flexibla förankringslinan från utrustningen.

7 – 3 FÖRANKRINGSPUNKT

För användning med förankringsanordningar som uppfyller EN 795-standarden. Kontrollera att förankringspunktens system:

- uppfyller EN795 eller har en brotthållfasthet över 12 kN om det är en konstruktionsförankring eller en del av konstruktionen (t.ex. vägg, stolpe, stålbalk)
- förankringspunkten som används vid räddning måste uppfylla kraven på flera användare (2 personer) CEN/TS 16415:2013
- är beläget ovanför operatören
- passar förankringssystemet bäst
- inte har någon vass kant.

7 – 4 HORISONTELL ANVÄNDNING

RG500 Automatiskt/manuellt replås har godkänts i test för horisontell användning och simulerat möjligt fall över en kant. En stålstång med radien 0,5 mm utan kanter användes i dessa test. Baserat på testet är utrustningen lämplig för användning över kanter såsom valsade stålprofiler, träbjälkar eller klädd och rundad bröstning.
Följande måste beaktas vid horisontell eller snedställd användning där det finns risk för att falla över en kant:

- Om riskbedömningen som görs innan arbetet påbörjas visar att fallkantens radie är mindre än 0,5 mm och/eller att kanten är vass måste försiktighetsåtgärder vidtas, ett kantskydd monteras eller tillverkaren kontaktas innan arbetet påbörjas för att utesluta risken för att falla över kanten.
- Förankringspunkten för den flexibla förankringslinan ligger inte alltid under nivån där användaren står.
- Avböjningen vid kanten (mätt mellan de två benen på fästelementet/den flexibla förankringslinan) måste vara minst 90º.
- Det partiella systemet måste alltid användas på ett sådant sätt att repet inte är slakt. Längden får endast justeras om användaren inte rör sig i riktning mot fallkanten.
- För att förhindra ett pendelfall bör arbetsområdet och sidorörelser från medianaxeln på båda sidor begränsas i vart fall till max. 1,5 m. I andra fall bör inga enskilda förankringspunkter användas, utan snarare en förankringsanordning av klass C eller D i enlighet med EN 795:2012.
- Obs! Om det partiella systemet används med en förankringsanordning av typ C enligt EN 795:2012 med en horisontell flexibel förankringslina måste förankringsanordningens avböjning också beaktas vid bestämning av nödvändigt fritt utrymme under användaren. Var uppmärksam på detaljerna i förankringsanordningens användningsinstruktioner.

- Obs! Efter ett fall över en kant finns det risk för personskador vid uppfångandet om den fallande personen slår i delar av byggnaden eller konstruktionen.
- Särskilda räddningsinsatser ska fastställas och övas in för fall över en kant.

7 – 5 LÄGSTA ARBETSHÖJD

Kontrollera innan RG500 Automatiskt/manuellt replås används att det finns ett minsta fritt utrymme under användarens fötter om nödvändigt för att förhindra eventuell kollision med konstruktionen (Fig. 18,19).
Se minsta fria utrymmen i tabellen nedan:

EN-beteckning	Referens	FRITT UTRYMME						
		vid vertikal användning (m)				vid horisontell användning (m)		
		140 kg			200 kg	140 kg		
		1035951	1035950	1035949	1035951	1035951	1035950	1035949
RG500 med förankringslina 5 m	1035948	2.1	3.2	4.8	3.5	5.1	6.2	7.8
RG500 med förankringslina 10 m	1035947	2.3	3.4	5.0	3.7	5.3	5.4	8.0
RG500 med förankringslina 15 m	1035946	2.4	3.5	5.1	3.9	5.4	5.5	8.1
RG500 med förankringslina 20 m	1035945	2.5	3.6	5.2	4.1	5.5	6.6	8.2
RG500 med förankringslina 25 m	1035944	2.6	3.7	5.3	4.3	5.6	6.7	8.3
RG500 med förankringslina 30 m	1035943	2.7	3.8	5.4	4.5	5.7	6.8	8.4
RG500 med förankringslina 40 m	1035942	2.9	4.0	5.6	5.0	5.9	7.0	8.6
RG500 med förankringslina 50 m	1035941	3.1	4.2	5.8	5.5	6.1	7.2	8.8

FÖRANKRINGSLINANS LÄNGSTA TILLÅTNA LÄNGD ÄR 50 METER.
För längder som inte visas i tabellen ovan ska det närmaste högre värdet användas – t.ex. 27 meters flexibel förankringslina måste ha samma fria luftutrymme som förankringslinan 30 m (1035943).

7 – 6 MEDFÖLJANDE FLEXIBEL FÖRANKRINGSLINA

För flexibla förankringslinor som saknar förankringsögla och karbinhake (1035940 & 1035939) måste en särskild åttaformig knut användas (se Fig. 13a) och en karbinhake (som uppfyller SS-EN 362). För den nedre änden av den flexibla förankringslinan måste du använda en enkel knut och ett rep med tillräcklig längd (minst 0,1 m) under knuten (se Fig. 13b). Den totala längden på den här flexibla förankringslinan får inte överstiga 50 meter.

MEDFÖLJANDE FLEXIBEL FÖRANKRINGSLINA			
Diameter:	12 mm	**Material:**	Polyamid och polyester
Typ:	Kernmantelrep	**Töjning:**	1,60 %
Färg:	Svart med grönt mönster	**Nötningsmotstånd:**	98 %
Antal kärnor:	10	**Brotthållfasthet:**	min 37 kN
Antal cops:	32	**Behandling:**	Anti UV
Antal trådar:	12	**Kanttestad:**	JA

8 - REGELBUNDEN INSPEKTION

Den här utrustningen måste inspekteras minst en gång per år. En behörig person, med rätt utbildning och kompetens, måste inspektera denna utrustning i enlighet med dessa instruktioner, och tillämpliga uppgifter från inspektionen ska dokumenteras.
Fyll i formuläret Bilaga nr V vid varje inspektionstillfälle, och fäst på detta en ny inspektionsetikett med nästa inspektionsdatum. Undersökningsfrekvensen ska ökas i enlighet med gällande regler.
Garantin upphävs om regelbundna inspektioner inte genomförs och dokumenteras enligt beskrivningen ovan.
Om du upptäcker fel eller skador på din produkt, om produktmärkningarna inte är läsliga eller om du är tveksam till dess säkerhet måste den personliga skyddsutrustningen omedelbart tas ur bruk och returneras till tillverkaren eller ett auktoriserat servicecenter för inspektion eller kassering.

9 - LIVSLÄNGD

Den maximala livslängden för den personliga skyddsutrustningen, som huvudsakligen är gjord av metall, bedöms vara obegränsad, men denna är dock reducerad till 10 år efter tillverkningsdatumet för produkter som inte öppnas. Det finns emellertid faktorer som kan minska produktens styrka avsevärt och förkorta dess livslängd: Felaktig lagring, felaktig användning, fallstopp, mekanisk deformering, produktfall från höjd, slitage, elektrisk konduktivitet, kontakt med kemiska produkter (syror och alkalier) eller vassa kanter, exponering för starka värmekällor >60 °C, UV-strålning, nötning, osv.

10 - RFID-ETIKETT

10 – 1 INTRODUKTION

Den här enheten har en RFID-tagg (radiofrekvensidentifiering) som kan användas spårning av tillgångar. The RFID möjliggör snabba inspektioner på fältet, och specificerar information inklusive modellnummer, tillverkningsdatum, inspektions-/partinummer, längd, och standarder som uppfylls. Den här informationen varierar från modell till modell. Förutom typ av läsare och RFID-tagg kommer optimal RFID-avläsningssträcka att variera beroende på läsare, taggorientering, och materialet i mediet emellan.

10 – 2 RFID-SPECIFIKATION

- RFID-läsaren måste vara UHF (Ultra High Frequency)
- RFID-arbetsfrekvens i området 860-960 MHz
- RF-luftprotokoll: EPC KLASS 1 GEN 2, ISO 18000-6C

10 – 3 LISTA ÖVER PRODUKTER OCH POSITION FÖR RFID-TAGG (SE FLIK 1)

Produkter som inte kan märkas med RFID-taggar innehåller i stället 2D-streckkoder där UID (unikt identifieringsnummer) kan avläsas.

10 – 4 ANVÄNDNING/HANDHAVANDE

Den personliga skyddsutrustning (PPE) som du precis har tagit emot, har utrustats med en RFID-tagg (som innehåller ett unikt identifieringsnummer i form av en elektronisk produktkod (EPC).
Med det här unika numret kan du hitta produktrelaterad information i programvaran Safety Suite. Följ länken nedan för mer information om om Safety Suite.
https://www.honeywellaidc.com/solutions/connected-worker/safety-suite

10 – 5 REKOMMENDATIONER

Efter rengöring av din personliga skyddsutrustning ska du läsa av din RFID-tagg för att verifiera att den inte har skadats.

11 - MILJÖSKYDD

Produkten är märkt med symbolen WEEE som anger att produkten inte får hanteras som vanligt hushållsavfall. Om du gör dig av med denna produkt på rätt sätt bidrar du till att skydda miljön. Om du vill veta mer kan du kontakta din lokala myndighet eller annat företag som hanterar återvinning. Du kan även kontakta det ställe där du köpte produkten.

Allmän information	
Standarder	SS-EN 353-2:2002, SS-EN 12841/A:2006, SS-EN 795/B:2012
Max. antal användare	1 (max 2 personer vid räddning)
Max. viktgräns	140 kg
Max. viktgräns vid räddning	200 kg (2 personer)
Mått	112 mm x 90 mm x 30 mm (utan kopplingar)
Enhetens vikt	360 g (utan kopplingar)
Arbetstemperatur	-30 °C till +50 °C

VÄNLIGT VARA OM ATT SLUTANVÄNDAREN FÖRBJUDS FRÅN ATT ÄNDRA, REPARERA ELLER ÄNDRA NÅGON DEL AV RG500 AUTOMATISKT/MANUELLT REPLÅS.

TR

KULLANIM ALİMATLARI
RG500 OTOMATIK / MANUEL İP KEPÇE

Kişisel Düşme Koruyucu Ekipman

EN 353-2:2002, EN 12481/B:2006 ve EN 795/B:2012 standardına, ve 2016/425 sayılı KKE Yönetmeliğine (AB) uygundur

1 - GENEL BAKIŞ

Ciddi yaralanma ve ölüm riskine karşı korunmak için Sınıf III kişisel koruyucu ekipmanımızı (KKE) satın aldığınız ve bize güvendiğiniz için teşekkür ederiz. Bu üründen tamamen memnun kalabilmeniz için **HER KULLANIMDAN ÖNCE** bu kılavuzdaki talimatları izlemelisiniz.

Bu kılavuz, yüksekte çalışmaya yönelik RG500 Otomatik / Manuel İp Kepçe cihazını kapsar.

Yüksekte çalışma tehlikelidir ve ciddi kazalara ve yaralanmalara neden olabilir. Ürünlerimizden birinin kullanımı sırasında veya sonrasında, sizin başınıza veya üçüncü bir tarafın başına gelen kaza, yaralanma veya ölüm durumunda şahsen sorumlu olduğunuzu hatırlatırız.

⚠ **UYARI:**

Her kullanımdan önce bu talimatları okumanızı öneririz. Ek olarak, üretici veya temsilcisi, bu talimatlarda belirtilenin dışında bir şekilde gerçekleştirilen kullanım, depolama veya bakım için yükümlülük kabul etmez.

Ürün garantisi kapsamında sağlanan garanti kapsamı, üreticinin talimatlarına riayet edilmesine de tabidir. Buna uyulmaması, garantinin geçersiz kalmasına neden olacaktır. Bu garanti, üretici tarafından onaylanmış sözleşme hükümlerinin aksi şekilde öngörülmediği sürece, üretici tarafından yalnızca bir alıcıya verilir.

ÜRÜNÜN ALICISI KULLANICI DEĞİLSE, BU TALİMATLARI GERÇEK SON KULLANICIYA VERMELİDİR. MÜMKÜN OLAN DURUMLARDA, KİŞİSEL KORUYUCU EKİPMANIN TEK BİR KULLANICIYA ŞAHSEN TAHSİS EDİLMESİ ÖNERİLİR.

ÜRÜN İLK VARIŞ ÜLKESİ DIŞINDA SATILIRSA, KULLANICININ GÜVENLİĞİ İÇİN BAYİ, ÜRÜNÜN O ÜLKEDE GEÇERLİ YASALARA UYGUN OLDUĞUNDAN EMİN OLMALI VE TALİMATLARI **EN 353-2:2002, EN 12481/B:2006 ve EN 795/B:2012** ve **2016/425 sayılı** KKE Yönetmeliğinin (AB) TÜM GEREKLİLİKLERİNİ KAPSAYACAK ŞEKİLDE İLGİLİ DİLDE SAĞLAMALIDIR.

ÜRÜNÜN DİĞER KİŞİSEL KORUYUCU EKİPMANLAR (TAKIMLAR, BAĞLAMALAR VE BAĞLANTI CİHAZLARI) İLE UYUMLULUĞU: SATIN ALDIĞINIZ KİŞİSEL KORUYUCU EKİPMANIN DİĞER DÜŞME DURDURUCU SİSTEM BİLEŞENLERİYLE UYUMLU OLDUĞUNDAN VE GÜVENLİK İŞLEVLERİNİN BİRBİRLERİNİ ETKİLEMEDİĞİNDEN EMİN OLUN.

Vücudu tutmak için uygun tek cihaz **tam vücut takım** olmalıdır. Takım, **EN 361'e** uymalıdır.

1 – 1 İLGİLİ ÜRÜNLER LİSTESİ (bkz. bölüm I - İLGİLİ ÜRÜNLER LİSTESİ)

1 – 2 İLETİŞİM

Honeywell Fall Protection France SAS
35-37, rue de la Bidauderie 18100, VIERZON CEDEX– FRANSA
Tel: (33) 02 48 52 40 40, Faks : (33) 02 48 71 04 97
IS.PPE.TECHSUPPORT.EUROPE@honeywell.com
00 800 33 44 28 03
www.honeywellsafety.com

1 – 3 ÜRÜN AÇIKLAMASI (bölüm II'deki resme bakın)

1 - Ek deliği (karabiner için); 2 - Düşme göstergesi; 3 - Fren kolu; 4 - Silindir; 5 - Açma kolu - sol; 6 - Açma kolu - sağ; 7 - Bölücü; 8 - İp kurulumu için yuva; 9 - Burulma Yayı; 10 - RFID etiketli kilitleme kolu; 11 - Pivot; 12 - Arka plaka; 13 - Ön plaka; 14 - Paslanmaz çelik perçinler; 15 - RFID Etiketi * 16 - Karabiner EN 362 B sınıfı; 17 - Maillon Rapide Normal; 18 - Dokuma uzantısı L 0.17m / 0.87m; 19 - Ø 12mm PA / PES çekirdek halatı; 20 - Karşı ağırlık;

2 - EĞİTİM

Ürünlerimizin kullanımı, uygun eğitim (yetkili kişi veya kuruluş tarafından sağlanan) almış veya yetkili bir amirin gözetimi altında olan yetkili kişilerle sınırlıdır.

Bu eğitimin tamamlandığı; tarih, yer, eğitim şirketinin adı, kullanıcının tam adı vb. bilgileri gösteren bir kurs sertifikası düzenlenerek kaydedilmelidir.

Bu kişisel koruyucu ekipmanı öğrenin ve nasıl çalıştığını tam olarak anladığınızdan emin olun (bkz. bölüm 7 - KULLANIM).

Yüksekte iş yapan herkes iyi fiziksel durumda olmalıdır. Bazı tıbbi durumlar (ilaçlar, kardiyovasküler durum vb.) kişisel koruyucu ekipmanın normal kullanımı sırasında kullanıcının güvenliğini tehlikeye atabilir. Şüpheniz varsa doktorunuza danışın.

3 - AVRUPA STANDARDI İLE UYUM

RG500 Otomatik / Manuel İp Kepçe aşağıdaki mevzuata uygundur:

- EN 353-2:2002 Yüksekten düşmeye karşı kişisel koruyucu ekipman– Bölüm 2: Esnek bağlama hattı içeren kılavuzlu düşme durdurucu. Toza karşı isteğe bağlı havalandırma dahil.
- EN 795 / B: 2012 - Kişisel koruyucu ekipman: Çapa cihazları
- EN 12841 / A: 2006 - Kişisel düşme önleme donanımları - İple erişim sistemleri - İple ayarlama cihazları
- PPE-R/11.075 versiyon 1 uyarınca kenar testi
- PPE-R/11.062 versiyon 1 'e göre 140 kg ağırlık ile test edilmiştir

Kişisel koruyucu ekipman ürünleri onaylanmış bir kuruluşla, tüm ekipmanların ve ilgili talimatların 2016/425 sayılı Yönetmeliğe (AB) usulen uygun olduğunu onaylayan standart bir incelemeye tabi tutulmuştur.
Bu ürün yağ ile kontamine edilmemeli veya yağ ortamında kullanılmamalıdır.

4 - NAKLİYE VE DEPOLAMA

Kişisel koruyucu ekipmanınızın doğru şekilde depolanması, daha iyi ürün ömrü ve güvenliğinizi sağlayacaktır.

Nakliye ve depolama sırasında kişisel koruyucu ekipmanınızın ısı kaynaklarından, nemden, aşındırıcı atmosferden, ultraviyole ışınlarından vb. uzak bir yere yerleştirildiğinden emin olun ve kişisel koruyucu ekipmanınızın herhangi bir darbeden veya aşırı titreşimden korunmasını sağlayın.

5 - TEMİZLEME

Kişisel koruyucu ekipmanınızın uygun bakımının yapılması, ürünün daha uzun ömürlü olmasını ve güvenliğinizi sağlar. Bu yönergelere kesinlikle uyduğunuzdan emin olun:

- Suyla ve hafif sabunla temizleyin. Hiçbir koşulda çözücüler veya asit/alkali içeren temizlik maddeleri kullanmayın.
- Her türlü açık ateş veya diğer ısı kaynaklarından uzakta, iyi havalandırılan bir alanda doğal olarak kurumaya bırakın.

6 - KULLANIMDAN ÖNCE

Her kullanımdan önce, kişisel koruyucu ekipmanın ve bununla ilişkilendirilebilecek diğer ekipmanların (konektör, takım...) eksiksiz olduğundan emin olmak için kapsamlı bir görsel inceleme yapın. Tamamen güvenli bir şekilde yapılması gereken acil durum veya kurtarma operasyonları için gereken tüm düzenlemeleri yapın. Ürününüzün zarar görmesi durumunda üreticiye veya yetkili temsilciye danışın. Ürünün güvenli durumuna ilişkin herhangi bir şüpheniz varsa veya ürün bir düşmeyi durdurmak için kullanılmışsa, kişisel koruyucu ekipmanınızın kişisel güvenliğiniz için kullanımdan kaldırılması ve üreticiye veya nitelikli bir onarım merkezine kontrol edilmek veya atılmak üzere gönderilmesi esastır. İncelemenin ardından merkez, kişisel koruyucu ekipmanın yeniden kullanılması için yazılı bir izin verecek veya böyle bir izin vermeyi reddedecektir. Kişisel koruyucu ekipmanı kendi başınıza değiştirmeniz veya onarmanız kesinlikle yasaktır. Yalnızca üretici veya onarım merkezi onarım işlerini yerine getirecek niteliğine sahiptir. Eksiksiz bir sistem tedarik edildiğinde bileşenlerin değiştirilmesi yasaktır.

Her kullanımdan önce, hareketli düşme durdurucunun durumunu ve esnek bağlama hattını kontrol edin. Aşağıdaki noktaları dikkatlice kontrol edin:

- Fren kolunun serbest hareketi ve kolun yayla geri dönmesi. RG500 fren kolu, durdurma kuvvetini 6 kN'nin altında tutarak sınırlı bir mesafeden düşmeyi durdurmak üzere tasarlanmıştır.
- Halat tutucunun kilitleme işlevini kontrol edin (Şek. 2)
- Düşme göstergesinin etkinleştirilmediğini kontrol edin (Bkz. Şek. 3).
- Esnek bağlama hattının genel görünümü; özellikle, aşınma derecesi.
- Bağlama desteğinin genel görünümünü, özellikle aşınma derecesini kontrol edin.
- Bozulma olup olmadığını kontrol edin (kopma, çatlama, aşınma, yanma vb.).
- Tespit segmanı ve yaylı kancanın doğru çalışması.
- Korozyon veya deformasyon belirtilerinin olmaması.

EMNİYET ŞERİDİ UZATMASININ ÜSTÜNDE UYARI ETİKETİ GÖRÜRSENİZ CİHAZI KULLANMAYIN (Bkz. Şek. 3).

7 - KULLANIM

RG500 Otomatik / Manuel Halat Tutucusu, bina cephelerine, çerçevelere, çatılara, kulelere, vb. güvenle erişmek için kendiliğinden kilitleme işlevine ve kılavuz özelliğine sahip bir düşme önleyicidir.Düşme durumunda, anında ipe kilitlenir (Şekil 9, 10, 11).

- Kullanıcının ağırlığı, kıyafetleri ve donanımları 140 kg'ı geçmemelidir (ürün etiketine bakınız).
- Aşağı doğru hareketi önleyen kilitleme fonksiyonunun aktivasyonu, Şekil 6B'de tarif edilmiştir.İpte herhangi bir gevşeklik olmasına izin vermeyin ve esnek bağlantı noktasının üzerinde hareket etmeyin (Şek.8).
- RG500 Otomatik / Manuel İp Kepçe için sıcaklık sınırları -30 ° C ile +50 ° C arasındadır.
- **Ürünü sınırlamaları dışında veya üreticinin öngördüğünden başka bir amaç için kullanmayın.**

7A – EN 353-2:2002

- RG500 Otomatik / Manuel İp Kepçe, bina cephelerine, çerçevelere, çatılara, kulelere, vb. güvenle erişmek için kendiliğinden kilitleme işlevine ve kılavuz özelliğine sahip bir düşme önleyicidir (Şek. 11).
- Düşme durumunda, anında ipe kilitlenir.

7B – EN 12841/A:2006

- RG500 Otomatik / Manuel Halat Tutucunun güvenlik hattı ayar cihazı olarak doğru kullanımı için, bkz. Şekil 9 a ve Şekil 10.Ayarlanabilir bağlantı hattı kullanıcının tüm ağırlığı ile yüklendiğinde, bu bir çalışma hattı haline gelir ve kullanıcının optimum güvenliği için bir güvenlik hattı kullanılmalıdır.
- İp ayarlama cihazındaki herhangi bir aşırı yükleme veya dinamik yükleme bağlantı hattına zarar verebilir.
- Ayarlanabilir bağlantı hattı kullanıcının tam ağırlığı ile yüklenirse, bu bir çalışma hattı haline gelir ve kullanıcının optimum güvenliği için bir ek güvenlik hattı kullanılmalıdır.

7C – EN 795/B:2012

- RG500 Otomatik / Manuel İp Kepçe, geçici bir esnek bağlantı noktası olarak da kullanılabilir (bkz. Şekil 14). Ankraj konstrüksiyonunun yeterli dayanımını sağlayın.
- Aygıtı sabitlemek için halat tutucu altında şekil sekiz düğüm kullanın (bkz. Şekil 13a) (bkz. Şekil 14).
- Cihazı daima emniyete alın; karabineri serbest ipe bağlamayın ve keskin kenarlardan koruyun (Şek.15).Bağlantı cihazı yalnızca bir kişi tarafından kullanılmak içindir.
- Çapa tertibatı düşme durdurma sisteminin bir parçası olarak kullanıldığında, kullanıcı, düşmenin tutuklanması sırasında kullanıcı üzerinde uygulanan maksimum dinamik kuvvetleri 6 kN'ye kadar sınırlandırma aracı ile donatılmalıdır.
- Şekil 14'e göre maksimum kullanım yükü 18kN'dir.
- Çapa cihazının sapma ve serviste meydana gelebilecek çapa yer değiştirmesinin maksimum değeri 0,3 m'dir.
- Bağlantı tertibatı sadece kişisel düşme önleyici ekipman olarak kullanılmalı ve ekipmanı kaldırmak için kullanılmamalıdır.

7D – KURTARMA

- **SADECE sürüm 1035951** olan RG500 Otomatik / Manuel İp Kepçe, kurtarma operasyonları için de uygundur (Şekil 12), **maksimum ağırlık sınırı 200kg - 2 kişidir.**
- Kurtarma için kullanılan demirleme noktası, birden fazla kullanıcı (2 kişi) CEN / TS 16415: 2013 ile uyumlu olmalıdır.
- Düşme durdurma için azami kuvvet 6kN'yi geçmeyecektir.Minimum hava açıklığı için bakınız bölüm 7-5 (sütun 200kg).
- **YALNIZCA UZMAN KULLANICILARI İÇİN!**

7 – 1 BAĞLANTI

RG500 Otomatik / Manuel İp Kepçe, düşme emniyet kemeri ile kullanılmalıdır (EN 361'e uygun). İş konumlandırma için asla bir bel kemeri ile kullanılmamalıdır. Koşumuna ÖZEL olarak karabiner (EN 362 sınıfı B'ye uygun) oval şekil kullanılarak bağlanmalıdır (bkz. Şekil 3 - madde 16). Bu karabinerin dış uzunluğu 10,5 cm olmalıdır (bkz. Şekil 3). İp Kepçeyi kablo demetine bağlayan kısmın uzunluğu değiştirilmemelidir (örn. Asla minyatür bir kordon eklemeyin).

YAYLI KANCA VE TAKIM ARASINA ASLA EK BİR BAĞLANTI ELEMANI EKLEMEYİN.

7 – 2 KURULUM

Ankraj desteğini sabitlemek ve uygun hale getirmek için esnek bağlantı hattının ucunu karabina ile takın. RG500 Otomatik / Manuel Halat Kepçe, yalnızca temin edilen kenar test edilmiş 12 mm çapında esnek bağlantı hattı ile kullanılabilir. Esnek bağlantı hattını asla başka türlerle değiştirmeyin. Cihazı doğru yönde kullanın - işarete bakın (Şek.16). Esnek bağlantı hattının cihaza nasıl monte edileceğine ilişkin prosedür Şekil 17'de açıklanmaktadır. Esnek bağlantı hattının cihazdan çıkarılması için aynı prosedürü kullanın..

7 – 3 BAĞLAMA NOKTASI

EN 795 standardına uygun bağlama cihazları ile birlikte kullanılır. Bağlama noktası sistemini aşağıdaki açılardan kontrol edin:

- EN795'e uygun olması veya yapısal bir bağlama veya bir yapının parçası ise (ör. duvar, direk, çelik kiriş...) 12 kN üstü kopma dayanımına sahip olması
- RG500 Otomatik / Manuel İp Kepçe'yi kullanmadan önce, yapının veya toprağın çarpışmasını önlemek için, kullanıcının ayaklarının altında minimum bir boşluk bırakın.
- operatörün üstüne yerleştirilmiş olması
- bağlama sistemine en iyi şekilde uyması
- keskin kenarlarının olmaması

7 – 4 YATAY KULLANIM

RG500 Otomatik / Manuel İp Kepçe , yatay kullanım ve olası kenar düşmeleri için simülasyonla başarıyla test edilmiştir. Bu testlerde 0,5 mm yarıçaplı, pürüz ve çapakları olmayan bir çelik çubuk kullanılmıştır. Bu teste dayanarak, ekipman; haddelenmiş çelik profiller, kalaslar veya kaplı ve yuvarlak çatı korkulukları gibi kenarlarda kullanıma uygundur.Kenardan düşme riski bulunan yatay veya eğimli kullanım için aşağıdakiler göz önünde bulundurulmalıdır:

- Çalışma başlamadan önce yapılan risk değerlendirmesi düşme kenarı yarıçapının 0,5 mm'den küçük ve/veya kenarın çapaklı olduğunu gösteriyorsa, kenardan düşme riskini ortadan kaldırmak için çalışma başlamadan önce önlemler alınmalı veya çalışma başlamadan önce bir kenar koruması monte edilmeli ya da üreticiyle iletişime geçilmelidir.
- Esnek bağlama hattı için bağlama noktası, kullanıcının durduğu seviyenin altında olamaz.
- Kenardaki sapma (bağlantı elemanının / esnek bağlama hattının iki ayağı arasında ölçülen) en az 90 ° olmalıdır.
- Kısmi sistem her zaman ipte gevşeklik olmayacak şekilde kullanılmalıdır. Uzunluk yalnızca kullanıcı düşme kenarı yönünde hareket etmiyorsa ayarlanabilir.
- Sarkaç etkisiyle düşmenin önlenmesi için çalışma alanı ve her iki taraftaki medyana eksenden yanal hareketler her durumda maks. 1,50 m ile sınırlandırılmalıdır. Diğer durumlarda, EN 795:2012 uyarınca, C veya D sınıfı bağlama cihazı dışında hiçbir bağlama noktası ayrıca kullanılmalıdır.
- Not: Kısmi sistem EN 795:2012 uyarınca C tipi bir bağlama cihazıyla yatay, esnek bir bağlama hattında kullanılıyorsa, kullanıcının altındaki gerekli boşluk belirlenirken bağlama cihazının sapması da dikkate alınmalıdır. Bağlama cihazının kullanım talimatlarındaki ayrıntılara dikkat edin.
- Not: Bir kenar düşmesi durumundan sonra düşen kişi binanın veya inşaatın bir kısmına çarparsa yakalanma sırasında yaralanma riski vardır.
- Kenardan düşme durumunda uygulanacak özel kurtarma önlemleri şart koşulmalı ve bu konuda eğitim verilmelidir.

7 – 5 MİNİMUM ÇALIŞMA YÜKSEKLİĞİ

RG500 Otomatik / Manuel İp Kepçe yu kullanmadan önce, yapıyla herhangi bir şekilde çarpışmayı önlemek için, kullanıcının ayağının altında minimum boşluk olduğunu kontrol edin. (Şek. 18, 19)
İzin verilen minimum boşluk için aşağıdaki tabloya bakın:

Gösterim TR	Referans	HAVA BOŞLUĞU						
		dikey kullanım (m)				yatay kullanım (m)		
		140 kg			200 kg	140 kg		
		1035951	1035950	1035949	1035951	1035951	1035950	1035949
5 m bağlama hattı ile RG500	1035948	2.1	3.2	4.8	3.5	5.1	6.2	7.8
10 m bağlama hattı ile RG500	1035947	2.3	3.4	5.0	3.7	5.3	5.4	8.0
15 m bağlama hattı ile RG500	1035946	2.4	3.5	5.1	3.9	5.4	5.5	8.1
20 m bağlama hattı ile RG500	1035945	2.5	3.6	5.2	4.1	5.5	6.6	8.2
25 m bağlama hattı ile RG500	1035944	2.6	3.7	5.3	4.3	5.6	6.7	8.3
30 m bağlama hattı ile RG500	1035943	2.7	3.8	5.4	4.5	5.7	6.8	8.4
40 m bağlama hattı ile RG500	1035942	2.9	4.0	5.6	5.0	5.9	7.0	8.6
50 m bağlama hattı ile RG500	1035941	3.1	4.2	5.8	5.5	6.1	7.2	8.8

ANKRAJ HATTI MAKSİMUM İMKAN VERİLEN UZUNLUK 50 METRE.
Yukarıdaki tabloda gösterilmeyen uzunluklar için en yakın daha üst değer kullanılmalıdır; Örneğin. 27m esnek bağlantı hattı, bağlantı hattı 30m (1035943) ile aynı hava boşluğunu kullanmalıdır.

7 – 6 TEDARİKLİ ESNEK DEMİR HATTI

Esnek ankraj hatları için, eksik ankraj halkası ve karabiner (1035940 & 1035939) eksik olduğunda, sekiz numara düğüm (bkz. Şekil 13a) ve karabiner (EN 362'ye uygun) kullanılmalıdır. Esnek bağlantı hattının alt ucu için, bu düğümün altında yeterli uzunlukta (en az 0,1 m) ip ile basit düğüm kullanılmalıdır (bkz. Şekil 13b). Bu esnek ankraj hattının toplam uzunluğu 50 metreyi geçmemelidir.

VERILEN ESNEK BAĞLANTI HATTI			
Çap:	12mm	**Malzeme:**	Poliamid ve Poliester
Tip:	Çekirdek ipi	**Uzama:**	1.60%
Renk:	Yeşil desenli siyah	**Aşınma direnci:**	98%
Çekirdek sayısı:	10	**Kırılma gücü:**	min 37kN
Konik iplik yumağı Sayısı:	32	**Tedavi:**	Anti UV
İplik sayısı:	12	**Kenar test edildi:**	Yakinda

8 - PERİYODİK İNCELEME

Bu ekipman en az yılda bir kez incelenmelidir. Bu ekipmanı uygun eğitim görmüş, kalifiye bir yetkili kişi bu talimatlara uygun olarak incelemelidir ve incelemenin ilgili detayları kaydedilmelidir.
Her periyodik incelemede, Ek no. V formunu doldurun ve bir sonraki inceleme tarihiyle birlikte yeni bir inceleme etiketi takın. İncelemenin sıklığı ilgili yönetmeliklere göre artırılmalıdır.
Periyodik incelemeler yukarıda açıklandığı gibi yapılmazsa ve takip edilmezse garanti geçersizdir.
Herhangi bir arıza, ürün hasarı veya okunaksız ürün işaretleri tespit ederseniz veya ürünün güvenliği konusunda herhangi bir şüpheniz varsa, kişisel koruyucu ekipman derhal kullanımdan kaldırılmalı ve incelenmek veya atılmak üzere üreticiye veya yetkili bir servis merkezine iade edilmelidir.

9 - KULLANIM ÖMRÜ

Büyük çoğunluğu metalden oluşan kişisel koruyucu ekipmanın maksimum ömrü sınırsız olarak değerlendirilir ancak bu maksimum ömür, açılmayan ürünler için üretim tarihinden itibaren 10 yıla indirgenir. Bununla birlikte, ürünün dayanımını önemli ölçüde azaltan ve ömrünü kısaltan faktörler mevcuttur: yanlış depolama, yanlış kullanım, düşme durdurma, mekanik deformasyon, ürünün yüksekten düşmesi, yıpranma, elektrik iletkenliği, kimyasal ürünlerle (asitler ve alkaliler) veya keskin kenarlarla temas, > 60 °C güçlü ısı kaynaklarına maruz kalma, UV ışınları, aşınma vb.

10 - RFID ETİKETİ

10 – 1 GİRİŞ

Bu birim, varlık takibi için kullanılabilecek bir RFID (Radyo Frekansı Tanımlama) etiketi içerir. RFID hızlı saha denetimlerine izin verir ve model numarası, üretim tarihi, muayene / parti numarası, uzunluk ve karşılanan standartlar dahil olmak üzere bilgileri belirtir. Bu bilgi modelden modele değişir. Okuyucu tipine ve RFID etiketine ek olarak, optimum RFID okuma mesafesi okuyucuya, etiket oryantasyonuna ve aralarındaki ortamın malzemesine bağlı olarak değişir.

10 – 2 RFID ŞARTNAME

- RFID okuyucusu Ultra Yüksek Frekans (UHF) olmalıdır
- RFID Çalışma frekansı 860-960 MHz aralığında
- RF Hava Protokolü: EPC SINIFI 1 GEN 2; ISO18000-6C

10 – 3 ÜRÜN LİSTESİ VE RFID ETİKETİNİN POZİSYONU (TABLO 1'e bakınız)

RFID etiketiyle etiketlenemeyen ürünler, Benzersiz Kimlik Numarasını (UID) okumak için 2D barkodlar içerir.

10 – 4 KULLANIM / OPERASYON

Aldığınız Kişisel Koruyucu Ekipman (KKD), Elektronik Ürün Kodu (EPC) biçiminde benzersiz kimlik numarası içeren bir RFID etiketi ile donatılmıştır. Bu benzersiz numara ile, ürünle ilgili bilgileri Safety Suite yazılımında bulabilirsiniz. Safety Suite hakkında daha fazla bilgi için lütfen aşağıdaki bağlantıyı izleyin.
https://www.honeywellaidc.com/solutions/connected-worker/safety-suite

10 – 5 ÖNERİLER

KKD'nizi temizledikten sonra, lütfen zarar görmediğini doğrulamak için RFID etiketinizi tarayın.

11 - ÇEVRESEL KORUMA

WEEE Sembolünün kullanımı bu ürünün evsel atık olarak işlemden geçirilemeyeceğini gösterir. Bu ürünün doğru bir şekilde bertaraf edilmesini sağlayarak çevre korumasına yardımcı olacaksınız. Bu ürünün geri dönüşümü ile ilgili daha fazla bilgi almak için lütfen yerel makamlara, evsel/endüstriyel atık bertaraf servis sağlayıcılarına veya ürünü satın aldığınız mağazaya müracaat edin.

Genel bilgi	
Standartlar	EN 353-2:2002; EN 12841/A:2006; EN 795/B:2012
Maks. kullanıcı sayısı	1 (kurtarma için en fazla 2 kişi)
Maks. ağırlık yükü sınırı	140 kg
Kurtarma için maksimum ağırlık yükü sınırı	200 kg (2 kişi)
Boyutlar	112 mm x 90 mm x 30 mm (konnektörsüz)
Cihazın ağırlığı	360 g (konnektörsüz)
Çalışma sıcaklığı	-30°C to +50°C

SON KULLANICI'NIN RG500 OTOMATİK / MANUEL İP KEPÇE SİSTEMİNİN BİR PARÇASININ DEĞİŞTİRİLMESİ, ONARMASI VE DEĞİŞTİRİLMESİNDEN HAZIRLANMASINDAN LÜTFEN LÜTFEN DİKKAT EDİNİZ.

III - PRODUCT MARKING

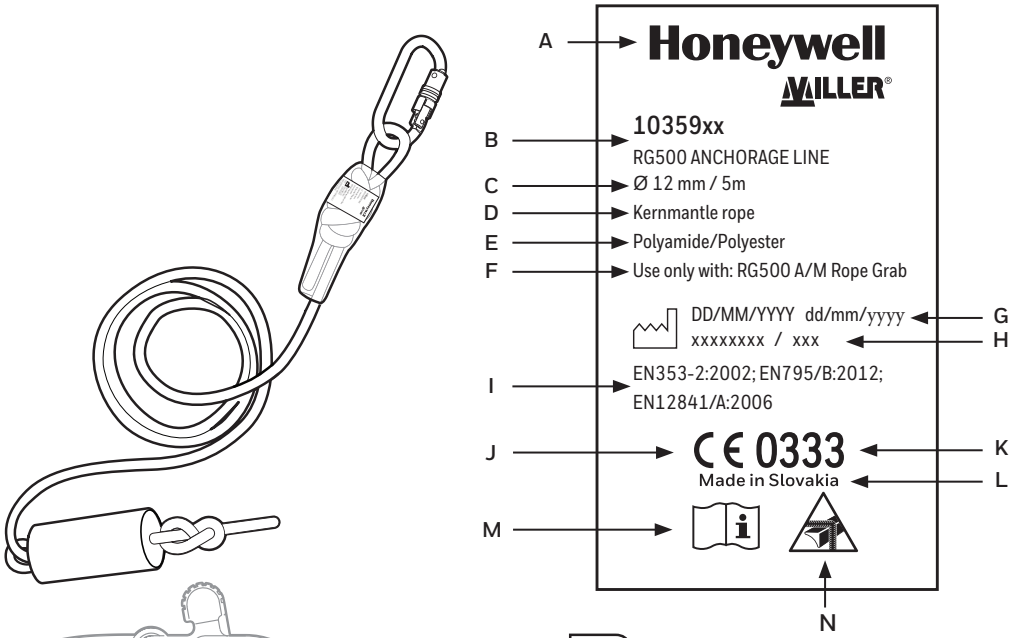

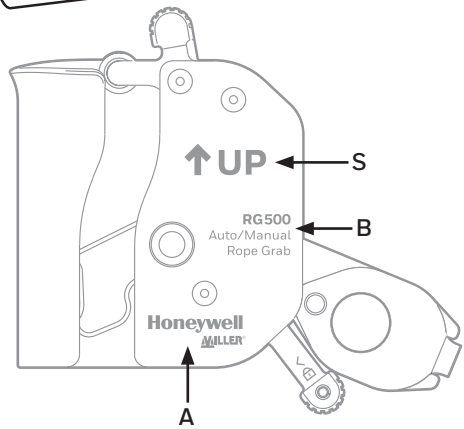

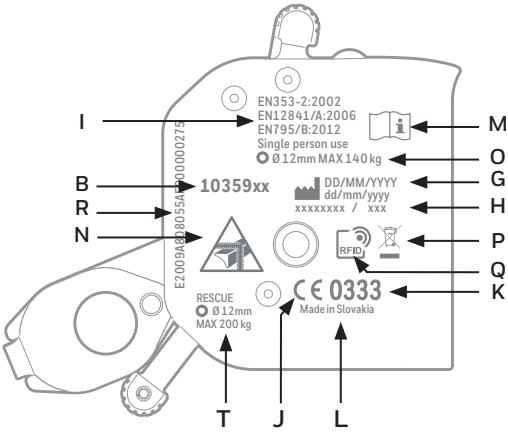

EN

A: The name, trademark or any other means of identifying the manufacturer or the supplier
B: The product description and its reference
C: Diameter & length of supplied rope
D: Type of supplied rope
E: Material of supplied rope
F: Usage of supplied rope
G: Manufacturing date DD/MM/YYYY
H: Batch or serial number
I: EN xxx:yyyy: Number of the European conformity standards and their years
J: CE mark - complies with Regulation (EU) 2016/425 of the European Parliament
K: 0333 - Notified body which carries out product quality management according to Module D
L: Country of origin
M: Standardized pictogram informing the user to read the instructions
N: Horizontal use of the guided type fall arrester including flexible anchorage line is possible; partial system should not be stressed over sharp edges
O: Type & diameter of the rope; max. user weight for single person use
P: WEEE symbol indicating separate collection for Waste of Electrical and Electronic Equipment
Q: Product carries the RFID tag
R: RFID code
S: Marking indicating correct orientation of rope grab when used
T: Type & diameter of the rope; max. user weight for rescue (2 persons use) - applicable for 1035951 only

BG

A: Името, запазената марка или друг начин за идентифициране на производителя или доставчика
B: Описание на продукта и номер за справка
C: Диаметър и дължина на придружаващото въже
D: Вид на придружаващото въже
E: Материал на придружаващото въже
F: Употреба на придружаващото въже
G: Дата на производство ДД/ММ/ГГГГ
H: Партида или сериен номер
I: EN xxx:yyyy: Номер на съответните европейски стандарти и годините им
J: CE маркировка — в съответствие с Регламент (ЕС) 2016/425 на Европейския парламент
K: 0333 — Нотифициран орган, който извършва управление на качеството на продукта в съответствие с модул D
L: Страна на произход
M: Стандартизирана пиктограма, информираща потребителя да прочете инструкциите
N: Хоризонталната употреба на спирачно устройство срещу падане с водач, включващо гъвкава осигурителна линия, е възможна; частичната система не бива да се натоварва върху остри ръбове
O: Вид и диаметър на въжето; макс. тегло за употреба от едно лице
P: WEEE символ, указващ разделното събиране на отпадъци от електрическо и електронно оборудване
Q: Продуктът носи RFID етикет
R: RFID код
S: Маркировка, указваща правилната ориентация на спирачното устройство по време на употреба
T: Вид и диаметър на въжето; макс. тегло за спасяване (употреба от 2 лица) — приложимо само за 1035951

CS

A: Název, ochranná známka nebo jakékoli jiné prostředkyidentifikace výrobce nebo dodavatele
B: Popis produktu a jeho reference
C: Průměr a délka dodávaného lana
D: Druh dodávaného lana
E: Materiál dodávaného lana
F: Použití dodaného lana
G: Datum výroby DD / MM / RRRR
H: Šarže nebo sériové číslo
I: EN xxx: rrrr: Číslo evropských norem a jejich roky vydání
J: CE značka - je v souladu s nařízením Evropského parlamentu (EU) 2016/425
K: 0333 – Oznámený subjekt, který provádí řízení kvality výrobků podle modulu D
L: Země původu
M: Normalizovaný piktogram informující uživatele, aby si přečetl pokyny
N: Horizontální použití zachycovače pádu s vodícím systémem včetně pružného kotevního lana je možné; dílčí systém by neměl být napínán přes ostré hrany
O: Typ a průměr lana; max. hmotnost uživatele pro použití jednou osobou
P: Symbol WEEE označující tříděný sběr odpadu z elektrických a elektronických zařízení
Q: Produkt nese značku RFID
R: RFID kód
S: Značka označující správnou orientaci kotvy při použití na laně
T: Typ a průměr lana; max. hmotnost uživatele pro záchranu (použití 2 osob) - platí pouze pro 1035951

DA

A: Producentens eller leverandørens navn, varemærke eller anden identifikationsmetode.
B: Produktbeskrivelse og dets referencematerialer
C: Mål og længde på det medfølgende reb
D: Type af medfølgende reb
E: Materialet af det medfølgende reb
F: Brug af det medfølgende reb
G: Fremstillingsdato DD/MM/ÅÅÅÅ
H: Batch- eller serienummer
I: ENxxx:yyyy:Antaleuropæiskeoverensstemmelsesstandarder og deres år
J: CE mærkning - er i overensstemmelse med Europa-Parlamentets forordning (EU) 2016/425
K: 0333 - det bemyndigede organ, der udfører produktkvalitetsstyring i henhold til modul D
L: Oprindelsesland
M: Standardiseret piktogram, der informerer brugeren om at læse brugervejledningen
N: Vandret anvendelse af den guidede type faldsikring, herunder fleksibel forankringsline er mulig; det delvise system bør ikke belastes på skarpe kanter
O: Rebets type og mål; maks. brugervægt til brug for enkelt person
P: WEEE-symbol, der angiver særskilt indsamling af affald af elektrisk og elektronisk udstyr
Q: Produktet bærer RFID-mærket
R: RFID-kode
S: Markering, der angiver korrekt retning af rebfanget ved brug
T: Rebets type og mål; maks. brugervægt til redning (brug af 2 personer) - gælder kun for 1035951

DE

A: Name, Marke oder ein anderes Mittel zur Identifizierung des Herstellers oder Lieferanten
B: Die Produktbeschreibung und ihre Referenz
C: Durchmesser & Länge der gelieferten Leine
D: Typ der gelieferten Leine
E: Material der gelieferten Leine
F: Verwendung der gelieferten Leine
G: Produktionsdatum TT/MM/JJJJ
H: Chargen- oder Seriennummer
I: EN xxx:yyyy: Nummer der europäischen Konformitätsnormen und deren Jahre
J: CE Markierung - entspricht der Verordnung (EU) 2016/425 des Europäischen Parlaments
K: 0333 - Benannte Stelle, die das Produktqualitätsmanagement nach Modul D durchführt
L: Herkunftsland
M: Standardisiertes Piktogramm, das den Benutzer zum Lesen der Anweisungen auffordert
N: Horizontaler Einsatz des Auffanggeräts einschließlich flexibler Ankerleine ist möglich; Teilsystem sollte nicht über scharfe Kanten belastet werden
O: Art und Durchmesser der Leine; max. Benutzergewicht für den Einzelpersonengebrauch
P: WEEE-Symbol für die getrennte Sammlung von Elektro- und Elektronik-Altgeräten
Q: Das Produkt trägt den RFID-Tag
R: RFID-Code
S: Kennzeichnung zur korrekten Ausrichtung des Leinengreifers bei Verwendung
T: Art und Durchmesser der Leine; max. Benutzergewicht für die Rettung (2 Personen) - nur gültig für 1035951

EL

A: Όνομα, εμπορικό σήμα ή οποιοδήποτε άλλο μέσο ταυτοποίησης του κατασκευαστή ή του προμηθευτή
B: Η περιγραφή του προϊόντος και ο κωδικός του
C: Διάμετρος & μήκος του παρεχόμενου σχοινιού
D: Τύπος παρεχόμενου σχοινιού
E: Υλικό του παρεχόμενου σχοινιού
F: Χρήση του παρεχόμενου σχοινιού
G: Ημερομηνία παραγωγής HH/MM/EEEE
H: Παρτίδα ή αύξων αριθμός
I: EN xxx:εεεε: Αριθμός ευρωπαϊκών προτύπων συμμόρφωσης και των ετών τους
J: CE σήμα - συμμορφώνεται με τον Κανονισμό (ΕΕ) 2016/425 του Ευρωπαϊκού Κοινοβουλίου
K: 0333 - Κοινοποιημένος οργανισμός ο οποίος ασκεί τη διαχείριση της ποιότητας του προϊόντος σύμφωνα με την Ενότητα D
L: Χώρα προέλευσης
M: Τυποποιημένο εικονόγραμμα που ενημερώνει τον χρήστη για να διαβάσει τις οδηγίες
N: Η οριζόντια χρήση της διάταξης συγκράτησης πτώσης καθοδηγούμενου τύπου συμπεριλαμβανομένης της εύκαμπτης γραμμής αγκύρωσης είναι εφικτή· το μερικό σύστημα δεν πρέπει να καταπονείται σε αιχμηρές ακμές
O: Τύπος & διάμετρος του σχοινιού· μέγιστο βάρος χρήστη για χρήση μεμονωμένων ατόμων
P: Σύμβολο AHHE που υποδεικνύει την χωριστή συλλογή για απόβλητα ηλεκτρικού και ηλεκτρονικού εξοπλισμού
E: Το προϊόν φέρει την ετικέτα RFID
R: Κωδικός RFID
S: Σήμανση που δείχνει τον σωστό προσανατολισμό της ασφάλειας σχοινιού όταν χρησιμοποιείται
T: Τύπος & διάμετρος του σχοινιού· μέγιστο βάρος χρήστη για διάσωση (χρήση 2 ατόμων) - ισχύει μόνο για 1035951

ES

A: El nombre, marca registrada u otras maneras de identificar al fabricante o al proveedor
B: La descripción del producto y su referencia
C: Diámetro y longitud de ropa suministrada
D: Tipo de cuerda suministrada
E: Material de cuerda suministrada
Fax: Uso de cuerda suministrada
G: Fecha de fabricación DD/MM/AAAA
H: Lote o número de serie
I: EN xxx:aaaa: Número de las normas europeas de conformidad y su año
J: CE Marcado - cumple con regulación (UE) 2016/425 del Parlamento Europeo
K: 0333 - Organismo notificado que realiza la gestión de la calidad del producto según el módulo D.
L: País de origen
M: Pictograma estándar utilizado para indicar al usuario que lea las instrucciones.
N: Es posible el uso en horizontal del dispositivo anticaídas guiado, incluida la línea de anclaje flexible; el sistema parcial no debe ser sometido a tensiones en bordes afilados.
O: Tipo y diámetro de la cuerda; peso máximo de usuario para uso de una sola persona
P: Símbolo RAEE que indica recogida por separado para desperdicios eléctricos y equipos electrónicos
Q: El producto lleva la etiqueta RFID
R: Código RFID
S: Marcado que indica la orientación correcta del amarre de la cuerda durante el uso
T: Tipo y diámetro de la cuerda; peso máximo de usuario para uso de rescate (uso de 2 personas) - solo aplicable para 1035951

ET

A: Nimi, kaubamärk või mistahes muu tootja või tarnija identimistunnus
B: Toote kirjeldus ja viide
C: Komplektisoleva köie läbimõõt ja pikkus
D: Komplektisoleva köie tüüp
E: Komplektisoleva köie materjal
F: Komplektisoleva köie kasutus
G: Tootmiskuupäev DD/MM/YYYY
H: Partii või seerianumber
I: EN xxx:yyyy: Euroopa vastavusstandardi number ja selle aasta
J: CE märgis - vastavus Europarlamendi määrusele (EL) 2016/425
K: 0333 - Teavitatud asutus, mis kontrollis toote kvaliteedi halduse vastavust moodulile D
L: Päritoluriik
M: Standardne juhendi lugemise vajalikkusest teavitav piktogramm
N: Juhikuga kukkumiskaitse seadmete horisontaalne kasutusvõimalus koos painduva ankruliiniga. Süsteemi osad ei tohi suruda vastu teravaid servi.
O: Köie tüüp ja läbimõõt, max kasutaja kaal ühe kasutaja korral
P: WEEE sümbol, mis tähistab töökõlbmatute elektrooniliste ja elektriliste seadmete eraldi kogumist.
Q: Toode on varustatud RFID-sildiga
R: RFID-kood
S: Kasutamise ajal köiehaaratsi õiget suunda tähistav märgis
T: Köie tüüp ja läbimõõt, max kaal päästmisel (2 isiku kasutamisel), rakendatav ainult 1035951 korral

FI

A: Nimi, tavaramerkki tai muita keinoja valmistajan tai tavarantoimittajan tunnistamiseen
B: Tuotteen kuvaus ja sen viite
C: Mukana toimitetun köyden halkaisija ja pituus
D: Mukana toimitetun köyden tyyppi
E: Mukana toimitetun köyden materiaali
F: Mukana toimitetun köyden käyttö
G: Valmistuspäivämäärä PP/KK/VVVV
H: Erä- tai sarjanumero
I: EN xxx:yyyy: Eurooppalaisten vaatimustenmukaisuus standardien lukumäärä ja niiden vuodet
J: CE merkki - täyttää Euroopan parlamentin asetuksen (EU) 2016/425 vaatimukset
K: 0333 - Ilmoitettu laitos, joka huolehtii moduulin D mukaisesta tuotteiden laadun hallinnasta
L: Alkuperämaa
M: Standardoitu kuvamerkki, joka ilmoittaa käyttäjää lukemaan ohjeet
N: Ohjatun tyyppisen putoamissuojaimen, mukaan lukien joustava ankkurointilinja, käyttö vaakatasossa on mahdollista; osittaista järjestelmää ei tule kuormittaa terävien reunojen yli
O: Köyden tyyppi ja halkaisija; maksimipaino yhden henkilön käytössä
P: WEEE symboli osoittaa, että sähkö- ja elektroniikkajäte on kerättävä erikseen
Q: Tuote sisältää RFID-tunnisteen
R: RFID-koodi
S: Merkintä, joka osoittaa köysitarraimen oikean suunnan käytettäessä
T: Köyden tyyppi ja halkaisija; maks. käyttäjän paino pelastusta varten (2 henkilöä) — sovelletaan vain 1035951

FR

A : Le nom, la marque ou tout autre moyen d'identifier le fabricant ou le fournisseur
B : La description du produit et sa référence
C : Diamètre et longueur de la corde fournie
D : Type de corde fournie
E : Matériau du câble fourni
F : Utilisation de la corde fournie
G : Date de fabrication JJ / MM / AAAA
H : Numéro de lot ou de série
I : EN xxx:yyyy: Nombre de normes de conformité européennes et leurs années
J : CE marque - conforme au règlement (UE) 2016/425 du Parlement européen
K : 0333 - Organisme notifié qui effectue la gestion de la qualité des produits conformément au module D
L : Pays d'origine
M : Pictogramme normalisé invitant l'utilisateur de lire les instructions
N : Utilisation horizontale de l'antichute de type guidé
il est possible d'inclure une ligne d'ancrage flexible ; le système partiel ne doit pas être appuyé sur les bords tranchants
O : Type et diamètre de la corde ; poids maximal de l'utilisateur pour une personne seule
P : Symbole DEEE indiquant une collecte séparée de déchets d'équipements électriques et électroniques
Q : Le produit porte l'étiquette RFID
R : Code RFID
S : Marquage indiquant l'orientation correcte du coulisseau lorsqu'il est utilisé
T : Type et diamètre de la corde ; poids maximal de l'utilisateur pour le sauvetage (utilisation pour 2 personnes). Applicable uniquement au 1035951

HR

A: Naziv, zaštitni znak ili bilo koje drugo sredstvo identificiranje proizvođača ili dobavljača
B: Opis proizvoda i njegova referenca
C: Promjer i duljina isporučenog užeta
D: Vrsta isporučenog užeta
E: Materijal isporučenog užeta
F: Uporaba isporučenog užeta
G: Datum proizvodnje DD / MM / GGGG
H: Serijski broj:
I: EN xxx:yyyy: Broj europskih standarda sukladnosti i njihove godine
J: CE marka - u skladu je s Uredbom (EU) 2016/425 Europskog parlamenta
K: 0333 - Prijavljeno tijelo koje provodi upravljanje kvalitetom proizvoda prema modulu D
L: Zemlja podrijetla
M: Standardizirani piktogram koji korisnika obavještava da pročita upute.
N: Horizontalna uporaba uređaja za sprječavanje pada s vođenim tipom
uključujući fleksibilni vod za sidrenje moguće je; djelomični sustav ne smije biti naglašen preko oštrih rubova
O: Vrsta i promjer užeta; maks. korisnička težina za upotrebu za jednu osobu
P: WEEE simbol označava odvojeno prikupljanje otpada električne i elektroničke opreme
Q: Proizvod nosi RFID oznaku
R: RFID kod
S: Označavanje koje pokazuje ispravnu orijentaciju hvatanja užadi prilikom upotrebe
T: Vrsta i promjer užeta; maks. korisnička težina za spašavanje (2 osobe koriste) - primjenjuje se samo za 1035951

HU

A: Név, védjegy és egyéb
Gyártó vagy szállító azonosító jelölések
B: Termékleírás és hivatkozások
C: Szállított kötél átmérője és hossza
D: Szállított kötél típusa
E: Szállított kötél anyagja
F: Szállított kötél felhasználása
G: Gyártás dátuma: NN/HH/ÉÉÉÉ
H: Készlet- vagy sorozatszám
I: EN xxx:yyyy: Az európai megfelelőségi szabványok száma és évei
J: CE jelölés - megfelel az Európai Parlament (EU) 2016/425 sz. rendelete előírásainak
K: 0333 - D modul szerinti termékminőségi menedzsmentet biztosító értesített testület
L: Származási ország
M: Szabványos piktogram, mely az utasítások elolvasására szólítja fel a felhasználót
N: Vízszintes használatú és szabályozható zuhanásgátló, rugalmas rögzítőszíjjal is használható; rendszeralkatrész, ne helyezze éles sarkokra és élekre
O: Kötél típusa és átmérője; felhasználó maximális súlya, egy személy esetében
P: WEEE szimbólum, jelzi, hogy az elektromos és elektronikus hulladékokat külön kell leselejtezni
Q: A terméken RFID címke is található
R: RFID kód
S: Kötélfogó megfelelő elhelyezése használatkor
T: Kötél típusa és átmérője; felhasználó maximális súlya (két személy) esetében - kizárólag 1035951

IT

A: Nome, marchio o qualsiasi altro metodo di identificazione del fabbricante o fornitore
B: Descrizione del prodotto e relativo riferimento
C: Diametro e lunghezza della fune in dotazione
D: Tipo di fune in dotazione
E: Materiale della fune in dotazione
F: Utilizzo della fune in dotazione
G: Data di fabbricazione GG/MM/AAAA
H: Lotto o numero seriale
I: EN xxx:yyyy: numero delle norme europee di conformità e relativi anni
J: CE marchio – conforme al regolamento (UE) 2016/425 del Parlamento europeo
K: 0333 - Ente notificato che si occupa della gestione della qualità del prodotto secondo il Modulo D
L: Paese di origine
M: Pittogramma standardizzato che indica all'operatore di leggere le istruzioni
N: L'utilizzo orizzontale del dispositivo anticaduta di tipo guidato che comprende una linea di ancoraggio flessibile è ammesso; il sistema parziale non deve essere messo in tensione al di sopra di bordi taglienti
O: Tipo e diametro della fune; peso max. operatore per utilizzo per una sola persona
P: Simbolo WEEE che indica la raccolta separata per i rifiuti di attrezzature elettriche ed elettroniche
Q: Il prodotto è dotato del tag RFID
R: Codice RFID
S: Marcatura che indica il corretto orientamento del dispositivo anticaduta scorrevole su fune durante l'utilizzo
T: Tipo e diametro della fune; peso max. dell'operatore per salvataggio (utilizzo per due persone) – applicabile solo per 1035951

LT

A: Pavadinimas, prekės ženklas arba kita gamintojo ir tiekėjo identifikacija
B: Gaminio aprašymas ir nuoroda
C: Pridėto lyno skersmuo ir ilgis
D: Pridėto lyno tipas
E: Pridėto lyno medžiaga
F: Pridėto lyno naudojimas
G: Gamybos data (diena/mėnesis/metai)
H: Partijos arba serijos numeris
I: EN xxx:yyyy: Europos atitikties standartų numeris ir jų metai
J: CE ženklas, reiškiantis, kad gaminys atitinka Europos Parlamento Reglamentą (ES) 2016/425
K: 0333 – notifikuotoji įstaiga, atliekanti gaminio kokybės valdymą pagal D modulį
L: Kilmės šalis
M: Standartizuota piktograma, perspėjanti naudotoją perskaityti instrukcijas
N: Valdomo tipo kritimo stabdymo bloką galima naudoti horizontaliai, taip pat ir su lanksčiu laikančiu lynu; dalinė sistema neturėtų remtis į aštrius kampus
O: Lyno tipas ir skersmuo; maks. naudotojo svoris, kai įrenginį naudoja vienas asmuo
P: EĮ atliekų simbolis, rodantis atskirą elektrinės ir elektroninės įrangos atliekų surinkimą
Q: Gaminys turi RDA žymą
R: RDA kodas
S: Žymė, rodanti teisingą kritimo stabdymo bloko naudojimo kryptį
T: Lyno tipas ir skersmuo; maks. naudotojo svoris, kai įrenginys naudojamas gelbėjimui (2 asmenims) – taikoma tik gaminiui 1035951

LV

A: Nosaukums, preču zīme vai jebkurš cits ražotāja vai piegādātāja identificēšanas līdzeklis
B: Produkta apraksts un atsauce
C: Piegādātās virves diametrs un garums
D: Piegādātās virves tips
E: Piegādātās virves materiāls
F: Piegādātās virves lietojums
G: Ražošanas datums DD/MM/GGGG
H: Partijas vai sērijas numurs
I: EN xxx:yyyy: Eiropas atbilstības standartu numurs un to gadi
J: CE Atzīme – atbilst Eiropas Parlamenta Regulai (ES) 2016/425
K: 0333 - Pilnvarotā iestāde, kas veic produktu kvalitātes pārvaldību saskaņā ar D moduli
L: Izcelsmes valsts
M: Standartizēta piktogramma, kas informē lietotāju par nepieciešamību iepazīties ar instrukciju
N: Iespējams ar vadotnēm aprīkotā kritiena ierobežotāja horizontāls lietojums,
tostarp ar elastīgo enkurojuma virvi, sistēmas daļas nedrīkst pakļaut slodzei virs asām malām
O: Virves tips un diametrs, maksimālais lietotāja svars vienas personas ekspluatācijai
P: WEEE simbols, kas norāda uz atsevišķu elektrisko un elektronisko iekārtu atkritumu savākšanu
Q: Produkts aprīkots ar radiofrekvences (RFID) birku
R: Radiofrekvences (RFID) birkas kods
S: Marķējums, kas norāda pareizu automātiskās/manuālās drošības armatūras novietojuma virzienu lietošanas laikā
T: Virves tips un diametrs; maksimālais glābjamā lietotāja svars (lietošanai 2 personām) – attiecas tikai uz 1035951

NL

A: De naam, het handelsmerk of enige andere manier om de fabrikant of leverancier te identificeren
B: De productbeschrijving en zijn verwijzing
C: Diameter & lengte van geleverd touw
D: Type geleverd touw
E: Materiaal van geleverd touw
F: Gebruik van geleverd touw
G: Productiedatum dd/mm/jjjj
H: Partij- of serienummer
I: EN xxx:jjjj: Nummer van de Europese conformiteitsnormen en hun jaren
J: CE markering - conform Verordening (EU) 2016/425 van het Europees Parlement
K: 0333 - Aangemelde instantie die kwaliteitmanagement op de producten uitvoert conform Module D
L: Herkomstland
M: Gestandaardiseerd pictogram dat de gebruiker informeert de instructies te lezen
N: Horizontaal gebruik van de meelopende valbeveiliger
met flexibele ankerlijn is mogelijk; het deelsysteem mag niet over scherpe randen gespannen worden
O: Type & diameter van het touw; max. gebruikersgewicht voor gebruik door één persoon
P: WEEE-symbool dat de gescheiden inzameling van afval van elektrische en elektronische apparatuur aanduidt
Q: Product is voorzien van de RFID-tag
R: RFID-code
S: Markering die de correcte richting van de lijnklem aanduidt bij gebruik
T: Type & diameter van het touw; max. gebruikersgewicht voor redding (gebruik door 2 personen) - alleen van toepassing voor 1035951

NO

A: Navn, varemerke og andre måter å identifisere produsenten eller leverandøren på
B: Produktbeskrivelsen og dens referanser
C: Diameter og lengde på medfølgende reip
D: Type medfølgende reip
E: Materiell i medfølgende reip
F: Bruksmåter for medfølgende reip
G: Produksjonsdato DD/MM/ÅÅÅÅ
H: Parti eller serienummer
I EN xxx:åååå: Nummer for Europeisk samsvarsstandard og vedtaksår
J: CE merke - samsvar med Regulativ (EU) 2016/425 fra EU-parlamentet
K: 0333 - kontrollorganet som utfører kvalitetskontrollen på produktet i henhold til Modul D
L: Opprinnelsesland
M: Standardisert piktogram som informerer brukeren om å lese bruksanvisningene
N: Horisontal bruk av ledet type falldemper
inkludert fleksibel forankringsline er mulig; delsystem skal ikke strammes over skarpe kanter.
O: Reipets type og diameter; maksimal brukervekt for enkeltpersonbruk
P: WEEE-symbolet indikerer avhending som elektrisk og elektronisk utstyr.
Q: Produktet har RFID-merke
R: RFID-kode
S: Merking som indikerer korrekt orientering av reipgrepet under bruk
T: Reipets type og diameter; maksimal brukervekt for redning (2 personer) - gjelder kun 1035951

PL

A: Nazwa, znak towarowy lub jakieś inne sposoby Identyfikacji producenta lub dostawcy
B: Opis produktu i jego nr referencyjny
C: Średnica i długość dołączonej liny
D: Typ dołączonej liny
E: Materiał dołączonej liny
F: Zastosowanie dołączonej liny
G: Data produkcji DD/MM/RRRR
H: Numer partii lub seryjny
I: PN-EN xxx:yyyy: Numer europejskich norm zgodności i rok ich wydania
J: CE oznaczenie - zgodne z Regulacją (UE) 2016/425 lub Parlamentu Europejskiego
K: 0333 - Jednostka notyfikowana, która dba o zarządzanie jakością produktu zgodnie z Modułem D
L: Kraj pochodzenia
M: Znormalizowany piktogram informujący użytkownika o konieczności przeczytania instrukcji
N: Zastosowanie w poziomie urządzenie samozaciskowe Możliwe jest dołączenie giętkiej liny kotwiącej, system częściowy nie powinien być naprężony i przeciągnięty ponad ostrymi krawędziami
O: Typ i średnica liny; maks. ciężar użytkownika w przypadku zastosowania dla jednej osoby
P: Symbol WEEE oznaczający zbiórkę selektywną odpady sprzętu elektrycznego i elektronicznego
Q: Produkt posiada etykietę RFID
R: Kod RFID
S: Oznaczenie wskazujące prawidłową orientację chwytaka linowe podczas użytkowania
T: Typ i średnica liny; maks. ciężar użytkownika w przypadku sytuacji ratunkowej (zastosowanie dla 2 osób) - ma zastosowanie wyłącznie w przypadku 1035951

RO

A: Numele, marca comercială sau orice alte mijloace de identificare a producătorului sau a furnizorului
B: Descrierea produsului și referința
C: Diametrul și lungimea corzii furnizate
D: Tipul corzii furnizate
E: Materialul corzii furnizate
F: Utilizarea corzii furnizate
G: Data fabricației ZZ/LL/AAAA
H: Lotul sau seria
I: EN xxx:aaaa: Numărul standardelor europene de conformitate și anii acestora
J: CE marcaj - respectă Regulamentul (UE) 2016/425 al Parlamentului European
K: 0333 - Organism notificat care efectuează managementul calității produsului în conformitate cu Modulul D
L: Țara de origine
M: Pictogramă standardizată care informează utilizatorul să citească instrucțiunile
N: Este posibilă utilizarea orizontală a dispozitivului de oprire a căderii cu ghidaj care include coardă de ancorare dinamică; sistemul parțial nu trebuie tensionat peste margini ascuțite
O: Tipul și diametrul corzii; greutatea max. a utilizatorului pentru utilizare individuală
P: Simbol WEEE de colectare separată a deșeurilor provenind de la echipamente electrice și electronice
Q: Produsul are eticheta RFID
R: Cod RFID
S: Marcaj care indică orientarea corectă a blocatorului atunci când este utilizat
T: Tipul și diametrul corzii; greutate max. a utilizatorului pentru salvare (utilizare de 2 persoane) - aplicabil doar pentru 1035951

PT

A: O nome, marca comercial ou qualquer outro meio de identificação do fabricante ou fornecedor
B: A descrição do produto e a sua referência
C: Diâmetro e comprimento da corda fornecida
D: Tipo de corda fornecida
E: Material da corda fornecida
F: Uso da corda fornecida
G: Data de fabrico DIA/MÊS/ANO
H: Lote ou número de série
I: EN xxx:yyyy: Número de normas de conformidade europeias e os seus anos
J: CE marca - está em conformidade com o Regulamento (UE) 2016/425 do Parlamento Europeu
K: 0333 - Organismo notificado que realiza a gestão da qualidade do produto de acordo com o Módulo D
L: País de origem
M: Pictograma padronizado que informa o usuário a ler as instruções
N: Uso horizontal do anti-queda do tipo guiado é possível incluir uma linha de ancoragem flexível; sistema parcial não deve ser forçado sobre arestas vivas
O: Tipo e diâmetro da corda; máx. peso do usuário para uso individual
P: Símbolo WEEE que indica a recolha separada para resíduos de equipamentos elétricos e eletrónicos
Q: O produto carrega a etiqueta RFID
R: Código RFID
S: Marcação que indica a orientação correta da garra do cabo quando usada
T: Tipo e diâmetro da corda; máx. peso do usuário para resgate (uso de 2 pessoas) - aplicável apenas para 1035951

RU

A: название, товарный знак или любые другие средства, идентифицирующие производителя или поставщика
B: описание устройства и его артикул
C: диаметр и длина поставляемого троса
D: тип поставляемого троса
E: материал поставляемого троса
M: использование поставляемого троса
F: дата изготовления ДД/ММ/ГГ
G: номер партии или серии
H: EN xxx: yyyy: количество европейских стандартов соответствия и годы их действия
J: CE маркировка - соответствует регламенту (ЕС) 2016/425 Европейского парламента
K: 0333 - нотифицированный орган, осуществляющий управление качеством продукции в соответствии с модулем D
L: страна-производитель
M: стандартизированная пиктограмма, информирующая пользователя о необходимости чтения инструкций
N: горизонтальное использование средства защиты ползункового типа включая гибкий анкерный трос, возможно; частичная система не должна подвергаться нагрузке по острым краям
O: тип и диаметр верёвки; макс. вес пользователя для одиночного использования
P: символ WEEE (утилизация отходов производства электрического и электронного оборудования), указывающий на раздельный сбор отходов электрического и электронного оборудования
Q: продукт носит RFID-чип (радиометку)
R: код RFID
S: маркировка, указывающая правильную ориентацию захвата верёвки при использовании
T: Тип и диаметр верёвки; макс. вес пользователя при спасательных операциях (для использования 2 людьми) - применимый только для 1035951

SK

A: Meno, ochranná známka alebo iný spôsob identifikácie výrobcu alebo dodávateľa
B: Popis produktu a referencie
C: Priemer a dĺžka dodávaného lana
D: Typ dodávaného lana
E: Materiál dodávaného lana
F: Použitie dodávaného lana
G: Dátum výroby DD/MM/RRRR
H: Séria alebo sériové číslo
I: EN xxx:yyyy: Číslo európskych noriem a ich roky
J: CE Značka - je v súlade s Nariadením (EÚ) 2016/425 Európskeho parlamentu
K: 0333 - notifikovaná osoba, ktorá vykonáva riadenie kvality produktu podľa Modulu D
L: Krajina pôvodu
M: Štandardizovaný piktogram informujúci používateľa, aby si prečítal pokyny
N: Horizontálne použitie vodiaceho typu zachytávača pádu vrátane flexibilného kotviaceho lana je možné; časti systému by nemali byť namáhané na ostrých hranách
O: Typ a priemer lana; max. zaťaženie pri použití jednou osobou
P: WEEE symbol, ktorý označuje separovaný zber odpadu z elektrických a elektronických zariadení
Q: Produkt je opatrený RFID štítkom
R: RFID kód
S: Označenie indikujúce správnu orientáciu zachytávača pádu pri použití
T: Typ a priemer lana; max. zaťaženie pri záchrane (použitie 2 osobami) - týka sa iba 1035951

SL

A: Ime, blagovna znamka ali drugi načini prepoznavanja proizvajalca ali dobavitelja
B: Opis izdelka in referenca
C: Premer in dolžina priložene vrvi
D: Vrsta priložene vrvi
E: Material priložene vrvi
F: Uporaba priložene vrvi
G: Datum proizvodnje DD/MM/LLLL
H: Serija ali serijska številka
I: EN xxx:yyyy: Številka Evropskih standardov skladnosti in letnica
J: CE Oznaka - skladno z Uredbo (EU) 2016/425 Evropskega Parlamenta
K: 0333 - Priglašeni organ, ki opravlja vodenje kakovosti proizvodnje v skladu z modulom D
L: Država porekla
M: Standardiziran piktogram, ki uporabnika obvešča, da mora prebrati navodila.
N: Horizontalna uporaba vodenega omejevalnika padca
Vključitev prilagodljivega sidrnega vodila je mogoča; delnega sistema ne obremenjujte prek ostrih robov
O: Vrsta in premer vrvi; maks. teža enega uporabnika, uporaba 1 osebe
P: Simbol OEEO, ki označuje ločeno zbiranje odpadne električne in elektronske opreme
Q: Izdelek ima oznako RFID
R: Koda RFID
S: Oznaka za pravilno usmeritev vrvnega prijemala, če je uporabljeno
T: Vrsta in premer vrvi; maks. teža uporabnika za reševanje (uporaba 2 oseb) - velja samo za 1035951

SV

A: Namn, varumärke eller andra sätt att identifiera tillverkaren eller leverantören
B: Produktbeskrivningen och dess referens
C: Diameter & längd av levererat rep
D: Typ av levererat rep
E: Material i levererat rep
F: Användning av levererat rep
G: Tillverkningsdatum DD/MM/ÅÅÅÅ
H: Parti- eller serienummer
I: SS-EN xxx:åااå: Nummer och årtal för överensstämmelse med europeiska standarder
J: CE Märke – överensstämmer med Europaparlamentets och Rådets förordning (EU) 2016/425
K: 0333 – Anmält organ som utför kontroll av produktkvalitet i enlighet med modul D
L: Ursprungsland
M: Standardfigur som uppmanar användaren att läsa anvisningarna
N: Vågrät typ av fallskydd med uppstyrning
inklusive flexibel förankringslina som kan användas i vissa fall, delsystem får inte utsättas för påkänningar över vassa kanter
O: Repets typ & diameter, max. användarvikt för användning av enstaka person
P: WEEE-symbolen betyder att materialet måste återvinnas som elektriska och elektroniska produkter
Q: Produkten har en RFID-tagg
R: RFID-kod
S: Märkningen visar rätt orientering för replåset vid användning
T: Typ & diameter för repet, maximal användarvikt vid räddning (2 personer) – gäller endast artikel 1035951

TR

A: Adı, ticari markası veya başka bir şekildeüreticiyi veya tedarikçiyi belirleme
B: Ürün açıklaması ve referansı
C: Verilen ipin çapı ve uzunluğu
D: Verilen ip tipi
E: Verilen ipin malzemesi
F: Verilen ipin kullanımı
G: Üretim tarihi GG / AA / YYYY
H: Toplu iş veya seri numarası
I: EN xxx: yyyy: Avrupa uygunluk standartlarının sayısı ve yılları
J: CE işareti - Avrupa Parlamentosu'nun 2016/425 sayılı Tüzüğüne uygundur
K: 0333 - Modül D uyarınca ürün kalite yönetimini yapan onaylanmış kuruluş
L: Menşe Ülkesi
M: Kullanıcıya talimatları okumasını söyleyen standartlaştırılmış resimli simge
N: Kılavuzlu tip düşme önleyicinin yatay kullanımı esnek bağlantı hattı dahil olmak mümkündür; kısmi sistem keskin kenarlar üzerinden gerilmemelidir
O: İpin türü ve çapı; mak. tek kişi kullanımı için kullanıcı ağırlığı
P: Elektrikli ve Elektronik Ekipman Atıkları için ayrı bir koleksiyon belirten WEEE sembolü
S: Ürün RFID etiketini taşıyor
R: RFID kodu
S: Kullanıldığında ip kepçesinin doğru yönlendirildiğini gösteren işaret
T: İpin türü ve çapı; mak. kurtarma için kullanıcı ağırlığı (2 kişi kullanım) - sadece 1035951 için geçerlidir

IV - IDENTIFICATION SHEET

EN-Individual protection equipment identification sheet; BG-Идентификационен лист на лично предпазно средство; CS-Identifikační list jednotlivého ochranného zařízení; DA-Identifi kationsskema for personligt beskyttelsesudstyr; DE-Typenschild der Einzelpersonenschutzeinrichtung; EL-Φύλλο προσδιορισμού ατομικού εξοπλισμού προστασίας; ES-Ficha de identificación del equipo de protección individual; ET-Isikliku kaitsevahendi identimisandmete silt; FI-Henkilökohtaisen turvalaitteen tunnustiedot; FR-Fiche d'identification d'équipement de protection individuelle; H-List za identifikaciju individualne zaštitne opreme; HU-Egyéni védőeszköz azonosítólapja; I-Scheda d'identificazione dell'attrezzatura per la protezione individuale; LT-Asmeninių apsaugos priemonių identifikavimo lapas; LV-Individuālā aizsargaprīkojuma identifikācijas karte; NL-Identificatiefiche persoonlijke beschermingsuitrusting; NO-Kontrollog identifikasjonskort for individuelt verneutstyr; PL-Karta identyfikacyjna; P-Ficha de identificação do equipamento protecção individual; RO-Fişă de identificare pentru echipament de protecţie individuală; RU-идентификационная карта; SK-Identifikačný list zariadenia na osobnú ochranu; SL-Tipska ploščica osebne zaščitne opreme; SV-Identifikationsblad för individuell skyddsutrustning; TR-Kişisel koruyucu ekipman tanımlama formu

EN-Equipment Type; **BG**-Тип оборудване; **CS**-Typ zařízení; **DA**-Type udstyr; **DE**: Art der Einrichtung; **EL**-Τύπος εξοπλισμού; **ES**-Tipo de equipo; **ET**-Kaitsevahendi tüüp; **FI**-Laitteen tyyppi; **FR**-Type d'équipement; **HR**-Vrsta opreme; **HU**-Eszköz típusa; **IT**-Tipo d'attrezzatura **LT**-Priemonės tipa; **LV**-Aprīkojuma tips; **NL**-Type uitrusting; **NO**-Utstyrstype; **PL**-Nazwa wyposaienia; **PT**-Tipo de equipamento; **RO**-Tip de echipament; **RU**-Название оборудования; **SK**-Typ zariadenia; **SL**-Vrsta opreme; **SV**-Typ Avutrustning; **TR**-Ekipman Tipi

EN-Model Identification; **BG**-Идентификация на модела; **CS**-Identifikace model; **DA**-Modellens identifikation; **DE**-Modell; **EL**-Προσδιορισμός του μοντέλου; **ES**-Identificación del modelo; **ET**-Mudeli identimisandmed; **FI**-Mallin tunnus; **FR**-Identification du modèle; **HR**-Model Identifikacija; **HU**-Modell azonosítója; **IT**-Identificazione del modello; **LT**-Modelio identifikacija; **LV**-Modeļa identifikācija; **NL**-Identificatie model; **NO**-Modellidentifikasjon; **PL**-Identyiikacja modelu; **PT**-"Identifi caçãodo modelo"; **RO**-Identificare model; **RU**-Артикул; **SK**-Identifikácia modelu; **SL**-Model; **SV**-Identifiering av modellen; **TR**-Model Tanımlaması

EN-Brand; **BG**-Марка; **CS**-Značka; **DA**-Varemærke; **DE**-Handelsbezeichnung; **EL**-Εμπορική ονομασία; **ES**-Marca comercial; **ET**-Kaubamärk; **FI**-Tavaramerkki; **FR**-Marque commerciale; **HR**-Marka; **HU**-Márka; **IT**-Marca commerciale; **LT**-Prekių ženklas; **LV**-Prečzīme; **NL**-"Handels-merk"; **NO**-Varemerke; **PL**-Znak towarowy; **PT**-Marca comercial; **RO**-Marcă comercială; **RU**-товарный знак; **SK**-Značka; **SL**-Blagovna znamka; **SV**-Varumärke; **TR**-Marka

Honeywell
MILLER®

EN-Manufacturer; **BG**-Производител; **CS**-Výrobce; **DA**-Fabrikant; **DE**-Hersteller; **EL**-Κατασκευαστής; **ES**-Fabricante; **ET**-Tootja; **FI**-Valmistaja; **FR**-Fabricant; **HR**-Proizvođač; **HU**-Gyártó; **IT**-Produttore; **LT**-Gamintojas; **LV**-Ražotājs; **NL**-Fabrikant; **NO**-Produsent; **PL**-Producent; **PT**-Fabricante; **RO**-Fabricant; **RU**-производитель; **SK**-Výrobca; **SL**-Proizvajalec; **SV**-Tillverkare: **TR**-İmalatçı

Honeywell Fall Protection France SAS
35-37, rue de la Bidauderie
18100 VIERZON CEDEX - France

IS.PPE.TECHSUPPORT.EUROPE@honeywell.com
00 800 33 44 28 03
www.honeywellsafety.com

EN-Serial nº; **BG**-Сериен №; **CS**-Sériové č; **DA**-Serienumme; **DE**-Serien-Nr.; **EL**-Αρ. παραγωγής; **ES**-N.º de serie; **ET**-Seerianumber; **FI**-Sarja- numero; **FR**-N° de série; **HR**-Serijski br.; **HU**-Sorozatszám; **IT**-N. di serie; **LT**-Serijos Nr.; **LV**-Sērijas Nr.; **NL**-Serienummer; **NO**-Serienummer; **PL**-Nr seryjny; **PT**-N.º de série; **RO**-Nr. de ser; **RU**-Серийный номер; **SK**-Sériové číslo; **SL**-Serijska številka; **SV**-Serie-nr; **TR**-Seri nº;

EN-Date of manufacture; **BG**-Дата на производство; **CS**-Datum výroby; **DA**-Fremstillingsdato; **DE**-Datum der Herstellung; **EL**-Ημερομηνία κατασκευής; **ES**-Fecha de fabricación; **ET**-Tootmiskuupäev; **FI**-Valmistuspäivämäärä; **FR**-Date de fabrication; **HR**-Datum proizvodnje; **HU**-Gyártás dátum; **IT**-Data di fabbricazione; **LT**-Pagaminimo data; **LV**-Ražošanas datums; **NL**-Fabricagedatum; **NO**- Produksjonsdato; **PL**-Data produkcji; **PT**-"Data de fabricação"; **RO**-Data fabricatiei; **RU**-Датаизготовления; **SK**-Dátum výroby; **SL**-Datum številka; **SV**-Tillverkningsdatum; **TR**-Üretim tarihi

EN-Purchase date; **BG**-Дата на закупуване; **CS**-Datum nákupu; **DA**-Købsdato: **DE**-Kaufdatum; **EL**-Ημερομηνία αγοράς; **ES**-Fecha de compra; **ET**-Ostukuupäev; **FI**-Ostopäivämäärä; **FR**-Date d'achat; **HR**-Datum kupnje; **HU**-Vásárlás dátuma; **IT**-Data di acquisto; **LT**-Įsigijimo data; **LV**-Iegādes datums; **NL**-Aankoopdatum; **NO**-Innkjøpsdat; **PL**-Data zakupu; **PT**-Data da compra; **RO**-Data achiziţiei; **RU**-Датаприобретения; **SK**-Dátum zakúpenia; **SL**-Datum nakupa; **SV**-nköpsdatum; **TR**-atın alma tarihi

EN-Date of first use; **BG**-Дата на първа употреба; **CS**-Datum prvního použití; **DA**-Første anvendelsesdato; **DE**-Datum des Ersteinsatzes; **EL**-Ημερομηνία πρώτης χρήσης; **ES**-Fecha de primer uso; **ET**-Esmakasutuse kuupäev; **FI**-Kayttöönottopäivämäärä; **FR**-Date de première utilisation; **HR**-Datum prve uporabe; **HU**-Első használat dátuma; **IT**-Data del primo utilizzo; **LT**-Pirmo panaudojimo data; **LV**-Iekļaušanas ekspluatācijā datums; **NL**-Datum eerste gebruik; **NO**-Tatt i bruk (dato:); **PL**-Data wprowadzenia do użytku; **PT**-"Data da primeira utilizaçáo"; **RO**-Data primei utilizăr; **RU**-Дата ввода в зксплуатацию; **SK**-Dátum prvého použitia; **SL**-Datum prve uporabe; **SV**-Datum för första användning; **TR**-İlk kullanım tarihi

V - INSPECTION SHEET

EN	Date	Reason (periodic examination or repair)	Faults noticed, repairs carried out, remarks	Name and signature of the competent person	Anticipated date for next periodic examinationa
BG	Дата	Причина (периодичен преглед или ремонт)	Забелязани неизправности, извършени ремонтни дейности, забележки	Име и подпис на компетентно лице	Очаквана дата на следващия периодичен преглед
CS	Datum	Důvod (periodická kontrola nebo oprava)	Oznámené závady, provedené opravy, poznámky	Jméno a podpis oprávněné osoby	Předpokládané datum příští periodické kontroly
DA	Dato	Årsag (regelmæssigt eftersyn eller reparation)	Observerede defekter, udførte reparationer, bemærkninger	Navn og underskrift på den kompetente person	Dato for det næste regelmæssige eftersyn
DE	Datum	Anlass (regelmäßige Überprüfung oder Reparatur)	Festgestellte Fehler, durchgeführte Reparaturen, Bemerkungen	Name und Unterschrift des Zuständigen	Datum der nächsten vorgesehenen regelmäßigen Überprüfung
EL	Ημερομηνία	Λόγος (περιοδική εξέταση ή επισκευή)	Παρατηρήθηκαν ελαττώματα, πραγματοποιήθηκαν επισκευές, παρατηρήσεις	Όνομα και υπογραφή του αρμοδίου	Προβλεπόμενη ημερομηνία για την επόμενη περιοδική περίοδο εξέταση
ES	Fecha	Motivo (del examen o reparación)	Defectos indicados, reparaciones realizadas, comentarios	Nombre y fi rma de la persona competente	Fecha del próximo examen periódico previsto
ET	Kuupäev	Põhjus (perioodiline ülevaatus või remont)	Avastatud vead, tehtud parandused, märkused	Nimi ja allkiri kompetentselt isikult	Järgmise perioodilise ülevaatuse oodatav kuupäev ülevaatus
FI	Pvm.	Aihe (sääntömääräi-nen tarkastus tai korjaus)	Vikatiedot, tehdyt korjaukset, huomautukset	Vastuuhenkilön nimi ja allekirjoitus	Seuraavan sääntömääräisen tarkastuksen päivämäärä
FR	Date	Motif (examen périodique ou réparation)	Défauts remarqués, réparations effectuées, remarques	Nom et signature de la personne compétente	Date du prochain examen périodique prévu
HR	Datum	Razlog (redovita provjera ili popravak)	Otkrivene greške, izvršeni popravci, napomene	Ime i potpis nadležne osobe	Datum sljedeće predviđene redovite provjere
HU	Dátum	Ok (időszakos vizsgálat vagy javítás)	Észlelt hibák, elvégzett javítások, megjegyzések	Illetékes személy neve és aláírása	Következő időszakos vizsgálat várható dátuma
IT	Data	Causale (controllo periodico o riparazione)	Difetti riscontrati, riparazioni effettuate, note	Nome e firma della persona competente	Data del prossimo controllo periodico previsto
LT	Data	Priežastis (periodinės patikros arba remonto)	Pastebėti gedimai, atliktas remontas, pastabos	Kompetentingo asmens vardas, pavardė ir parašas	Kitos periodinės patikros data
LV	Datums	Iemesls (regulārā pārbaude vai remonts)	Pamanītās kļūmes, veiktie remonti, piezīmes	Kompetentās personas vārds, uzvārds un paraksts	Nākamās regulārās pārbaudes paredzētais datums
NL	Datum	Reden (periodiek nazicht of herstelling)	Vastgestelde fouten, uitgevoerde herstellingen, opmerkingen	Naam en handtekening van de bevoegde persoon	Datum van het volgende geplande periodieke onderhoud
NO	Dato	Årsak (periodisk undersøkelse eller reparasjon)	Observerte feil, utførte reparasjoner, merknader	Person ansvarlig for inngrepet - navn og underskrift	Dato for neste beregnede periodiske undersøkelse
PL	Data	Powód (kontrola okresowa lub naprawa)	Stwierdzone usterki, wykonane naprawy, uwagi	Nazwa / nazwisko i podpis upoważnionej	Data następnej kontroli

PT	Data	Motivo (exame periódico ou reparação)	Defeitos observados, reparações efectuadas, observações	Nome e assinatura da pessoa responsável	Data do próximo exame periódico previsto
RO	Data	Motiv (examinare periodică sau reparaţie)	Defecte observate, reparaţii efectuate, observaţii	Numele şi semnătura persoanei competente	Data următoarei examinări periodice
RU	Дата	Причина (периодический осмотр или ремонт)	Замеченные неисправности, проведенные ремонты, примечания	Инициалы и подпись ответственного лица	Предполагаемая дата следующей периодической проверки
SK	Dátum	Dôvod (pravidelná kontrola alebo oprava)	Zistené nedostatky, vykonané opravy, poznámky	Meno a podpis zodpovednej osoby	Dátum nasledujúcej pravidelnej kontroly
SL	Datum	Razlog (periodični pregled ali popravilo)	Zaznane okvare, opravljena popravila, komentarji	Ime in podpis kompetentne osebe	Pričakovan datum za naslednji periodični pregled
SV	Datum	Anledning (återkommande kontroll eller reparation)	Konstaterade fel, utförda reparationer, anmärkningar	Namn och underskrift av behörig person	Datum för nästa återkommande kontroll
TR	Tarih	Neden (periyodik inceleme veya onarım)	Fark edilen arızalar, yürütülen onarımlar, hatırlatmalar	Yetkili kişinin adı ve imzası	Bir sonraki periyodik inceleme için öngörülen tarih

Remarks / Забележки / Poznámky / Kommentarer / Kommentar / Παρατηρήσεις / Observaciones / Märkused / Huomautuksia / Commentaires / Napomene / Megjegyzések / Commenti / Pastabos / Piezīmes / Opmerkingen / Kommentar / Komentarze / Observações / Observaţii / Примечания / Poznámky/ Komentarji / Kommentar / Hatırlatmalar/ :

CONFORMITY EU 2016/425:

EN-Notified body having carried out the EU test of type; **BG**-Нотифициран орган, който провежда ЕС изпитване на тип; **CS**-Oznámený orgán, který provedl EU test typu; **DA**-Godkendt organisme, der har udført EU-typeafprøvningen; **DE**-Zugelassene Stelle, welche die EU-Typprüfung durchge führt hat; **EL**-Κοινοποιημένος οργανισμός ο οποίος διενήργησε τη δοκιμή τύπου ΕΕ; **ES**-Organismo notificado que ha realizado el examen UE de tipo; **ET**-Teavitatud asutus, mis tegi EL-tüübikatse; **FI**-Ilmoitettu järjestö, joka on suorittanut; EU-tyyppitarkastuksen; **FR**-Organisme notifié ayant réalisé l'examen UE de Type; **HR**-Nadležno tijelo, koje je izvršilo EU tipsko testiranje; **HU**-A típus EU tesztjét elvégző kijelölt szervezet; **IT**-Organismo notificato che ha effettuato il controllo UE del Tipo; **LT**-Informuota institucija, atlikusi ES tipo testą; **LV**-Pilnvarotā iestāde, kas veikusi tipa ES pārbaudi; **NL**-Erkend organisme dat het EU type-onderzoek uitvoerde; **NO**-Notifisert organ som har utført EU-typeundersøkelse; **PL**-Jednostka notyfikowana zrealizowała badanie UE typu; **PT**-Organismo notificado tendo realizado o exame de tipo UE; **RO**-Organismul notificat care a efectuat testarea UE de tip; **RU**-Уполномоченный орган, выполняющий испытание ЕС типа; **SK**-Notifikovaný orgán, ktorý vykonal skúšku typu EÚ; **SV**-Officiellt provningsorgan som utfört EU-kontrollen av Typ; **TR**-AB tip testini yürütmüş olan onaylı kuruluş

☑ VVUÚ, a.s. (1019)
Pikartská 1337/7
716 07 Ostrava Radvanice
CZECH REPUBLIC

EN-Notified body involved in the monitoring of production (module D); **BG**-Нотифициран орган, включен в мониторинга на производството (модул D); **CS**-Oznámený orgán zapojený do sledování výroby (modul D); **DA**-Bemyndiget organ involveret i overvågning af produktion (modul D); **DE**-Benannte Stelle, die an der Überwachung der Produktion beteiligt ist (Modul D); **EL**-Κοινοποιημένος οργανισμός που συμμετέχει στηνπαρακολούθηση της παραγωγής (ενότητα Δ (D)); **ES**-Organismo notificado involucrado en el monitoreo de producción (módulo D); **ET**-Tootmist jälgiv teavitatud asutus (moodul D); **FI**-Ilmoitettu taho, joka mukana laitteen valmistuksen valvonnassa (moduuli D); **FR**-Organisme notifié intervenant dans le suivi de production (module D); **HR**-Nadležno tijelo uključeno u nadzor proizvodnje (modul D); **HU**-A termelés felügyelését biztosító szerv (D modul; **IT**-Organismo notificato coinvolto nel monitoraggio della produzione (modulo D); **LT**-Notifikuotoji įstaiga, atliekanti gamybos stebėjimą (D modulis); **LV**-Pilnvarotā iestāde, kas iesaistīta ražošanas pārraudzībā (modulis D); **NL**-Erkend organisme dat betrokken is bij het toezicht op de productie (module D); **NO**- Notifisert organ involvert i overvåkning av produksjon (modul D); **PL**-Jednostka notyfikowana zaangażowana w monitorowanie produkcji (moduł D); **PT**-Organismo notifiicado incluído para a monitorização da produção (módulo D; **RO**-Organismul notificat responsabil cu monitorizarea producției (modulul D); **RU**-Уполномоченный орган, занимающийся мониторингом производства (модуль D); **SK**-Notifikovaný orgán zapojený do monitorovania výroby (modul D); **SL**-Obveščeni organ, ki je vključen v nadzorovanje izdelovanja (modul D); **SV**-Officiellt provningsorgan ansvarigt för produktionsövervakning av produktion (modul D); **TR**-Üretim izleminde görev alan onaylı kuruluş (Modül D)

☑ AFNOR Certification (0333)
11, rue Francis de Pressensé
93571 La Plaine St Denis Cedex
FRANCE

EU DECLARATION OF CONFORMITY:

EN-Honeywell Fall Protection hereby declares that this product is in compliance with the essential requirements and other relevant provisions of Regulation EU 2016/425 and all other EU directive requirements. The complete declaration of conformity can be found at: https://doc.honeywellsafety.com; **BG**-С настоящото Honeywell Fall Protection декларира, че този продукт съответства на основните изисквания и останалите съответни разпоредби на Регламент 2016/425 на ЕС и на всички останали изисквания на директивите на ЕС. Цялата декларация за съответствие е достъпна на: https://doc.honeywellsafety.com; **CS**-Honeywell Fall Protection tímto prohlašuje, že tento výrobek splňuje základní požadavky a další relevantní ustanovení Nařízení EU 2016/425 a všechny ostatní požadavky směrnic EU. Úplné prohlášení o shodě lze nalézt na: https://doc.honeywellsafety.com; **DA**-Honeywell Fall Protection erklærer hermed, at dette produkt stemmer overens med de væsentlige krav og andre relevante bestemmelser i Forordning EU 2016/425 og alle andre krav i EU-direktiver. Den fulde overensstemmelseserklæring kan findes på: https://doc.honeywellsafety.com; **DE**-Die Honeywell Fall Protection erklärt hiermit, dass dieses Produkt die wesentlichen Anforderungen und andere relevante Bestimmungen der Verordnung EU 2016/425 und weitere EU-Richtlinien erfüllt. Die vollständige Konformitätserklärung ist einsehbar unter https://doc.honeywellsafety.com; **EL**-Honeywell Fall Protection **δηλώνει ότι το προϊόν αυτό συμμορφώνεται με τις βασικές απαιτήσεις και τις λοιπές σχετικές διατάξεις του ΚΑΝΟΝΙΣΜΌΣ ΕΕ 2016/425 και με όλες τις άλλες απαιτήσεις της Οδηγίας της ΕΕ. Η πλήρης δήλωση συμμόρφωσης βρίσκεται στον ιστότοπο:** https://doc.honeywellsafety.com; **ES**-Por la presente, Honeywell Fall Protection declara que este producto cumple con los requisitos esenciales y con otras cláusulas relevantes de la Reglamento EU 2016/425 y con todos los demás requisitos de directivas de la UE. La declaración de conformidad completa se puede encontrar en: https://doc.honeywellsafety.com; **ET**-Käesolevaga deklareerib Honeywell Fall Protection, et see toode vastab ELi määruse EL 2016/425 ja kõikide muude ELi direktiivide põhinõuetele ja muudele asjakohastele nõuetele. Täieliku vastavusdeklaratsiooni võite leida saidilt https://doc.honeywellsafety.com; **FI**-Honeywell Fall Protection vakuuttaa täten, että tämä tuote täyttää Asetus EU 2016/425 sekä muiden EU-direktiivien olennaiset vaatimukset. Täydellinen vaatimustenmukaisuusvakuutus on osoitteessa: https://doc.honeywellsafety.com; **FR**-Honeywell Fall Protection déclare que ce produit est conforme aux critères essentiels et autres dispositions du Règlement UE 2016/425 et des autres directives européennes applicables. L'attestation complète de conformité est disponible à l'adresse https://doc.honeywellsafety.com; **HR**-Honeywell Fall Protection izjavljuje da proizvod ispunjava zahtjeve i druge odgovarajuće odredbe Uredba EU 2016/425 i ostalih EU-Direktiva. Potpunu Izjavu o suglasnosti potražite na https://doc.honeywellsafety.com; **HU**-A Honeywell Fall Protection nyilatkozza, hogy a termék megfelel az érvényes követelményeknek és a 216/425 sz. EU Rendelet előírásainak és a többi EU-s irányelvek előírásainak. A teljes megfelelőségi nyilatkozatot megtekintheti a https://doc.honeywellsafety.com weboldalon.; **IT**-Honeywell Fall Protection dichiara che il presente prodotto è conforme ai requisiti essenziali e ad altre disposizioni applicabili dal Regolamento UE 2016/425 e di tutte le altre direttive UE. La dichiarazione di conformità completa è disponibile all'indirizzo: https://doc.honeywellsafety.com; **LT**-Šiuo dokumentu „Honeywell Fall Protection" pareiškia, kad šis produktas atitinka 2016/425 ES reglamentas ir kitų ES direktyvų atitinkamus esminius reikalavimus ir kitas susijusias nuostatas. Visą atitikties deklaraciją galite rasti: adresu https://doc.honeywellsafety.com; **LV**-Uzņēmums Honeywell Fall Protection ar šo paziņo, ka šis produkts atbilst Regulas (ES) 2016/425 pamatprasībām un saistītajiem noteikumiem, kā arī visu citu ES direktīvu prasībām. Pilna atbilstības deklarācija ir pieejama vietnē: https://doc.honeywellsafety.com; **NL**-Honeywell Fall Protection verklaart hierbij dat dit product voldoet aan de essentiële vereisten en andere relevante bepalingen van Verordening EU 2016/425 en alle andere vereisten van de EU-Reglementeringen. De volledige conformiteitsverklaring kunt u vinden op: https://doc.honeywellsafety.com; **NO**-Honeywell Fall Protection erklærer herved at dette produktet er i samsvar med grunnleggende og andre relevante krav i henhold til forordning EU 2016/425 og alle andre krav i EU-direktiver. Den fullstendige overholdelseserklæringen finner du på: https://doc.honeywellsafety.com; **PL**-Firma Honeywell Fall Protection niniejszym deklaruje, że ten produkt jest zgodny z podstawowymi wymaganiami i zaleceniami określonymi w rozporządzeniu EU 2016/425 oraz innych dyrektywach UE. Pełna treść Deklaracji zgodności jest dostępna w witrynie: https://doc.honeywellsafety.com;**PT**- A Honeywell Fall Protection declara pelo presente que este produto está de acordo com os requisitos essenciais, bem como outras disposições relevantes, da Rerulamento EU 2016/425 e todos os outros requisitos de diretivas da União Europeia. O texto completo da Declaração de Conformidade encontra-se em: https://doc.honeywellsafety.com; **RO**-Honeywell Fall Protection declară prin prezentul că acest produs respectă cerințele esențiale și alte prevederi relevante ale Regulamentului UE 2016/425 și ale tuturor celorlalte cerințe ale directivelor UE. Declarația completă de conformitate poate fi găsită la: https://doc.honeywellsafety. com; **RU**- Корпорация Honeywell Fall Protection настоящим заявляет, что данный продукт соответствует основным требованиям и другим соответствующим положениям регламента EU 2016/425 и прочим требованиям директивы ЕС. Полную декларацию соответствия можно найти здесь: https://doc.honeywellsafety.com; **SK**- Spoločnosť Honeywell Fall Protection týmto vyhlasuje, že tento výrobok je v súlade so základnými požiadavkami a ďalšími príslušnými ustanoveniami nariadenia EÚ 2016/425 a všetkými ostatnými požiadavkami smernice EÚ. Úplné vyhlásenie o zhode možno nájsť na adrese: https://doc.honeywellsafety.com; **SL**-Honeywell Fall Protection s tem izjavlja, da je ta izdelek skladen s ključnimi zahtevami in drugimi relevantnimi določili Uredbe EU 2016/425 in vsemi drugimi zahtevami direktive EU. Celotno izjavo o skladnosti lahko najdete na: https://doc.honeywellsafety.com; **SV**-Härmed förklarar Honeywell Fall Protection att denna produkt i alla väsentliga avseenden uppfyller de krav och föreskrifter som uppställts enligt Förordning EU 2016/425 och andra EG-direktiv. En komplett försäkran om överensstämmelse finns på: https://doc.honeywellsafety.com; **TR**-Honeywell Düşme Önleyici Tertibat işbu belgede bu ürünün AB Yönetmeliği 2016/425'in temel gerekliliklerine ve diğer ilgili hükümlerine ve diğer tüm AB yönergesi gerekliliklerine uygun olduğunu beyan eder. Tam uygunluk beyanı https://doc.honeywellsafety.com adresinde mevcuttur

Honeywell Fall Protection
France SAS
35-37 Rue de la Bidauderie
18100 VIERZON
France
www.honeywell.com

© 2019 Honeywell International Inc.