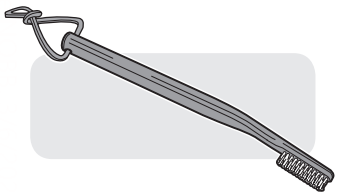

EN Spider screen brush
ES Cepillo para red protectora contra arañas
FR Brosse pour grille anti-araignées
DE Spinnengitterbürste
FI Hyönteissuodatinharja
NO Børste til edderkoppnett
DA Børste til insektnet
SV Borste för instektsskydd
NL Borstel voor bescherming tegen spinnen en insecten
IT Spazzola per retina anti-inset
PT Escova da proteção contra insetos
PL Szczotka do czyszczenia osłony przed insektami
RU Щетка для очистки защитной сетки от насекомых
CS Kartáč na síťku proti hmyzu
SK Kefka na mriežku proti pavúkom
HU Rovardvédő rács tisztítókefe
RO Perie pentru sită de păianjeni
SL Ščetka za zaslon pred pajki
HR Četka za čišććenje zaslona protiv pukova
ET Ämblikuvõre hari
LV Zirnekļu sieta tīrīšanas suka
LT Uždangos nuo vorų šepetėlis
AR فرشاة صفيحة مشعبة

SPIRIT®

EN Reach under the **control panel (A)** to access the spider screens on the burner tubes.

ES Alcance debajo del **panel de control (A)** para acceder a las telas metálicas de los tubos de los quemadores.

FR Accédez sous la **console de contrôle gaz (A)** pour accéder aux filtres de protection contre les araignées sur les tubes du brûleur.

DE Greifen Sie unter das **Bedienfeld (A)**, um Zugang zum Spinnen-/Insektengitter auf den Brennerohren zu erhalten.

FI Ojenna käsi **ohjauspaneelin (A)** alle päästäksesi käsiksi polttoputkien ritiläverkkoihin.

NO Strekk deg under **betjeningspanelet (A)** for å få tilgang til insektsgitrene på brennerrørene.

DA Ræk ned under **kontrolpanelet (A)** for at få adgang til edderkoppeskærmene på brænderrørene.

SV För upp handen bakom **kontrollpanelen (A)** för att komma åt insektsskydden på brännartuberna.

NL Reik onder het **bedieningspaneel (A)** voor toegang tot de insectenschermen op de branderbuizen.

IT Accedere dalla parte inferiore del **pannello di controllo (A)** ai filtri a rete metallica sui tubi del bruciatore.

PT Procure sob o **painel de controlo (A)**, para aceder às grelhas anti-aranhas nos tubos do queimador.

PL Sięgnąć pod **panel sterowania (A)**, aby uzyskać dostęp do siatek przeciwko insektom zainstalowanym na rurkach palników.

RU Необходимо залезть под **панель управления (A)**, чтобы получить доступ к защитным экранам от насекомых на трубках горелки.

CS Sáhnutím pod **ovládací panel (A)** získáte přístup k síťkům proti hmyzu na trubicích hořáků.

SK Siahnite pod **ovládací panel (A)**, aby ste získali prístup k mriežkam na trubiciach horáka.

HU **A kezelőpanel (A)** alá benyúlva férhet hozzá az égőcsöveken található pókvédő szűrőkhöz.

RO Atingeţi partea de sub **panoul de comandă (A)** pentru a avea acces la sitele pentru păianjeni ale conductelor arzătorului.

SL Za dostop do zaščitnih mrež pred pajki na ceveh gorilnika sezite pod **nadzorno ploščo (A).**

HR Posegnite ispod **kontrolne ploče (A)** da biste pristupili rešetkama za zaštitu od kukaca na cijevima plamenika.

ET Sirutage käsi **juhtpaneeli (A)** alla ligipääsuks põleti torude putukavõredele.

LV Piekļūstiet zem **vadības paneļa (A)** insektu aizsargiem uz degļa caurules.

LT Pakiškite šepetėlį po **valdymo skydeliu (A)**, kad galėtumėte pasiekti ant degiklio vamzdžių esančius tinklelius nuo vorų.

AR مد يدك إلى أسفل **لوحة التحكم (A)** للوصول إلى الصفائح المشعبة الموجودة على أنابيب الموقد.

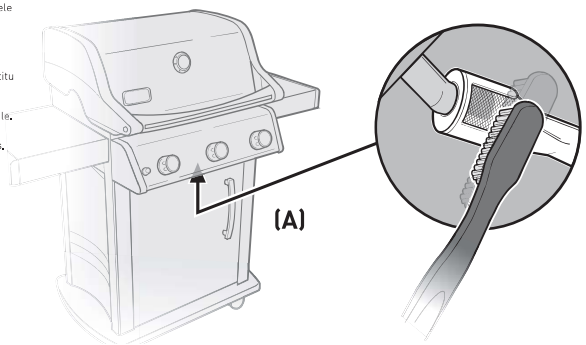

GENESIS®

EN Follow the CLEANING section of your Owner's Guide to remove the **wind deflector (B)** to access the spider screens on the burner tubes.

ES Siga la sección de LIMPIEZA de su manual del propietario para quitar el **deflector del viento (B)** para acceder a las telas metálicas de los tubos de los quemadores.

FR Suivez les instructions décrites à la rubrique NETTOYAGE de votre mode d'emploi afin de retirer le **pare-vent (B)** pour accéder aux filtres de protection contre les araignées sur les tubes du brûleur.

DE Befolgen Sie die Anweisung im Abschnitt REINIGUNG der Bedienungsanleitung, um den **Windschutz (B)** abzubauen, damit Sie Zugang zum Spinnen-/Insektengitter auf den Brennerohren erhalten.

FI Noudata käyttöoppaan PUHDISTUS-osan ohjeita, kun poistat **tuulisuojan (B)** päästäksesi käsiksi polttoputkien ritiläverkkoihin.

NO Følg avsnittet for RENGJØRING i bruksanvisningen for å fjerne **vindavviseren (B)** og få tilgang til insektsgitrene på brennerrørene.

DA Følg afsnittet RENGØRING i din ejermanual for at fjerne **vinddeflektoren (B)** for at få adgang til edderkoppeskærmene på brænderrørene.

SV Följ instruktionerna i avsnittet RENGÖRING i din ägarmanual för att ta bort **vinddeflektor (B)** för att komma åt insektsskydden på brännartuberna.

NL Volg het hoofdstuk SCHOONMAKEN in uw gebruiksaanwijzing voor het verwijderen van het **windscherm (B)** voor toegang tot de insectenschermen op de branderbuizen.

IT Seguire le istruzioni della sezione PULIZIA della Guida per l'utente per rimuovere il **deflettore antivento (B)** e accedere ai filtri a rete metallica sui tubi del bruciatore.

PT Siga as instruções na secção LIMPEZA do Guia de Utilização para remover o **defletor de ar (B)**, para aceder às grelhas anti-aranhas nos tubos do queimador.

PL Należy postępować zgodnie z rozdziałem instrukcji obsługi poświęconym CZYSZCZENIU, aby usunąć **deflektor wiatru (B)** i uzyskać dostęp do siatek przeciwko insektom zainstalowanym na rurkach palników.

RU Следуйте указаниям из раздела «ЧИСТКА» руководства пользователя для снятия **ветрового щитка (B)**, чтобы получить доступ к защитным экранам от насекомых на трубках горелки.

CS Podle sekce ČIŠTĚNÍ v návodu k použití sejměte **ochranu proti větru (B)**, abyste si zajistili přístup k síťkům proti hmyzu na trubicích hořáků.

SK Postupujte podľa časti ČISTENIE v návode na obsluhu, aby ste odmontovali **veterný deflektor (B)** a získali tak prístup k mriežkam na trubiciach horáka.

HU A kezelési utasítás TISZTÍTÁS szakaszában leírtakat követve **a szélterelő (B)** eltávolításával férhet hozzá az égőcsöveken található pókvédő szűrőkhöz.

RO Respectaţi instrucţiunile din secţiunea CURĂŢARE a Ghidului de utilizare pentru a îndepărta **deflectorul de vânt (B)** pentru a avea acces la sitele pentru păianjeni ale conductelor arzătorului.

SL Za odstranitev **zračnega deflektorja (B)** in dostop do zaščitnih mrež pred pajki na ceveh gorilnika glejte poglavje ČIŠĆENJE v uporabniškem priročniku.

HR Slijedite dio ČIŠĆENJE u Priručniku za vlasnika da biste uklonili **štitnik od vjetra (B)** da biste pristupili rešetkama za zaštitu od kukaca na cijevima plamenika.

ET Eemaldage kasutusjuhendi PUHASTAMISE jaotist järgides **tuulekaitse (B)** ligipääsuks põleti torude putukavõredele.

LV Sekojiet norādījumiem TĪRĪŠANAS sadaļā savā Īpašnieka rokasgrāmatā, lai noņemtu **vēja deflektoru (B)** un piekļūtu insektu aizsargiem uz degļa caurulēm.

LT Vadovaukitės savininko vadovo skyriaus VALYMAS nurodymais, kaip nuimti **vėjo kreiptuvą (B)**, kad galėtumėte pasiekti ant degiklio vamzdžių esančius tinklelius nuo vorų.

AR اتبع التعليمات في قسم التنظيف في دليل المالك الخاص بك لإزالة **حارف الريح (B)** للوصول إلى الصفائح المشعبة الموجودة على أنابيب الموقد.

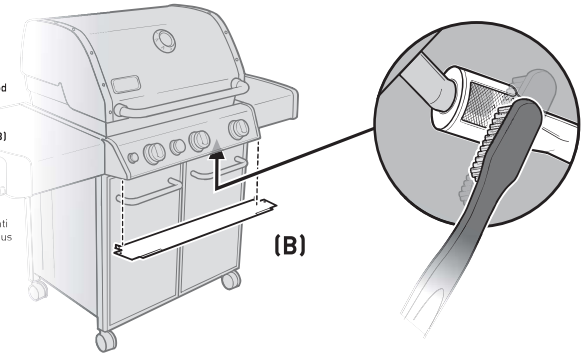

SUMMIT®

EN Follow the CLEANING section of your Owner's Guide to remove the **control panel (C)** to access the spider screens on the burner tubes.

ES Siga la sección de LIMPIEZA de su manual del propietario para quitar el **panel de control (C)** para acceder a las telas metálicas de los tubos de los quemadores.

FR Suivez les instructions décrites à la rubrique NETTOYAGE de votre mode d'emploi afin de retirer la **console de contrôle gaz (C)** pour accéder aux filtres de protection contre les araignées sur les tubes du brûleur.

DE Befolgen Sie die Anweisung im Abschnitt REINIGUNG der Bedienungsanleitung, um den **Bedienfeld (C)** abzubauen, um Zugang zum Spinnen-/Insektengitter auf den Brennerohren zu erhalten.

FI Noudata käyttöoppaan PUHDISTUS-osan ohjeita, kun poistat **ohjauspaneelin (C)** päästäksesi käsiksi polttoputkien ritiläverkkoihin.

NO Følg avsnittet for RENGJØRING i bruksanvisningen for å fjerne **betjeningspanelet (C)** og få tilgang til insektsgitrene på brennerrørene.

DA Følg afsnittet RENGØRING i din ejermanual for at fjerne **kontrolpanelet (C)** for at få adgang til edderkoppeskærmene på brænderrørene.

SV Följ RENGÖRINGS-avsnittet i din ägarmanual för att ta bort **kontrollpanelen (C)** för att komma åt insektsskydden på brännartuberna.

NL Volg het hoofdstuk SCHOONMAKEN in uw gebruiksaanwijzing voor het verwijderen van het **bedieningspaneel (C)** voor toegang tot de insectenschermen op de branderbuizen.

IT Seguire le istruzioni della sezione PULIZIA della Guida per l'utente per rimuovere il **pannello di controllo (C)** e accedere ai filtri a rete metallica sui tubi del bruciatore.

PT Siga as instruções na secção LIMPEZA do Guia de Utilização para remover o **painel de controlo (C)**, para aceder às grelhas anti-aranhas nos tubos do queimador.

PL Należy postępować zgodnie z rozdziałem instrukcji obsługi poświęconym CZYSZCZENIU, aby usunąć **panel sterowania (C)** i uzyskać dostęp do siatek przeciwko insektom zainstalowanym na rurkach palników.

RU Следуйте указаниям из раздела «ЧИСТКА» руководства пользователя для снятия **панели управления (C)**, чтобы получить доступ к защитным экранам от насекомых на трубках горелки.

CS Podle sekce ČIŠTĚNÍ v návodu k použití sejměte **ovládací panel (C)**, abyste si zajistili přístup k síťkům proti hmyzu na trubicích hořáků.

SK Postupujte podľa časti ČISTENIE v návode na obsluhu, aby ste odmontovali **ovládací panel (C)** a získali tak prístup k mriežkam na trubiciach horáka.

HU A kezelési utasítás TISZTÍTÁS szakaszában leírtakat követve **a kezelőpanel (C)** eltávolításával férhet hozzá az égőcsöveken található pókvédő szűrőkhöz.

RO Respectaţi instrucţiunile din secţiunea CURĂŢARE a Ghidului de utilizare pentru a îndepărta **panoul de comandă (C)** pentru a avea acces la sitele pentru păianjeni ale conductelor arzătorului.

SL Za odstranitev **nadzorne plošče (C)** in dostop do zaščitnih mrež pred pajki na ceveh gorilnika glejte poglavje ČIŠĆENJE v uporabniškem priročniku.

HR Slijedite dio ČIŠĆENJE u Priručniku za vlasnika da biste uklonili **kontrolnu ploču (C)** da biste pristupili rešetkama za zaštitu od kukaca na cijevima plamenika.

ET Eemaldage kasutusjuhendi PUHASTAMISE jaotist järgides **juhtpaneel (C)** ligipääsuks põleti torude putukavõredele.

LV Sekojiet norādījumiem TĪRĪŠANAS sadaļā savā Īpašnieka rokasgrāmatā, lai noņemtu **vadības paneli (C)** insektu aizsargiem uz degļa caurules.

LT Vadovaukitės savininko vadovo skyriaus VALYMAS nurodymais, kaip nuimti **valdymo skydelį (C)**, kad galėtumėte pasiekti ant degiklio vamzdžių esančius tinklelius nuo vorų.

AR اتبع التعليمات في قسم التنظيف في دليل المالك الخاص بك لإزالة **لوحة التحكم (C)** للوصول إلى الصفائح المشعبة الموجودة على أنابيب الموقد.

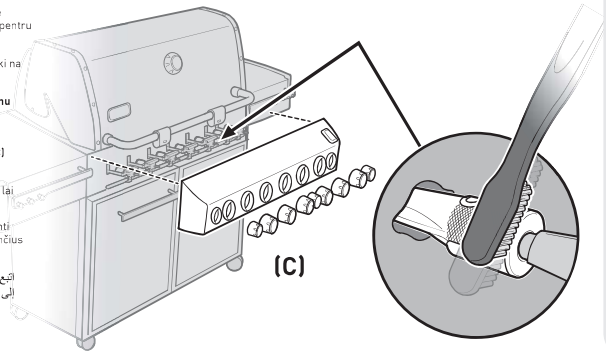

EN Brush spider screens GENTLY. Avoid pushing debris through the spider screen and into the burner tube.

ES Cepille SUAVEMENTE las telas metálicas. Evite introducir los desechos a través de la tela metálica y en el tubo del quemador.

FR Brossez DÉLICATEMENT les filtres de protection contre les araignées. Évitez de pousser les débris à travers le filtre de protection contre les araignées ou dans le tube du brûleur.

DE Bürsten Sie das Spinnen-/Insektengitter VORSICHTIG ab. Achten Sie dabei darauf, dass kein Schmutz durch das Spinnen-/Insektengitter in das Brennerrohr gelangt.

FI Harjaa ritiläverkkoja VAROEN. Vältä painamasta roskia ritiläverkon lävitse polttoputkeen.

NO Insektsgitrene må rengjøres VARSOMT. Unngå å skyve rusk gjennom insektsgitteret og inn i brennerrøret.

DA Børst FORSIGTIGT edderkoppeskærmene. Undgå at skubbe snavs gennem edderkoppeskærmen og ind i brænderrøret.

SV Borsta insektsskydd VARSAMT. Undvik att trycka smuts genom insektsskyddet och in i brännartuben.

NL Borstel de insectenschermen VOORZICHTIG af. Druk geen vuil door het insectenscherm en in de branderbuis.

IT Spazzolare i filtri a rete metallica DELICATAMENTE. Evitare di spingere sporcizia e particelle attraverso il filtro a rete metallica e nel tubo del bruciatore.

PT Escove as grelhas anti-aranhas SUAVEMENTE. Evite a entrada de detritos na grelha anti-aranhas e no tubo do queimador.

PL Siatki przeciwko insektom należy DELIKATNIE czyścić szczotką. Unikać wpychania zanieczyszczeń przez siatkę przeciwko owadom do rurki palnika.

RU АККУРАТНО очистите щеткой защитные экраны от насекомых. Не допускайте попадания мусора сквозь защитный экран в трубку горелки.

CS Síťka proti hmyzu čistěte kartáčkem velmi JEMNĚ. Snažte se nevtlačit zbytky skrz síťko proti hmyzu dovnitř trubice hořáku.

SK Mriežky JEMNE očistite kefkou. Netlačte drobné čiastočky cez mriežku do trubice horáka.

HU ÓVATOSAN kefélje át a pókvédő szűrőt, Igyekezzen elkerülni, hogy a rácson keresztül átnyomja a törmeléket az égőcsőbe.

RO Periaţi UŞOR sita pentru păianjeni. Evitaţi pătrunderea reziduurilor prin sita pentru păianjeni şi în interiorul conductei arzătorului.

SL NEŽNO očistite zaščitne mreže pred pajki. Pazite, da umazanije in delcev ne potisnete skozi zaščitno mrežo pred pajki v cev gorilnika.

HR NJEŽNO četkajte rešetke za zaštitu od kukaca. Pazite da ne gurate ostatke tvari kroz rešetku za zaštitu od kukaca u cijev plamenika.

ET Putukavõresid tuleb harjata ETTEVAATLIKULT. Vältige prahi sattumist läbi putukavõre põleti torusse.

LV Birstējiet insektu aizsargus UZMANĪGI. Nestumiet gružus caur insektu aizsargu virsū uz degļa caurules.

LT ATSARGIAI nuvalykite tinklelius nuo vorų. Stenkitės neįstumti nešvarumų per tinklelius nuo vorų į degiklio vamzdžius.

AR نظّف الصفائح المشعبة بالفرشاة برفق. تجنب دفع البقايا خلال الصفيحة المشعبة وإلى داخل أنبوب الموقد.

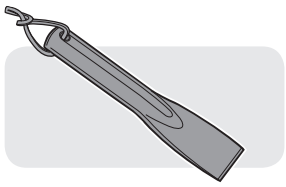

EN Cookbox scraper

ES Raspador para la cuba de cocción

FR Spatule de nettoyage pour cuve de cuisson

DE Grillkammer - Schaber

FI Grillipohjan lasta

NO Skrape til grillboks

DA Rengøringsskraber til grillbund

SV Baljskrapa

NL Schraper voor kookketel

IT Raschietto per braciere

PT Raspador do compartimento de grelhar

PL Skrobaczka do kotła do pieczenia

RU Лопатка для очистки отделения для приготовления пищи

CS Škrabka na grilovací vanu

SK Škrabka varného priestoru

HU Sütő kaparó

RO Răzuitoare casetă de gătit

SL Strgalnik za kuhalno ohišje

HR Strugalica za kutiju za pečenje

ET Küpsetuskasti kraabits

LV Skrāpis cepšanas kastes tīrīšanai

LT Kepamosios dėžės grandiklis

AR مكشطة صندوق الطهي

1)

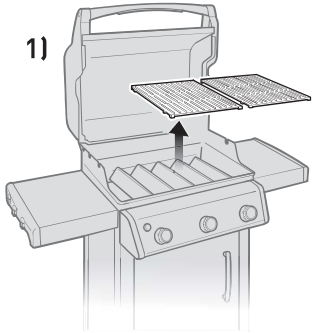

2)

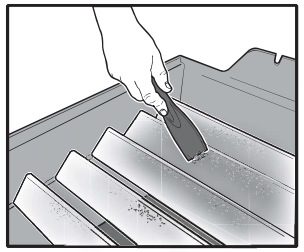

3)

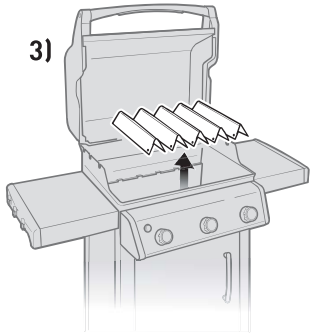

4)

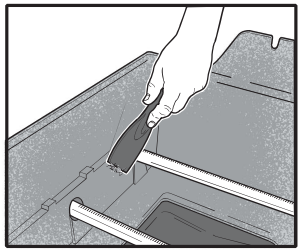

5)

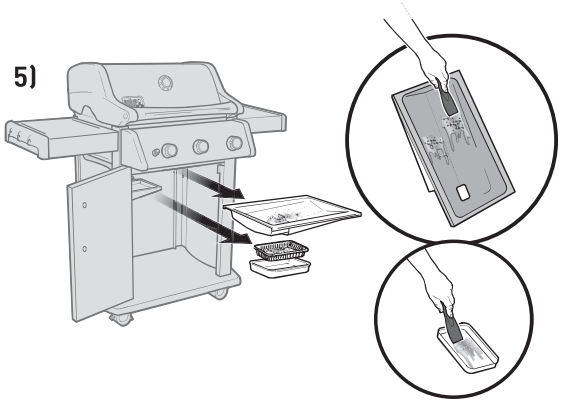

WEBER-STEPHEN PRODUCTS LLC
www.weber.com®

© 2014 Designed and engineered by Weber-Stephen Products LLC,
200 East Daniels Road, Palatine, Illinois 60067 U.S.A.

EN Please refer to your Owner's Guide for cleaning instructions.
If you do not have your Owner's Guide, contact the customer service representative in your area using the contact information on www.weber.com.

⚠ **WARNING: Only clean your grill when it's off and cool.**
⚠ **WARNING: Make sure that all parts are assembled and hardware is fully tightened before operating the grill.**
Failure to follow these warnings may result in serious bodily injury or death, or may result in a fire or an explosion causing damage to property.

ES Por favor, consulte el manual del propietario para obtener instrucciones de limpieza.
Si no tiene su manual del propietario, póngase en contacto con el representante de atención al cliente de su área mediante la información de contacto de www.weber.com.

⚠ **ADVERTENCIA: Limpie la parrilla cuando esté apagada y fría.**
⚠ **ADVERTENCIA: Asegúrese de que todas las piezas estén montadas y que la tornillería esté bien apretada antes de usar la parrilla.**
El incumplimiento de estas advertencias puede provocar lesiones corporales graves o la muerte, o puede dar lugar a un incendio o una explosión y causar daños a la propiedad.

FR Pour les instructions de nettoyage, veuillez consulter votre mode d'emploi.
Si vous ne possédez pas de mode d'emploi, contactez l'agent du service client de votre région à l'aide des coordonnées fournies à l'adresse www.weber.com.

⚠ **AVERTISSEMENT : Nettoyez votre barbecue uniquement lorsqu'il est éteint et froid.**
⚠ **AVERTISSEMENT : Avant d'allumer le barbecue, vérifiez que toutes les pièces sont assemblées et que toute la visserie est correctement serrée.**
Le non-respect de ces avertissements risque d'entraîner des blessures graves voire mortelles, ou des dégâts matériels à la suite d'un incendie ou d'une explosion.

DE Reinigungsanweisungen finden Sie in der Gebrauchsanleitung Ihres Grills.
Falls Ihnen die Gebrauchsanleitung nicht vorliegt, wenden Sie sich an den Kundendienst in Ihrer Region. Entsprechende Kontaktinformationen finden Sie unter www.weber.com.

⚠ **ACHTUNG: Reinigen Sie Ihren Grill erst, nachdem er abgeschaltet ist und sich abgekühlt hat.**
⚠ **ACHTUNG: Vergewissern Sie sich, dass alle Teile fertig montiert und die Schrauben fest angezogen sind, bevor Sie den Grill in Betrieb nehmen.**
Die Missachtung der Warnhinweise kann zu schweren Körperverletzungen oder sogar zum Tod führen. Darüber hinaus kann ein solches Nichtbeachten Brände oder Explosionen verursachen und zu Sachschäden führen.

FI Katso puhdistusohjeita käyttöoppaasta.
Jos sinulla ei ole käyttöopasta, ota yhteys alueesi asiakaspalveluun. Katso yhteystietoja sivustolta www.weber.com.

⚠ **VAROITUS: Puhdista grilli vasta sitten, kun se on pois päältä ja jäähtynyt.**
⚠ **VAROITUS: Varmista ennen grillin käyttöön ottamista, että kaikki osat on koottu ja tiukasti kiinni.**
Näiden varoitusten laiminlyömisestä voi seurata vakava vamma tai kuolema tai tulipalon tai räjähdyksen aiheuttamia aineellisia vahinkoja.

NO Se din bruksanvisning for rengjøringsinstruksjoner.
Hvis du ikke har bruksanvisningen, ta kontakt med din lokale kundesærerepræsentant. Du finner kontaktinformasjon på www.weber.com.

⚠ **ADVARSEL: Grillen må kun rengjøres når den er slått av og kald.**
⚠ **ADVARSEL: Kontroller at alle delene er montert og alle skruer, o.l. er trukket godt til før du bruker grillen.**
Hvis du ikke følger disse advarslene, kan det resultere i alvorlig personskade eller død, eller til brann eller en eksplosjon som forårsaker skade på eiendom.

DA Se din ejermanual for rengøringsvejledning.
Hvis du ikke har din ejermanual, kan du kontakte kundeservicerepræsentanten i dit område vha. kontaktoplysningerne på www.weber.com.

⚠ **ADVARSEL: Rengør kun din grill, når den er slukket og kold.**
⚠ **ADVARSEL: Sørg for, at alle dele er samlet, og isenkrammet er helt strammet, inden grillen bruges.**
Hvis ikke disse advarsler følges, kan det medføre alvorlige kvæstelser eller død, eller det kan medføre brand eller eksplosion med ejendomsskade til følge.

SV Se din ägarmanual för rengöringsinstruktioner.
Om du inte har din ägarmanual, kontakta kundservicerepresentanten i ditt område med användning av kontaktinformationen på www.weber.com

⚠ **VARNING: Se till att din grill är avslagen och sval innan du rengör den.**
⚠ **VARNING: Säkerställ att alla delar är monterade och ordentligt åtdragna innan du använder grillen.**
Underlåtenhet att följa dessa varningar kan leda till allvarlig kroppsskada eller dödsfall, eller kan leda till eldsvåda eller en explosion som åsamkar egendomsskada.

NL Raadpleeg uw gebruiksaanwijzing voor de schoonmaakinstructies.
Als u geen gebruiksaanwijzing hebt, raadpleegt u de contactinformatie op www.weber.com en neemt u contact op met de vertegenwoordiger van de klantendienst in uw regio.

⚠ **WAARSCHUWING: Maak de grill alleen schoon wanneer hij uitgeschakeld en afgekoeld is.**
⚠ **WAARSCHUWING: Zorg ervoor dat alle onderdelen gemonteerd zijn en de bevestigingen volledig aangehaald zijn voordat u de grill gaat gebruiken.**
Nalaten deze waarschuwingen te volgen kan ernstig lichamelijk letsel of de dood tot gevolg hebben, of kan tot brand of een ontploffing leiden die schade aan eigendommen kan veroorzaken.

IT Per le istruzioni per la pulizia, consultare la Guida per l'utente.
Se non si è in possesso della Guida per l'utente, rivolgersi al rappresentante locale del servizio clienti utilizzando le informazioni di contatto presenti sul sito web www.weber.com.

⚠ **AVVERTENZA. Pulire il barbecue solo quando è spento e freddo.**
⚠ **AVVERTENZA. Prima di usare il barbecue, accertarsi che tutte le parti siano montate e che la viteria sia serrata bene.**
La mancata osservanza di queste istruzioni può causare lesioni personali gravi o mortali oppure un incendio o un'esplosione e quindi danni alle cose.

PT Consulte o Guia de Utilização para instruções de limpeza.
Se não tiver o Guia de Utilização, contacte o representante da assistência ao cliente na sua área, utilizando as informações de contacto em www.weber.com.

⚠ **ADVERTÊNCIA: Limpe o grelhador apenas quando estiver desligado e frio.**
⚠ **ADVERTÊNCIA: Certifique-se de que todas as peças estão montadas e que o equipamento está totalmente apertado antes de utilizar o grelhador.**
O incumprimento destas advertências poderá resultar em lesões corporais graves ou em morte, ou poderá resultar num incêndio ou explosão, causando dados à propriedade.

PL Instrukcje czyszczenia można znaleźć w instrukcji obsługi.
Jeżeli instrukcja obsługi jest niedostępna, należy skontaktować się z lokalnym przedstawicielem obsługi klienta, korzystając z informacji zawartych na www.weber.com.

⚠ **OSTRZEŻENIE: Grill można czyścić wyłącznie, kiedy jest on wyłączony i zimny.**
⚠ **OSTRZEŻENIE: Przed przystąpieniem do eksploatacji grilla należy się upewnić, że wszystkie części są zmontowane oraz że połączenia sprzętu są w pełni dokręcone.**
Nieprzestrzeganie tych ostrzeżeń może skutkować poważnymi obrażeniami ciała lub śmiercią i może wywołać pożar lub wybuch, powodując szkody na mieniu.

RU Инструкции по чистке см. в руководстве пользователя.
Если у вас нет руководства пользователя, обратитесь в местное представительство службы по работе с клиентами (контактная информация представлена на сайте www.weber.com).

⚠ **ВНИМАНИЕ! Выполнять чистку гриля можно, только когда он выключен и остыл.**
⚠ **ВНИМАНИЕ! Перед эксплуатацией гриля убедитесь, что все детали собраны, а крепежные элементы полностью затянуты.**
Несоблюдение данных предупреждений может привести к серьезным травмам или гибели, либо стать причиной возгорания или взрыва, нанеся ущерб имуществу.

CS Instrukce k čištění zařízení naleznete ve svém návodu k použití.
Pokud návod k použití nemáte, kontaktujte zástupce služeb zákazníkům ve své oblasti. Kontaktní údaje naleznete na webových stránkách www.weber.com.

⚠ **VAROVÁNÍ: Gril čistěte pouze, když je vypnutý a chladný.**
⚠ **VAROVÁNÍ: Před použitím grilu se ujistěte, že jsou veškeré části správně smontovány a zcela dotaženy.**
Nedbání těchto varování může mít za následek velmi vážná fyzická poranění nebo dokonce smrt, může také vyvolat vznik požáru nebo exploze se závažnými škodami na majetku.

SK Pozrite si váš návod na obsluhu, kde nájdete pokyny na čistenie.
Ak nemáte návod na obsluhu, kontaktujte zástupcu zákazníckeho servisu vo vašej oblasti prostredníctvom informácií uvedených na stránke www.weber.com.

⚠ **VAROVANIE: Váš gril čistite len vtedy, keď je vypnutý a vychladnutý.**
⚠ **VAROVANIE: Pred uvedením grilu do prevádzky sa uistite, že sú všetky časti zmontované a hardvér je úplne dotiahnutý.**
Nerešpektovanie týchto varovaní môže mať za následok vážne zranenia alebo smrť, alebo môže spôsobiť požiar alebo explóziu, ktorá spôsobí vecné škody.

HU A tisztítási utasításokat lásd a felhasználói útmutatóban.
Ha nem rendelkezik felhasználói útmutatóval, akkor keresse a területileg illetékes vevőszolgálati képviselőt a www.weber.com honlapon található kapcsolati adatok alapján.

⚠ **FIGYELMEZTETÉS: Csak kikapcsolt és lehűlt állapotban tisztítsa a grillt.**
⚠ **FIGYELMEZTETÉS: A grill használata előtt győződjön meg arról, hogy a részegységek össze vannak szerelve, és a rögzítőelemek meg vannak húzva.**
A fentiek figyelmen kívül hagyása súlyos vagy halálos balesetet, valamint anyagi kárral járó tüzet vagy robbanást is okozhat.

RO Vă rugăm consultați Ghidul de utilizare pentru informații referitoare la curățare.
În cazul în care nu aveți un Ghid de utilizare, contactați reprezentantul de relații cu clienții din zona dumneavoastră, folosind datele de contact de pe pagina de internet www.weber.com.

⚠ **ATENȚIE: Curățați grătarul doar atunci când este oprit și rece.**
⚠ **ATENȚIE: Înainte de utilizarea grătarului, asigurați-vă că toate piesele sunt asamblate, iar componentele metalice sunt fixate bine.**
Nerespectarea acestor indicații poate duce la vătămare corporală gravă sau deces sau la provocarea unui incendiu sau a unei explozii, deteriorând bunul.

SL Za navodila za čiščenje glejte uporabniški priročnik.
Če uporabniškega priročnika nimate, se obrnite na predstavnika službe za pomoč strankam v vašem kraju. Uporabite kontaktne informacije na strani www.weber.com.

⚠ **POZOR: Žar očistite samo takrat, ko je izklopljen in ohlajen.**
⚠ **POZOR: Prepričajte se, da so vsi deli sestavljeni in da je strojna oprema pred uporabo žara dobro pritrjena.**
Neupoštevanje teh opozoril lahko povzroči resne telesne poškodbe ali smrt, lahko pa pride tudi do požara ali eksplozije, ki povzroči materialno škodo.

HR Upute o čišćenju potražite u Priručniku za vlasnika.
Ako nemate Priručnik za vlasnika, obratite se predstavniku korisničke službe u svojem području služeći se kontaktnim podacima na www.weber.com.

⚠ **UPOZORENJE: Čišćenje roštilja je dopušteno samo kada je isključen i ohladen.**
⚠ **UPOZORENJE: Prije rukovanja roštiljem provjerite jesu li svi dijelovi sastavljeni i je li sklopovlje čvrsto zategnuto.**
Ako se ne budete pridržavali ovih upozorenja, može doći do teških tjelesnih ozljeda ili smrti, odnosno do požara ili eksplozije i posljedičnog oštećenja imovine.

ET Puhastusjuhiseid lugege kasutusjuhendist.
Kui teil kasutusjuhendit ei ole, pöörduge oma piirkonna klienditeeninduse esindaja poole, kasutades veebisaidil www.weber.com esitatud kontaktandmeid.

⚠ **HOIATUS. Puhastage ainult väljalülitatud ja mahajahtunud grillahju.**
⚠ **HOIATUS. Enne grillahju kasutamist veenduge, et kõik osad on paigaldatud ja kinnitused täielikult pingutatud.**
Nende hoiatuste mittejärgimine võib põhjustada tõsiseid kehavigastusi või surmajuhtumeid või põhjustada varalist kahju tekitava tulekahju või plahvatuse.

LV Lūdzu, skatiet tīrīšanas norādījumus savā Īpašnieka rokasgrāmatā.
Ja jums nav jūsu īpašnieka rokasgrāmatas, sazinieties ar klientu atbalsta pārstāvi jūsu reģionā, izmantojot kontaktinformāciju mūsu tīmekļa vietnē: www.weber.com.

⚠ **BRĪDINĀJUMS. Tīriet grilu tikai tad, kad tas ir izslēgts un vēss.**
⚠ **BRĪDINĀJUMS. Pirms uzsākat darbu ar grilu, pārliecinieties, ka visas daļas ir samontētas un aparatūra ir pilnībā sastiprināta.**
Šo brīdinājumu neievērošana var izraisīt smagus miesas bojājumus vai nāvi, vai var izraisīt ugunsgrēku vai eksploziju, kas radītu kaitējumu īpašumam.

LT Valymo instrukcijas žiūrėkite savininko vadove.
Jei neturite savininko vadovo, susisiekite su savo regiono klientų aptarnavimo atstovu, naudodamiesi svetainėje www.weber.com pateikta kontaktine informacija.

⚠ **ĮSPĖJIMAS: savo keptuvą valykite tik tada, kai jis išjungtas ir atvėsęs.**
⚠ **ĮSPĖJIMAS: prieš naudodami keptuvą, įsitikinkite, kad visos dalys surinktos, o tvirtinimo elementai gerai priveržti.**
Neįvykus šių įspėjimų galima rimtai susižaloti arba žūti, taip pat gali kilti gaisras ar sprogimas ir sugadinti nuosavybę.

AR يرجى الرجوع إلى دليل المالك الخاص بك لمعرفة تعليمات التنظيف.
إذا لم يكن لديك دليل المالك الخاص بك، يرجى الاتصال بممثل خدمة العملاء في منطقتك باستخدام معلومات الاتصال الموجودة على الموقع التالي: www.weber.com.

⚠ **تحذير : قم بتنظيف المشواة الخاصة بك فقط عندما تكون متوقفة وباردة.**
⚠ **تحذير : تأكد من أن جميع الأجزاء مركبة وكل الأجهزة محكمة الغلق قبل تشغيل المشواة.**
قد يؤدي عدم اتباع هذه التحذيرات إلى إصابات جسدية خطيرة أو الوفاة أو حدوث حريق أو انفجار مما يتسبب في أضرار في الممتلكات.

57945
05/23/14