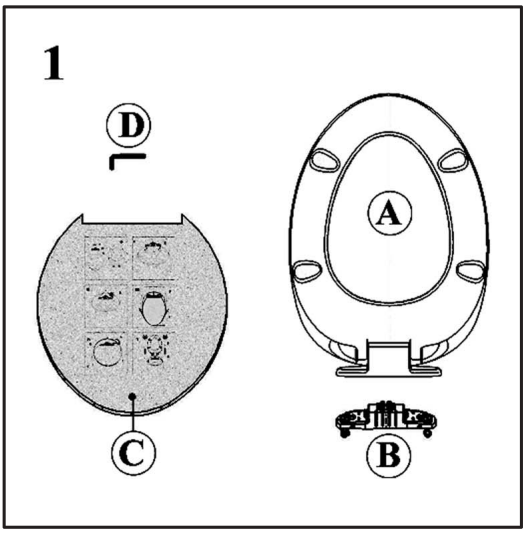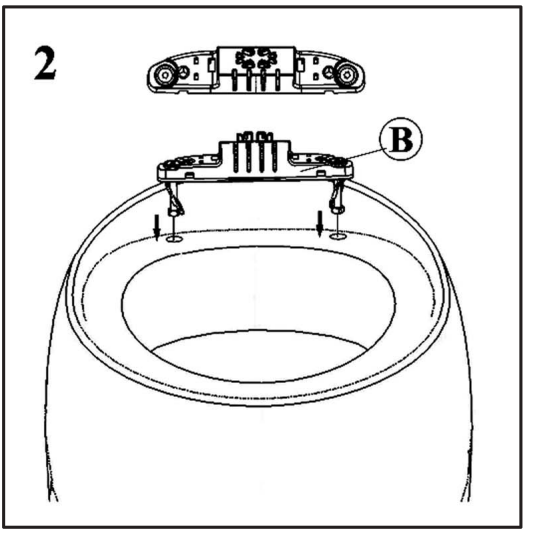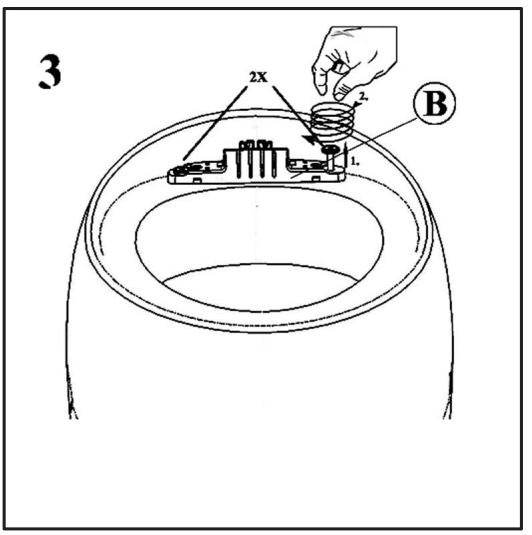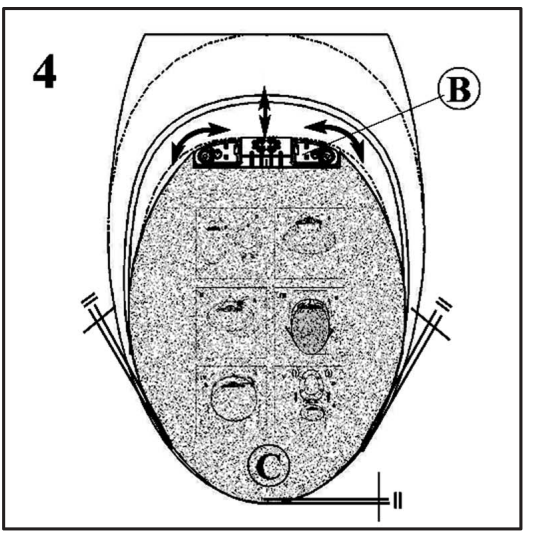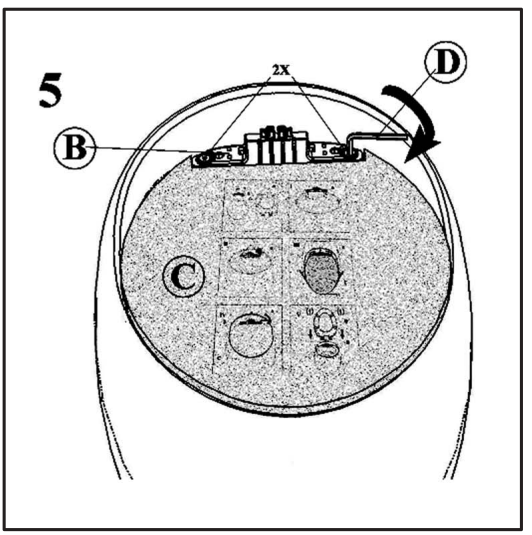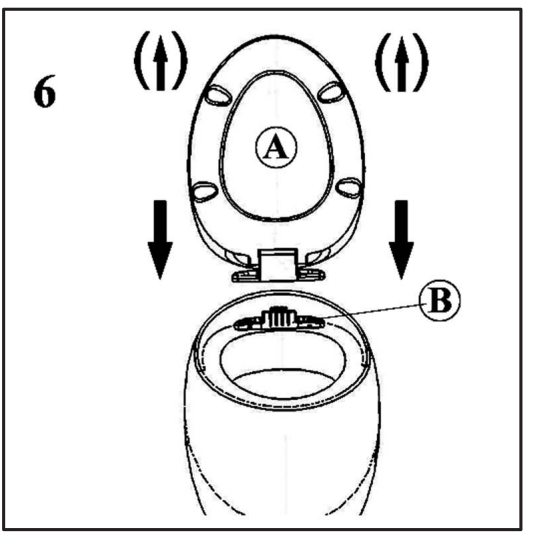LAUFEN